Серия UTL

Соединители серии UTL
IP 67 / IP 68 / IP 69K

SOURIAU
Connection Technologies

Описание 4
Соединители серии UTL. Контактная схема 103G1 6
Соединители серии UTL. Контактная схема 145 13
Соединители серии UTL. Контактная схема 102G1W3 17
Соединители серии UTL. Контактная схема 122G1W5 24
Кабельные сборки на базе соединителей серии UTL 30
Контакты. Инструменты. Выбор. Применение 37
Рекомендации по сборке и монтажу 48

Пластмассовые соединители серии UTL
для оперативной прокладки низковольтных цепей питания в жестких условиях эксплуатации

Характеристики

Типы поставляемых изделий

Соединители
Комплекты соединителей с контактами (соединитель + контакты + эластичный наконечник)
Кабельные сборки

Механические

Срок службы – до 500 циклов
Сочленение – врубное (до слышимого щелчка)
Фиксация – защелкой
Контакты – обжимные, точеные или штампованные

Климатические

Рабочий диапазон температур:

- соединители – от -40°C до +105°C
- кабельные сборки – от -40°C до +90°C

Горючесть – соответствует 94 5VA
Морской туман – до 500 ч
Стойкость к воздействию ультрафиолетового излучения – отсутствуют механические разрушения и изменение цвета (материал соответствует UL 746C)
Степень защищенности – IP67/IP68/IP69K
Стойкость к воздействию жидкостей – дизельное топливо, минеральные масла, кислоты ванны, щелочные ванны

Электрические

Требования UL – 600 В, 16 А (UL94 5 BA), (для расцепления линий питания под напряжением 277 В, 13 А)
Требования CN – 600 В, 13 А, (для расцепления линий питания под напряжением 277 В, 10 А)
Требования IEC – 16 А, 500 В (допустимое импульсное напряжение 6 кВ), 13 А, 250 В, (допустимое импульсное напряжение 4 кВ), для расцепления линий питания под напряжением
Соединители предназначены для разъединения цепи под напряжением

Материалы

Корпус соединителя и кожух – термопластик
Изолятор – термопластик
Гайка – металлическая
Защелка – нержавеющая сталь
Не галогеновые
Соответствует требованиям RoHS

ВНИМАНИЕ! Сочленяемые вилки и розетки должны иметь одинаковый комплект контактов

ЭЛАСТИЧНЫЕ НАКОНЕЧНИКИ
прямые и угловые

комплекты соединителей

ТИПЫ КОНТАКТОВ

точеные штыревые

точеные штыревые защищенные

штампованные штыревые

точеные гнездовые

точеные гнездовые защищенные

штампованные гнездовые

гнездовые под винтовой крепеж проводов (схема 145)

ВИЛКИ
UTL6

Вилки UTL6JC, только для схемы 145

Вилки UTL6
с системой нагрузочного сопротивления, 120 Ом
только для схем 102G1W3 и 122G1W5

РОЗЕТКИ

UTL1

UTL7

UTL0 (103G1)

Розетки UTL1
с системой нагрузочного сопротивления, 120 Ом
только для схем 102G1W3 и 122G1W5

ЭЛАСТИЧНЫЕ НАКОНЕЧНИКИ
прямые и угловые

информация согласована с производителем

ТауРос Техника

Контактная схема 103G1, 3 контакта # 16 + 1 контакт заземления # 16

Соединители. Информация для заказа
Обжимные контакты поставляются по отдельному заказу

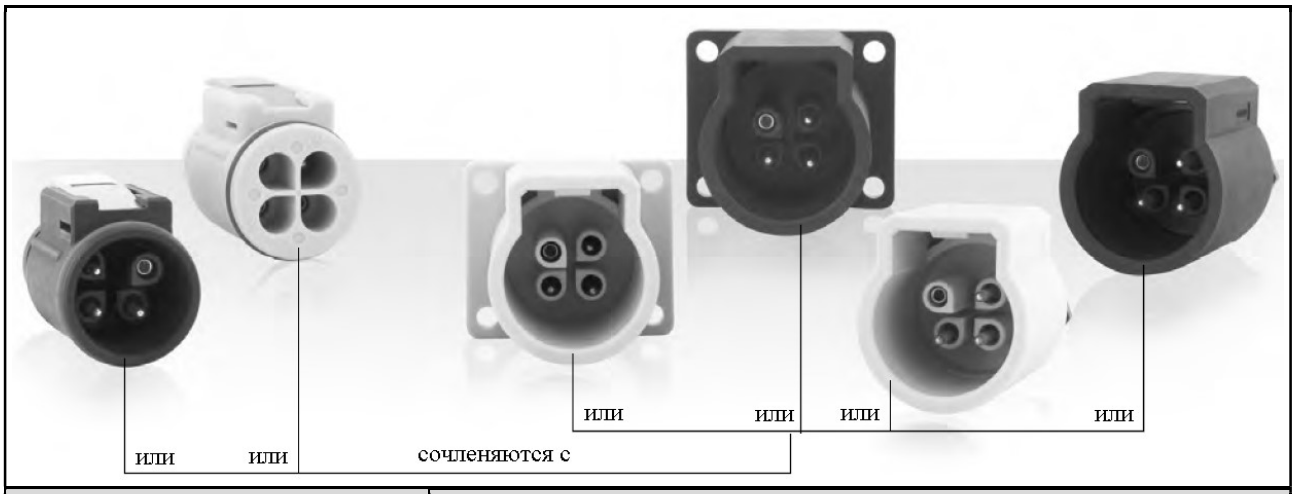

Тип корпуса	Обозначения			
	со штыревым изолятором		с гнездовым изолятором	
	черный цвет	серый цвет	черный цвет	серый цвет
Розетка с квадратным фланцем	UTL0103G1P	UTL0103G1P03	UTL0103G1S	UTL0103G1S03
Вилка	UTL6103G1P	UTL6103G1P03	UTL6103G1S	UTL6103G1S03
Розетка с контргайкой	UTL7103G1P	UTL7103G1P03	UTL7103G1S	UTL7103G1S03
Кабельная розетка	UTL1103G1P	UTL1103G1P03	UTL1103G1S	UTL1103G1S03

Комплекты с контактной схемой 103G1:
соединители + контакты + эластичные наконечники
Информация для заказа
Контакты поставляются в комплекте в соответствии с применяемыми проводами
Индекс покрытия контактов – только «S31»

Комплекты со штыревыми изоляторами. Стандартные контакты

Тип корпуса	Параметры проводов		Обозначение комплекта	Описание комплекта
Вилка	AWG20	0.5 мм²	**UTL6103G1P20AWG**	4 штыревых контакта # 16 SM20ML1S31 + 2 гнездовых контакта # 16 SC20ML1S31 + 1 прямой эластичный наконечник
	AWG16	1.5 мм²	**UTL6103G1P16AWG**	4 штыревых контакта # 16 SM16ML1S31 + 2 гнездовых контакта # 16 SC16ML1S31 + 1 прямой эластичный наконечник
	AWG14	2.5 мм²	**UTL6103G1P14AWG**	4 штыревых контакта # 16 SM14ML1S31 + 2 гнездовых контакта # 16 SC14ML1S31 + 1 прямой эластичный наконечник
Кабельная розетка	AWG20	0.5 мм²	**UTL1103G1P20AWG**	4 штыревых контакта # 16 SM20ML1S31 + 2 гнездовых контакта # 16 SC20ML1S31 + 1 прямой эластичный наконечник
	AWG16	1.5 мм²	**UTL1103G1P16AWG**	4 штыревых контакта # 16 SM16ML1S31 + 2 гнездовых контакта # 16 SC16ML1S31 + 1 прямой эластичный наконечник
	AWG14	2.5 мм²	**UTL1103G1P14AWG**	4 штыревых контакта # 16 SM14ML1S31 + 2 гнездовых контакта # 16 SC14ML1S31 + 1 прямой эластичный наконечник
Розетка с контргайкой	AWG20	0.5 мм²	**UTL7103G1P20AWG**	4 штыревых контакта # 16 SM20ML1S31 + 2 гнездовых контакта # 16 SC20ML1S31
	AWG16	1.5 мм²	**UTL7103G1P16AWG**	4 штыревых контакта # 16 SM16ML1S31 + 2 гнездовых контакта # 16 SC16ML1S31
	AWG14	2.5 мм²	**UTL7103G1P14AWG**	4 штыревых контакта # 16 SM14ML1S31 + 2 гнездовых контакта # 16 SC14ML1S31
Розетка с квадратным фланцем	AWG20	0.5 мм²	**UTL0103G1P20AWG**	4 штыревых контакта # 16 SM20ML1S31 + 2 гнездовых контакта # 16 SC20ML1S31
	AWG16	1.5 мм²	**UTL0103G1P16AWG**	4 штыревых контакта # 16 SM16ML1S31 + 2 гнездовых контакта # 16 SC16ML1S31
	AWG14	2.5 мм²	**UTL0103G1P14AWG**	4 штыревых контакта # 16 SM14ML1S31 + 2 гнездовых контакта # 16 SC14ML1S31

Комплекты с контактной схемой 103G1:
соединители + контакты + эластичные наконечники
Информация для заказа
Контакты поставляются в комплекте в соответствии с применяемыми проводами
Индекс покрытия контактов – только «S31»

Комплекты с гнездовыми изоляторами. Стандартные контакты

Тип корпуса	Параметры проводов		Обозначение комплекта	Описание комплекта
Вилка	AWG20	0.5 мм²	**UTL6103G1S20AWG**	2 штыревых контакта # 16 SM20ML1S31 + 4 гнездовых контакта # 16 SC20ML1S31 + 1 прямой эластичный наконечник
	AWG16	1.5 мм²	**UTL6103G1S16AWG**	2 штыревых контакта # 16 SM16ML1S31 + 4 гнездовых контакта # 16 SC16ML1S31 + 1 прямой эластичный наконечник
	AWG14	2.5 мм²	**UTL6103G1S14AWG**	2 штыревых контакта # 16 SM14ML1S31 + 4 гнездовых контакта # 16 SC14ML1S31 + 1 прямой эластичный наконечник
Кабельная розетка	AWG20	0.5 мм²	**UTL1103G1S20AWG**	2 штыревых контакта # 16 SM20ML1S31 + 4 гнездовых контакта # 16 SC20ML1S31 + 1 прямой эластичный наконечник
	AWG16	1.5 мм²	**UTL1103G1S16AWG**	2 штыревых контакта # 16 SM16ML1S31 + 4 гнездовых контакта # 16 SC16ML1S31 + 1 прямой эластичный наконечник
	AWG14	2.5 мм²	**UTL1103G1S14AWG**	2 штыревых контакта # 16 SM14ML1S31 + 4 гнездовых контакта # 16 SC14ML1S31 + 1 прямой эластичный наконечник
Розетка с контргайкой	AWG20	0.5 мм²	**UTL7103G1S20AWG**	2 штыревых контакта # 16 SM20ML1S31 + 4 гнездовых контакта # 16 SC20ML1S31
	AWG16	1.5 мм²	**UTL7103G1S16AWG**	2 штыревых контакта # 16 SM16ML1S31 + 4 гнездовых контакта # 16 SC16ML1S31
	AWG14	2.5 мм²	**UTL7103G1S14AWG**	2 штыревых контакта # 16 SM14ML1S31 + 4 гнездовых контакта # 16 SC14ML1S31
Розетка с квадратным фланцем	AWG20	0.5 мм²	**UTL0103G1S20AWG**	2 штыревых контакта # 16 SM20ML1S31 + 4 гнездовых контакта # 16 SC20ML1S31
	AWG16	1.5 мм²	**UTL0103G1S16AWG**	2 штыревых контакта # 16 SM16ML1S31 + 4 гнездовых контакта # 16 SC16ML1S31
	AWG14	2.5 мм²	**UTL0103G1S14AWG**	2 штыревых контакта # 16 SM14ML1S31 + 4 гнездовых контакта # 16 SC14ML1S31

Размеры

Розетка с квадратным фланцем, тип UTL0

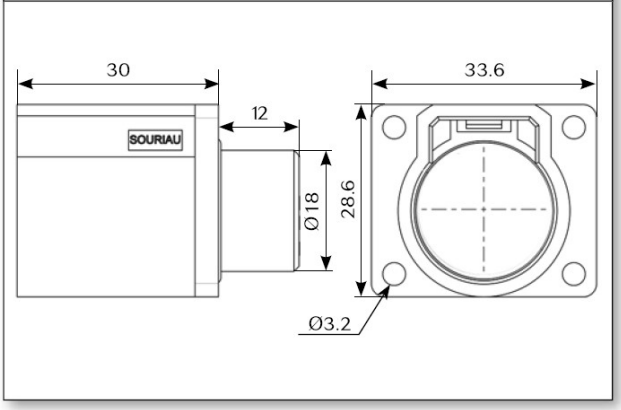

Кабельная розетка, тип UTL1

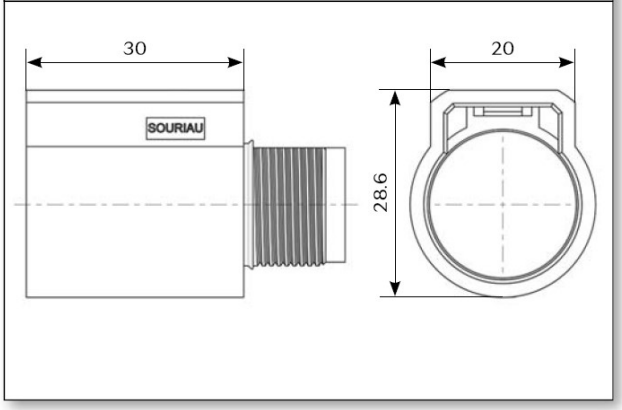

Вилка, тип UTL6

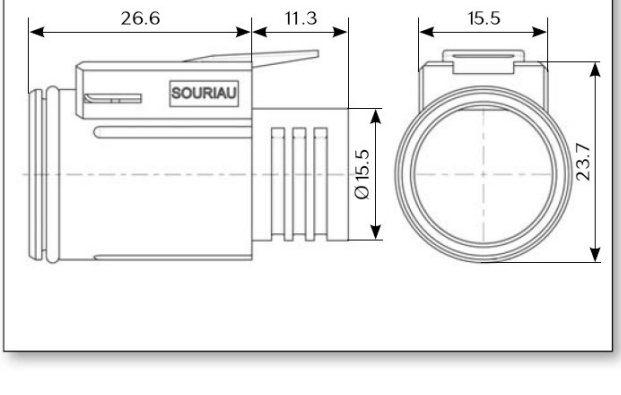

Розетка с контргайкой, тип UTL7

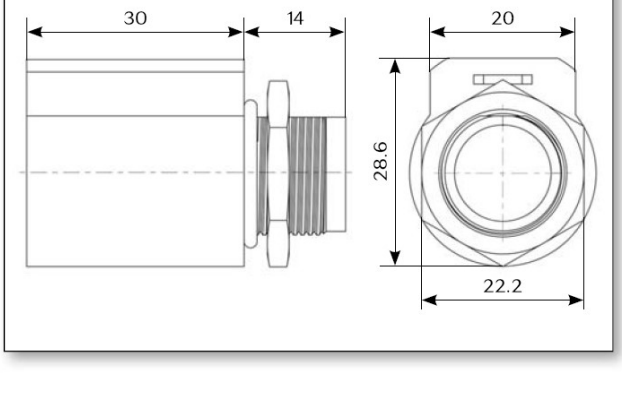

Установочные размеры

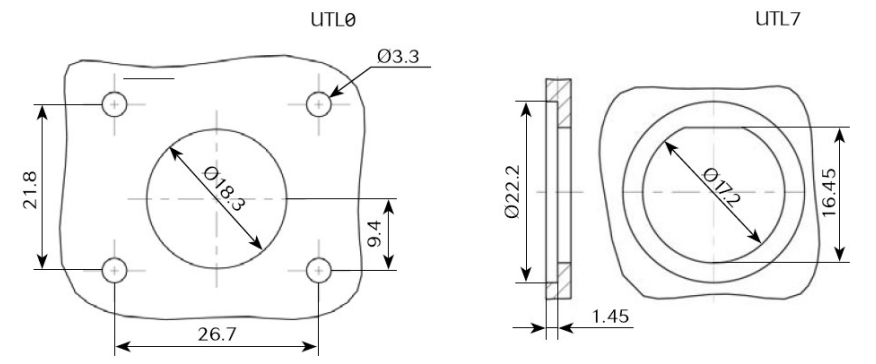

Размеры. Соединители и сочлененные пары

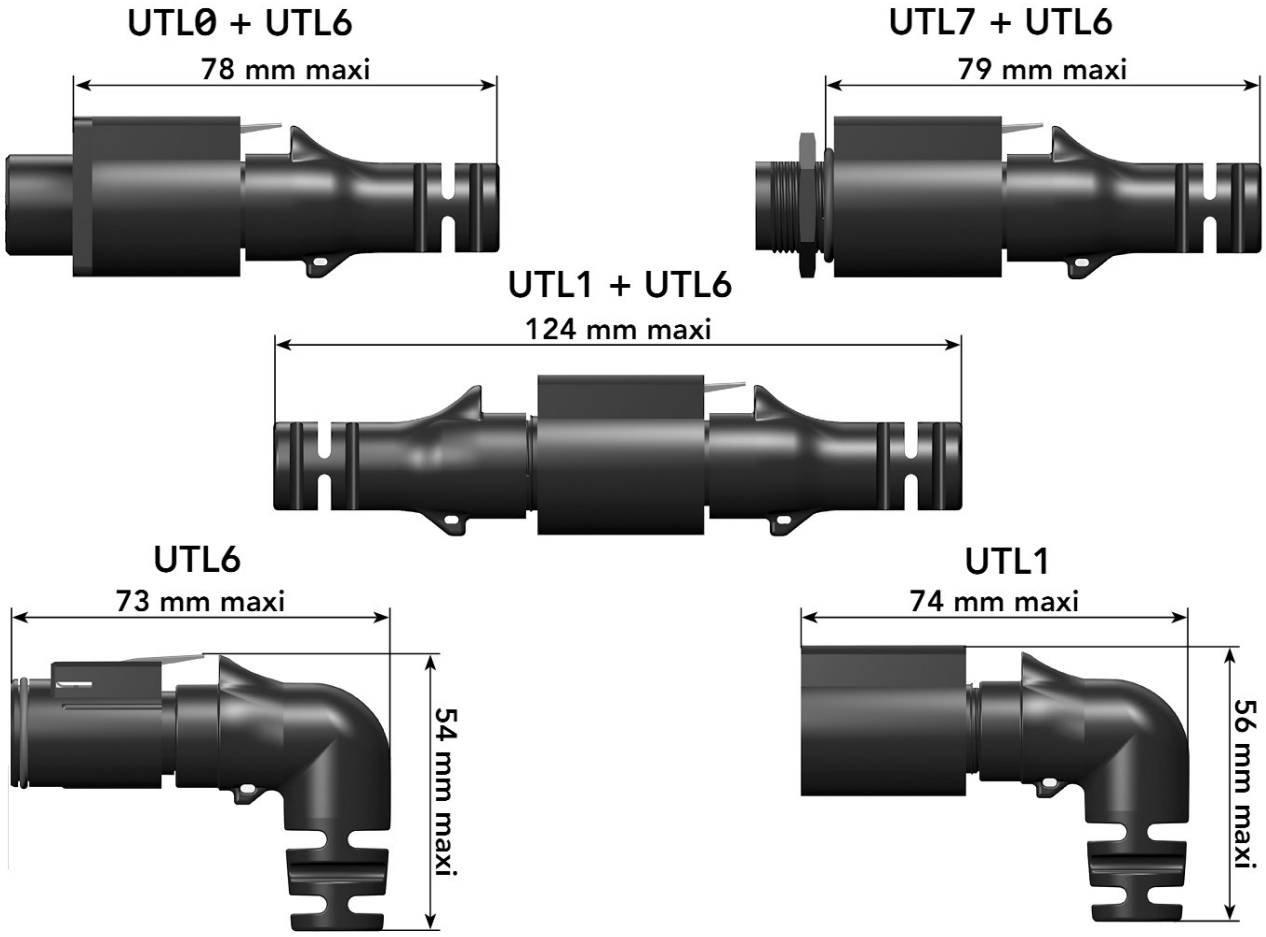

Дополнительные аксессуары и инструменты для соединителей с контактной схемой 103G1

Заглушка для вилки IP67	Заглушка для розетки IP67	Контакты-пробки
UTL610DCG	UTL10DCG	SWSFILLERPLUG

Заглушка для вилки IP68/IP69K	Заглушка для розетки IP68/IP69K	Ручные клещи
UTL103G1PDCG68	UTL103G1SDCG68	SHANDLES

Дополнительные аксессуары и инструменты

Обозначение контактов	Описание контактов	Обозначение обжимной насадки
RM/RC 28M1K(1)	Стандартные контакты TRIM-TRIO #16 Ø 1.6 мм	**S16RCM20**
RM/RC 24M9K(1)		**S16RCM20**
RM/RC 20M13K(1)		**S16RCM20**
RM/RC 20M12K(1)		**S16RCM20**
RM/RC 16M23K(1)		**S16RCM16**
RM/RC 14M30K(1)		**S16RCM14**
RM/RC 16M25K		**S16RCM1625**
RM/RC 14M25K		**S16RCM1425**
SM/SC 24ML1TK6(1)		**S16SCM20**
SM/SC 20ML1TK6(1)		**S16SCM20**
SM/SC 16ML1TK6(1)		**S16SCML1**
SM/SC 14ML1TK6(1)		**S16SCML1**
SM/SC 16ML11TK6(1)		**S16SCML11**
RMDXK10D28K	Коаксиальные контакты	**Полный комплект (клещи + матрицы) M10S-1J**
RCDXK1D28K		
RM/RC DX60xxD28K		
RM/RC DXK10D28 + york090		
RM/RC DX60xxD28		

(1) – индекс покрытия указан для примера

Контакты TRIM-TRIO # 16. Информация для заказа при контактной схеме 103G1

#16	Тип контактов	AWG	Обозначение контактов		Max Ø провода	Max Ø по изоляции
			штырь	гнездо		
Сигнальные контакты под обжимку	Точеные	30-28	RM28M1K(1)	RC28M1K(1)	0.55	1.1
		26-24	RM24M9K(1)	RC24M9K(1)	0.8	1.6
		22-20	RM20M13K(1)	RC20M13K(1)	1.18	1.8
		22-20	RM20M12K(1)	RC20M12K(1)	1.18	2.2
		20-16	RM16M23K(1)	RC16M23K(1)	1.8	3.2
		16-14	RM14M30K(1)	RC14M30K(1)	2.28	3.2
	Точеные с уплотнением	20-16	RM16M25K(3)	RC16M25K(3)	1.8	3.2
		16-14	RM14M25K(3)	RC14M25K(3)	2.28	3.2
	штампованные	26-24	SM24M1TK6(1)(2)	SC24M1TK6(1)(2)	0.89-1.28	–
		22-20	SM20M1TK6(1)(2)	SC20M1TK6(1)(2)	1.17-2.08	–
		18-16	SM16M1TK6(1)(2)	SC16M1TK6(1)(2)	3.0	–
		18-16	SM16M11TK6(1)(2)	SC16M11TK6(1)(2)	2.0-3.0	–
		14	SM14M1TK6(1)(2)	SC14M1TK6(1)(2)	3.2	–
Коаксиальные контакты	Для коаксиального кабеля Раздельный монтаж	–	RMDXK10D28	RCDXK1D28	–	–
	Для коаксиального кабеля общий монтаж	–	RMDX60xxD28	RCDX60xxD28	–	–
	Для твинаксиального кабеля Раздельный монтаж	–	RMDXK10D28 + york090	RCDXK1D28 + york090	–	–
	Для твинаксиального кабеля общий монтаж	–	RMDX60xxD28	RCDX60xxD28	–	–

(1) – индекс покрытия указан для примера
(2) – индекс L для заказа единичных контактов. Пример: SM20ML1TK6
(3) – контакты с уплотнительными кольцами

Контактная схема 145. 5 стандартных контактов # 16

Соединители. Информация для заказа
Обжимные контакты поставляются по отдельному заказу
Контакты под винтовой крепеж проводов поставляются в комплекте с соединителями

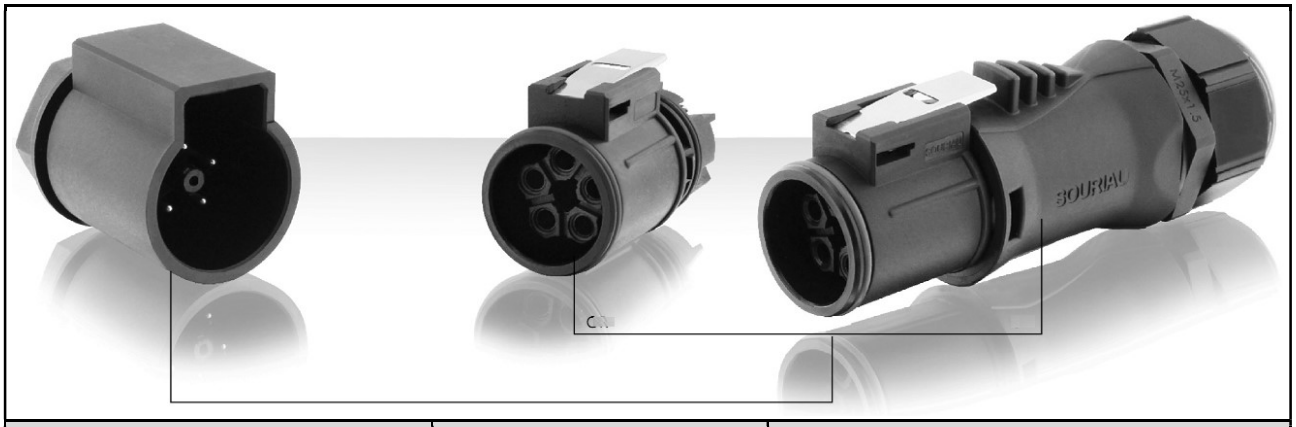

Тип контактов	Тип корпуса	Обозначения соединителей	
		со штыревым изолятором	с гнездовым изолятором
Обжимные контакты # 16, поставляются по отдельному заказу	Вилка с кожухом*	–	**UTL6JC145S**
	Вилка без кожуха	–	**UTL6145S**
	Розетка с контргайкой без кожуха	**UTL7145P**	–
	Кабельная розетка без кожуха	**UTL1145P**	–
Контакты под винтовой монтаж проводов поставляются в комплекте с соединителями	Вилка с кожухом*	–	**UTL6JC145SSCR**
	Вилка без кожуха	–	**UTL6145SSCR**

*** не рекомендуется снимать кожух после монтажа на соединитель. Компания SOURIAU не гарантирует уровень защищенности IP68 / IP69K после демонтажа кожуха.**

Обозначение кожуха для дополнительного заказа – **UTL14JC**

ВНИМАНИЕ! Компоновка изоляторов

- **штыревой изолятор: 5 стандартных штырей # 16**
- **гнездовой изолятор: 5 стандартных гнезд # 16**

Размеры. Соединители и сочлененные пары

Кабельная розетка - UTL1

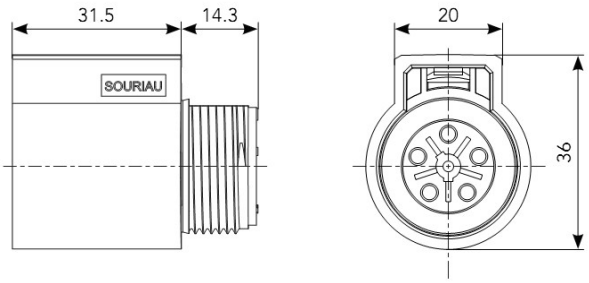

Розетка с контргайкой - UTL7

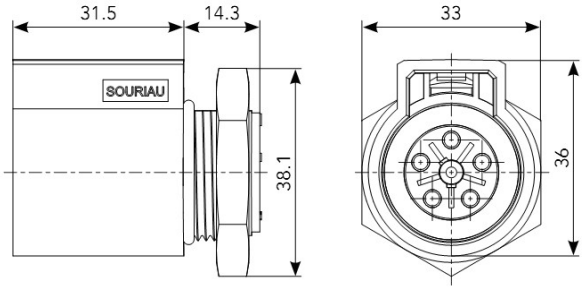

Вилка с контактами и кожухом

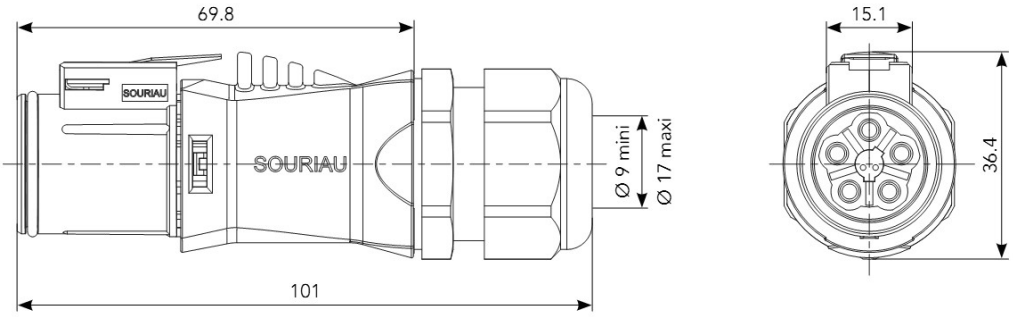

Вилка - UTL6

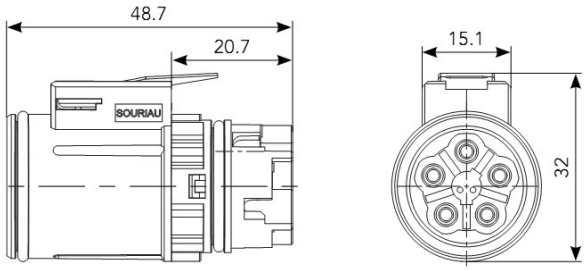

Установочные размеры для розетки UTL7

толщина приборной панели - 4.98 Max

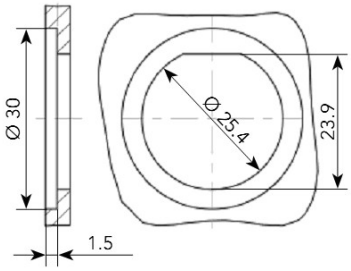

UTL1 or UTL7 + UTL6

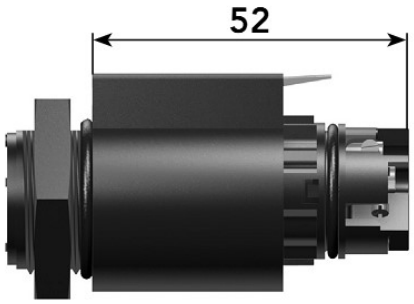

UTL1 or UTL7 + UTL6JC

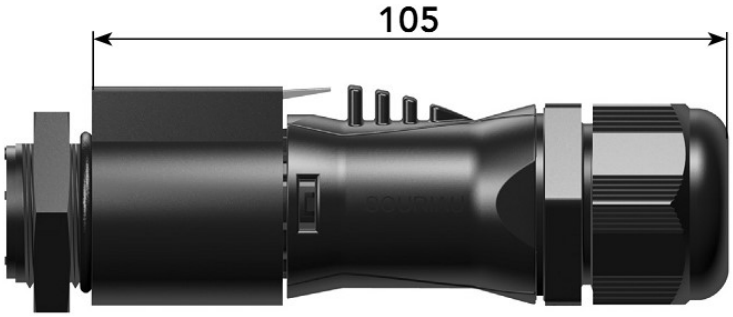

Монтажный инструмент для установки контактов # 16 – RTM205

Монтажный инструмент для извлечения контактов # 16 – RX2025GE1

Дополнительные аксессуары и инструменты

Обозначение контактов	Описание контактов	Обозначение обжимной насадки
RM/RC 28M1K(1)	Стандартные контакты TRIM-TRIO #16 Ø 1.6 мм	**S16RCM20**
RM/RC 24M9K(1)		**S16RCM20**
RM/RC 20M13K(1)		**S16RCM20**
RM/RC 20M12K(1)		**S16RCM20**
RM/RC 16M23K(1)		**S16RCM16**
RM/RC 14M30K(1)		**S16RCM14**
SM/SC 24ML1TK6(1)		**S16SCM20**
SM/SC 20ML1TK6(1)		**S16SCM20**
SM/SC 16ML1TK6(1)		**S16SCML1**
SM/SC 14ML1TK6(1)		**S16SCML1**
SM/SC 16ML11TK6(1)		**S16SCML11**
RMDXK10D28K	Коаксиальные контакты	**Полный комплект (клещи + матрицы) M10S-1J**
RCDXK1D28K		
RM/RC DX60xxD28K		
RM/RC DXK10D28 + york090		
RM/RC DX60xxD28		

(1) – индекс покрытия указан для примера

Контакты TRIM-TRIO # 16
Информация для заказа при контактной схеме 145

#16	Модификация контактов	Параметры проводов AWG	Обозначение		Ø провода Max	Ø по изоляции Max
			Штырь	Гнездо		
Обжимка	Точеные	30-28	RM28M1K(1)	RC28M1K(1)	0.55	1.00
		26-24	RM24M9K(1)	RC24M9K(1)	0.80	1.60
		22-20	RM20M13K(1)	RC20M13K(1)	1.15	1.80
		22-20	RM20M12K(1)	RC20M12K(1)	1.15	2.20
		20-16	RM16M23K(1)	RC16M23K(1)	1.80	3.20
		16-14	RM14M30K(1)	RC14M30K(1)	2.30	3.20
	Штампованные	26-24	SM24M1TK6(1)(2)	SC24M1TK6(1)(2)	–	0.90-1.60
		22-20	SM20M1TK6(1)(2)	SC20M1TK6(1)(2)	–	1.20-2.10
		18-16	SM16M1TK6(1)(2)	SC16M1TK6(1)(2)	–	3.20
		18-16	SM16M11TK6(1)(2)	SC16M11TK6(1)(2)	–	3.00
		14	SM14M1TK6(1)(2)	SC14M1TK6(1)(2)	–	3.20
Коаксиальные	Коаксиальный кабель для раздельной обжимки	–	RMDXK10D28	RCDXK1D28	–	–
	Коаксиальный кабель для монообжимки		RMDX60xxD28	RCDX60xxD28	–	–
	Твинаксиальный кабель для раздельной обжимки		RMDXK10D28 + york090	RCDXK1D28 + york090	–	–
	Твинаксиальный кабель для монообжимки		RMDX60xxD28	RCDX60xxD28	–	–

(1) – индекс покрытия контактов указан на стр. 36 – 38
(2) – индекс L для заказа единичных контактов. Пример: SM20ML1TK6

Контактная схема 102G1W3
2 стандартных контакта # 16 + 1 контакт заземления # 16 + 3 стандартных контакта # 20

Соединители. Информация для заказа
Обжимные контакты поставляются по отдельному заказу

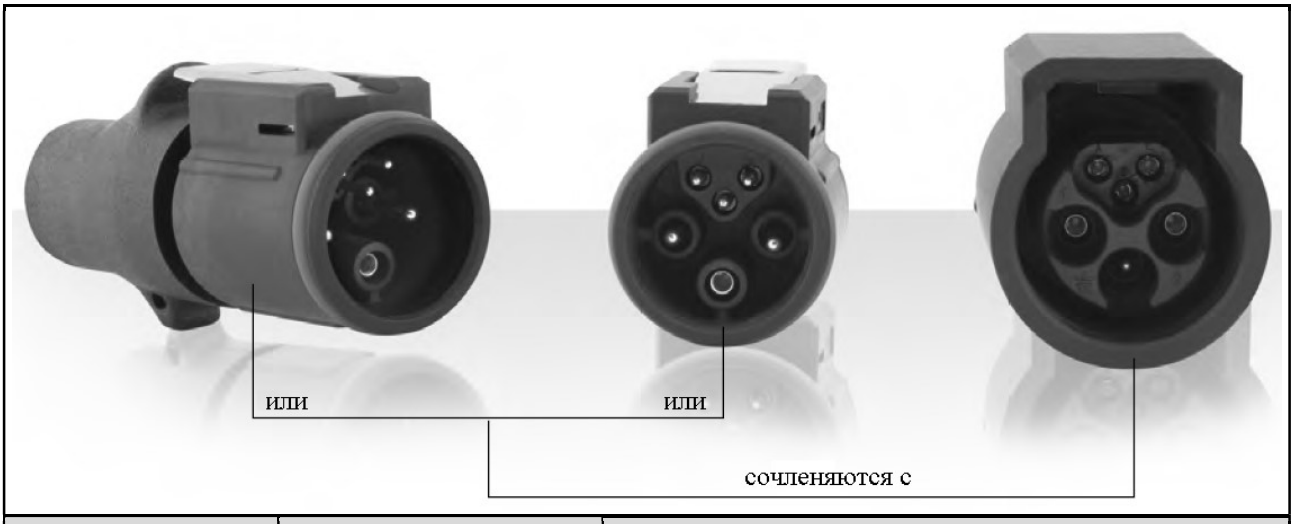

Тип контактов	Тип корпуса	Обозначения соединителей	
		со штыревым изолятором	с гнездовым изолятором
Обжимные контакты, поставляются по отдельному заказу	Вилка	UTL6102G1W3P	UTL6102G1W3S
	Розетка с контргайкой	UTL7102G1W3P	UTL7102G1W3S
	Кабельная розетка	UTL1102G1W3P	UTL1102G1W3S
Контакты поставляются в комплекте с соединителями	Вилка с системой нагрузочного сопротивления, 120 Ом	UTL6102G1W3PCDMX	UTL6102G1W3SCDMX
	Кабельная розетка с системой нагрузочного сопротивления, 120 Ом	UTL1102G1W3PCDMX	UTL1102G1W3SCDMX

ВНИМАНИЕ! Компоновка изоляторов

- **штыревой изолятор: 2 стандартных штыря # 16 + 1 гнездо заземления # 16 + 3 стандартных штыря # 20**
- **гнездовой изолятор: 2 стандартных гнезда # 16 + 1 штырь заземления # 16 + 3 стандартных гнезда # 20**

Комплекты с контактной схемой 102G1W3:
соединители + контакты + эластичные наконечники
Информация для заказа
Контакты поставляются в комплекте в соответствии с применяемыми проводами
Индекс покрытия контактов – только «S26» и «S31»

Комплекты со штыревыми изоляторами. Стандартные контакты

Тип корпуса	Параметры проводов		Обозначение комплекта	Описание комплекта
Вилка	AWG16	1.5 мм²	UTL6102G1W3P16AWG	3 штыревых контакта # 16 SM16ML1S31 + 2 гнездовых контакта # 16 SC16ML1S31 + 1 штыревой контакт # 20 SM20W3S26 + 3 штыревых контакта # 20 SM24W3S26 + 1 прямой эластичный наконечник
	AWG14	2.5 мм²	UTL6102G1W3P14AWG	3 штыревых контакта # 16 SM14ML1S31 + 2 гнездовых контакта # 16 SC14ML1S31 + 1 штыревой контакт # 20 SM20W3S26 + 3 штыревых контакта # 20 SM24W3S26 + 1 прямой эластичный наконечник
Кабельная розетка	AWG16	1.5 мм²	UTL1102G1W3P16AWG	3 штыревых контакта # 16 SM16ML1S31 + 2 гнездовых контакта # 16 SC16ML1S31 + 1 штыревой контакт # 20 SM20W3S26 + 3 штыревых контакта # 20 SM24W3S26 + 1 прямой эластичный наконечник
	AWG14	2.5 мм²	UTL1102G1W3P14AWG	3 штыревых контакта # 16 SM14ML1S31 + 2 гнездовых контакта # 16 SC14ML1S31 + 1 штыревой контакт # 20 SM20W3S26 + 3 штыревых контакта # 20 SM24W3S26 + 1 прямой эластичный наконечник
Розетка с контргайкой	AWG16	1.5 мм²	UTL7102G1W3P16AWG	3 штыревых контакта # 16 SM16ML1S31 + 2 гнездовых контакта # 16 SC16ML1S31 + 1 штыревой контакт # 20 SM20W3S26 + 3 штыревых контакта # 20 SM24W3S26
	AWG14	2.5 мм²	UTL7102G1W3P14AWG	3 штыревых контакта # 16 SM14ML1S31 + 2 гнездовых контакта # 16 SC14ML1S31 + 1 штыревой контакт # 20 SM20W3S26 + 3 штыревых контакта # 20 SM24W3S26

Комплекты с контактной схемой 102G1W3:
соединители + контакты + эластичные наконечники
Информация для заказа
Контакты поставляются в комплекте в соответствии с применяемыми проводами
Индекс покрытия контактов – только «S25» и «S31»

Комплекты с гнездовыми изоляторами. Стандартные контакты

Тип корпуса	Параметры проводов		Обозначение комплекта	Описание комплекта
Вилка	AWG16	1.5 мм²	UTL6102G1W3S16AWG	2 штыревых контакта # 16 SM16ML1S31 + 3 гнездовых контакта # 16 SC16ML1S31 + 3 гнездовых контакта # 20 SC20W3S25 + 1 гнездовой контакт # 20 SC24W3S25 + 1 прямой эластичный наконечник
	AWG14	2.5 мм²	UTL6102G1W3S14AWG	2 штыревых контакта # 16 SM14ML1S31 + 3 гнездовых контакта # 16 SC14ML1S31 + 3 гнездовых контакта # 20 SC20W3S25 + 1 гнездовой контакт # 20 SC24W3S25 + 1 прямой эластичный наконечник
Кабельная розетка	AWG16	1.5 мм²	UTL1102G1W3S16AWG	2 штыревых контакта # 16 SM16ML1S31 + 3 гнездовых контакта # 16 SC16ML1S31 + 3 гнездовых контакта # 20 SC20W3S25 + 1 гнездовой контакт # 20 SC24W3S25 + 1 прямой эластичный наконечник
	AWG14	2.5 мм²	UTL1102G1W3S14AWG	2 штыревых контакта # 16 SM14ML1S31 + 3 гнездовых контакта # 16 SC14ML1S31 + 3 гнездовых контакта # 20 SC20W3S25 + 1 гнездовой контакт # 20 SC24W3S25 + 1 прямой эластичный наконечник
Розетка с контргайкой	AWG16	1.5 мм²	UTL7102G1W3S16AWG	2 штыревых контакта # 16 SM16ML1S31 + 3 гнездовых контакта # 16 SC16ML1S31 + 3 гнездовых контакта # 20 SC20W3S25 + 1 гнездовой контакт # 20 SC24W3S25
	AWG14	2.5 мм²	UTL7102G1W3S14AWG	2 штыревых контакта # 16 SM14ML1S31 + 3 гнездовых контакта # 16 SC14ML1S31 + 3 гнездовых контакта # 20 SC20W3S25 + 1 гнездовой контакт # 20 SC24W3S25

Размеры

Кабельная розетка, тип UTL1

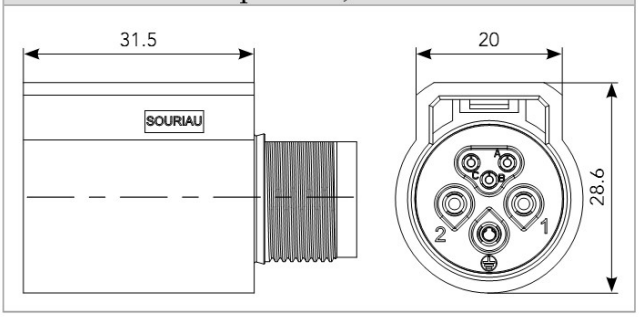

Вилка, тип UTL6

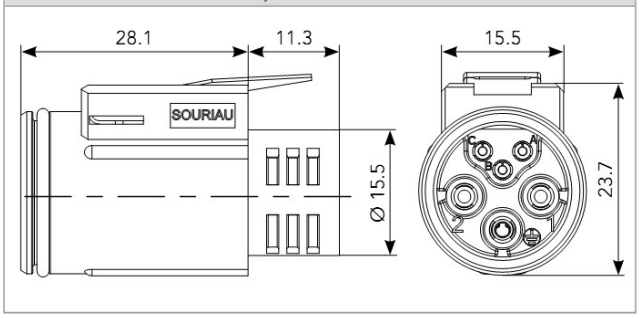

Розетка с контргайкой, тип UTL7

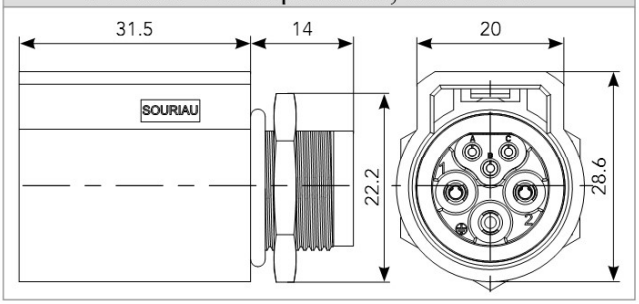

Вилка с нагрузочным сопротивлением

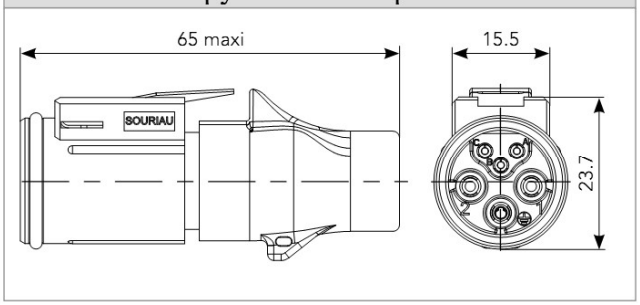

Кабельная розетка с нагрузочным сопротивлением

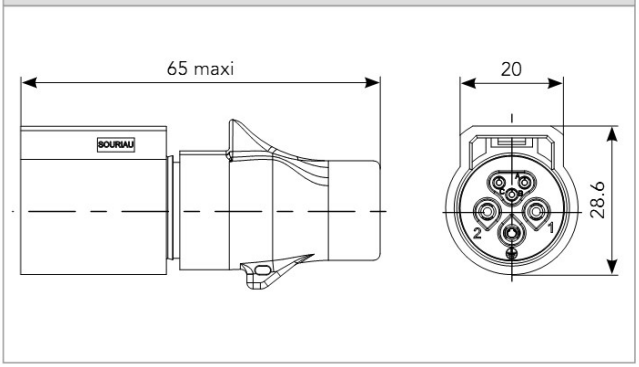

Установочные размеры для розетки, тип UTL7

ВНИМАНИЕ! Компоновка изоляторов

- **штыревой изолятор: 2 стандартных штыря # 16 + 1 гнездо заземления # 16 + 3 стандартных штыря # 20**
- **гнездовой изолятор: 2 стандартных гнезда # 16 + 1 штырь заземления # 16 + 3 стандартных гнезда # 20**

Монтажный инструмент для установки контактов # 16 – RTM205

Монтажный инструмент для извлечения контактов:

- **для контактов # 20 – RX20D44**
- **для контактов # 16 – RX2025GE1**

Размеры. Соединители и сочлененные пары

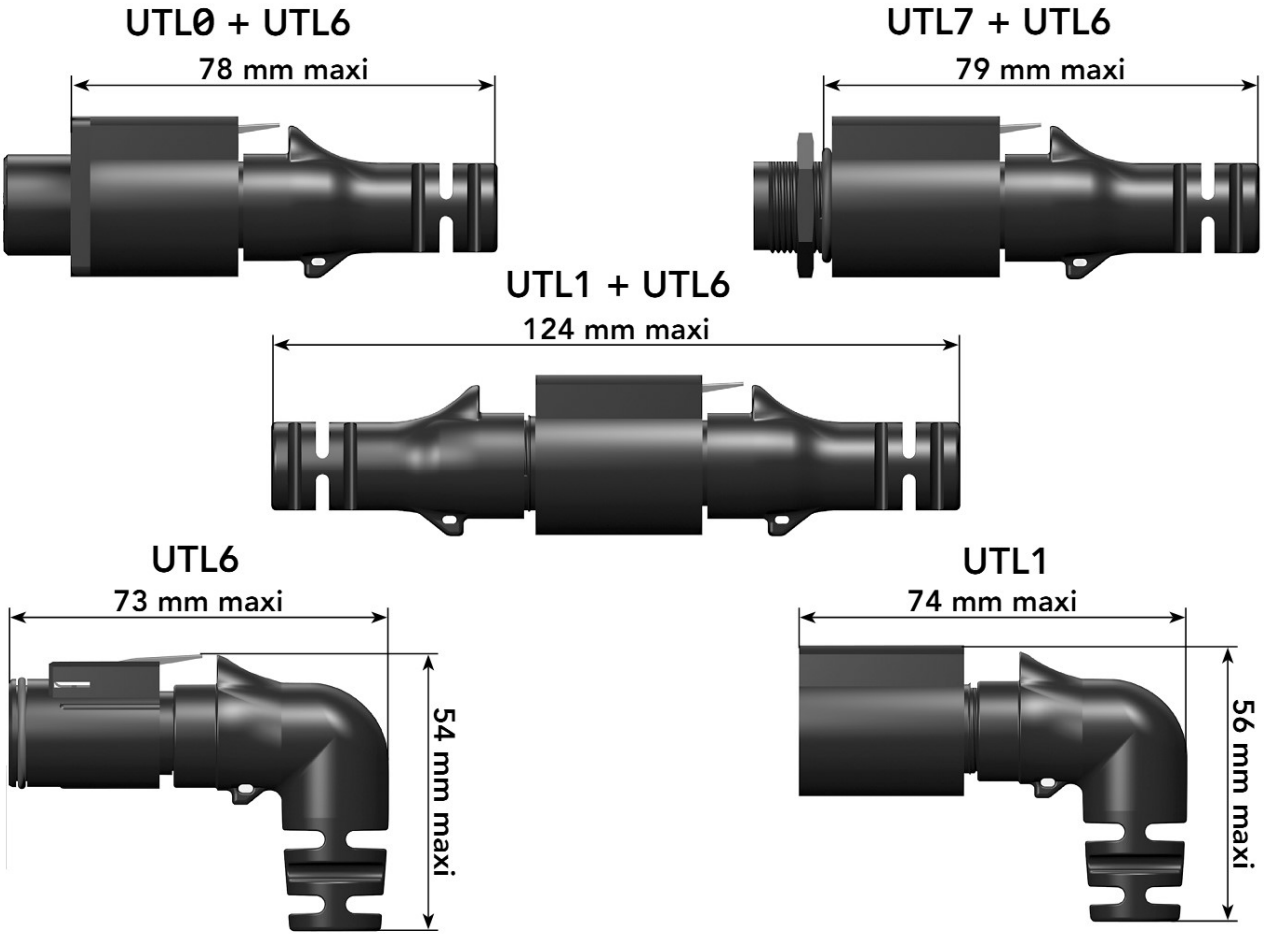

Дополнительные аксессуары и инструменты
для соединителей с контактной схемой 102G1W3

Заглушка для вилки IP67	Заглушка для розетки IP67	Комплект инструментов
UTL610DCG	**UTL10DCG**	**SWSFILLERPLUG**

Заглушка для вилки IP68/IP69K	Заглушка для розетки IP68/IP69K	Ручные клещи
UTL102G1W3PDCG68	**UTL102G1W3SDCG68**	**SHANDLES**

Обозначение обжимного контакта	Калибр контактов	Обозначение насадок
RM/RC 24W3K(1)	Сигнальный контакт #20	**S20RCM***
RM/RC 20W3K(1)		**S20RCM***
RM/RC 18W3K(1)		**S20RCM***
SM/SC 24WL3(1)(2)		**S20SCM20***
SM/SC 20WL3(1)(2)		**S20SCM20***
RM/RC 28M1K(1)	Сигнальный контакт #16	**S16RCM20***
RM/RC 24M9K(1)		**S16RCM20***
RM/RC 20M13K(1)		**S16RCM20***
RM/RC 20M12K(1)		**S16RCM20***
RM/RC 16M23K(1)		**S16RCM16***
RM/RC 14M30K(1)		**S16RCM14***
SM/SC 24ML1TK6(1)		**S16SCM20***
SM/SC 20ML1TK6(1)		**S16SCM20***
SM/SC 16ML1TK6(1)		**S16SCML1***
SM/SC 14ML1TK6(1)		**S16SCML1***
SM/SC 16ML11TK6(1)		**S16SCML11***
SM/SC 16M25K		**S16RCM1625***
RMDXK10D28K	Коаксиальный контакт #16	**Полный комплект (клещи, матрицы) M10S1J**
RCDXK1D28K		
RM/RC DX60xxD28K		
RM/RC DXK10D28 + york090		
RM/RC DX60xxD28		

(1) – индекс покрытия контактов указан на стр. 36 – 38
* – насадки применяются с клещами **SHANDLES**

Контакты TRIM-TRIO # 16 и # 20.
Информация для заказа при контактной схеме 102G1W3

#16	Модификация контактов	Параметры проводов AWG	Обозначение		Ø провода Max	Ø по изоляции Max
			Штырь	Гнездо		
Обжимка	Точеные	30-28	RM28M1K(1)	RC28M1K(1)	0.55	1.00
		26-24	RM24M9K(1)	RC24M9K(1)	0.80	1.60
		22-20	RM20M13K(1)	RC20M13K(1)	1.15	1.80
		22-20	RM20M12K(1)	RC20M12K(1)	1.15	2.20
		20-16	RM16M23K(1)	RC16M23K(1)	1.80	3.20
		16-14	RM14M30K(1)	RC14M30K(1)	2.30	3.20
	Штампованные	26-24	SM24M1TK6(1)(2)	SC24M1TK6(1)(2)	–	0.90-1.60
		22-20	SM20M1TK6(1)(2)	SC20M1TK6(1)(2)	–	1.20-2.10
		18-16	SM16M1TK6(1)(2)	SC16M1TK6(1)(2)	–	3.20
		18-16	SM16M11TK6(1)(2)	SC16M11TK6(1)(2)	–	3.00
		14	SM14M1TK6(1)(2)	SC14M1TK6(1)(2)	–	3.20
Коаксиальные	Коаксиальный кабель для раздельной обжимки	–	RMDXK10D28	RCDXK1D28	–	–
	Коаксиальный кабель для монообжимки		RMDX60xxD28	RCDX60xxD28	–	–
	Твинаксиальный кабель для раздельной обжимки		RMDXK10D28 + york090	RCDXK1D28 + york090	–	–
	Твинаксиальный кабель для монообжимки		RMDX60xxD28	RCDX60xxD28	–	–

#20	Модификация контактов	Параметры проводов AWG	Обозначение		Ø провода Max	Ø по изоляции Max
			Штырь	Гнездо		
Обжимка	Точеные	26-24	RM24W3K	RC24W3K	0.80	1.60
		22-20	RM20W3K	RC20W3K	1.15	1.60
		20-18	RM18W3K	RC18W3K	1.30	2.10
	Штампованные	26-24	SM24W3TK6(1)(2)	SC24W3TK6(1)(2)	–	0.90-1.60
		26-24	SM24W3S26(1)(2)	SC24W3S25(1)(2)	–	0.90-1.60
		22-20	SM20W3TK6(1)(2)	SC20W3TK6(1)(2)	–	1.20-2.10
		22-20	SM20W3S26(1)(2)	SC20W3S25(1)(2)	–	1.20-2.10

(1) – индекс покрытия указан для примера
(2) – индекс L для заказа единичных контактов. Пример: SM20ML1TK6

ВНИМАНИЕ! Компоновка изоляторов

- **штыревой изолятор: 2 стандартных штыря # 16 + 1 гнездо заземления # 16 + 3 стандартных штыря # 20**
- **гнездовой изолятор: 2 стандартных гнезда # 16 + 1 штырь заземления # 16 + 3 стандартных гнезда # 20**

Контактная схема 122G1W5, 2 стандартных контакта # 16 + 1 контакт заземления # 16 + 5 стандартных контактов # 20

Соединители. Информация для заказа
Обжимные контакты поставляются по отдельному заказу

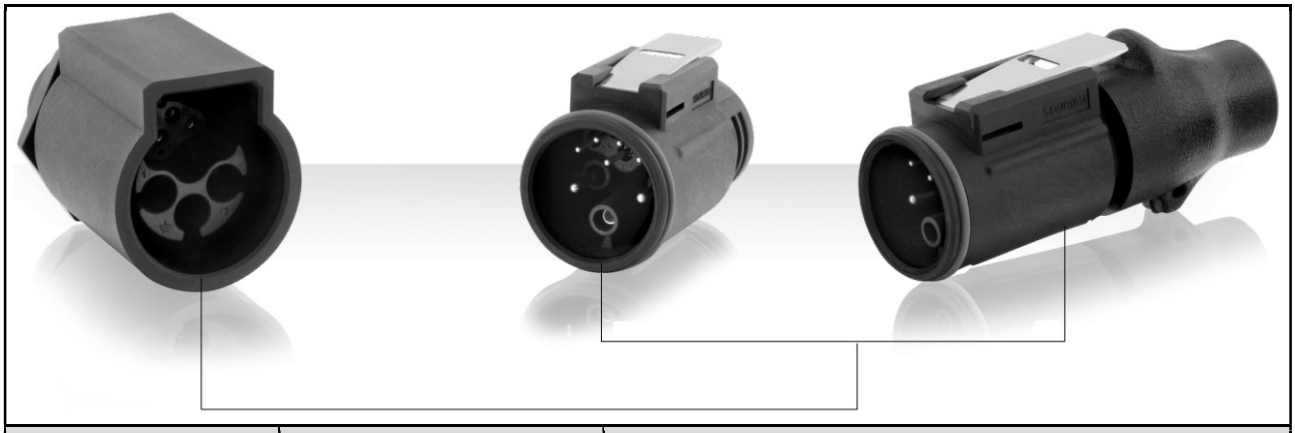

Тип контактов	Тип корпуса	Обозначения соединителей	
		со штыревым изолятором	с гнездовым изолятором
Обжимные контакты, поставляются по отдельному заказу	Вилка	UTL6122G1W5P	UTL6122G1W5S
	Розетка с контргайкой	UTL7122G1W5P	UTL7122G1W5S
	Кабельная розетка	UTL1122G1W5P	UTL1122G1W5S
Контакты поставляются в комплекте с соединителями	Вилка с системой нагрузочного сопротивления, 120 Ом	UTL6122G1W5PCDMX	UTL6122G1W5SCDMX
	Кабельная розетка с системой нагрузочного сопротивления, 120 Ом	UTL1122G1W5PCDMX	UTL1122G1W5SCDMX

Компоновка изоляторов

- **штыревой изолятор: 2 стандартных штыря # 16 + 1 гнездо заземления # 16 + 5 стандартных штырей # 20**
- **гнездовой изолятор: 2 стандартных гнезда # 16 + 1 штырь заземления # 16 + 5 стандартных гнезд # 20**

Комплекты с контактной схемой 122G1W5:
соединители + контакты + эластичные наконечники
Информация для заказа
Контакты поставляются в комплекте в соответствии с применяемыми проводами
Индекс покрытия контактов – только «S26» и «S31»

Комплекты со штыревыми изоляторами. Стандартные контакты

Тип корпуса	Параметры проводов		Обозначение комплекта	Описание комплекта
Вилка	AWG16	1.5 мм²	**UTL6122G1W5P16AWG**	2 контакта # 20 SM20WL3S26 + 5 контактов # 20 SM24WL3S26 + 3 контакта # 16 SM16ML1S31 + 2 контакта # 16 SC16ML1S31 + 1 прямой эластичный наконечник
	AWG14	2.5 мм²	**UTL6122G1W5P14AWG**	2 контакта # 20 SM20WL3S26 + 5 контактов # 20 SM24WL3S26 + 3 контакта # 16 SM14ML1S31 + 2 контакта # 16 SC14ML1S31 + 1 прямой эластичный наконечник
Кабельная розетка	AWG16	1.5 мм²	**UTL1122G1W5P16AWG**	2 контакта # 20 SM20WL3S26 + 5 контактов # 20 SM24WL3S26 + 3 контакта # 16 SM16ML1S31 + 2 контакта # 16 SC16ML1S31 + 1 прямой эластичный наконечник
	AWG14	2.5 мм²	**UTL1122G1W5P14AWG**	2 контакта # 20 SM20WL3S26 + 5 контактов # 20 SM24WL3S26 + 3 контакта # 16 SM14ML1S31 + 2 контакта # 16 SC14ML1S31 + 1 прямой эластичный наконечник
Розетка с контргайкой	AWG16	1.5 мм²	**UTL7122G1W5P16AWG**	2 контакта # 20 SM20WL3S26 + 5 контактов # 20 SM24WL3S26 + 3 контакта # 16 SM16ML1S31 + 2 контакта # 16 SC16ML1S31
	AWG14	2.5 мм²	**UTL7122G1W5P14AWG**	2 контакта # 20 SM20WL3S26 + 5 контактов # 20 SM24WL3S26 + 3 контакта # 16 SM14ML1S31 + 2 контакта # 16 SC14ML1S31
Розетка с квадратным фланцем	AWG16	1.5 мм²	**UTL0122G1W5P16AWG**	2 контакта # 20 SM20WL3S26 + 5 контактов # 20 SM24WL3S26 + 3 контакта # 16 SM16ML1S31 + 2 контакта # 16 SC16ML1S31
	AWG14	2.5 мм²	**UTL0122G1W5P14AWG**	2 контакта # 20 SM20WL3S26 + 5 контактов # 20 SM24WL3S26 + 3 контакта # 16 SM14ML1S31 + 2 контакта # 16 SC14ML1S31

Комплекты с контактной схемой 122G1W5:
соединители + контакты + эластичные наконечники
Информация для заказа
Контакты поставляются в комплекте в соответствии с применяемыми проводами
Индекс покрытия контактов – только «S25» и «S31»

Комплекты с гнездовыми изоляторами. Стандартные контакты

Тип корпуса	Параметры проводов		Обозначение комплекта	Описание комплекта
Вилка	AWG16	1.5 мм²	**UTL6122G1W5S16AWG**	2 контакта # 20 SC20WL3S25 + 5 контактов # 20 SC24WL3S25 + 3 контакта # 16 SC16ML1S31 + 2 контакта # 16 SM16ML1S31 + 1 прямой эластичный наконечник
	AWG14	2.5 мм²	**UTL6122G1W5S14AWG**	2 контакта # 20 SC20WL3S25 + 5 контактов # 20 SC24WL3S25 + 3 контакта # 16 SC14ML1S31 + 2 контакта # 16 SM14ML1S31 + 1 прямой эластичный наконечник
Кабельная розетка	AWG16	1.5 мм²	**UTL1122G1W5S16AWG**	2 контакта # 20 SC20WL3S25 + 5 контактов # 20 SC24WL3S25 + 3 контакта # 16 SC16ML1S31 + 2 контакта # 16 SM16ML1S31 + 1 прямой эластичный наконечник
	AWG14	2.5 мм²	**UTL1122G1W5S14AWG**	2 контакта # 20 SC20WL3S25 + 5 контактов # 20 SC24WL3S25 + 3 контакта # 16 SC14ML1S31 + 2 контакта # 16 SM14ML1S31 + 1 прямой эластичный наконечник
Розетка с контргайкой	AWG16	1.5 мм²	**UTL7122G1W5S16AWG**	2 контакта # 20 SC20WL3S25 + 5 контактов # 20 SC24WL3S25 + 3 контакта # 16 SC16ML1S31 + 2 контакта # 16 SM16ML1S31
	AWG14	2.5 мм²	**UTL7122G1W5S14AWG**	2 контакта # 20 SC20WL3S25 + 5 контактов # 20 SC24WL3S25 + 3 контакта # 16 SC14ML1S31 + 2 контакта # 16 SM14ML1S31
Розетка с квадратным фланцем	AWG16	1.5 мм²	**UTL0122G1W5S16AWG**	2 контакта # 20 SC20WL3S25 + 5 контактов # 20 SC24WL3S25 + 3 контакта # 16 SC16ML1S31 + 2 контакта # 16 SM16ML1S31
	AWG14	2.5 мм²	**UTL0122G1W5S14AWG**	2 контакта # 20 SC20WL3S25 + 5 контактов # 20 SC24WL3S25 + 3 контакта # 16 SC14ML1S31 + 2 контакта # 16 SM14ML1S31

Размеры. Соединители и сочлененные пары

Кабельная розетка, тип UTL1

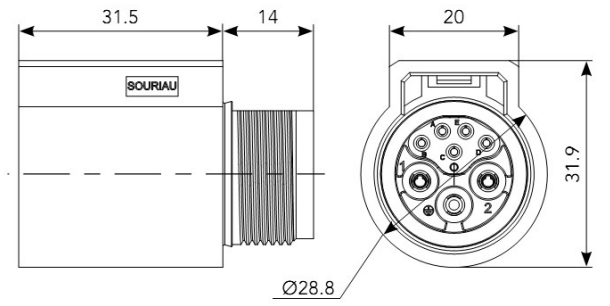

Вилка, тип UTL6

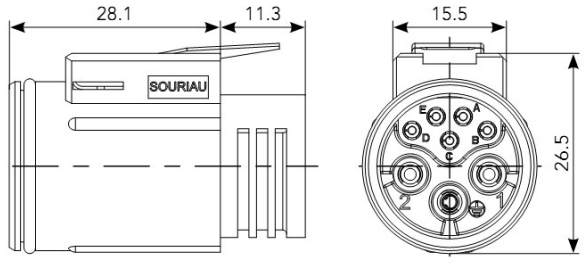

Розетка с контргайкой, тип UTL7

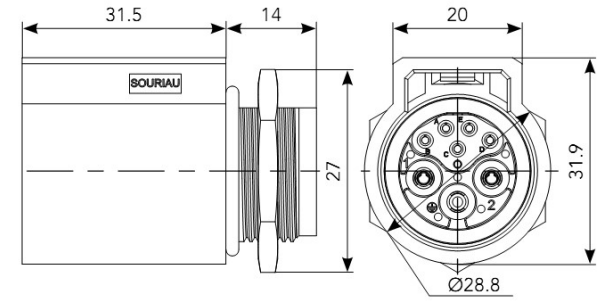

Вилка с нагрузочным сопротивлением

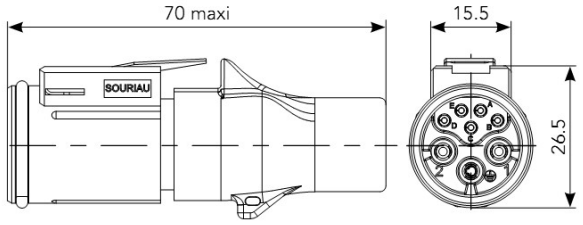

Кабельная розетка с нагрузочным сопротивлением

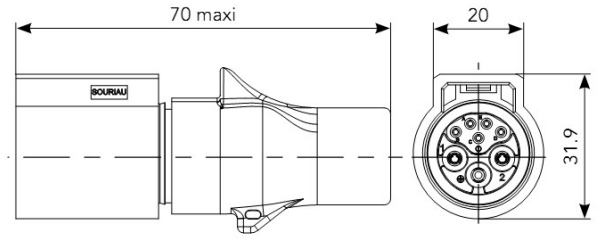

Установочные размеры для розетки, тип UTL7

толщина приборной панели - 4.98 Max

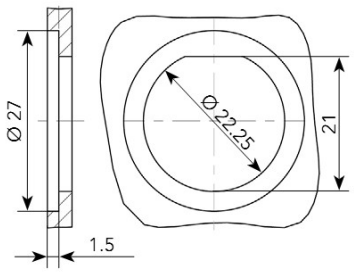

UTL7 + UTL6

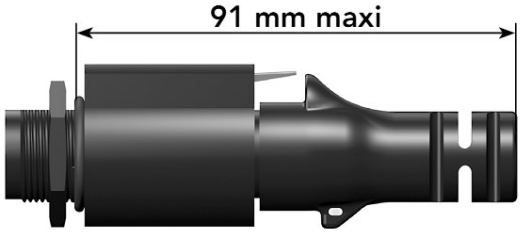

UTL1 + UTL6

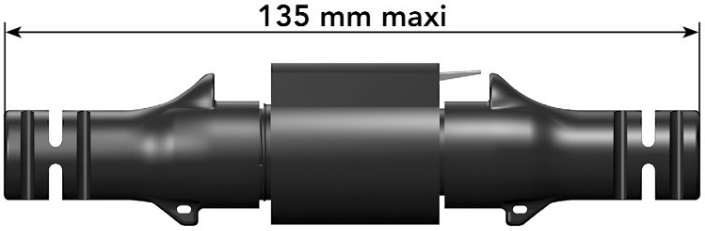

Дополнительные аксессуары и инструменты
для соединителей с контактной схемой 122G1W5

Заглушка для вилки IP67	Заглушка для розетки IP67	Ручные клещи
UTL612DCG	**UTL12DCG**	**SHANDLES**

Монтажный инструмент для установки контактов # 16 – RTM205

Монтажный инструмент для извлечения контактов:
- **для контактов # 20 – RX20D44**
- **для контактов # 16 – RX2025GE1**

Обозначение обжимного контакта	Калибр контактов	Обозначение насадок
RM/RC 24W3K(1)	Сигнальный контакт #20	**S20RCM***
RM/RC 20W3K(1)		**S20RCM***
RM/RC 18W3K(1)		**S20RCM***
SM/SC 24WL3(1)(2)		**S20SCM20***
SM/SC 20WL3(1)(2)		**S20SCM20***
RM/RC 28M1K(1)	Сигнальный контакт #16	**S16RCM20***
RM/RC 24M9K(1)		**S16RCM20***
RM/RC 20M13K(1)		**S16RCM20***
RM/RC 20M12K(1)		**S16RCM20***
RM/RC 16M23K(1)		**S16RCM16***
RM/RC 14M30K(1)		**S16RCM14***
SM/SC 24ML1TK6(1)		**S16SCM20***
SM/SC 20ML1TK6(1)		**S16SCM20***
SM/SC 16ML1TK6(1)		**S16SCML1***
SM/SC 14ML1TK6(1)		**S16SCML1***
SM/SC 16ML11TK6(1)		**S16SCML11***
SM/SC 16M25K		**S16RCM1625***
RMDXK10D28K	Коаксиальный контакт #16	**Полный комплект (клещи, матрицы) M10S1J**
RCDXK1D28K		
RM/RC DX60xxD28K		
RM/RC DXK10D28 + york090		
RM/RC DX60xxD28		

(1) – индекс покрытия контактов указан на стр. 36 – 38
* – насадки применяются с клещами **SHANDLES**

Контакты TRIM-TRIO # 16 и # 20.
Информация для заказа при контактной схеме 122G1W5

#16	Модификация контактов	Параметры проводов AWG	Обозначение		Ø провода Max	Ø по изоляции Max
			Штырь	Гнездо		
Обжимка	Точеные	30-28	RM28M1K(1)	RC28M1K(1)	0.55	1.00
		26-24	RM24M9K(1)	RC24M9K(1)	0.80	1.60
		22-20	RM20M13K(1)	RC20M13K(1)	1.15	1.80
		22-20	RM20M12K(1)	RC20M12K(1)	1.15	2.20
		20-16	RM16M23K(1)	RC16M23K(1)	1.80	3.20
		16-14	RM14M30K(1)	RC14M30K(1)	2.30	3.20
	Штампованные	26-24	SM24M1TK6(1)(2)	SC24M1TK6(1)(2)	–	0.90-1.60
		22-20	SM20M1TK6(1)(2)	SC20M1TK6(1)(2)	–	1.20-2.10
		18-16	SM16M1TK6(1)(2)	SC16M1TK6(1)(2)	–	3.20
		18-16	SM16M11TK6(1)(2)	SC16M11TK6(1)(2)	–	3.00
		14	SM14M1TK6(1)(2)	SC14M1TK6(1)(2)	–	3.20
Коаксиальные	Коаксиальный кабель для раздельной обжимки	–	RMDXK10D28	RCDXK1D28	–	–
	Коаксиальный кабель для монообжимки		RMDX60xxD28	RCDX60xxD28	–	–
	Твинаксиальный кабель для раздельной обжимки		RMDXK10D28 + york090	RCDXK1D28 + york090	–	–
	Твинаксиальный кабель для монообжимки		RMDX60xxD28	RCDX60xxD28	–	–

#20	Модификация контактов	Параметры проводов AWG	Обозначение		Ø провода Max	Ø по изоляции Max
			Штырь	Гнездо		
Обжимка	Точеные	26-24	RM24W3K	RC24W3K	0.80	1.60
		22-20	RM20W3K	RC20W3K	1.15	1.60
		20-18	RM18W3K	RC18W3K	1.30	2.10
	Штампованные	26-24	SM24W3TK6(1)(2)	SC24W3TK6(1)(2)	–	0.90-1.60
		26-24	SM24W3S26(1)(2)	SC24W3S25(1)(2)	–	0.90-1.60
		22-20	SM20W3TK6(1)(2)	SC20W3TK6(1)(2)	–	1.20-2.10
		22-20	SM20W3S26(1)(2)	SC20W3S25(1)(2)	–	1.20-2.10

(1) – индекс покрытия указан для примера
(2) – индекс L для заказа единичных контактов. Пример: SM20ML1TK6

Компоновка изоляторов

- **штыревой изолятор: 2 стандартных штыря # 16 + 1 гнездо заземления # 16 + 5 стандартных штырей # 20**
- **гнездовой изолятор: 2 стандартных гнезда # 16 + 1 штырь заземления # 16 + 5 стандартных гнезд # 20**

ТауРос Техника

Кабельные сборки

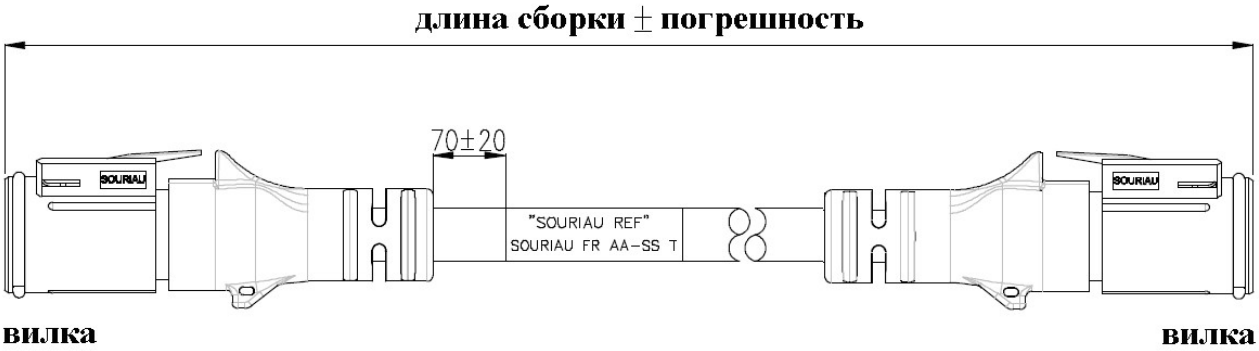

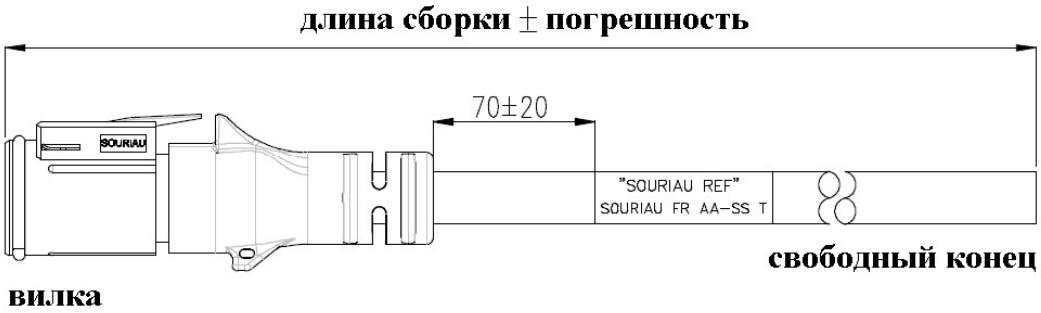

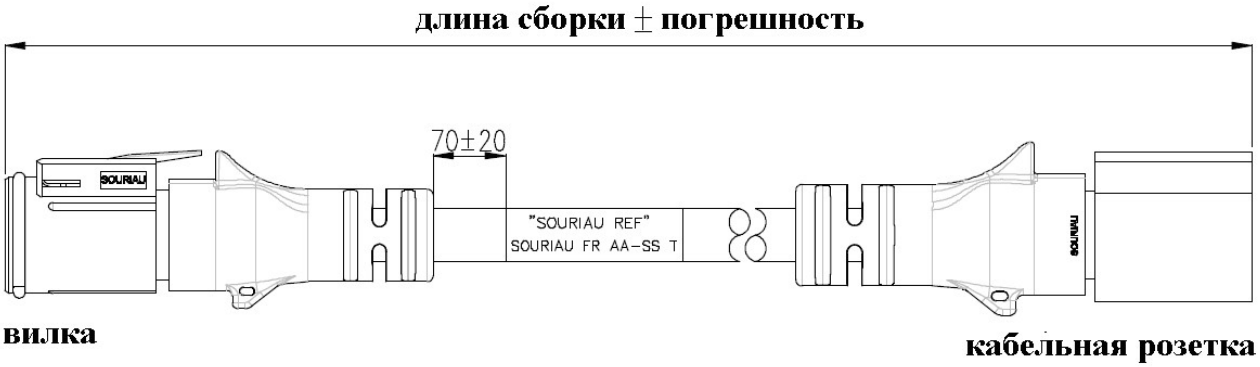

Рабочий диапазон температур
Кабельная сборка с контактной схемой 103G1 – от -25°C до +60°C
Кабельная сборка с контактной схемой 102G1W3 – от -30°C до +70°C
Номинальное напряжение (U0/U) – 450/750 В

Длина сборок:
- при длине более 1 м – кратно 1 м
- при длине до 1 м – в см

Погрешность длины сборки:
- при длине до 2 м – 20 мм
- при длине от 2 м – 1 % от длины

Изоляция – черная резина, тип EM2

Таблица формирования обозначений. Для европейского рынка

Базовая серия	**HAUTL**	**1**	**3G1**	**PS**	**S**	**7**	**M**
Индекс компоновки сборки: 1 – кабельная розетка + свободный конец 6 – вилка + свободный конец 8 – вилка + вилка (требуется консультация) 9 – вилка + кабельная розетка (требуется консультация)							
Индекс контактной схемы: 3G1 – контактная схема 103G1 2G1W3 – контактная схема 102G1W3 2G1W5 – контактная схема 122G1W5							
Тип контактов: P или S – штыревой, для сборок, тип 1 и 6 PS – для сборок, тип 9, штыревой – вилка, гнездовой – розетка, или гнездовой – вилка, штыревой – розетка, для сборок, тип 8, штыревой – вилка, гнездовой – вилка (требуется консультация) SP – для сборок, тип 9, гнездовой – вилка, штыревой – розетка, или штыревой – вилка, гнездовой – розетка (требуется консультация)							
S – прямые модификации корпусов (для всех контактных схем) R – угловые модификации корпусов **(кроме контактной схемы 122G1W5)**							
Индекс длины сборки: при длине более 1 м – кратно 1 м (требуется консультация) при длине до 1 м – в см (требуется консультация)							
Единица измерения: M – метры, при длине более 1 м CM – сантиметры, при длине до 1 м (требуется консультация)							

(декларативная информация)

Кабельные сборки с одним соединителем с контактной схемой 103G1
Для европейского рынка

Характеристики

Рабочий диапазон температур – от -25° до +60°C
Защищенность – IP68
Сечение проводников – 2.5 мм²

2 варианта фиксированной длины. По другим длинам требуется консультация.

Тип корпуса	Описание кабельной сборки		Длина	
	Тип изолятора	Тип кожухов	1 м	2 м
Кабельная розетка	штыревой	прямой	HAUTL13G1PS1M	HAUTL13G1PS2M
	штыревой	угловой	HAUTL13G1PR1M	HAUTL13G1PR2M
	гнездовой	прямой	HAUTL13G1SS1M	HAUTL13G1SS2M
	гнездовой	угловой	HAUTL13G1SR1M	HAUTL13G1SR2M
Вилка	штыревой	прямой	HAUTL63G1PS1M	HAUTL63G1PS2M
	штыревой	угловой	HAUTL63G1PR1M	HAUTL63G1PR2M
	гнездовой	прямой	HAUTL63G1SS1M	HAUTL63G1SS2M
	гнездовой	угловой	HAUTL63G1SR1M	HAUTL63G1SR2M

Кабельные сборки с одним соединителем с контактной схемой 122G1W5
Для европейского рынка

Характеристики

Рабочий диапазон температур – от -25° до +60°C
Защищенность – IP68
Сечение проводников (цепи питания + сигнальные цепи) – 3 x 1.5 мм² + 5 x 0.22 мм²

2 варианта фиксированной длины. По другим длинам требуется консультация.

Тип корпуса	Описание кабельной сборки		Длина	
	Тип изолятора	Тип кожухов	1 м	2 м
Кабельная розетка	штыревой	прямой	HAUTL12G1W5PS1M	HAUTL12G1W5SS2M
	гнездовой	прямой	HAUTL62G1W5PS1M	HAUTL62G1W5SS2M
Вилка	штыревой	прямой	HAUTL12G1W5PS1M	HAUTL12G1W5SS2M
	гнездовой	прямой	HAUTL62G1W5PS1M	HAUTL62G1W5SS2M

Кабельные сборки с одним соединителем с контактной схемой 102G1W3
Для европейского рынка

Сечение проводников (цепи питания + сигнальные цепи) – **3 x 1.5 мм² + 2 x 0.22 мм²**

2 варианта фиксированной длины. По другим длинам требуется консультация.

Тип корпуса	Описание кабельной сборки		Длина	
	Тип изолятора	Тип кожухов	1 м	2 м
Кабельная розетка	штыревой	прямой	HAUTL12G1W3PS1M	HAUTL12G1W3PS2M
	штыревой	угловой	HAUTL12G1W3PR1M	HAUTL12G1W3PR2M
	гнездовой	прямой	HAUTL12G1W3SS1M	HAUTL12G1W3SS2M
	гнездовой	угловой	HAUTL12G1W3SR1M	HAUTL12G1W3SR2M
Вилка	штыревой	прямой	HAUTL62G1W3PS1M	HAUTL62G1W3PS2M
	штыревой	угловой	HAUTL62G1W3PR1M	HAUTL62G1W3PR2M
	гнездовой	прямой	HAUTL62G1W3SS1M	HAUTL62G1W3SS2M
	гнездовой	угловой	HAUTL62G1W3SR1M	HAUTL62G1W3SR2M

Сечение проводников (цепи питания + сигнальные цепи) – **3 x 2.5 мм² + 2 x 0.22 мм²**

2 варианта фиксированной длины. По другим длинам требуется консультация.

Тип корпуса	Описание кабельной сборки		Длина	
	Тип изолятора	Тип кожухов	1 м	2 м
Кабельная розетка	штыревой	прямой	HAUTL12G1W3PS1MB	HAUTL12G1W3PS2MB
	штыревой	угловой	HAUTL12G1W3PR1MB	HAUTL12G1W3PR2MB
	гнездовой	прямой	HAUTL12G1W3SS1MB	HAUTL12G1W3SS2MB
	гнездовой	угловой	HAUTL12G1W3SR1MB	HAUTL12G1W3SR2MB
Вилка	штыревой	прямой	HAUTL62G1W3PS1MB	HAUTL62G1W3PS2MB
	штыревой	угловой	HAUTL62G1W3PR1MB	HAUTL62G1W3PR2MB
	гнездовой	прямой	HAUTL62G1W3SS1MB	HAUTL62G1W3SS2MB
	гнездовой	угловой	HAUTL62G1W3SR1MB	HAUTL62G1W3SR2MB

Кабельные сборки с контактной схемой 103G1. Для американского рынка

3 варианта фиксированной длины. По другим длинам требуется консультация.

Длина сборки 0.91 м		
Применяемые провода	**Описание кабельной сборки**	**Обозначение**
14 AWG	штыревая вилка + гнездовая вилка	**UTLMKT63G1PS3FT**
16 AWG	штыревая вилка + гнездовая вилка	**UTLMK63G1PS03FT00**
18 AWG	штыревая вилка + гнездовая вилка	**UTLMK63G1PS03FT01**
14 AWG	гнездовая вилка + свободный конец	**UTLMKT63G1S3FT**
16 AWG	гнездовая вилка + свободный конец	**UTLMK63G1S03FT00**
18 AWG	гнездовая вилка + свободный конец	**UTLMK63G1S03FT01**
14 AWG	штыревая вилка + свободный конец	**UTLMKT63G1P3FT**
16 AWG	штыревая вилка + свободный конец	**UTLMK63G1P03FT00**
18 AWG	штыревая вилка + свободный конец	**UTLMK63G1P03FT01**
14 AWG	штыревая вилка + гнездовая кабельная розетка	**UTLMKT613G1SP3FT**
16 AWG	штыревая вилка + гнездовая кабельная розетка	**UTLMK613G1PS03FT00**
18 AWG	штыревая вилка + гнездовая кабельная розетка	**UTLMK613G1PS03FT01**
Длина сборки 1.82 м		
Применяемые провода	**Описание кабельной сборки**	**Обозначение**
14 AWG	штыревая вилка + гнездовая вилка	**UTLMKT63G1PS6FT**
16 AWG	штыревая вилка + гнездовая вилка	**UTLMK63G1PS06FT00**
18 AWG	штыревая вилка + гнездовая вилка	**UTLMK63G1PS06FT01**
14 AWG	гнездовая вилка + свободный конец	**UTLMKT63G1S6FT**
16 AWG	гнездовая вилка + свободный конец	**UTLMK63G1S06FT00**
18 AWG	гнездовая вилка + свободный конец	**UTLMK63G1S06FT01**
14 AWG	штыревая вилка + свободный конец	**UTLMKT63G1P6FT**
16 AWG	штыревая вилка + свободный конец	**UTLMK63G1P06FT00**
18 AWG	штыревая вилка + свободный конец	**UTLMK63G1P06FT01**
14 AWG	штыревая вилка + гнездовая кабельная розетка	**UTLMKT613G1SP6FT**
16 AWG	штыревая вилка + гнездовая кабельная розетка	**UTLMK613G1PS06FT00**
18 AWG	штыревая вилка + гнездовая кабельная розетка	**UTLMK613G1PS06FT01**
Длина сборки 3.65 м		
Применяемые провода	**Описание кабельной сборки**	**Обозначение**
14 AWG	штыревая вилка + гнездовая вилка	**UTLMKT63G1PS12FT**
16 AWG	штыревая вилка + гнездовая вилка	**UTLMK63G1PS012FT00**
18 AWG	штыревая вилка + гнездовая вилка	**UTLMK63G1PS012FT01**
14 AWG	гнездовая вилка + свободный конец	**UTLMKT63G1S12FT**
16 AWG	гнездовая вилка + свободный конец	**UTLMK63G1S012FT00**
18 AWG	гнездовая вилка + свободный конец	**UTLMK63G1S012FT01**
14 AWG	штыревая вилка + свободный конец	**UTLMKT63G1P12FT**
16 AWG	штыревая вилка + свободный конец	**UTLMK63G1P012FT00**
18 AWG	штыревая вилка + свободный конец	**UTLMK63G1P012FT01**
14 AWG	штыревая вилка + гнездовая кабельная розетка	**UTLMKT613G1SP12FT**
16 AWG	штыревая вилка + гнездовая кабельная розетка	**UTLMK613G1PS012FT00**
18 AWG	штыревая вилка + гнездовая кабельная розетка	**UTLMK613G1PS012FT01**

Кабельные сборки с контактной схемой 102G1W3. Для американского рынка

3 варианта фиксированной длины. По другим длинам требуется консультация.

Длина сборки 0.91 м		
Применяемые провода	**Описание кабельной сборки**	**Обозначение**
14 AWG	штыревая вилка + гнездовая вилка	**UTL6V2G1W3PS3FT00**
16 AWG	штыревая вилка + гнездовая вилка	**UTL6V2G1W3PS3FT01**
14 AWG	гнездовая вилка + свободный конец	**UTL6V2G1W3S3FT00**
16 AWG	гнездовая вилка + свободный конец	**UTL6V2G1W3S3FT01**
14 AWG	штыревая вилка + свободный конец	**UTL6V2G1W3P3FT00**
16 AWG	штыревая вилка + свободный конец	**UTL6V2G1W3P3FT01**
14 AWG	штыревая вилка + гнездовая кабельная розетка	**UTL61V2G1W3PS3FT00**
16 AWG	штыревая вилка + гнездовая кабельная розетка	**UTL61V2G1W3PS3FT01**
Длина сборки 1.82 м		
Применяемые провода	**Описание кабельной сборки**	**Обозначение**
14 AWG	штыревая вилка + гнездовая вилка	**UTL6V2G1W3PS6FT00**
16 AWG	штыревая вилка + гнездовая вилка	**UTL6V2G1W3PS6FT01**
14 AWG	гнездовая вилка + свободный конец	**UTL6V2G1W3S6FT00**
16 AWG	гнездовая вилка + свободный конец	**UTL6V2G1W3S6FT01**
14 AWG	штыревая вилка + свободный конец	**UTL6V2G1W3P6FT00**
16 AWG	штыревая вилка + свободный конец	**UTL6V2G1W3P6FT01**
14 AWG	штыревая вилка + гнездовая кабельная розетка	**UTL61V2G1W3PS6FT00**
16 AWG	штыревая вилка + гнездовая кабельная розетка	**UTL61V2G1W3PS6FT01**
Длина сборки 3.65 м		
Применяемые провода	**Описание кабельной сборки**	**Обозначение**
14 AWG	штыревая вилка + гнездовая вилка	**UTL6V2G1W3PS12FT00**
16 AWG	штыревая вилка + гнездовая вилка	**UTL6V2G1W3PS12FT01**
14 AWG	гнездовая вилка + свободный конец	**UTL6V2G1W3S12FT00**
16 AWG	гнездовая вилка + свободный конец	**UTL6V2G1W3S12FT01**
14 AWG	штыревая вилка + свободный конец	**UTL6V2G1W3P12FT00**
16 AWG	штыревая вилка + свободный конец	**UTL6V2G1W3P12FT01**
14 AWG	штыревая вилка + гнездовая кабельная розетка	**UTL61V2G1W3PS12FT00**
16 AWG	штыревая вилка + гнездовая кабельная розетка	**UTL61V2G1W3PS12FT01**

Кабельные сборки с контактной схемой 122G1W5. Для американского рынка

3 варианта фиксированной длины. По другим длинам требуется консультация.

Длина сборки 0.91 м		
Применяемые провода	**Описание кабельной сборки**	**Обозначение**
14 AWG	штыревая вилка + гнездовая вилка	**UTL6122G1W5PS03FT0**
16 AWG	штыревая вилка + гнездовая вилка	**UTL6122G1W5PS03FT1**
14 AWG	гнездовая вилка + свободный конец	**UTL6122G1W5S03FT0**
16 AWG	гнездовая вилка + свободный конец	**UTL6122G1W5S03FT1**
14 AWG	штыревая вилка + свободный конец	**UTL6122G1W5P03FT0**
16 AWG	штыревая вилка + свободный конец	**UTL6122G1W5P03FT1**
14 AWG	штыревая вилка + гнездовая кабельная розетка	**UTL6V122G1W5PS03F0**
16 AWG	штыревая вилка + гнездовая кабельная розетка	**UTL6V122G1W5PS03F1**
Длина сборки 1.82 м		
Применяемые провода	**Описание кабельной сборки**	**Обозначение**
14 AWG	штыревая вилка + гнездовая вилка	**UTL6122G1W5PS06FT0**
16 AWG	штыревая вилка + гнездовая вилка	**UTL6122G1W5PS06FT1**
18 AWG	штыревая вилка + гнездовая вилка	**UTL6122G1W5S06FT0**
14 AWG	гнездовая вилка + свободный конец	**UTL6122G1W5S06FT1**
16 AWG	гнездовая вилка + свободный конец	**UTL6122G1W5P06FT0**
18 AWG	гнездовая вилка + свободный конец	**UTL6122G1W5P06FT1**
14 AWG	штыревая вилка + свободный конец	**UTL6V122G1W5PS06F0**
16 AWG	штыревая вилка + свободный конец	**UTL6V122G1W5PS06F1**
Длина сборки 3.65 м		
Применяемые провода	**Описание кабельной сборки**	**Обозначение**
14 AWG	штыревая вилка + гнездовая вилка	**UTL6122G1W5PS12FT0**
16 AWG	штыревая вилка + гнездовая вилка	**UTL6122G1W5PS12FT1**
18 AWG	штыревая вилка + гнездовая вилка	**UTL6122G1W5S12FT0**
14 AWG	гнездовая вилка + свободный конец	**UTL6122G1W5S12FT1**
16 AWG	гнездовая вилка + свободный конец	**UTL6122G1W5P12FT0**
18 AWG	гнездовая вилка + свободный конец	**UTL6122G1W5P12FT1**
14 AWG	штыревая вилка + свободный конец	**UTL6V122G1W5PS12F0**
16 AWG	штыревая вилка + свободный конец	**UTL6V122G1W5PS12F1**

Упаковка контактов для поставок

Упаковка 50 штук (стандарт)

Упаковка 1000 штук

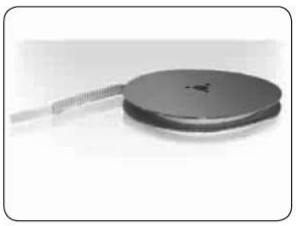

Штамповка 3000 штук на ленте

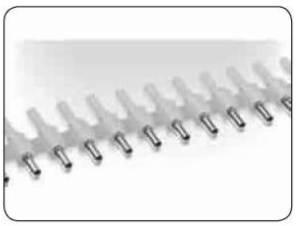

Точеные 5000 штук на ленте

Сопротивление контактов		
# 20 (Ø 1 мм)	точеные	**< 6 мОм**
	штампованные	**< 6 мОм**
# 16 (Ø 1.6 мм)	точеные	**< 3 мОм**
	штампованные	**< 6 мОм**

Таблица применяемых покрытий сигнальных контактов # 20	
K	Min 0.4 µm золото поверх 2µm никеля
S25	Только гнездовой контакт. Активная часть – 0.75 µm золото min поверх никеля. Зона обжимки – золото по никелю
S26	Только штыревой контакт. Активная часть – 0.75 µm золото min поверх никеля. Зона обжимки – золото по никелю
TK6	2 – 5 µm олово, лужение

Таблица применяемых покрытий сигнальных контактов # 16	
J	Золото поверх 2µm никеля
K	Min 0.4 µm золото поверх 2µm никеля
S31	Золото по никелю
S18	Активная часть – 0.75 µm золото min поверх 2 µm никеля
S6	Активная часть – 0.75 µm золото min поверх никеля Зона обжимки – золото по никелю
D70	Активная часть – 0.13 µm золото min поверх никеля Зона обжимки – золото по никелю
T	2µm никель min + 3 – 5 µm олово (покрытие всех поверхностей)
TK6	2 – 5 µm олово, лужение
D28	Активная часть – 0.75 µm золото min поверх никеля **(ТОЛЬКО ДЛЯ КОАКСИАЛЬНЫХ КОНТАКТОВ)**

Информация по формированию обозначений сигнальных извлекаемых контактов # 20 и # 16 (штампованных и точеных)

Обозначения штампованных контактов # 20 и # 16

Таблица только для информационного обеспечения

Базовая серия	**S**	**M**	**16**	**M**	**L**	**1**	**TK6**
Тип контакта: M – штыревой контакт C – гнездовой контакт							
Индекс калибра применяемых проводов: 14 – 16–14 AWG 16 – 18–16 AWG 20 – 22–20 AWG 24 – 26–24 AWG							
Индекс калибра контакта: W – контакты # 20 M – контакты # 16							
Индекс поставки контактов: не указывается – 3 000 контактов в катушке L – требуемое количество контактов поставляются россыпью							
Индекс модификации: 3 – для контактов # 20 1 – для контактов # 16, для проводов 26–16 AWG 11 – для контактов # 16, для проводов 16–14 AWG							
Индекс типа покрытия – см. таблицу покрытий S26 – для штыревых контактов (только для контактов # 20) S25 – для гнездовых контактов (только для контактов # 20)							

Обозначения точеных контактов # 20 и # 16

Таблица только для информационного обеспечения

Базовая серия	**(K) RM** **(K) RC**	**16**	**M**	**23**	**K**
Тип контакта: RM – штыревой контакт, россыпью RC – гнездовой контакт, россыпью KRM – штыревой контакт на пластиковой ленте KRC – гнездовой контакт на пластиковой ленте					
Индекс калибра применяемых проводов: 14 – 16–14 AWG (для контактов # 16) 16 – 18–16 AWG (для контактов # 16) 18 – 20–18 AWG (для контактов # 20) 20 – 22–20 AWG (для контактов # 20, # 16) 24 – 26–24 AWG (для контактов # 20, # 16) 28 – 30–28 AWG (для контактов # 16)					
Индекс калибра контакта: W – контакты # 20 M – контакты # 16					
Индекс модификации: 3 – для контактов # 20 1 – для контактов # 16, для проводов 30–28 AWG 9 – для контактов # 16, для проводов 26–24 AWG 11 – для контактов # 16, для проводов 16–14 AWG 12 – для контактов # 16, для проводов 22–20 AWG, диаметр изоляции 2,2 мм 13 – для контактов # 16, для проводов 22–20 AWG, диаметр изоляции 1,8 мм 23 – для контактов # 16, для проводов 20–16 AWG, диаметр изоляции 2,2 мм 30 – для контактов # 16, для проводов 16–14 AWG, диаметр провода 2,28 мм 50 – для контактов # 16, для проводов 16–14 AWG, диаметр провода 2,05 мм					
Индекс типа покрытия – см. таблицу покрытий, стр. 188					
Индекс поставки контактов: не указывается – 50 шт. в упаковке 1000 – 1000 шт. в упаковке 2000 – 2000 шт. в катушке 5000 – 5000 шт. на пластиковой ленте (KRM/KRC)					

Характеристики сигнальных контактов # 16

Тип контактов	Параметры провода		Обозначение		Max Ø провода	Max Ø по изоляции	Индексы применяемых покрытий контактов
	AWG	мм²	штырь	гнездо			
Контакты # 20, Ø 1 мм							
точеные	26-24	0.13-0.20	**RM24W3K**	**RC24W3K**	0.80	1.60 max	K
штамповка	26-24	0.13-0.25	**SM24W3-(1)**	**SC24W3-(1)**	–	0.90-1.60	TK6 S25 (гнездо) S26 (штырь)
			SM24WL3-(2)	**SC24WL3-(2)**	–		
точеные	22-20	0.32-0.52	**RM20W3K**	**RC20W3K**	1.15	1.60 max	K
штамповка	22-20	0.35-0.5	**SM20W3-(1)**	**SC20W3-(1)**	–	1.20-2.10	TK6 S25 (гнездо) S26 (штырь)
			SM20WL3-(2)	**SC20WL3-(2)**	–		
точеные	20-18	0.50-0.93	**RM18W3K**	**RC18W3K**	1.30	2.10 max	K
Контакты # 16, Ø 1.6 мм							
точеные	30-28	0.05-0.08	**RM28M1-**	**RC28M1-**	0.53	1.09	K
точеные	26-24	0.13-0.2	**RM24M9-**	**RC24M9-**	0.78	1.57	K
штамповка	26-24	0.13-0.25	**SM24M1-(1)** **SM24ML1-(2)**	**SC24M1-(1)** **SC24ML1-(2)**	0.78-1.27	изоляция под обжимку	S31, S18, TK6
точеные	22-20	0.32-0.52	**RM20M13-**	**RC20M13-**	1.16	1.77	K
			RM20M12-	**RC20M12-**		2.18	
штамповка	22-20	0.35-0.5	**SM20M1-(1)** **SM20ML1-(2)**	**SC20M1-(1)** **SC20ML1-(2)**	1.16-2.05	изоляция под обжимку	S31, S18, TK6
точеные	20-16	0.52-1.5	**RM16M23-**	**RC16M23-**	1.77	3.17	K
точеные с уплотнением	20-16	0.52-1.5	**RM16M25-**	**RC16M25-**	1.77	3.17	K
штамповка	18-16	0.8-1.5	**SM16M1-(1)** **SM16ML1-(2)**	**SC16M1-(1)** **SC16ML1-(2)**	3	обжимка без изоляции	S31, S18, TK6
штамповка	18-16	0.8-1.5	**SM16M11-(1)** **SM16ML11-(2)**	**SC16M11-(1)** **SC16ML11-(2)**	1.98-3	изоляция под обжимку	S31, S18, TK6
точеные	16-14	1.5-2.5	**RM14M30-**	**RC14M30-**	2.26	3.17	K
точеные с уплотнением	16-14	1.5-2.5	**RM14M25-**	**RC14M25-**	2.26	3.17	K
штамповка	14	2.0-2.5	**SM14M1-(1)** **SM14ML1-(2)**	**SC14M1-(1)** **SC14ML1-(2)**	3.17	обжимка без изоляции	S31, S18, TK6

(1) – следует добавить индекс покрытия
(2) – Индекс L для заказа единичных контактов. Пример: SM20ML1TK6

Точеные контакты # 16 «последнего расцепления»

Размер контакта	Параметр провода		Тип контакта		Ø провода	Ø изоляции	Тип покрытия
	AWG	мм²	Штыревой	Гнездовой			
# 16 Ø 1.6 длина +1мм	30–28	0.05–0.08	RM28M1GE1*	–	0.55	1.1	* = K или J
	26–24	0.13–0.2	RM24M9GE1*		0.8	1.6	
	22–20	0.32–0.52	RM20M13GE1*		1.18	1.8	
			RM20M12 GE1*			2.2	
	20–16	0.52–1.5	RM16M23 GE1*		1.8	3.2	
	16–14	1.5–2.5	RM14M50 GE1*		2.05	–	
	16–14	1.5–2.5	RM14M30 GE1*		2.28	–	
# 16 Ø 1.6 длина –0.7мм	30–28	0.05–0.08	–	RC28M1GE7*	0.55	1.1	* = K или J
	26–24	0.13–0.2		RC24M9GE7*	0.8	1.6	
	22–20	0.32–0.52		RC20M13GE7*	1.18	1.8	
				RC20M12GE7*		2.2	
	20–16	0.52–1.5		RC16M23GE7*	1.8	3.2	
	16–14	1.5–2.5		RC14M50GE7*	2.05	–	
	16–14	1.5–2.5		RC14M30GE7*	2.28	–	

Сравнение длины контактов заземления со стандартными RM/RC контактами # 16

Тип контакта	GE1	GE3	GE7
штыревые контакты RM	+ 1 мм	–1 мм	–
гнездовые контакты RC	+ 1.5 мм	–	–0.6 мм

Подбор контактов

Тип контакта	Стандартный штыревой контакт	Стандартный гнездовой контакт	Штыревой контакт последнего расцепления
Стандартный штыревой контакт	✗	✓	✗
Стандартный гнездовой контакт	✓	✗	✓
Гнездовой контакт последнего расцепления	✓	✗	✗

первый из сочленяемых, последний из расчленяемых контактов обычно используется в качестве контакта заземления.

Обжимка контактов # 16. Параметры

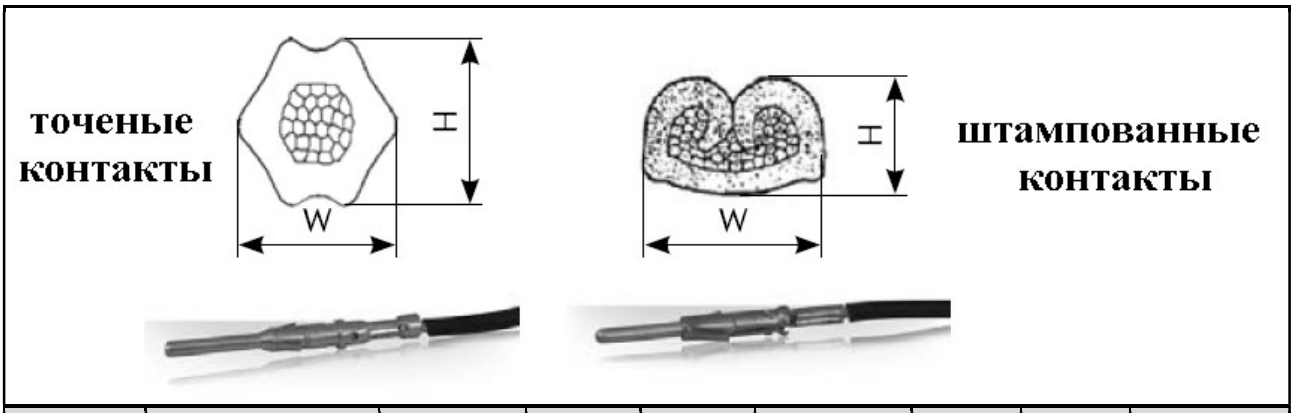

Тип контактов	Обозначение контакта	Калибры насадок	Калибр провода	Сечение (мм²)	Тест на растяжение H (min)	H, мм (±0.075)	W, мм (±0.075)	Обозначение насадки
точеные	RM/RC 28M1K*	30/28	AWG 30	0.05 min	11	1.14	1.41	S16RCM20
			AWG 28	0.08 max	11			
	RM/RC 24M9K*	26/24	AWG 26	0.12 min	15	1.15	1.41	
			AWG 24	0.25 max	32			
	RM/RC 20M13K*	22/20	AWG 22	0.32 min	40	1.26	1.76	
			AWG 20	0.50 max	60			
	RM/RC 20M12K*		AWG 22	0.32 min	40			
			AWG 20	0.50 max	60			
	RM/RC 16M23K*	20	AWG 20	0.50 max	60	1.66	2.18	S16RCM16
		18	AWG 18	0.82 max	90	1.80	2.28	
		16	AWG 16	1.50 max	150	1.96	2.43	
	RM/RC 14M25K	16	AWG 16	1.50 min	150	2.10	2.68	S16RCM1425
		14	AWG 14	2.50 min	230	2.30	2.78	
	RM/RC 16M25K	18	AWG 18	0.82 max	90	1.80	2.28	S16RCM1625
		16	AWG 16	1.50 max	150	1.96	2.43	
	RM/RC 14M30K*	16	AWG 16	1.50 min	150	2.10	2.68	S16RCM14
		14	AWG 14	2.50 min	230	2.30	2.78	
штамповка	SM/SC 24ML1TK6*	26/24	AWG 26	0.12 min	15	0.84	1.50	S16SCM20
			AWG 24	0.25 max	32			
	SM/SC 20ML1TK6*	22/20	AWG 22	0.32 min	40	1.02	1.54	
			AWG 20	0.50 max	60			
	SM/SC 16ML11TK6*	18	AWG 18	0.82 min	90	1.32	2.09	S16SCML11
		16	AWG 16	1.50 max	150	1.36	2.10	
	SM/SC 16ML1TK6*	18	AWG 18	0.82 min	90	1.49	2.02	S16SCML1
		16	AWG 16	1.50 max	150	1.7	2.05	
	SM/SC 14ML1TK6*	14	AWG 14	2.50 max	230	1.79	2.58	

Обжимной инструмент для сигнальных точеных контактов TRIM-TRIO # 16

Обозначение контактов	Обжимные насадки	Клещи	Извлекатели
RM/RC 28M1-	S16RCM20	SHANDLES	RX2025GE1
RM/RC 24M9-			
RM/RC 20M13-			
RM/RC 20M12-			
RM/RC 16M23-	S16RCM16		
RM/RC 14M30-	S16RCM14		
SM/SC 24M1- SM/SC 24ML1-	S16SCM20		
SM/SC 20M1- SM/SC 20ML1-			
SM/SC 16M1- SM/SC 16ML1-	S16SCML1		
SM/SC 14M1- SM/SC 14ML1-			
SM/SC 16M11- SM/SC 16ML11-	S16SCML11		

Обжимной инструмент для сигнальных точеных контактов с уплотнениями # 16

Обозначение контактов	Обжимные насадки	Клещи	Извлекатели
RM/RC 16M25-	S16RCM1625	SHANDLES	RX2025GE1
RM/RC 14M25-	S16RCM1425		

Коаксиальные контакты # 16 и коаксиальные кабели

Тип кабеля	Волновое сопротивление, Ом	Тип монтажа	штыревой контакт	гнездовой контакт
RG161/U	75	Раздельная обжимка	RMDXK10D28	RCDXK1D28
RG179A/U	75			
RG179B/U	75			
RG187/U	75			
RG188/U	50			
RG174/U	50			
AMPHENOL 21–598	50			
RG196/U	50			
RG178A/U	50			
Surprenant 8134	–		RMDXK10D28	RCDXK1D28
RG/188A/U	50	Единая обжимка	**RMDX6036D28**	**RCDX6036D28**
KX21TVT (europe) RG178 B/U	50		**RMDX6034D28**	**RCDX6034D28**
RG178 / BU	50		**RMDX6050D28**	**RCDX6016D28**
RG174/U	50		**RMDX6032D28**	**RCDX6032D28**
RG188A/U	50		**RMDX6036D28**	**RCDX6036D28**
RG316/U	50		**RMDX6036D28**	**RCDX6036D28**
Raychem 5024A3111	50		**RMDX6052D28**	**RCDX6052D28**
Raychem 5026e1614	50		**RMDX6036D28**	**RCDX6036D28**
PRD 247AS– C1123–001	–		**RMDX6018D28**	**RCDX6018D28**
PRD PN 247AS–C1251	–		**RMDX6018D28**	**RCDX6018D28**
JUDD C15013010902	–		**RMDX6036D28**	**RCDX6036D28**
CDC PIN22939200	–		**RMDX6046D28**	**RCDX6016D28**
CDC PIN22939200	–		**RMDX6050D28**	**RCDX6016D28**
CDC PIN245670000	–		**RMDX6050D28**	**RCDX6016D28**
ampex	–		**RMDX6032D28**	**RCDX6032D28**
TI PN 920580	–		**RMDX6024D28**	**RCDX6024D28**
Honeywell 58000062	–		**RMDX6026D28**	**RCDX6026D28**
–	–		**RMDX6050D28**	**–**
–	–		**RMDX6050D28**	**–**
–	–		**RMDX6032D28**	**RCDX6032D28**
–	–		**RMDX6024D28**	**RCDX6024D28**
–	–		**RMDX6026D28**	**RCDX6026D28**

Коаксиальные контакты # 16 и коаксиальные кабели

Тип кабеля	Ø оболочки	Ø изоляции	Ø внутреннего контакта	Ø экрана	штыревой контакт	гнездовой контакт
RG161/U	2.29	1.45			RMDXK10D28	RCDXK1D28
RG179A/U	2.67	1.6	0.3	2.13 max		
RG179B/U	2.67	1.6	0.3	2.13 max		
RG187/U	2.79 max	1.52	0.3			
RG188/U	2.79 max	1.52	0.51	1.98 max		
RG174/U	2.92	1.52	0.48	2.24 max		
AMPHENOL 21–598	2.67	1.52	0.48			
RG196/U	2.03 max	0.086	0.3			
RG178A/U	1.91	0.86	0.3	1.37 max		
Surprenant 8134	2.54	1.47	0.3		RMDXK10D28	RCDXK1D28
RG/188A/U	2.79	1.52	0.51	1.98 max	**RMDX6036D28**	**RCDX6036D28**
KX21TVT (europe) RG178 B/U	1.91	0.86	0.3	1.37 max	**RMDX6034D28**	**RCDX6034D28**
RG178 / BU	1.91	0.86	0.3	1.37 max	**RMDX6050D28**	**RCDX6016D28**
RG174/U	2.92	1.52	0.48	2.24 max	**RMDX6032D28**	**RCDX6032D28**
RG188A/U	2.79	1.52	0.51	1.98 max	**RMDX6036D28**	**RCDX6036D28**
RG316/U	2.72	1.52	0.51	2.05 max	**RMDX6036D28**	**RCDX6036D28**
Raychem 5024A3111	3.05	2.11	0.64	2.46	**RMDX6052D28**	**RCDX6052D28**
Raychem 5026e1614	2.11	1.27	0.48	1.7	**RMDX6036D28**	**RCDX6036D28**
PRD 247AS– C1123–001	2.62	1.52	0.51	1.98	**RMDX6018D28**	**RCDX6018D28**
PRD PN 247AS–C1251	2.34	1.27	0.64	1.7	**RMDX6018D28**	**RCDX6018D28**
JUDD C15013010902	2.13	1.27	0.48	1.67	**RMDX6036D28**	**RCDX6036D28**
CDC PIN22939200	2.29	1.22	0.3	1.63	**RMDX6046D28**	**RCDX6016D28**
CDC PIN22939200	2.29	1.22	0.3	1.63	**RMDX6050D28**	**RCDX6016D28**
CDC PIN245670000	2.64	1.7	0.3	2.11	**RMDX6050D28**	**RCDX6016D28**
ampex	2.9	1.91	0.38	1.29	**RMDX6032D28**	**RCDX6032D28**
TI PN 920580	1.78	0.96	0.48	1.37	**RMDX6024D28**	**RCDX6024D28**
Honeywell 58000062	3.05	1.96	0.41 цельный	2.44	**RMDX6026D28**	**RCDX6026D28**
–	2.64	1.7	0.3	2.11	**RMDX6050D28**	–
–	2.29	1.22	0.3	1.63	**RMDX6050D28**	–
–	2.9	1.91	0.38	1.29	**RMDX6032D28**	**RCDX6032D28**
–	1.78	0.96	0.48	1.37	**RMDX6024D28**	**RCDX6024D28**
–	3.05	1.96	0.41	2.44	**RMDX6026D28**	**RCDX6026D28**

Коаксиальные контакты # 16 и твинаксиальные кабели

Тип кабеля	Тип монтажа	AWG	Ø оболочки	Ø внутреннего контакта	Ø экрана	штыревой контакт	гнездовой контакт
2#24 (mil w 16878 type B)	Раздельная обжимка	24	1.24 max		–	RMDXK10D28	RCDXK1D28
2 #24 (mil–w–76 type LW)		24	1.12 max		–	RMDXK10D28	RCDXK1D28
2 #26 (mil w 76 type LW или mil w16878 type b&e)		26	1.09 max	0.16	–	RMDXK10D28	RCDXK1D28
2 #28 (mil–w–81822/3)		28	0.71 max		–	RMDXK10D28	RCDXK1D28
1/.201(mil–w–76 type LW или mil–w–16878)		26	1.12 max	0.511	–	RMDXK10D28	RCDXK1D28
mil w 81822/3		28	0.71 max	0.32	–	RMDXK10D28	RCDXK1D28
#28 7/.0036 Hitachi – 711 (13–2820)	Единая обжимка	–	1.17	–	–	RMDX6031D28 + YORX090	RCDX6031D28 + YORX090
20218201		–	0.71	–	–	RMDX6031D28 + YORX090	RCDX6031D28 + YORX090
#30		–	0.64	–	–	RMDX6015D28 + YORX090	RCDX6015D28 + YORX090
#26 7/.0063		26	0.71	0.16	–	RMDX6031D28 + YORX090	RCDX6031D28 + YORX090
#26 19/.004		26	1.24	–	–	RMDX6019D28 + YORX090	RCDX6019D28 + YORX090
#24 7/.008		24	1.24	–	–	RMDX6019D28 + YORX090	RCDX6019D28 + YORX090
#24 19/.005		24	1.45	–	–	RMDX6019D28 + YORX090	RCDX6019D28 + YORX090
–		26	1.25	–	19x0.1	RMDX6019D28 + YORX090	RCDX6019D28 + YORX090
–		24	1.25	–	7x0.2	RMDX6019D28 + YORX090	RCDX6019D28 + YORX090
–		24	1.45	–	19x0.13	RMDX6019D28 + YORX090	RCDX6019D28 + YORX090
–		26	0.7	–	7x0.16	RMDX6031D28 + YORX090	RCDX6031D28 + YORX090

Характеристики сигнальных контактов # 20

Тип контактов	Параметры проводов		Обозначение		Max Ø провода	Max Ø по изоляции	Индексы применяемых покрытий контактов
	AWG	мм²	штырь	гнездо			
точеные	26-24	0.13-0.20	RM24W3K	RC24W3K	0.80	1.60	K
	22-20	0.32-0.52	RM20W3K	RC20W3K	1.15	1.60	
	20-18	0.50-0.93	RM18W3K	RC18W3K	1.30	2.10	
штамповка	26-24	0.13-0.25	SM24W3-(1) SM24WL3-(2)	SC24W3-(1) SC24WL3-(2)	–	0.90-1.60	TK6 S25 (гнездо) S26 (штырь)
	22-20	0.35-0.5	SM20W3-(1) SM20WL3-(2)	SC20W3-(1) SC20WL3-(2)	–	1.20-2.10	

(1) – следует добавить индекс покрытия
(2) – индекс L для заказа единичных контактов. Пример: SM20ML1TK6

Обжимка контактов # 20. Параметры

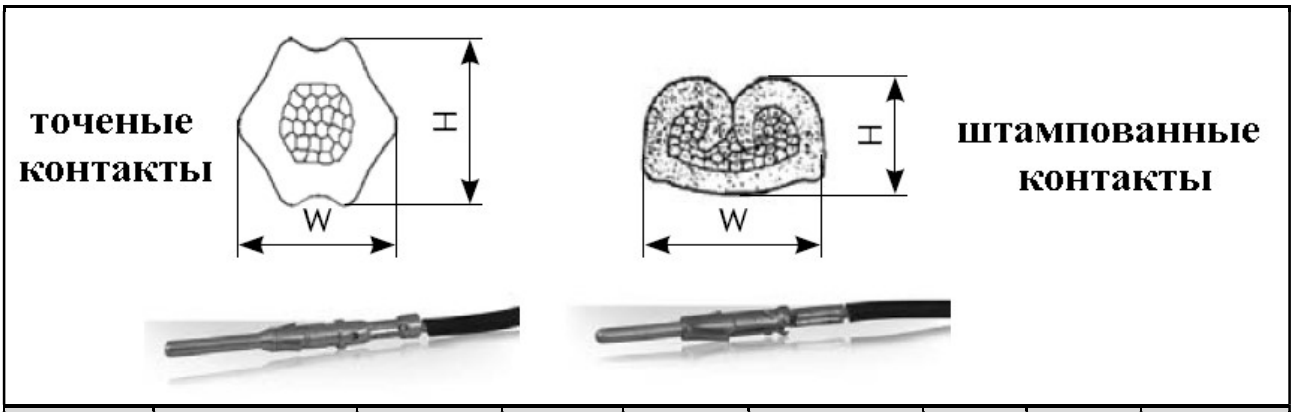

Тип контактов	Обозначение контакта	Параметры насадок	Калибр провода	Сечение (мм²)	Тест на растяжение H (min)	(мм) H (±0.075)	(мм) W (±0.075)	Обозначение насадки
точеные	RM24W3K RC24W3K	26/24	26 AWG	0.12 min	15	0.93	1.27	S20RCM
			24 AWG	0.25 max	32			
	RM20W3K RC20W3K	22/20	22 AWG	0.32 min	40	1.24	1.77	
			20 AWG	0.50 max	60			
	RM18W3K RC18W3K	20/18	20 AWG	0.50 max	60	1.34	1.85	
			18 AWG	0.82 max	90			
штамповка	SM24WL3TK6* SC24WL3TK6*	26/24	26 AWG	0.12 min	15	0.78	1.47	S20SCM20
			24 AWG	0.25 max	32			
	SM20WL3TK6* SC20WL3TK6*	22/20	22 AWG	0.32 min	40	0.99	1.52	
			20 AWG	0.50 max	60			

Рекомендации по зачистке проводов

точеные контакты	штампованные отформованные контакты с фиксацией жил проводов и изоляции	штампованные отформованные контакты с фиксацией только жил проводов

Тип контактов	Обозначение		Длина зачистки проводов L* (мм)
	Штырь	Гнездо	
точеные	# 20 – Ø 1.0 мм		
	RM24W3–/RM20W3– RM18W3–	RC24W3–/RC20W3– RC18W3–	4.8
	# 16 – Ø 1.6 мм		
	RM28M1–/RM24M9– /RM20M13–/RM20M12–	RC28M1–/RC24M9– /RC20M13–/RC20M12–	4.8
	RM16M23–/RM14M30–	RC16M23–/RC14M30–	7.1
штампованные и отформованные контакты с фиксацией жил проводов и изоляции	# 20 – Ø 1.0 мм		
	SM24W3–/SM24WL3– SM20W3–/SM20WL3–	SC24W3–/SC24WL3– SC20W3–/SC20WL3–	4
	# 16 – Ø 1.6 мм		
	SM24M1–/SM24ML1– /SM20M1–/SM20ML1–	SC24M1–/SC24ML1– /SC20M1–/SC20ML1–	4
	SM16M11–/SM16ML11–	SC16M11–/SC16ML11–	4.65
штампованные и отформованные контакты с фиксацией только жил проводов	# 16 – Ø 1.6 мм		
	SM16M1–/SM16ML1–	SC16M1–/SC16ML1–	6.35
	SM14M1–/SM14ML1–	SC14M1–/SC14ML1–	6.35
контакты под винтовой монтаж проводов	# 16 – Ø 1.6 мм		
	–		5.8

Рекомендации по зачистке проводов

Контактная схема 103G1

UTL0103G1P - UTL6103G1P - UTL7103G1P - UTL1103G1P

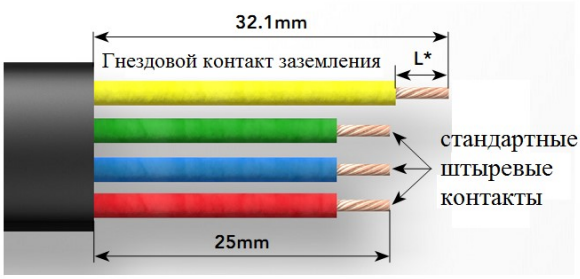

UTL0103G1S - UTL6103G1S - UTL7103G1S - UTL1103G1S

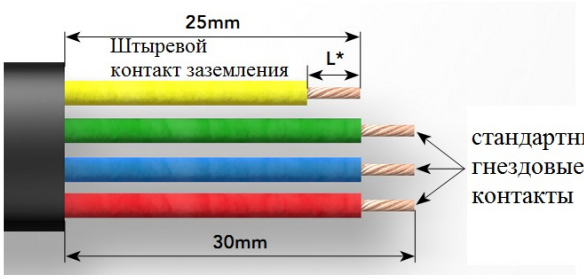

Контактная схема 145

UTL6145P - UTL7145P - UTL1145P

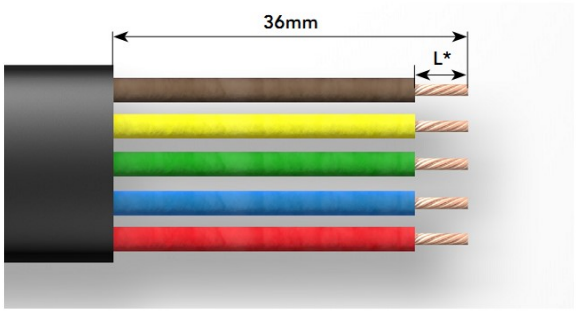

UTL6145S - UTL7145S - UTL1145S

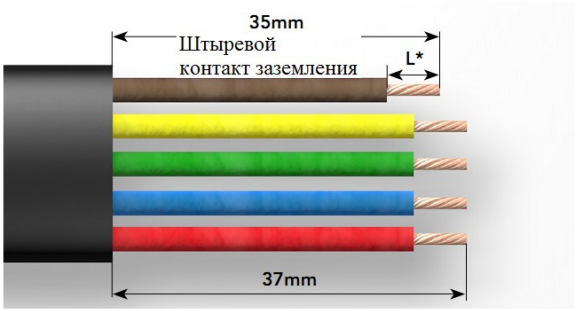

Контактная схема 102G1W3

UTL6102G1W3P - UTL7102G1W3P - UTL1102G1W3P

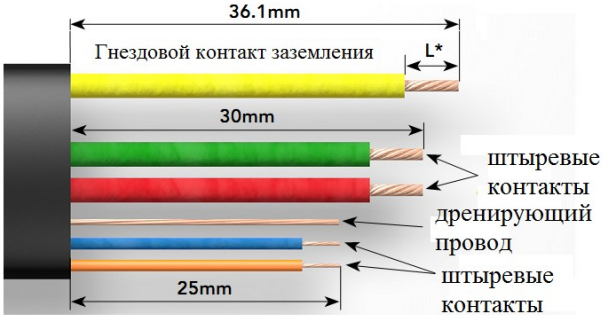

UTL6102G1W3S - UTL7102G1W3S - UTL1102G1W3S

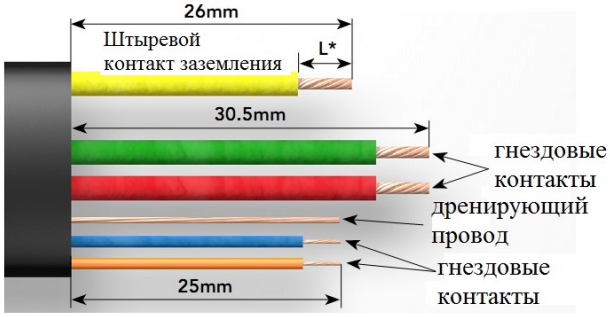

Контактная схема 122G1W5

UTL6122G1W5P - UTL7122G1W5P - UTL1122G1W5P

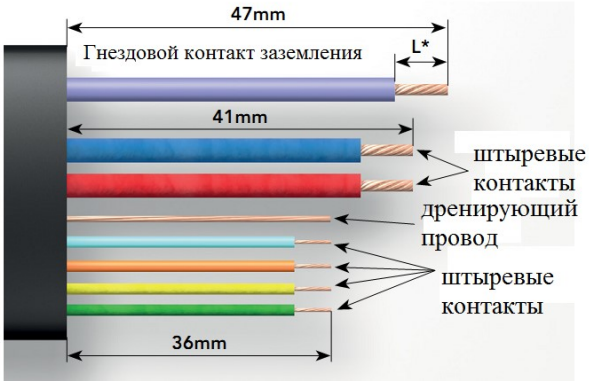

UTL6122G1W5S - UTL7122G1W5S - UTL1122G1W5S

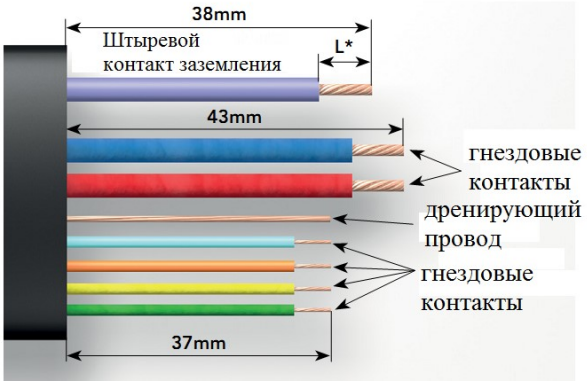

Применение контактов-пробок на примере соединителей с контактной схемой 103G1

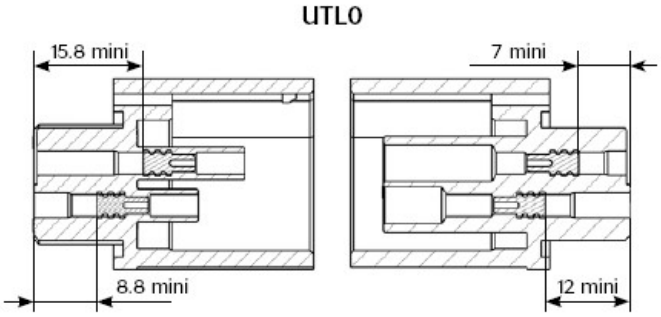

штыревой изолятор **гнездовой изолятор**

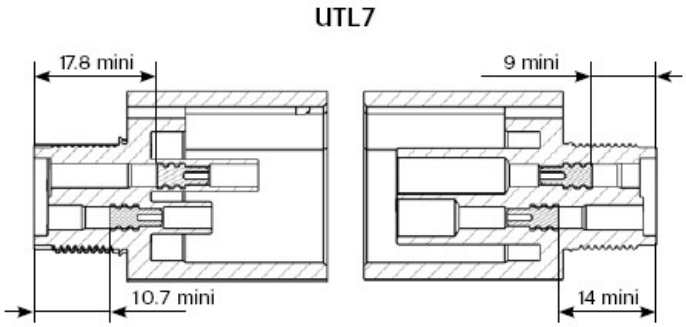

штыревой изолятор **гнездовой изолятор**

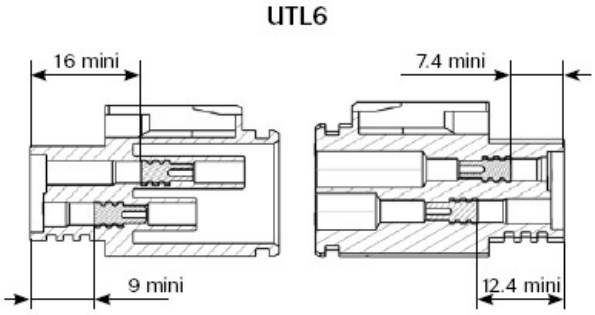

штыревой изолятор **гнездовой изолятор**

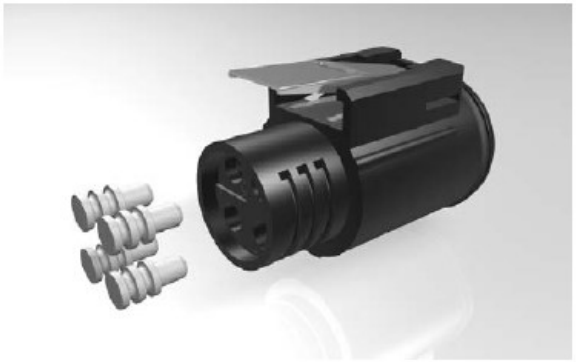

Рекомендации по обжимке сигнальных точеных контактов

1) Полностью сожмите клещи, потом отпустите и держите раскрытыми. Вытяните 2 штыревых фиксатора	**5) Наденьте контакт на провод (до изоляции). Все жилы провода должны быть в контакте**
2) Выберите соответствующую насадку и вставьте ее до упора 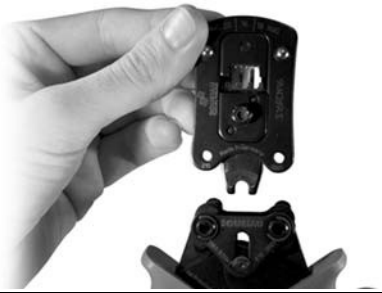	**6) Установите сборку контакт-провод в рабочую зону насадки, в соответствии с калибром применяемого провода**
3) Удерживая насадку, утопите 2 штыревых фиксатора	**7) Для обжимки контакта сожмите клещи до упора**
4) Зачистите провода по требуемым размерам 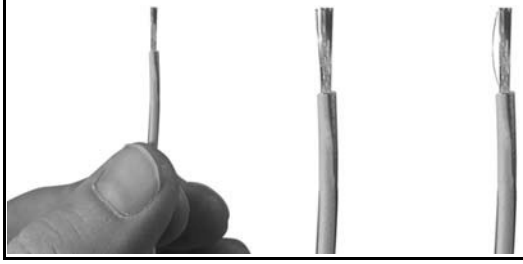	**8) Для проверки качества обжатия потяните за провод, удерживая клещи сомкнутыми**

Дополнительная информация предоставляется по запросу

информация согласована с производителем

ДЛЯ ЗАМЕТОК

ООО «ТауРос Техника»

194362, г. Санкт-Петербург,
Выборгское шоссе, 342, а/я 20,
тел.: +7-(812)-907-10-49,
факс: +7-(812)-495-48-55

sales@tauros.su
www.tauros.su