HYPERTAC

Модульные Соединители
Серия L

smiths
bringing technology to life

RoHS COMPLIANT

Содержание стр.

Обзор 5
Корпуса. Размеры. Обозначения 6
Модули. Размеры. Обозначения 14
Установочные размеры 30
Информация для заказа модульных соединителей 31

Модульные соединители серии L.
Система основана на принципе блочной сборки, что дает большое разнообразие комбинаций в одном соединителе.

Применение:
- стойки и блоки врубного сочленения
- соединение кабелей
- программируемые блоки

Компоновка: модули и корпуса
В модулях применяются различные типы контактов: сигнальные, силовые и коаксиальные. Контакты устанавливаются в небольшие пластиковые блоки. Контакты под пайку проводов или под обжимку. Длина каждого модуля определяется количеством занимаемых ячеек.
Соединители серии L поставляются в виде готовых сборок.

Типы модулей с неизвлекаемыми контактами под пайку проводов:
- Тип M – 2 контакта, токовая нагрузка на контакт 50 А
- Тип C – 2 контакта, токовая нагрузка на контакт 25 А
- Тип N – 4 контакта, токовая нагрузка на контакт 16 А
- Тип B – 3 контакта, токовая нагрузка на контакт 15 А
- Тип A – 5 контактов, токовая нагрузка на контакт 8 А
- Тип D – 17 контактов, токовая нагрузка на контакт 8 А
- Тип E – 2 контакта, токовая нагрузка на контакт 5 А
- Тип H – 2 высоковольтных контакта

Типы модулей с извлекаемыми контактами:
- Тип G – 1 контакт, токовая нагрузка на контакт 200 А
- Тип K – 1 контакт, токовая нагрузка на контакт 100 А
- Тип U – 2 контакта, токовая нагрузка на контакт 25 А и 50 А
- Тип V – 3 контакта, токовая нагрузка на контакт 25 А
- Тип S – 3 контакта, токовая нагрузка на контакт 15 А
- Тип R – 5 контактов, токовая нагрузка на контакт 8 А
- Тип W – 30 контактов, токовая нагрузка на контакт 4 А
- Тип V – 3 коаксиальных контакта

Типы корпусов:
- Тип H – плоские корпуса для стоек и блоков врубного сочленения, плавающий монтаж с направляющими ключами (количество ячеек 4 – 22)
- Тип MY – корпуса вилок в виде пластиковых прямоугольных кожухов с быстрозажимным фиксатором с направляющими ключами и плоские корпуса розеток с направляющими ключами (количество ячеек 12, 15, 20, 22)
- Тип MV – корпуса вилок в виде прямоугольных кожухов со стандартным винтовым фиксатором с направляющими ключами и плоские корпуса розеток с направляющими ключами (количество ячеек 12, 15, 20, 22)
- Тип A – плоские универсальные корпуса (количество ячеек 4 – 22)
- Тип B – плоские универсальные корпуса с направляющими ключами (количество ячеек 4 – 20)
- Тип BV – плоские универсальные корпуса с направляющими ключами со стандартным винтовым фиксатором (количество ячеек 4 – 20)
- Тип J – корпуса вилок в виде металлических прямоугольных кожухов с цилиндрическим кабельным зажимом с направляющими ключами и плоские корпуса розеток с направляющими ключами (количество ячеек 4 – 20)
- Тип JV – корпуса вилок в виде металлических прямоугольных кожухов с цилиндрическим кабельным зажимом со стандартным винтовым фиксатором с направляющими ключами и плоские корпуса розеток с направляющими ключами (количество ячеек 4 – 20)

Корпус, тип H

С направляющими ключами
Плаваюший монтаж (допустимое смещение от центра 1,25 мм)

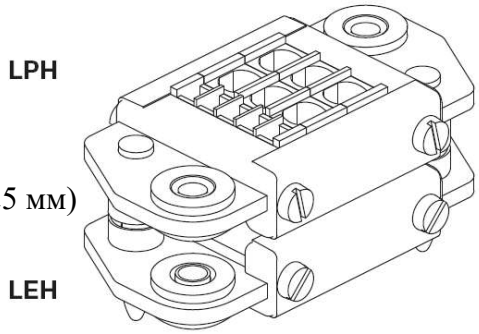

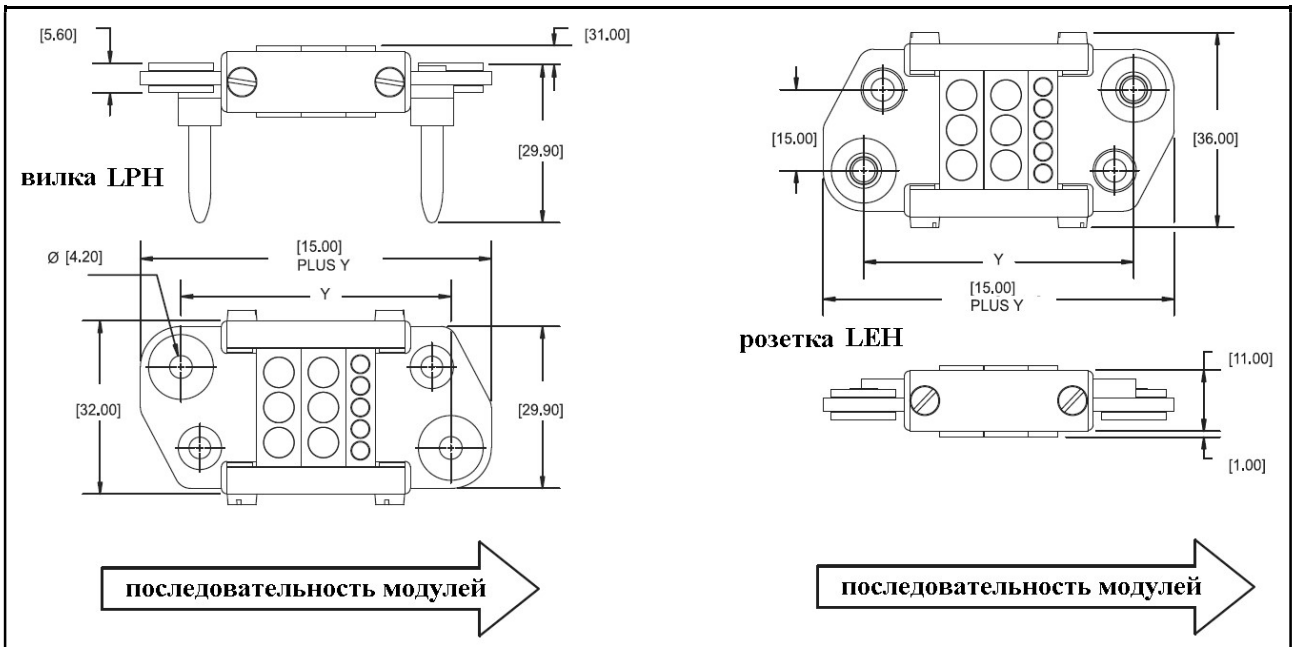

Количество ячеек	4	5	6	7	8	9	10	11	12	13
Y, мм	50.00	55.50	61.00	66.50	72.00	77.50	83.00	88.50	94.00	99.50
Количество ячеек	14	15	16	17	18	19	20	21	22	
Y, мм	105.00	110.50	116.00	121.50	127.00	132.50	138.00	143.50	149.00	

Вес корпусов
Вилка, 4 ячейки – 53.86 г
Вилка, 20 ячеек – 79.38 г

Розетка, 4 ячейки – 45.36 г
Розетка, 20 ячеек – 70.87 г

Информация для заказа

Базовая серия	**L**	**P**	**H**	**4**
Модификация корпуса: P – вилка E – розетка				
Тип корпуса – H				
Условная длина корпуса (количество ячеек): 4 – 22				

Корпус, тип MY

- Быстрозажимной фиксатор – пол оборота (180°), занимает 2 ячейки
- До 300 сигнальных контактов
- Кабельные зажимы для кабелей диаметром от 11.50 до 32.00 мм
- Срок службы – не менее5 000 циклов
- 36 комбинаций ключей поляризации
- Корпус корпуса вилки – прочный черный поликарбонат
- Направляющие ключи
- Количество ячеек – 12, 15, 20 и 22

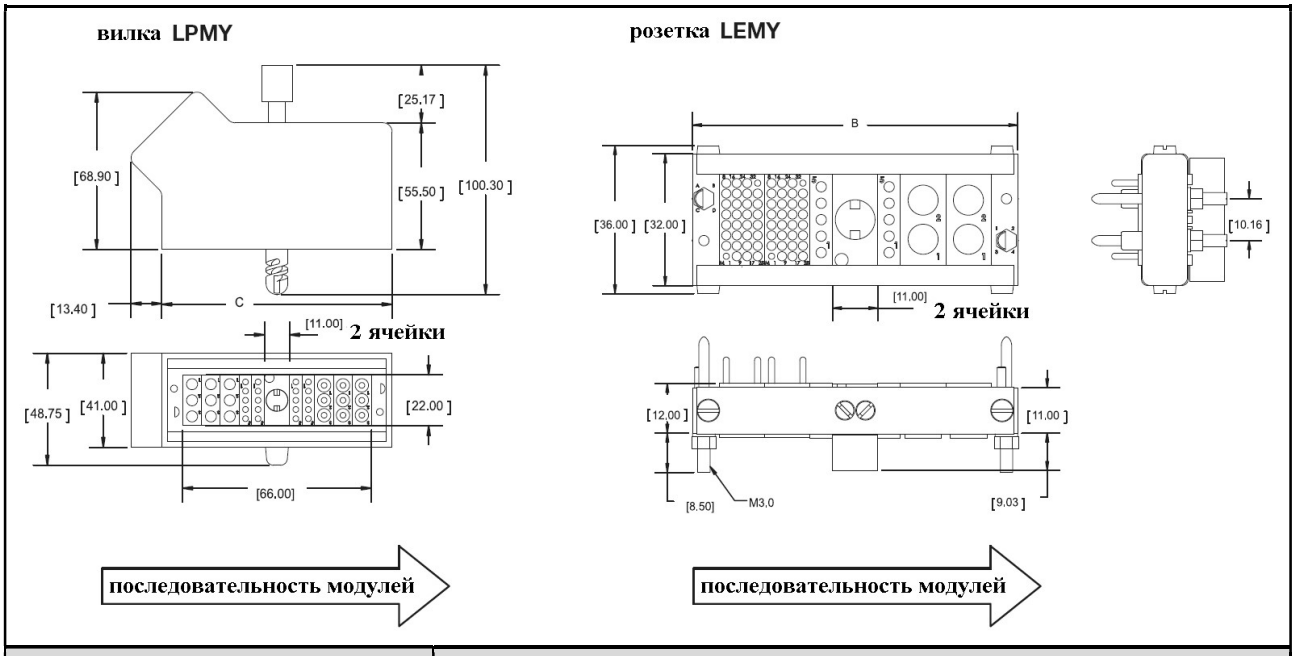

Количество ячеек	Размеры	
	B, мм	C, мм
12	79.00	84.20
15	95.50	100.70
20	123.00	128.20
22	134.00	139.20

Информация для заказа

Базовая серия	**L**	**P**	**MY**	**12**
Модификация корпуса: P – вилка E – розетка				
Тип корпуса – MY				
Условная длина корпуса (количество ячеек): 12, 15, 20, 22				

Корпус, тип MV

- Стандартный винтовой фиксатор, занимает 2 ячейки
- До 300 сигнальных контактов
- Кабельные зажимы для кабелей диаметром от 11.50 до 32.00 мм
- Срок службы – не менее5 000 циклов
- 36 комбинаций ключей поляризации
- Корпус корпуса вилки – прочный черный поликарбонат
- Направляющие ключи
- Количество ячеек – 12, 15, 20 и 22

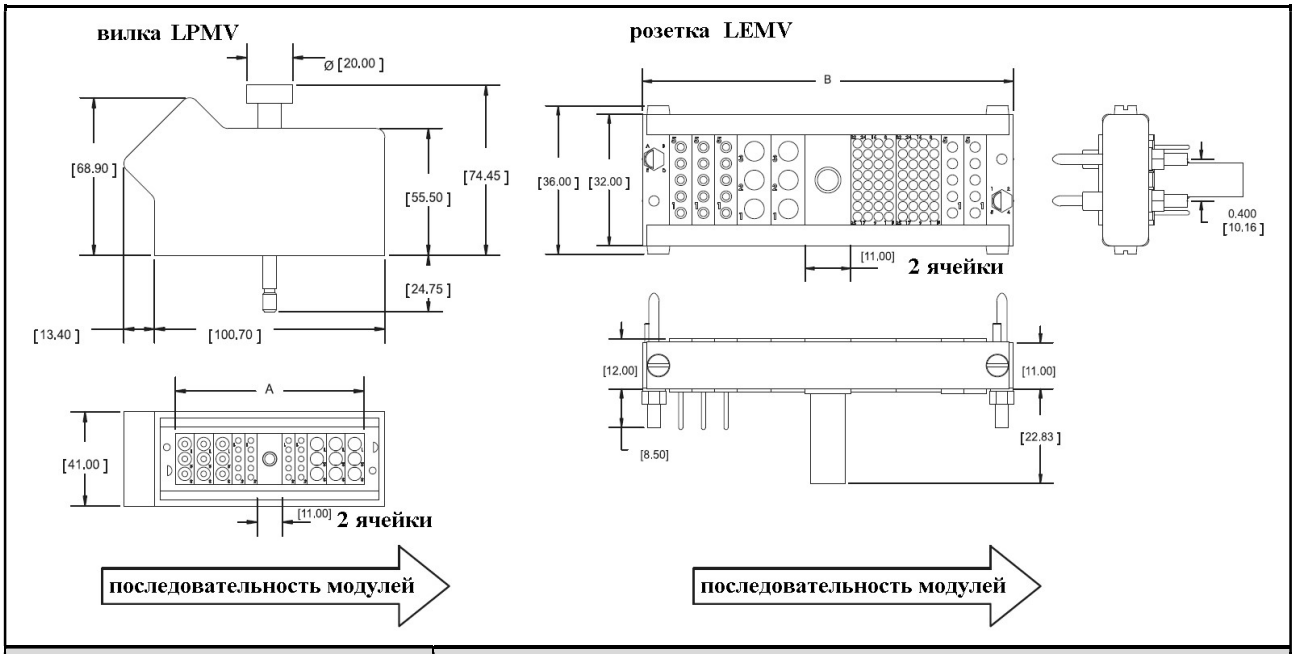

Количество ячеек	Размеры		
	A, мм	B, мм	C, мм
12	66.00	79.00	84.20
15	82.50	95.50	100.70
20	110.00	123.00	128.20
22	121.00	134.00	139.20

Информация для заказа

Базовая серия	**L**	**P**	**MV**	**12**
Модификация корпуса: P – вилка E – розетка				
Тип корпуса – MV				
Условная длина корпуса (количество ячеек): 12, 15, 20, 22				

Корпус, тип А

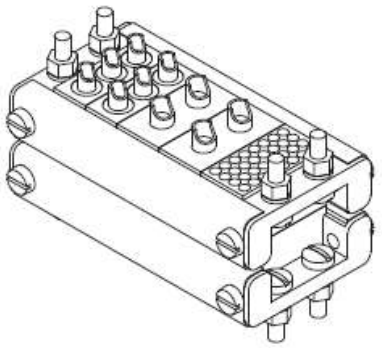

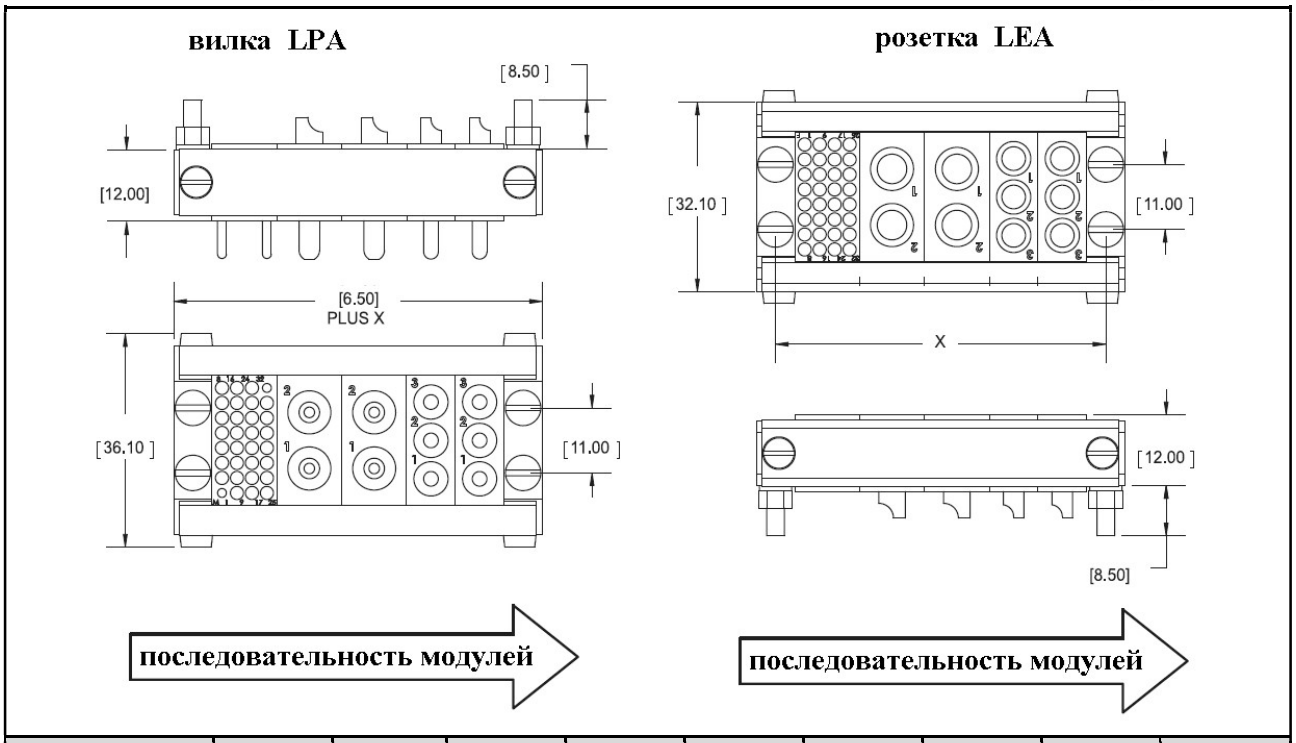

Количество ячеек	4	5	6	7	8	9	10	11	12
X, мм	28.50	34.00	39.50	45.00	50.50	56.00	61.50	67.00	72.50
Количество ячеек	13	14	15	16	17	18	19	20	
X, мм	78.00	83.50	89.00	94.50	100.00	105.50	111.00	116.50	

Вес корпусов

Вилка, 4 ячейки – 28.35 г
Вилка, 20 ячеек – 53.86 г

Розетка, 4 ячейки – 28.35 г
Розетка, 20 ячеек – 53.86 г

Информация для заказа

Базовая серия	**L**	**P**	**A**	**4**
Модификация корпуса: P – вилка E – розетка				
Тип корпуса – A				
Условная длина корпуса (количество ячеек): 4 – 20				

Корпус, тип B

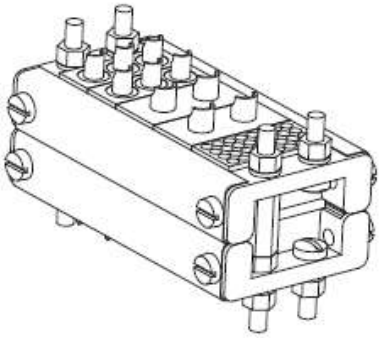

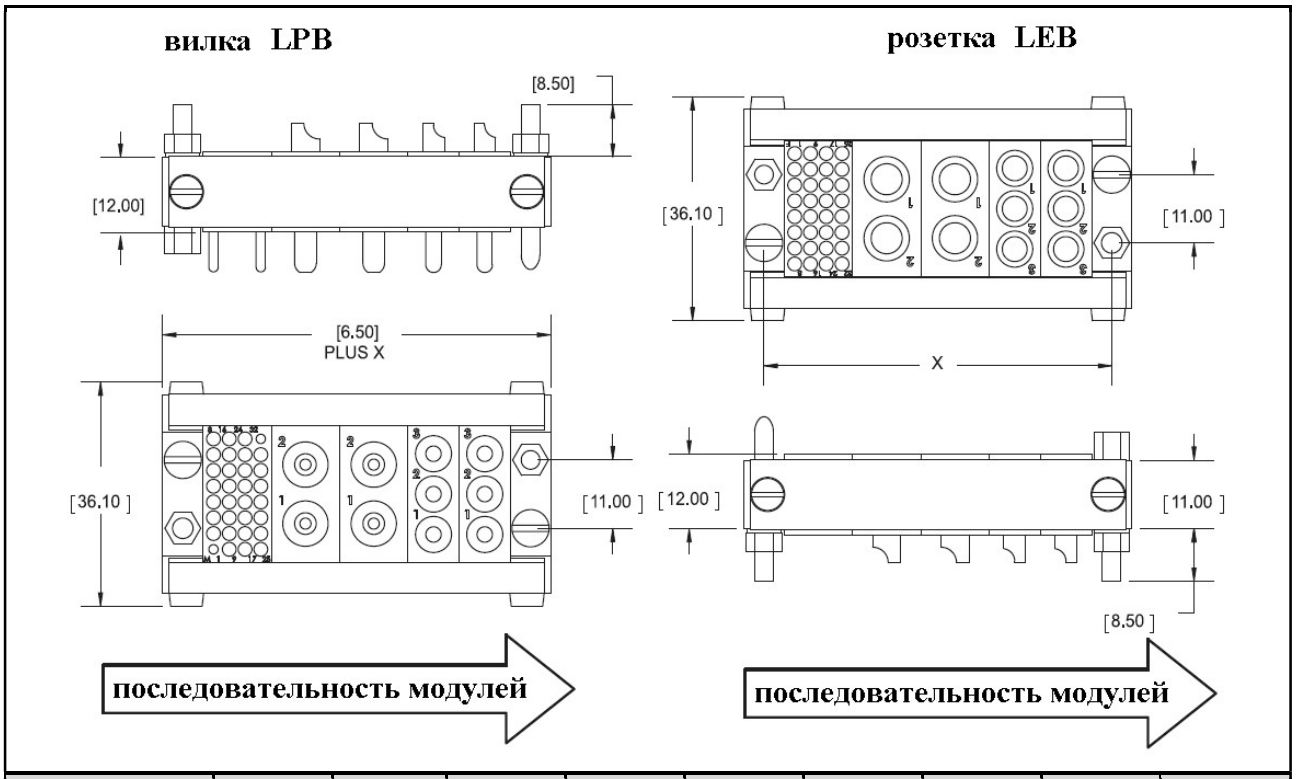

Количество ячеек	4	5	6	7	8	9	10	11	12
X, мм	28.50	34.00	39.50	45.00	50.50	56.00	61.50	67.00	72.50
Количество ячеек	13	14	15	16	17	18	19	20	
X, мм	78.00	83.50	89.00	94.50	100.00	105.50	111.00	116.50	

Вес корпусов

Вилка, 4 ячейки – 28.35 г
Вилка, 20 ячеек – 53.86 г

Розетка, 4 ячейки – 28.35 г
Розетка, 20 ячеек – 53.86 г

Информация для заказа

Базовая серия	**L**	**P**	**B**	**4**
Модификация корпуса: P – вилка E – розетка				
Тип корпуса – B				
Условная длина корпуса (количество ячеек): 4 – 20				

Корпус, тип BV

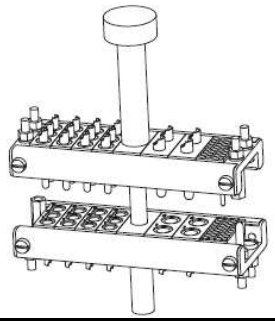

- Стандартный винтовой фиксатор, занимает 2 ячейки
- Направляющие ключи

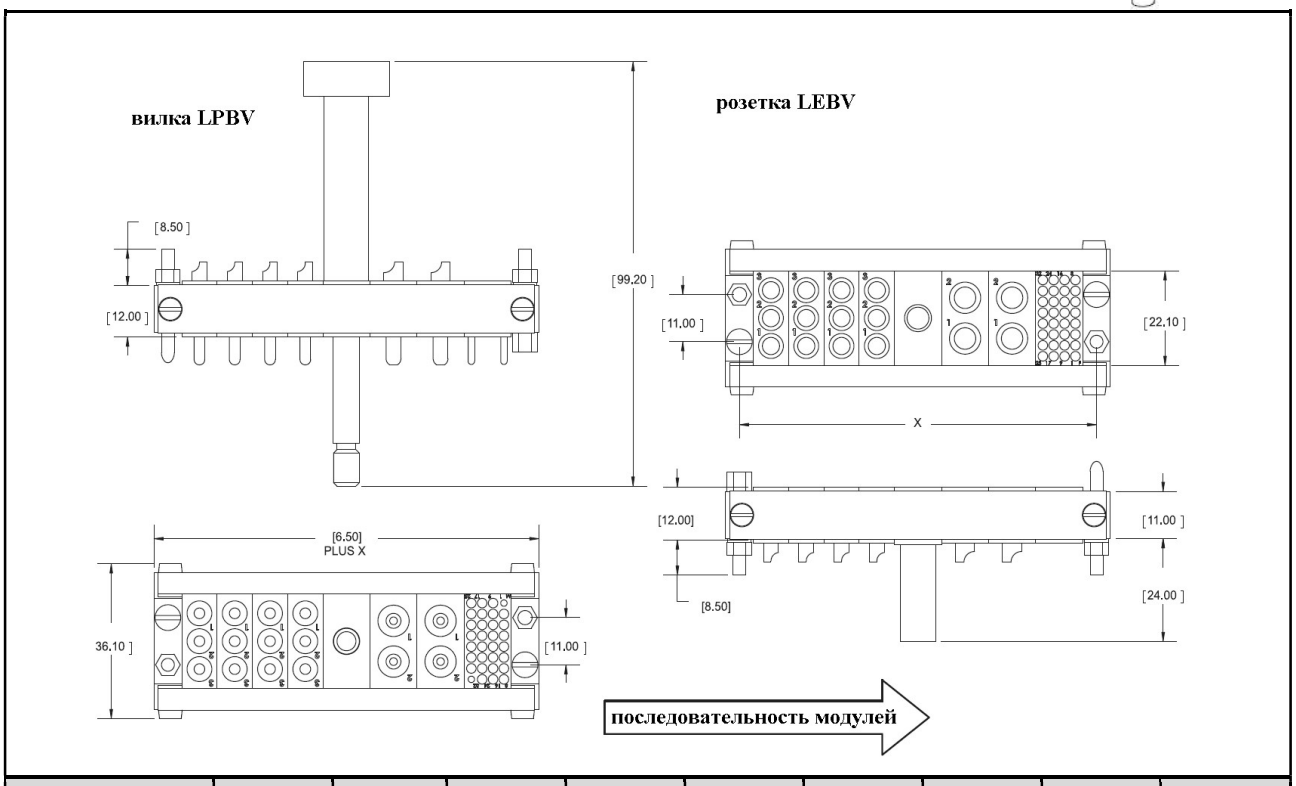

Количество ячеек	4	5	6	7	8	9	10	11	12
X, мм	28.50	34.00	39.50	45.00	50.50	56.00	61.50	67.00	72.50
Количество ячеек	13	14	15	16	17	18	19	20	
X, мм	78.00	83.50	89.00	94.50	100.00	105.50	111.00	116.50	

Вес корпусов

Вилка, 4 ячейки – 133.20 г
Вилка, 20 ячеек – 158.80 г

Розетка, 4 ячейки – 70.87 г
Розетка, 20 ячеек – 96.39 г

Информация для заказа

Базовая серия	**L**	**P**	**BV**	**4**
Модификация корпуса: P – вилка E – розетка				
Тип корпуса – BV				
Условная длина корпуса (количество ячеек): 4 – 20				

Корпус, тип J

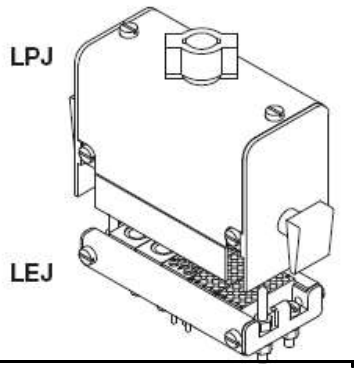

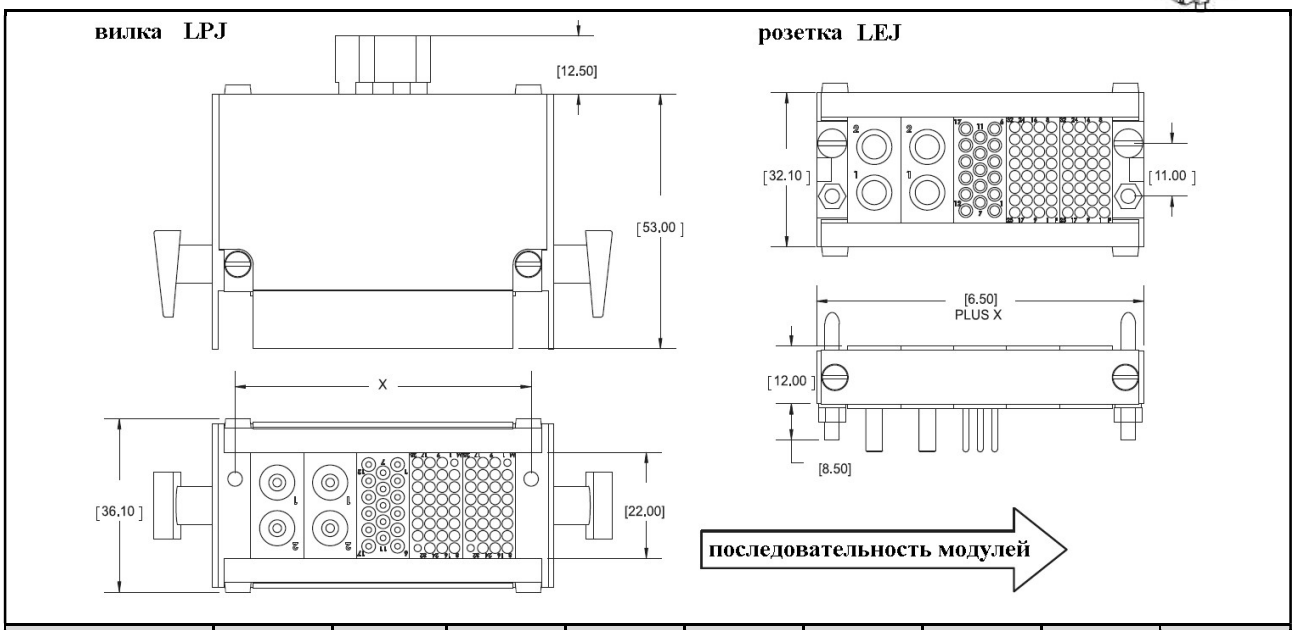

Количество ячеек	4	5	6	7	8	9	10	11	12
X, мм	28.50	34.00	39.50	45.00	50.50	56.00	61.50	67.00	72.50
Количество ячеек	13	14	15	16	17	18	19	20	
X, мм	78.00	83.50	89.00	94.50	100.00	105.50	111.00	116.50	

Вес корпусов

Вилка, 4 ячейки – 99.22 г
Вилка, 20 ячеек – 155.90 г

Розетка, 4 ячейки – 34.02 г
Розетка, 20 ячеек – 59.53 г

Информация для заказа

Базовая серия	**L**	**P**	**J**	**4**	**SC10**
Модификация корпуса: P – вилка E – розетка					
Тип корпуса – H					
Условная длина корпуса (количество ячеек): 4 – 22					
Индекс диаметра кабельного вывода для корпусов типов J и JV: SC10 – от 5.35 до 10.00 мм SC15 –от 9.75 до 15.00 мм SC20 – от 15.25 до 20.00 мм SC24 – от 17.00 до 24.00 мм Не указывается для розетки					

Корпус, тип JV

- Извлекаемый винтовой фиксатор, занимает 2 ячейки
- Вывод кабельного зажима допускается с других сторон (только по согласованному заказу)

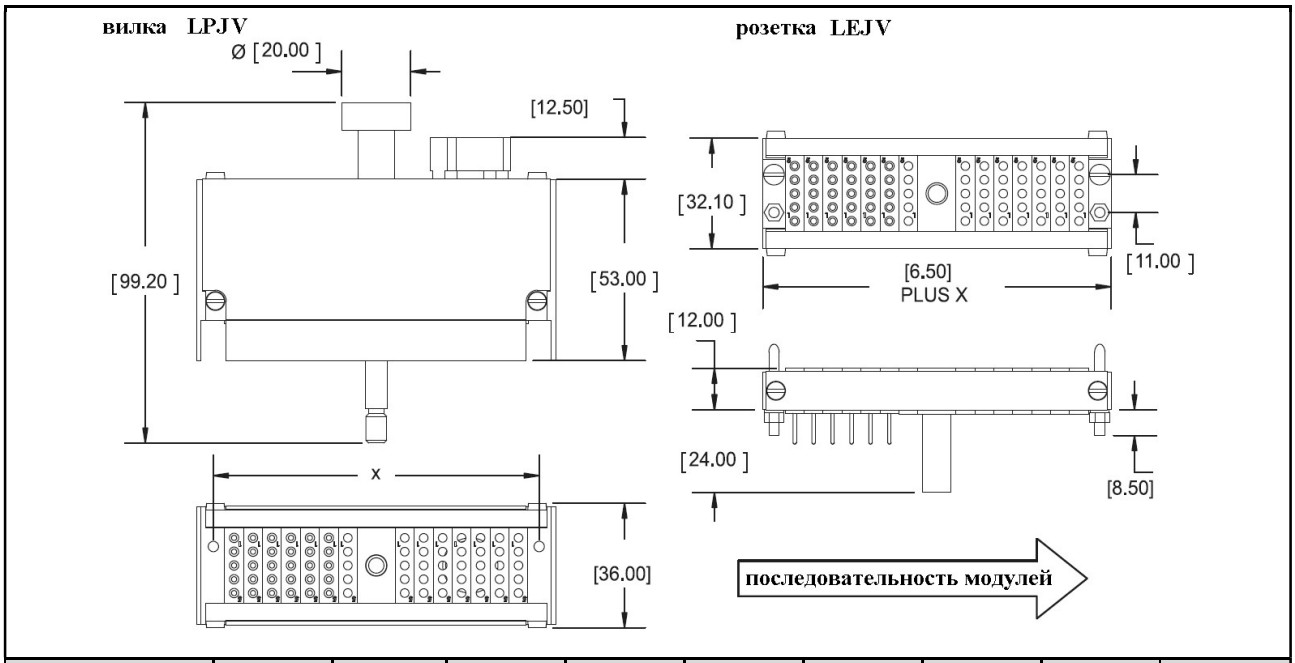

Количество ячеек	4	5	6	7	8	9	10	11	12
X, мм	28.50	34.00	39.50	45.00	50.50	56.00	61.50	67.00	72.50
Количество ячеек	13	14	15	16	17	18	19	20	
X, мм	78.00	83.50	89.00	94.50	100.00	105.50	111.00	116.50	

Вес корпусов

Вилка, 4 ячейки – 53.86 г
Вилка, 20 ячеек – 79.38 г

Розетка, 4 ячейки – 45.36 г
Розетка, 20 ячеек – 70.87 г

Информация для заказа

Базовая серия	**L**	**P**	**J**	**4**	**SC10**
Модификация корпуса: P – вилка E – розетка					
Тип корпуса – H					
Условная длина корпуса (количество ячеек): 4 – 22					
Индекс диаметра кабельного вывода для корпусов типов J и JV: SC10 – от 5.35 до 10.00 мм SC15 –от 9.75 до 15.00 мм SC20 – от 15.25 до 20.00 мм SC24 – от 17.00 до 24.00 мм Не указывается для розетки					

Модуль, тип А 8 А на контакт Условная длина – 1 ячейка	5 неизвлекаемых контактов «Hypertac®» – Ø 1.50 мм			
	Тип контактов	Тип монтажа	Покрытие контактов	Обозначение
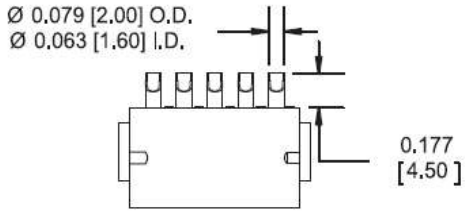	гнездо	под пайку проводов 16 AWG	золото, 50 мкм по никелю	**LAFSTAH**
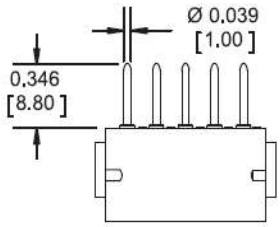	гнездо	под печатный монтаж	золото, 50 мкм по никелю	**LAFDTAH**
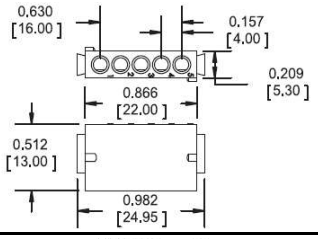	без контактов	–	–	**ZLM005-001 (LAHT)**
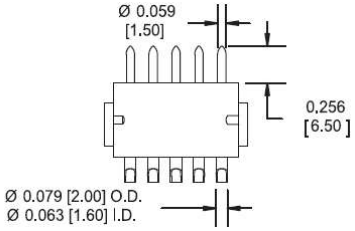	штырь	под пайку проводов 16 AWG	золото, 10 мкм по никелю	**LAMST**
			золото, 50 мкм по никелю	**LAMSTH**
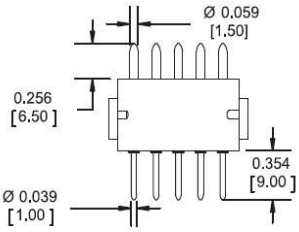	штырь	под печатный монтаж	золото, 10 мкм по никелю	**LAMDT**
			золото, 50 мкм по никелю	**LAMDTH**

Характеристики

Токовая нагрузка на контакт	8 А
Сопротивление контактов	< 2.5 мОм
Срок службы	> 100 000 циклов
Напряжение пробоя	> 2000 В ср. кв.
Выдерживаемое напряжение	1500 В ср.кв.
Сопротивление изоляции	> 10^6 МОм при 500 В пост.т
Рабочий диапазон температур	от -55° С до 125° С
Материал изолятора	диаллилфталат
Материал контактов – штырь/гнездо	латунь/бериллиевая бронза
Вес модуля	штыревой – 5.67 г/гнездовой – 4.25 г

При сборке применяется по две клипсы YHD0027 на каждый модуль

Модуль, тип R 8 А на контакт Условная длина – 1 ячейка	5 контактов «Hypertac®» под обжимку – Ø 1.50 мм						
	Тип контакта	Калибр провода	Ø гильзы контакта		Покрытие контактов	Обозначение модуля	Обозначение контактов
			ID	OD			
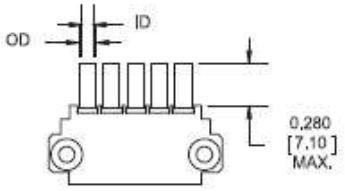	гнездо	18-22	1.45	2.65	золото, 50 мкм	**LRF1**	**YSK015-013AH**
		24-26	0.56	1.93	золото, 50 мкм	**LRF2**	**YSK015-009AH**
		16	1.80	2.75	золото, 50 мкм	**LRF3**	**YSK015-014AH**
		14	2.00	3.10	золото, 50 мкм	**LRF4**	**YSK015-045AH**
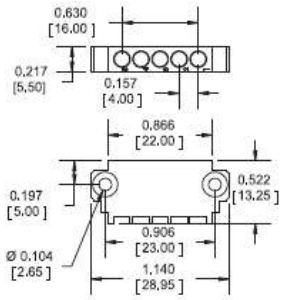	без контактов	–	–	–	–	**ZLR005-001 (LRH)**	–
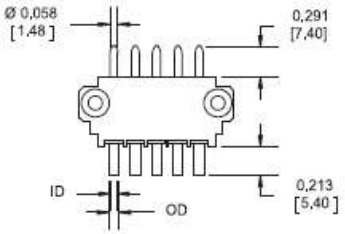	штырь	18-22	1.45	2.65	золото, 10 мкм	**LRM1**	**YPN015-009RG**
					золото, 50 мкм	**LRM1H**	**YPN015-009RH**
		24-26	0.56	1.93	золото, 10 мкм	**LRM2**	**YPN015-004RG**
					золото, 50 мкм	**LRM2H**	**YPN015-004RH**
		16	1.80	2.75	золото, 10 мкм	**LRM3**	**YPN015-010G**
					золото, 50 мкм	**LRM3H**	**YPN015-010H**
		14	2.00	3.10	золото, 10 мкм	**LRM4**	**YPN015-033RG**
					золото, 50 мкм	**LRM4H**	**YPN015-033RH**

Характеристики

Токовая нагрузка на контакт	8 А
Сопротивление контактов	< 2.5 мОм
Срок службы	> 100 000 циклов
Напряжение пробоя	> 1600 В ср. кв.
Выдерживаемое напряжение	1200 В ср.кв.
Сопротивление изоляции	> 10^4 МОм при 500 В пост.т
Рабочий диапазон температур	от -55° С до 105° С
Материал изолятора	нейлон
Материал контактов – штырь/гнездо	латунь/бериллиевая бронза
Вес модуля	штыревой – 6.23 г/гнездовой – 4.53 г

Модули A и R – взаимосочленяемы

Инструменты для монтажа контактов модуля R

Клещи – AF8
Позиционеры:
- для исполнения 1 и 3 – TP592
- для исполнения 2 – TP655
- для исполнения 4 – TP1128

Монтажный инструмент (установка/извлечение) – S0150.01

Модули B и S – взаимосочленяемы

Инструменты для монтажа контактов модуля S

Клещи – M309
Позиционер – TP1179
Монтажный инструмент (установка/извлечение) – S0250.01

Модули C, M и U – взаимосочленяемы

Инструменты для монтажа контактов модуля U

Клещи:
- для исполнения 1, 2, 3, 5 – T1264
- для исполнения 4 – T712

Позиционеры:
- для исполнения 1, 2, 3 – SP612
- для исполнения 4 – T758
- для исполнения 5 – T1559

Монтажный инструмент (установка/извлечение) – S0350.01

Инструменты для монтажа контактов модуля W

Клещи – AFM8
Позиционер – K547
Монтажный инструмент (установка) – S/DEM1.0060
Монтажный инструмент (извлечение) – T1866

Модуль, тип B 15 A на контакт Условная длина – 1.5 ячейки	3 неизвлекаемых контакта «Hypertac®» – Ø 2.50 мм			
	Тип контактов	Тип монтажа	Покрытие контактов	Обозначение
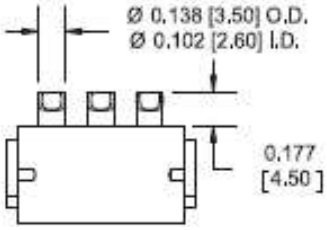	гнездо	под пайку проводов 12 AWG	золото, 50 мкм по никелю	**LBFSTAH**
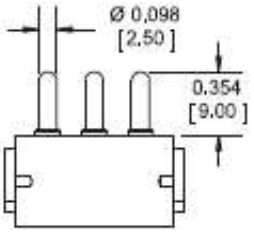	гнездо	под печатный монтаж	золото, 50 мкм по никелю	**LBFDTAH**
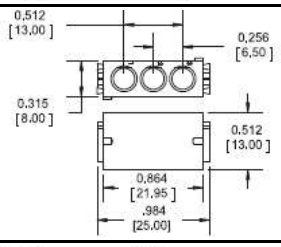	без контактов	–	–	**ZLM003-001 (LBHT)**
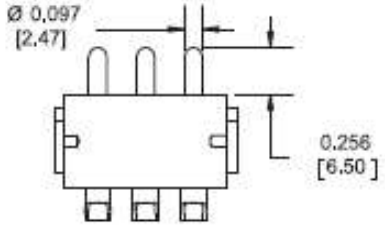	штырь	под пайку проводов 12 AWG	золото, 10 мкм по никелю	**LBMST**
			золото, 50 мкм по никелю	**LBMSTH**
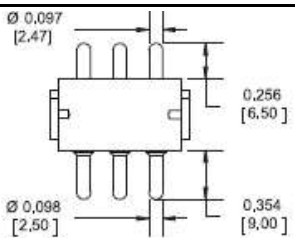	штырь	под печатный монтаж	золото, 10 мкм по никелю	**LBMDT**
			золото, 50 мкм по никелю	**LBMDTH**

Характеристики

Токовая нагрузка на контакт	15 A
Сопротивление контактов	< 1 мОм
Срок службы	> 100 000 циклов
Напряжение пробоя	> 1600 В ср. кв.
Выдерживаемое напряжение	1200 В ср.кв.
Сопротивление изоляции	> 10^6 МОм при 500 В пост.т
Рабочий диапазон температур	от -55° С до 125° С
Материал изолятора	диаллилфталат
Материал контактов – штырь/гнездо	латунь/бериллиевая бронза
Вес модуля	штыревой – 9.92 г/гнездовой – 7.08 г

При сборке применяется по две клипсы YHD0027 на каждый модуль

Модуль, тип S 15 А на контакт Условная длина – 1.5 ячейки	3 контакта «Hypertac®» под обжимку – Ø 2.50 мм						
	Тип контакта	Калибр провода	Ø гильзы контакта		Покрытие контактов	Обозначение модуля	Обозначение контактов
			ID	OD			
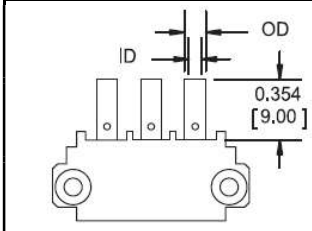	гнездо	18-22	1.50	3.10	золото, 50 мкм	**LSF1**	**YSK025-003AH**
		13-14	1.95	3.10	золото, 50 мкм	**LSF2**	**YSK025-004AH**
		12	2.54	3.81	золото, 50 мкм	**LSF4**	**YSK025-013AH**
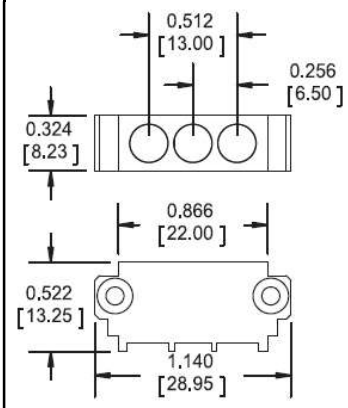	без контактов	–	–	–	–	**ZLS003-002 (LSH)**	–
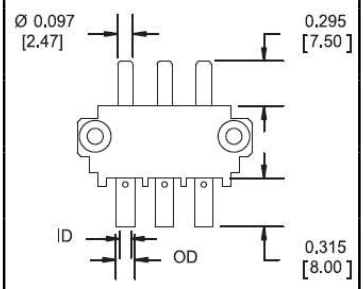	штырь	18-22	1.50	3.10	золото, 10 мкм	**LSM1**	**YPN025-002G**
					золото, 50 мкм	**LSM1H**	**YPN025-002H**
		13-14	1.95	3.10	золото, 10 мкм	**LSM2**	**YPN025-003G**
					золото, 50 мкм	**LSM2H**	**YPN025-003H**
		12	2.54	3.81	золото, 10 мкм	**LSM4**	**YPN025-011RG**
					золото, 50 мкм	**LSM4H**	**YPN0255-011RH**

Характеристики

Токовая нагрузка на контакт	15 А
Сопротивление контактов	< 1.5 мОм
Срок службы	> 100 000 циклов
Напряжение пробоя	> 2000 В ср. кв.
Выдерживаемое напряжение	1500 В ср.кв.
Сопротивление изоляции	> 10^4 МОм при 500 В пост.т
Рабочий диапазон температур	от -55° С до 105° С
Материал изолятора	нейлон
Материал контактов – штырь/гнездо	латунь/бериллиевая бронза
Вес модуля	штыревой – 9.92 г/гнездовой – 6.52 г

Модуль, тип С 25 А на контакт Условная длина – 2 ячейки	2 неизвлекаемых контакта «Hypertac®» – Ø 3.50 мм			
	Тип контактов	Тип монтажа	Покрытие контактов	Обозначение
C = Ø 0.138 [3.50] M = Ø 0.177 [4.50] C = Ø 0.177 [4.50] M = Ø 0.193 [4.90] 0.177 [4.50]	гнездо	под пайку проводов 10 AWG	золото, 50 мкм по никелю	**LCFSTAH**
Ø 0.138 [3.50] 0.352 [8.95]	гнездо	под печатный монтаж	золото, 50 мкм по никелю	**LCFDTAH**
0.374 [9.50] 0.425 [10.80] 0.512 [13.00] 0.864 [21.95] 0.980 [24.90]	без контактов	–	–	**ZLM002-001 (LCHT)**
C = 0.256 (6.50) M = 0.335 (8.50) Ø 0.137 [3.48] C=Ø 0.138 [3.50] M=Ø 0.177 [4.50] C=Ø 0.177 [4.50] M=Ø 0.193 [4.90] 0.177 [4.50]	штырь	под пайку проводов 10 AWG	золото, 10 мкм по никелю	**LCMST**
			золото, 50 мкм по никелю	**LCMSTH**
Ø 0.137 [3.48] C = 0.256 [6.50] M = 0.335 [8.50] 0.354 [9.00] Ø 0.138 [3.50]	штырь	под печатный монтаж	золото, 10 мкм по никелю	**LCMDT**
			золото, 50 мкм по никелю	**LCMDTH**

Характеристики

Токовая нагрузка на контакт	25 А
Сопротивление контактов	< 0.8 мОм
Срок службы	> 100 000 циклов
Напряжение пробоя	> 3000 В ср. кв.
Выдерживаемое напряжение	2250 В ср.кв.
Сопротивление изоляции	> 10^6 МОм при 500 В пост.т
Рабочий диапазон температур	от -55° С до 125° С
Материал изолятора	диаллилфталат
Материал контактов – штырь/гнездо	латунь/бериллиевая бронза
Вес модуля	штыревой – 12.47 г/гнездовой – 8.78 г

При сборке применяется по две клипсы YHD0027 на каждый модуль

Модуль, тип М 50 А на контакт Условная длина – 2 ячейки	2 неизвлекаемых контакта «Hypertac®» – Ø 3.50 мм			
	Тип контактов	Тип монтажа	Покрытие контактов	Обозначение
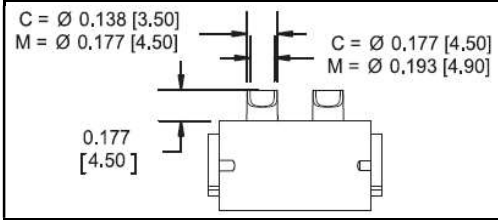	гнездо	под пайку проводов 10 AWG	золото, 50 мкм по никелю	**LMFSTAH**
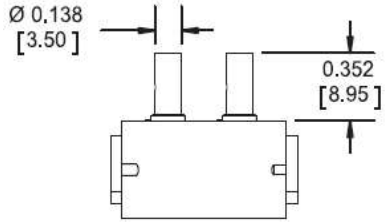	гнездо	под печатный монтаж	золото, 50 мкм по никелю	**LMFDTAH**
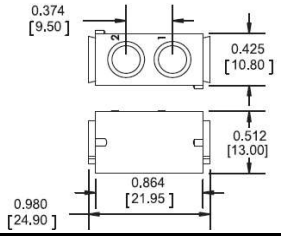	без контактов	–	–	**ZLM002-001 (LMHT)**
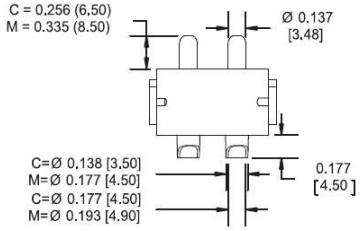	штырь	под пайку проводов 10 AWG	золото, 10 мкм по никелю	**LMMST**
			золото, 50 мкм по никелю	**LMMSTH**
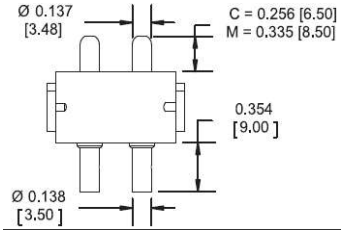	штырь	под печатный монтаж	золото, 10 мкм по никелю	**LMMDT**
			золото, 50 мкм по никелю	**LMMDTH**

Характеристики

Токовая нагрузка на контакт	50 А
Сопротивление контактов	< 0.4 мОм
Срок службы	> 100 000 циклов
Напряжение пробоя	> 3000 В ср. кв.
Выдерживаемое напряжение	2250 В ср.кв.
Сопротивление изоляции	> 10^6 МОм при 500 В пост.т
Рабочий диапазон температур	от -55° С до 125° С
Материал изолятора	диаллилфталат
Материал контактов – штырь/гнездо	латунь/бериллиевая бронза
Вес модуля	штыревой – 12.47 г/гнездовой – 8.78 г

При сборке применяется по две клипсы YHD0027 на каждый модуль

Модуль, тип U 25 А на контакт Условная длина – 2 ячейки	2 контакта «Hypertac®» под обжимку – Ø 3.50 мм						
	Тип контакта	Калибр провода	Ø гильзы контакта		Покрытие контактов	Обозначение модуля	Обозначение контактов
			ID	OD			
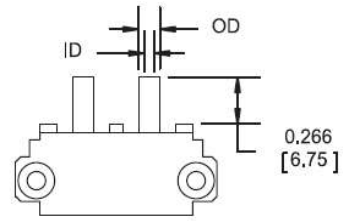	гнездо	20-22	1.50	3.10	золото, 50 мкм	**LUF1**	**YSK035-009AH**
		16-18	1.95	3.10	золото, 50 мкм	**LUF2**	**YSK035-010AH**
		12-14	2.85	4.10	золото, 50 мкм	**LUF3**	**YSK035-011AH**
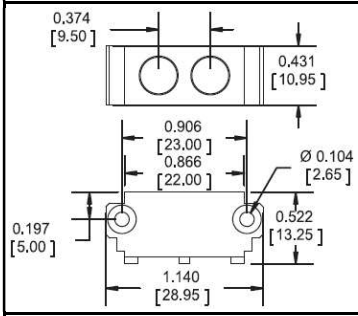	без контактов	–	–	–	–	**ZLS002-001 (LUH)**	–
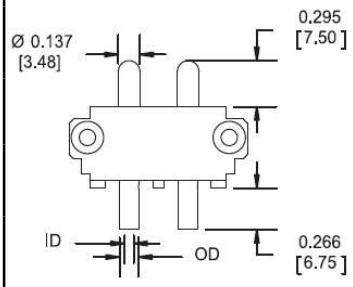	штырь	20-22	1.50	3.10	золото, 10 мкм	**LUM1**	**YPN035-005G**
					золото, 50 мкм	**LUM1H**	**YPN035-005H**
		16-18	1.50	3.10	золото, 10 мкм	**LUM2**	**YPN035-006G**
					золото, 50 мкм	**LUM2H**	**YPN035-006H**
		12-14	2.85	4.10	золото, 10 мкм	**LUM3**	**YPN035-007G**
					золото, 50 мкм	**LUM3H**	**YPN035-007H**

Характеристики

Токовая нагрузка на контакт	25 А
Сопротивление контактов	< 0.8 мОм
Срок службы	> 100 000 циклов
Напряжение пробоя	> 2800 В ср. кв.
Выдерживаемое напряжение	2100 В ср.кв.
Сопротивление изоляции	> 10^4 МОм при 500 В пост.т
Рабочий диапазон температур	от -55° С до 105° С
Материал изолятора	нейлон
Материал контактов – штырь/гнездо	латунь/бериллиевая бронза
Вес модуля	штыревой – 12.76 г/гнездовой – 8.22 г

Модуль, тип U 50 А на контакт Условная длина – 2 ячейки	2 контакта «Hypertac®» под обжимку – Ø 3.50 мм						
	Тип контакта	Калибр провода	Ø гильзы контакта		Покрытие контактов	Обозначение модуля	Обозначение контактов
			ID	OD			
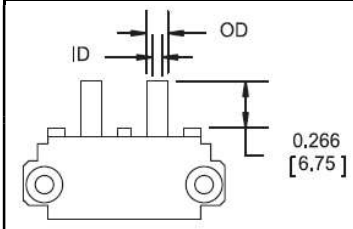	гнездо	6	5.50	7.25	золото, 50 мкм	**LUF4**	**YSK035-030AH**
		8-10	4.50	5.50	золото, 50 мкм	**LUF5**	**YSK035-028AH**
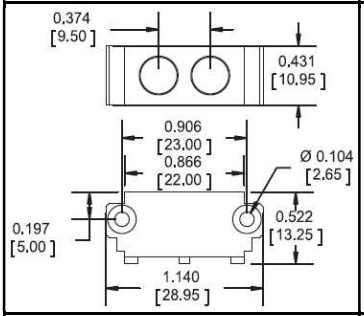	без контактов	–	–	–	–	**ZLS002-001 (LUH)**	–
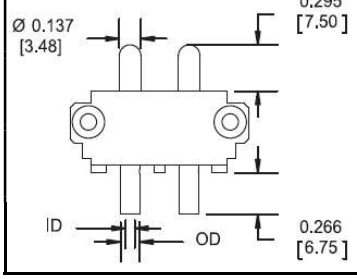	штырь	6	5.50	7.25	золото, 10 мкм	**LUM4**	**YPN035-025RG**
					золото, 50 мкм	**LUM4H**	**YPN035-025RH**
		8-10	4.50	5.50	золото, 10 мкм	**LUM5**	**YPN035-023RG**
					золото, 50 мкм	**LRM5H**	**YPN035-023RH**

Характеристики

Токовая нагрузка на контакт	50 А
Сопротивление контактов	< 0.8 мОм
Срок службы	> 100 000 циклов
Напряжение пробоя	> 2800 В ср. кв.
Выдерживаемое напряжение	2100 В ср.кв.
Сопротивление изоляции	> 10^4 МОм при 500 В пост.т
Рабочий диапазон температур	от -55° С до 105° С
Материал изолятора	нейлон
Материал контактов – штырь/гнездо	латунь/бериллиевая бронза
Вес модуля	штыревой – 12.76 г/гнездовой – 8.22 г

Модуль, тип D 8 А на контакт Условная длина – 2 ячейки	17 неизвлекаемых контактов «Hypertac®», Ø 1.20 мм			
	Тип контактов	Тип монтажа	Покрытие контактов	Обозначение
Ø 0.063 [1.60] 0.051 [1.30] 0.177 [4.50]	гнездо	под пайку проводов 20 AWG	золото, 50 мкм по никелю	**LDFSTAH**
Ø 0.047 [1.19] 0.354 [9.00]	гнездо	под печатный монтаж	золото, 50 мкм по никелю	**LDFDTAH**
0.118 [3.00] 0.067 [1.70] 0.134 [3.40] 0.236 [6.00] 0.423 [10.75]	без контактов штыревой	–	–	**ZLD017-001 (LDMHT)**
	без контактов гнездовой	–	–	**ZLD017-002 (LDFHT)**
Ø 0.046 [1.17] 0.256 [6.50] ID Ø 0.051 [1.30] OD Ø 0.063 [1.60] 0.177 [4.50]	штырь	под пайку проводов 20 AWG	золото, 10 мкм по никелю	**LDMST**
			золото, 50 мкм по никелю	**LDMSTH**
Ø 0.046 [1.17] 0.256 [6.50] Ø 0.047 [1.19] 0.354 [9.00]	штырь	под печатный монтаж	золото, 10 мкм по никелю	**LDMDT**
			золото, 50 мкм по никелю	**LDMDTH**

Характеристики

Токовая нагрузка на контакт	8 А
Сопротивление контактов	< 3.0 мОм
Срок службы	> 100 000 циклов
Напряжение пробоя	> 1800 В ср. кв.
Выдерживаемое напряжение	1350 В ср.кв.
Сопротивление изоляции	> 10^6 МОм при 500 В пост.т
Рабочий диапазон температур	от -55° С до 125° С
Материал изолятора	диаллилфталат
Материал контактов – штырь/гнездо	латунь/бериллиевая бронза
Вес модуля	штыревой – 12.76 г/гнездовой – 8.78 г

При сборке применяется по две клипсы YHD0027 на каждый модуль

Модуль, тип W 4 А на контакт Условная длина – 2 ячейки	30 извлекаемых контактов «Hypertac®» – Ø 0.60 мм						
	Тип контакта	Калибр провода	Ø гильзы контакта		Покрытие контактов	Обозначение модуля	Обозначение контактов
			ID	OD			
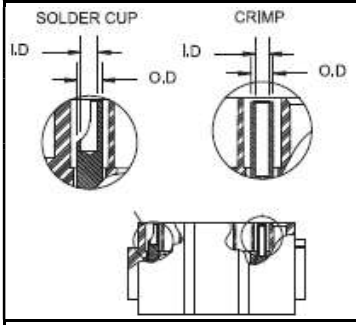	гнездо	18-20 обжимка	1.39	1.80	золото, 50 мкм	**LWFRRTAH**	**YSK006-089AH**
		22-26 обжимка	0.90	1.30	золото, 50 мкм	**LWFRTAH**	**YSK006-011AH**
		26 пайка	1.00	1.45	золото, 50 мкм	**LWFSTAH**	**YSK006-010AH**
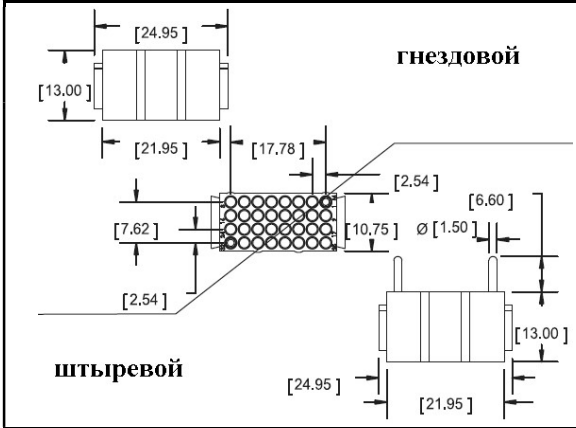 **гнездовой** **штыревой**					без контактов штыревой	**ZLM030-001 (LWMHT)**	–
					без контактов гнездовой	**LWFH**	–
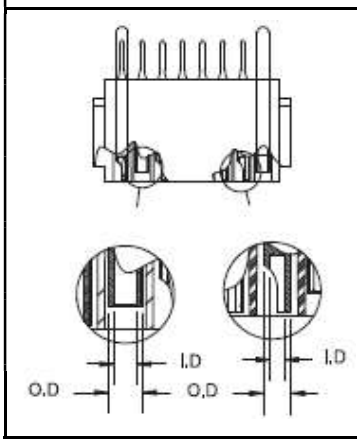	штырь	18-20 обжимка	1.39	1.80	золото, 10 мкм	**LWMRRT**	**YPN006-158G**
					золото, 50 мкм	**LWMRRTH**	**YPN006-158H**
		22-26 обжимка	0.90	1.30	золото, 10 мкм	**LWMRT**	**YPN006-021G**
					золото, 50 мкм	**LWMRTH**	**YPN006-021H**
		26 пайка	1.00	1.45	золото, 10 мкм	**LWMST**	**YPN006-020G**
					золото, 50 мкм	**LWMSTH**	**YPN006-020H**

Характеристики

Токовая нагрузка на контакт	4 А
Сопротивление контактов	< 5.0 мОм
Срок службы	> 100 000 циклов
Напряжение пробоя	> 2200 В ср. кв.
Выдерживаемое напряжение	1650 В ср.кв.
Сопротивление изоляции	> 10^9 МОм при 500 В пост.т
Рабочий диапазон температур	от -55° С до 125° С
Материал изолятора	сульфид полифенилена
Материал контактов – штырь/гнездо	латунь/бериллиевая бронза

При сборке применяется по две клипсы YHD0027 на каждый модуль

Модуль, тип V Коаксиальные контакты Условная длина – 1.5 ячейки	3 извлекаемых коаксиальных контакта «Hypertac®»			
	Тип контактов	**Тип кабеля**	**Обозначение модуля**	**Обозначение контактов**
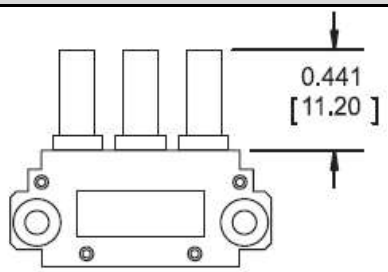	гнездо	под кабель RG316 обжимка	**LVFRTAH**	**YCX0315-002AH**
		под кабель RG316DB обжимка	**LVFR1TAH**	**YCX0315-019AH**
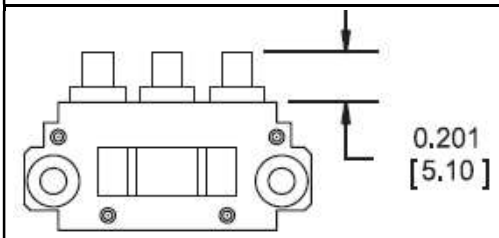	гнездо	под кабель RG405 или T-Flex 405 пайка	**LVFSTAH**	**YCX0315-001AH**
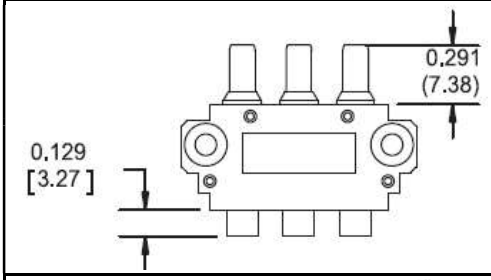	штырь	под кабель RG316 обжимка	**LVMRTAH**	**YCX0315-004H**
		под кабель RG316DB обжимка	**LVMR1TAH**	**YCX0315-018H**
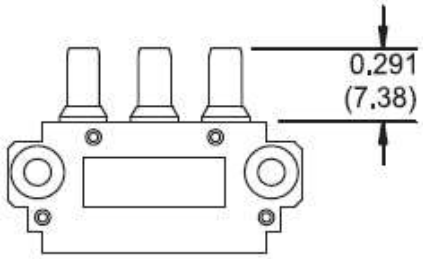	штырь	под кабель RG405 или T-Flex 405 пайка	**LVMSTAH**	**YCX0315-003H**

Обжимка (R) и (R1)		Пайка (S)	
Тип кабеля	RG315 и RG316DB	RG405	T-Flex 405
Гнездовой контакт	S50302	S50301	S50307
Штыревой контакт	S50304	S50303	S50308

Инструменты для монтажа коаксиальных контактов модуля V

Для внутреннего контакта
Клещи – AFM8
Позиционер – T1957
Для наружного контакта
Клещи – HX3
Матрица и пуансон в сборе – T1958 или T2019(кабель RG316DB)
Монтажный инструмент (извлечение) – T1982

Характеристики модуля V с коаксиальными контактами

Волновое сопротивление	50 Ом
Частотный диапазон	3 ГГц, пост. т. (кабель RG316) 18 ГГц, пост. т. (кабель RG405)
Рабочий диапазон температур	от -55° С до 125° С
Материалы	латунь, бериллиевая бронза флуорокарбон-PTFE
Покрытия	золото по никелю
(с применением кабеля RG405)	
Коэффициент	(3 ГГц, пост. т.) 1.20:1 max.
стоячей волны по напряжению	(3 ГГц – 18 ГГц) 1.50:1 max.
Потери	0.50 дБ при 18 ГГц
Сопротивление изоляции	5 000 МОм min.
Выдерживаемое напряжение	500 В ср.кв.
Сопротивление контактов	
внутренний	8 мОм Max.
наружный	2 мОм Max.
Срок службы	> 25 000 циклов

Инструменты для монтажа силовых контактов модуля V

Клещи – M309
Позиционер – T1981
Монтажный инструмент (извлечение) – T1982

Характеристики модуля V с силовыми контактами

Токовая нагрузка на контакт	25 А/17 А
Сопротивление контактов	< 1.5 мОм
Срок службы	> 100 000 циклов
Напряжение пробоя	> 1600 В ср. кв.
Выдерживаемое напряжение	1200 В ср.кв.
Сопротивление изоляции	> 10^4 МОм при 500 В пост.т
Рабочий диапазон температур	от -55° С до 105° С
Материал изолятора	нейлон
Материал контактов – штырь/гнездо	латунь/бериллиевая бронза
Вес модуля	штыревой – 9.63 г/гнездовой – 9.07 г

Модуль, тип V 25 А на контакт Условная длина – 1.5 ячейки	3 извлекаемых контакта «Hypertac®» под обжимку			
	Тип контактов	Тип кабеля	Обозначение модуля	Обозначение контактов
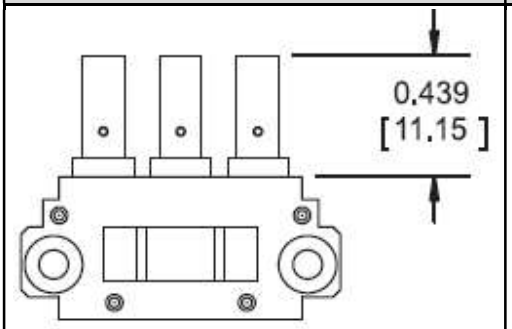	гнездо	25 А 17 А (для проводов 12-14 AWG)	**LVFP1TAH**	**YSK025-031AH**
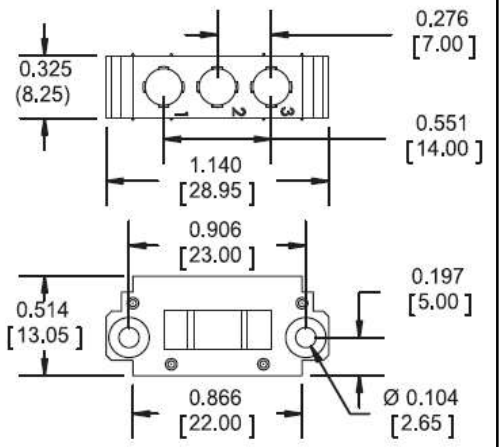	без контактов гнездовой	–	**ZLV003-001 (LVFHT)**	–
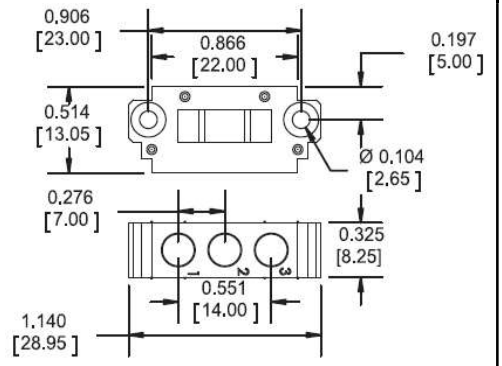	без контактов штыревой	–	**ZLV003-002 (LVMHT)**	–
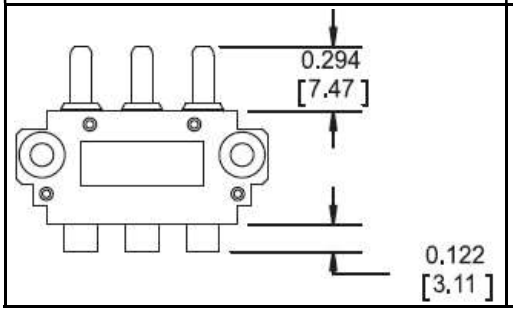	штырь	25 А 17 А (для проводов 12-14 AWG)	**LVMP1TH**	**YPN025-024H**

Контакты поставляются неустановленными

Модули, тип G и K

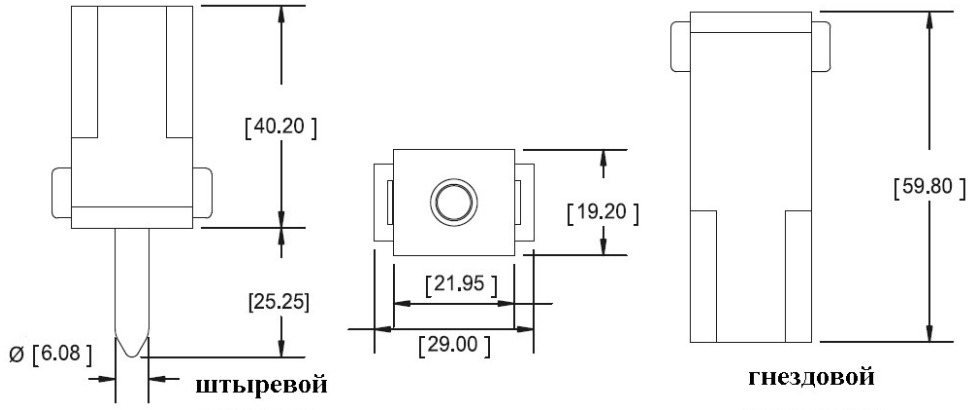

штыревой
LGMRT1

гнездовой
LGFRTAH

Параметры	Модуль, тип G	Модуль, тип K
Условная длина	3.5 ячейки	2.5 ячейки
Напряжение пробоя	> 1500 В ср.кв.	
Выдерживаемое напряжение	1100 В ср.кв.	
Сопротивление изоляции	> 10^6 МОм при 500 В пост.т	
Материал изолятора	полифталамид	
Срок службы	100 000 циклов	
Ø контакта	6.08	4.30
Ток на контакт	200 А	100 А
Сопротивление контакта	< 0.20 мОм	< 0.35 мОм
Материал контактов: штырь/гнездо	медь/бериллиевая бронза	
Покрытие	TI = 30 мкм золото по никелю (только штыри) TAH = 50 мкм золото по никелю (только гнезда)	
размер «L»	18.00	15.00
Ø гильзы	11.30	7.20
Калибр провода	# 1/0 AWG	# 4 AWG
Обозначение штыря	YPN0612-021RI	YPN043-016RI
Обозначение гнезда	YSK0612-015AH	YSK043-101AH
Применяемый тип корпуса	Только тип H	

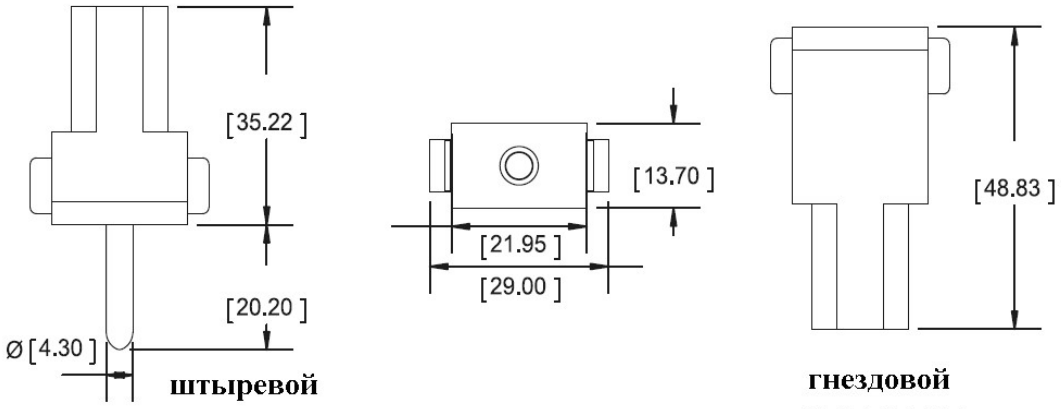

штыревой
LKMRT1

гнездовой
LKFRTAH

Модули, тип G. Обозначения

LGFRTAH – гнездовой с контактами
LGMRTI – штыревой с контактами
LGFTAH – гнездовой без контактов
LGMTI – штыревой без контактов
Контакты поставляются неустановленными

Модули, тип K. Обозначения

LKFRTAH – гнездовой с контактами
LKMRTI – штыревой с контактами
LKFTAH – гнездовой без контактов
LKMTI – штыревой без контактов

Контакты извлекаемые, под обжимку, поставляются неустановленными

Монтажные и обжимные инструменты

Инструменты	Модуль, тип G	Модуль, тип K
Клещи	T1501	T1501
Монтажный кронштейн	T1551	T1551
Позиционер	T1536	T1535
Извлекатель	T1500	T1507

Установочные размеры

Для корпусов A, B, BV, J, JV, K, KV, R и RV

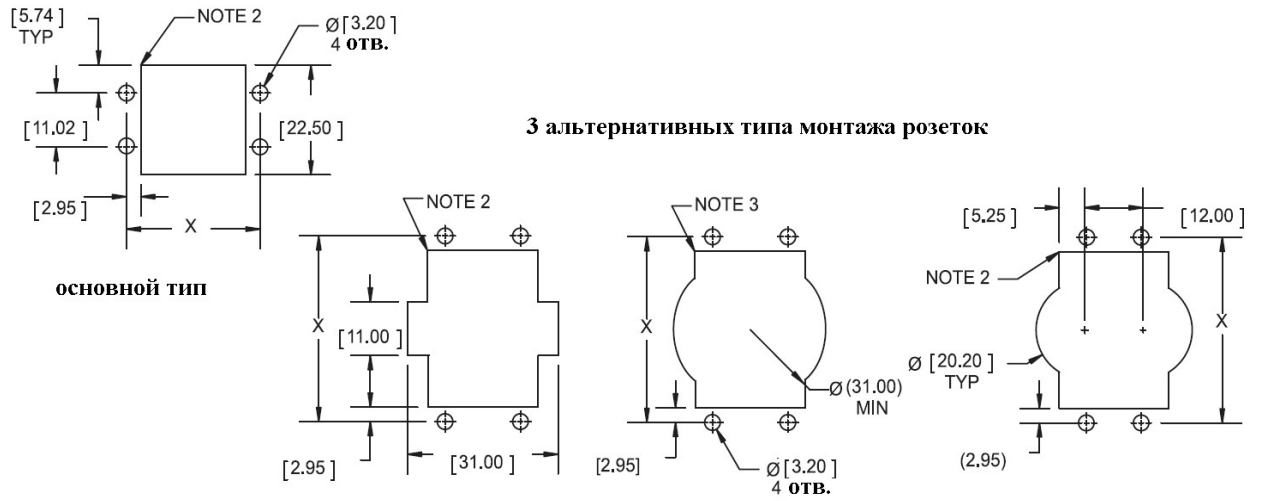

Только для корпусов, тип H, плавающий монтаж

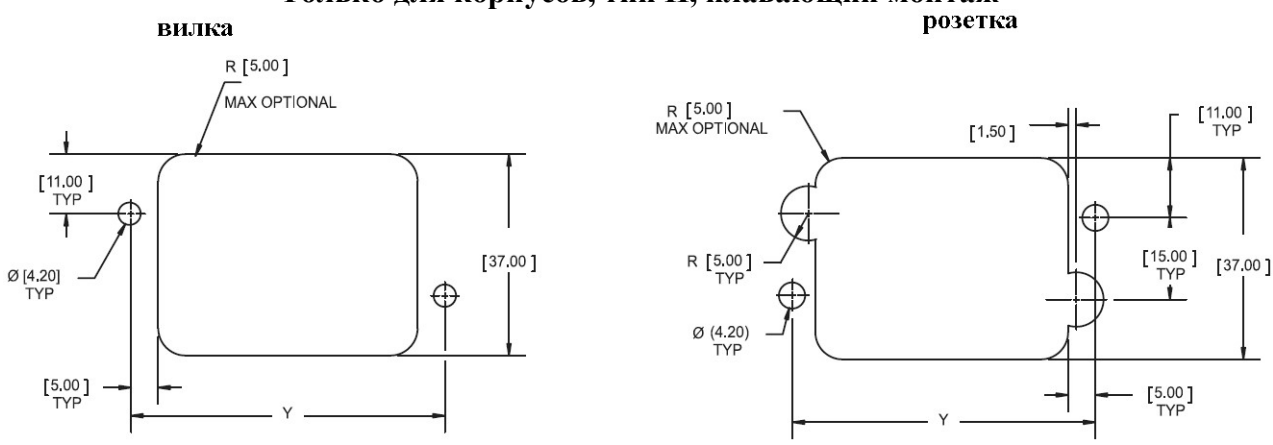

Кол-во ячеек	4	5	6	7	8	9	10	11	12	13
X	28.50	34.00	39.50	45.00	50.50	56.00	61.50	67.00	72.50	78.00
Y	50.00	55.50	61.00	66.50	72.00	77.50	83.00	88.50	94.00	99.50

Кол-во ячеек	14	15	16	17	18	19	20	21	22
X	83.50	89.00	94.50	100.00	105.50	111.00	116.50	122.00	127.50
Y	105.00	110.50	116.00	121.50	127.00	132.50	138.00	143.50	149.00

Кол-во ячеек	A
12	66.00
15	82.50
20	110.00
22	121.00

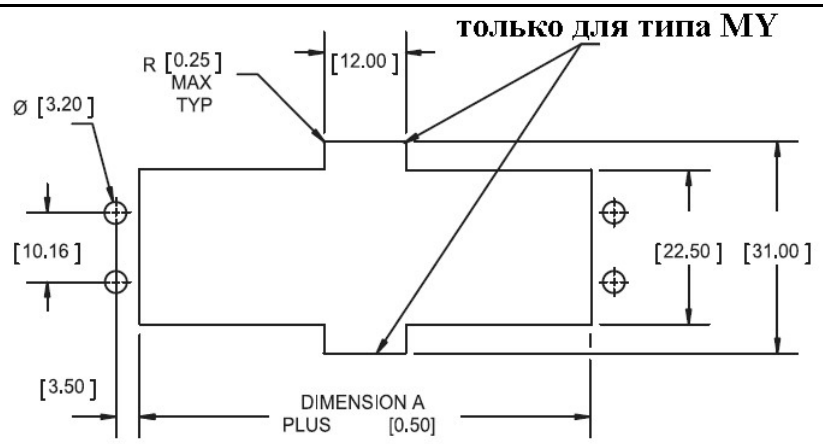

розетка

Для корпусов M и MY

Информация для заказа модульных соединителей

Базовая серия	**L**	**P**	**J**	**8/**	**4AMST/**	**2CHT/**	**TG**	**SC15**	**L**
Модификация корпуса*: P – вилка E – розетка									
Тип корпуса – A, B, BV, BY, H, J, JV, JY, MV, MY, M, MY, K, KV, KY, R, RV и RY									
Условная длина корпуса (количество ячеек)**: Для корпусов, тип H: 4 – 22 Для корпусов, тип MV и MY: 12, 15, 20, 22 Для остальных типов: 4 – 20 По корпусам с условной длиной более 22 ячеек требуется консультация									
Количество однотипных модулей***									
Количество однотипных модулей***									
Покрытие контактов всех типов модулей TG – 10 мкм золото по никелю TH – 20 мкм золото по никелю TAH – 50 мкм золото по никелю									
Индекс диаметра кабельного вывода для корпусов типов J и JV: SC10 – от 5.35 до 10.00 мм SC15 –от 9.75 до 15.00 мм SC20 – от 15.25 до 20.00 мм SC24 – от 17.00 до 24.00 мм									
Индекс размещение кабельного зажима: L – слева R – справа F – спереди B – сзади Для других типов корпусов: При применении корпусов типов J и JV – только сверху (не указывается) При применении корпусов типов K и KV – только спереди (не указывается) При применении корпусов типов MV и MY – только как показано на рисунках									

Примечания
* – корпуса вилок применяются только со штыревыми модулями, корпуса розеток применяются только с гнездовыми модулями
** – При выборе условной длины корпуса следует учитывать, что 2 ячейки будут занимать крепежные элементы (крепление модулей в корпусе), определенное количество ячеек будут занимать винтовые фиксаторы + количество ячеек, занимаемых модулями, далее следует округлить до возможного целого числа в большую сторону
*** – При включении обозначения модулей в обозначение модульного соединителя индекс «L» не указывается, формирование цепочки обозначений модулей – указывается количество однотипных модулей, затем тип модуля, разделительный индекс «/», далее продолжается аналогично в соответствии с требуемым количеством и типами модулей

Следует учитывать условную длину, занимаемую винтовыми фиксаторами, для серии L – 2 ячейки

Пример составления обозначения модульного соединителя

LPB12/2BMST/1CMST/1MMST/1KMRTI/TH
L – серия модульных соединителей
P – модификация корпуса – вилка
B – тип корпуса B
12 – условная длина корпуса B, равная 12 ячейкам (3 + 2 + 2 + 2.5 + 2 ячейки под крепеж)
2BMST/ – 2 модуля типа BMST, штыревые контакты (общая условная длина – 3 ячейки)
1CMST/ – 1 модуль типа CMST, штыревые контакты (общая условная длина – 2 ячейки)
1MMST/ – 1 модуль типа MMST, штыревые контакты (общая условная длина – 2 ячейки)
1KMRTI/ – 1 модуль типа KMRT, штыревые контакты (общая условная длина – 2.5 ячейки)
TH – покрытие контактов 20 мкм золото по никелю

LEB12/2BFST/1CFST/1MFST/1KFRTAH/TAH
L – серия модульных соединителей
E – модификация корпуса – розетка
B – тип корпуса B
12 – условная длина корпуса B, равная 12 ячейкам (3 + 2 + 2 + 2.5 + 2 ячейки под крепеж)
2BFST/ – 2 модуля типа BFST, гнездовые контакты (общая условная длина – 3 ячейки)
1CFST/ – 1 модуль типа CFST, гнездовые контакты (общая условная длина – 2 ячейки)
1MFST/ – 1 модуль типа MFST, гнездовые контакты (общая условная длина – 2 ячейки)
1KFRTAH/ – 1 модуль типа KFRT, гнездовые контакты (общая условная длина – 2.5 ячейки)
TAH – покрытие контактов 50 мкм золото по никелю

ДЛЯ ЗАМЕТОК

ДЛЯ ЗАМЕТОК