TRIM – TRIO

СОЕДИНИТЕЛЬНЫЕ СИСТЕМЫ
(промышленная группа «TRIM – TRIO»)

ТЕХНИЧЕСКИЙ ОБЗОР

SOURIAU
Connection Technologies

ТауРос Техника

Описание 4

Цилиндрические соединители 6

Серия UTG 9

Серия UTP 17

Серия UTO 24

Серия NEW UTV 92

Серия NEW UTOW 108

Аксессуары 113

Прямоугольные соединители 125

Серия MBG 126

Серия MS – M 131

Серия MSG 140

Серия MB 143

Серия MS*34 145

Серия SMS – Quick Mating 151

Высоковольтные соединители, серия SMS IP 169

Расширение модельного ряда цилиндрических соединителей TRIM-TRIO 176

- Серия UTO с дискретными уплотнениями проводов 176
- Серия UTO, RJ 45 180

Контакты, аксессуары, инструменты 183

Серии UTO и UTOW. Специализированные кожухи 203

Описание

Цилиндрические соединители TRIM-TRIO					
	UTS	**UTG**	**UTO**	**UTV**	**MBG**
Модификация корпуса					
Цилиндрические	■	■	■	■	■
Металлический корпус		■	■	■	
Пластиковый корпус	■	■			■
Тип сочленения					
Байонетное	■	■	■	■	
Push-Pull					■
Тип контакта					
Сигнальные точеные	■	■	■	■	■
Сигнальные штампованные	■	■	■	■	■
Силовые		■			
Коаксиальные	■	■	■		
Для линий Ethernet			■		
Оптоволоконные	■	■	■		
Высоковольтные		■		■	
Контакты заземления	■	■	■	■	■
Параметры провода					
Min сечение (мм^2)	0.05	0.05	0.05	0.05	0.05
Max сечение (мм^2)	205	6	2.5	6	2.5
Max ток на контакт (А)	13	44	13	44	13
Климатические характеристики					
Срок службы (циклов)	250	500	500	500	5000
Рабочая температура (°C)	от -40 до +105	от -55 до +125	от -40 до +105	от -40 до +100	от -55 до +125
Степень защищенности	IP68 / 69K	IP65	IP68 / 69K	IP67	IP40
Стойкость к морскому туману (ч)	500	96	96	500	
Нормативные документы					
RoHS	■	■	■	■	■
VDE	■	■			
UL	■	■	■		■
Огнестойкость UL94-V0	■	■	■	■	■

информация согласована с производителем

Прямоугольные соединители TRIM-TRIO				
	V.35 DTE/DCE	**MSG/MB**	**SMS**	**MSM/MSO**
Модификация корпуса				
Прямоугольные	■	■	■	■
Металлический корпус		■		■
Пластиковый корпус	■		■	
Тип сочленения				
Винтовая фиксация	■			■
Push-Pull			■	
Рычажная фиксация		■		
Тип контакта				
Сигнальные точеные	■	■	■	■
Сигнальные штампованные	■	■	■	■
Силовые			■	
Коаксиальные		■	■	■
Для линий Ethernet	■			
Оптоволоконные		■	■	■
Высоковольтные			■	
Контакты заземления		■	■	■
Параметры провода				
Min сечение (мм^2)	0.05	0.05	0.05	0.05
Max сечение (мм^2)	2.28	2.5	2.5	2.5
Max ток на контакт (А)	13	13	13	13
Климатические характеристики				
Срок службы	500	500	500	500
Рабочая температура (°C)	от -55 до +125	от -55 до +125	от -55 до +105	от -55 до +125
Степень защищенности	IP40	IP40	IP40	IP40
Стойкость к морскому туману (ч)	48			
Нормативные документы				
RoHS	■	■	■	■
VDE				
UL	■		■	■
Огнестойкость UL94-V0	■	■	■	■

Цилиндрические соединители TRIM TRIO

Описание

Цилиндрические соединители TRIM-TRIO – это объединенная группа экономичных, надежных, многофункциональных стандартизированных соединителей для широкого спектра применения.
Разработанные на основе стандарта MIL-C-26482, соединители имеют следующие модификации:
• 3 – 48 контактные позиции в TRIM-TRIO
• 4 – 46 контактные позиции в соединителях MBG Bantamate II

Взаимосочленяемость

• TRIM-TRIO цилиндрические соединители в модификациях UTO, UTG, UTP являются полностью взаимосочленяемыми, взаимозаменяемые и взаимосочленяемые.
• MBG Bantamate II с уникальной системой быстрого сочленения и плюс большим количеством циклов сочленения, но не сочленяем с другими цилиндрическими соединителями TRIM-TRIO.

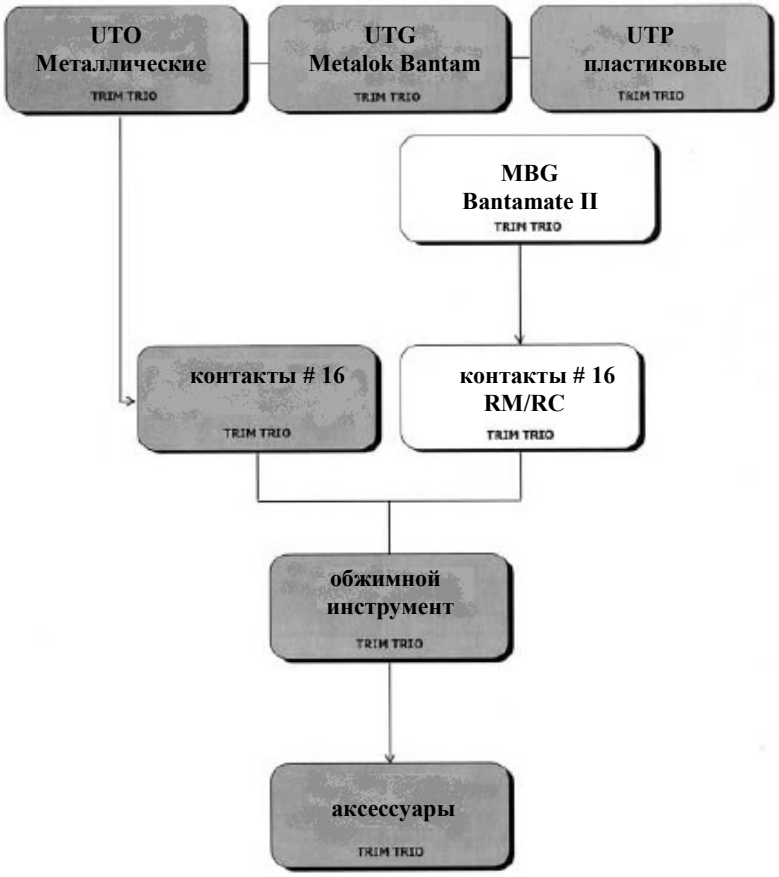

Контакты

• TRIM-TRIO и MBG Bantamate II цилиндрические соединители применяют контакты TRIM-TRIO размер 16, имеющиеся в наличии в механически обработанном, штампованном и формованном, коаксиальном и оптоволоконном варианте.

Аксессуары

• TRIM-TRIO используют те же аксессуары: кожухи и заглушки.
• MBG Bantamate II имеет свой собственный кожух

Инструменты

• TRIM-TRIO и MBG Bantamate II используют те же зажимные втулки по размеру провода и те же обжимные инструменты.

информация согласована с производителем

размеры ячейки контакта # 16

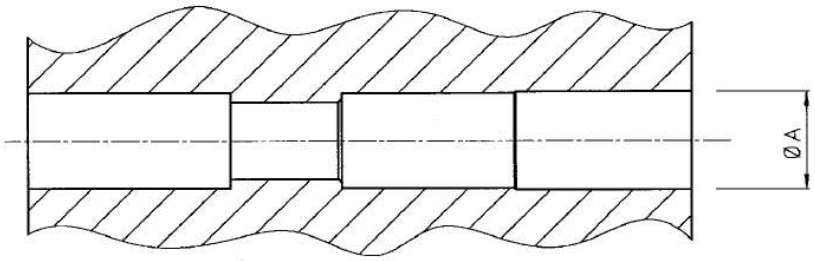

TRIM-TRIO	Ø A
UTO	3.20 – 3/30
UTG	3.30 – 3.40
UTP	

Параметры резьбы

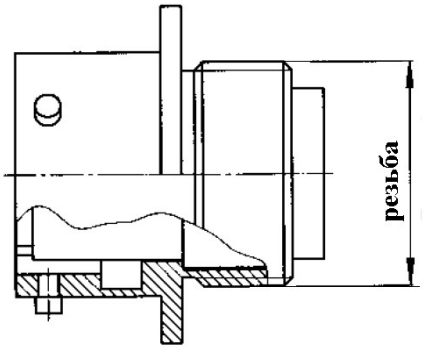

Размер корпуса	Размер резьбы корпуса для кожуха	PG – резьба PG кабельный зажим
10	9/16 – 24 UNEF	PG9
12	11/16 – 24 UNEF	PG11
14	13/16 – 20 UNEF	PG13.5
16	15/16 – 20 UNEF	PG16
18	1-1/16 – 18 UNEF	
20	1-3/16 – 18 UNEF	PG21
22	1-5/16 – 18 UNEF	
24	1-7/16 – 18 UNEF	PG29

Размеры при сочленении

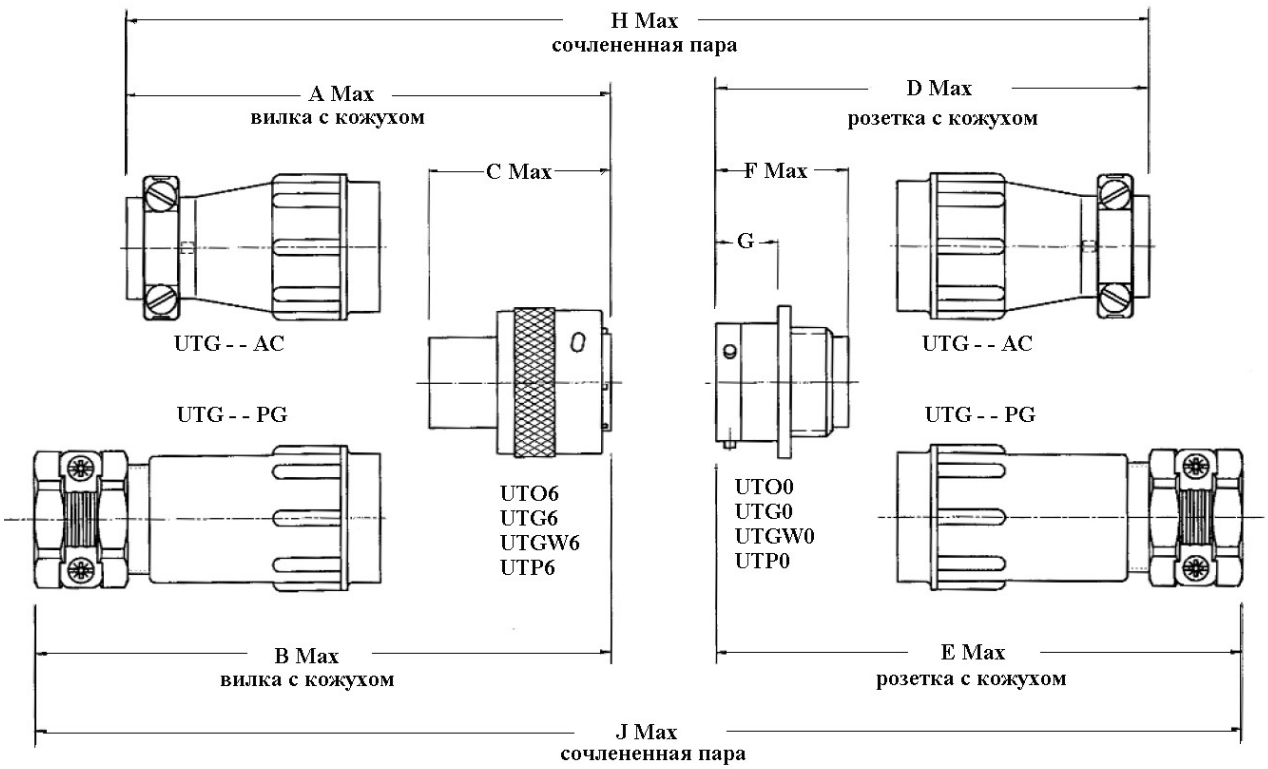

Размер корпуса	Размеры в мм								
	A Max.	B Max.	C Max.	D Max.	E Max.	F Max.	G ± 0.2	H Max.	J Max.
10	57	72	31.8	57.5	72.5	24.3	11.4	106	136
12		74			74.0				139
14	63	81		63.5	81			118	153
16		85			85				161
18	67	88		67.5	89			126	168
20	74	101		76	103	26	14.6	140	191
22	79	117		82	110			151	207
24	84	123		88	127		15.4	162	240
10 – 3VDE	57	72		57.5	72.5	31.7	11.4	106	136
18 – 7 VDE	73.5	94,5	33	74	95.5	34	17.9	133	175
20 – 20VDE	74	101	31.8	76	103	26	14.6	140	191

Серия UTG

Пластиковые соединители серии UTG с металлической системой сочленения

Описание

Пластиковые промышленные цилиндрические соединители с металлическим сочленением серии UTG взаимосочленяемы с соединителями TRIM-TRIO серий UTO и UTP.

Характеристики

• Коэффициент возгораемости: UL94-V0.

• Сочленение со слышимым «щелчком»

• Срок службы – 500 циклов

Общие

Рабочая температура:
от -55°C до +125°C
Сопротивление изоляции:
5000 МОм Min.
Эффективность теста:
2000 VAC
Срок службы: 500 циклов.
Сопротивление вибрации:
по MIL-STD202 метод 204
Термальный удар:
по MIL-STD202 метод 207

Конструкция

Корпус соединителя термопласт, наполненный стеклом UL94-V0 цвет: черный
Байонетное кольцо:
никелированная латунь
Штыри Tri-lock:
нержавеющая сталь
Соединительная пружина:
пружинная сталь

Размещение контактов

• соединители «UTG» применяются с контактами TRIM-TRIO, извлекаемыми, защелкивающимися (см. раздел контакты)

• Контакты заказываются отдельно.

Информация для заказа

Базовая серия	**UTG**	**0**	**14**	**12**	**P**		**H**	***
	UTG	**6**	**14**	**12**	**S**	**N**		***
Тип корпуса: 0 – розетка с квадратным фланцем 6 – вилка 1 – кабельная розетка								
Размер корпуса:								
Количество контактов								
Тип контакта: P – штыревые контакты S – гнездовые контакты								
Покрытие: N – никелированное байонетное кольцо, только для вилки								
Применение не указывается – стандартный вариант H – водонепроницаемый вариант (только для розеток)								
Индекс модификации: не указывается – маркировка отформованных контактов (стандартный вариант) Прочее – специальные варианты								

Контактные схемы для соединителей серии UTG

Размер корпуса	Контакты # 16 (Ø 1,6)	Комбинированные контактные схемы силовые + сигнальные	
10	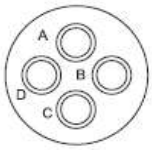 схема 10-4 4 x #16 (Ø 1,6)	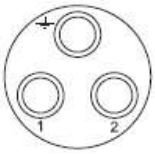 схема 10-3 3 x #16 (Ø 1,6) напряжение 250 В	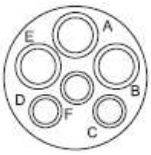 схема 10-3W3 3 x #16 (Ø 1,6) 3 x #20 (Ø 1,0)
12	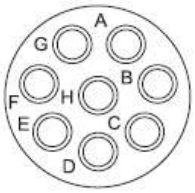 схема 12-8 8 x #16 (Ø 1,6)	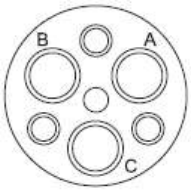 схема 122G1 3 x #12 (Ø 2,4)	
14	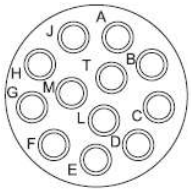 схема 14-12 12 x #16 (Ø 1,6)	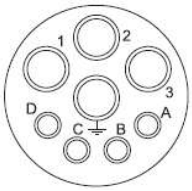 схема 14-8 4 x #12 (Ø 2,4) 4 x #16 (Ø 1,6)	
16	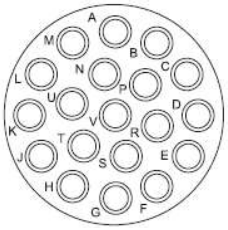 схема 16-19 19 x #16 (Ø 1,6)		
18	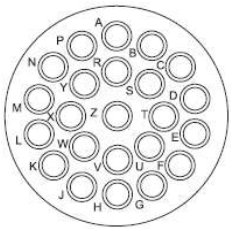 схема 18-23 23 x #16 (Ø 1,6)	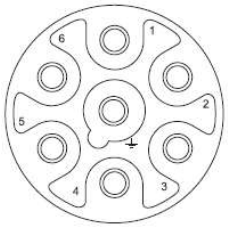 схема 18-7 напряжение 380 В 7 x #16 (Ø 1,6)	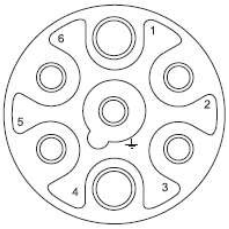 схема 18-7 34 2 x #12 (Ø 2,4) 5 x #16 (Ø 1,6)

Контактные схемы для соединителей серии UTG

Размер корпуса	Контакты # 16 (Ø 1,6)	Комбинированные контактные схемы силовые + сигнальные
20	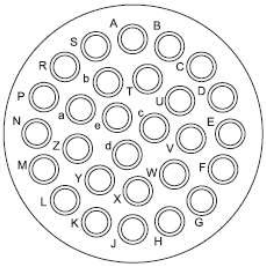 схема 20-28 28 x #16 (Ø 1,6)	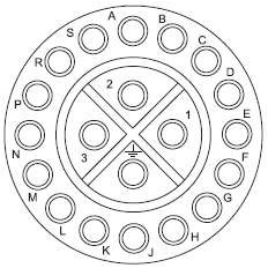 схема 20-20 20 x #16 (Ø 1,6) напряжение 660 В
22	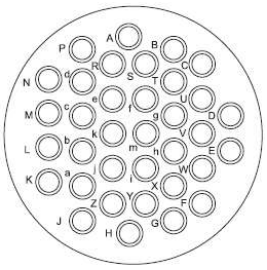 схема 22-35 35 x #16 (Ø 1,6)	
24	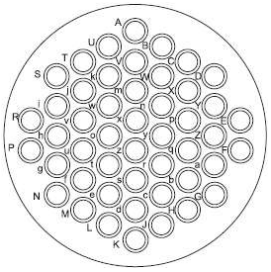 схема 24-48 48 x #16 (Ø 1,6)	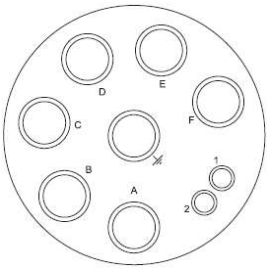 схема 24-7 7 x #8 (Ø 3,6) + 2 x #16 (Ø 1,6)
		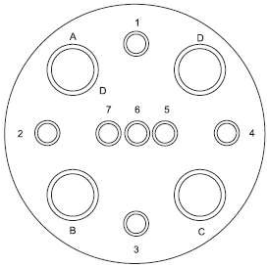 схема 24-11 4 x #8 (Ø 3,6) + 7 x #16 (Ø 1,6)

Информация для заказа

Размер корпуса	Кол-во контактов	Обозначение соединителей			
		Вилка, тип 6		Розетка, тип 0	
		штыревой изолятор	гнездовой изолятор	штыревой изолятор	гнездовой изолятор
10	4 #16	UTG6104PN	UTG6104SN	UTG0104P	UTG0104S
	2 + ground #16	UTG6103PN	UTG6103SN	UTG0103P	UTG0103S
	3 #20 + 3 #16	UTG6103W3PN	–	–	–
12	8 #16	UTG6128PN	UTG6128SN	UTG0128P	UTG0128S
	3 #12	UTG6122G1PN	UTG6122G1SN	UTG0122G1P	UTG0122G1S
14	12 #16	UTG61412PN	UTG61412SN	UTG01412P	UTG01412S
	4#12 + 4 #16	–	UTG6148SN	UTG0148P	–
16	19 #16	UTG61619PN	UTG61619SN	UTG01619P	UTG01619S
18	23 #16	UTG61823PN	UTG61823SN	UTG01823P	UTG01823S
	7 #16	UTG6187PN	UTG6187SN	UTG0187P	UTG0187S
	2 #12 + 5 #16	UTG6187PN34	UTG6187SN34	UTG0187P34	UTG0187S34
20	28 #16	UTG62028PN	UTG62028SN	UTG02028P	UTG02028S
	20 #16	UTG62020PN	UTG62020SN	UTG02020P	UTG02020S
22	35 #16	UTG62235PN	UTG62235SN	UTG02235P	UTG02235S
24	48 #16	UTG62448PN	UTG62448SN	UTG02448P	UTG02448S
	7 #8 + 2 #16	UTG6247PN	UTG6247SN	UTG0247P	UTG0247S
	4 #8 + 7 #16	–	UTG62411SN	UTG02411P	–

Для водонепроницаемого варианта розетки добавьте «H» после «S» или «P»
Например: UTG01412SH

Информация для заказа

Размер корпуса	Кол-во контактов	Обозначение соединителей	
		Кабельная розетка, тип 1	
		штыревой изолятор	гнездовой изолятор
10	4 #16	UTG1104P	UTG1104S
	2 + ground #16	UTG1103P	UTG1103S
	3 #20 + 3 #16	–	UTG1103W3S
12	8 #16	UTG1128P	UTG1128S
14	12 #16	UTG11412P	UTG11412S
16	19 #16	UTG11619P	UTG11619S
18	23 #16	UTG11823P	UTG11823S
20	28 #16	UTG12028P	UTG12028S
	20 #16	UTG12020P	UTG12020S
22	35 #16	UTG12235P	UTG12235S
24	48 #16	UTG12448P	UTG12448S
	7 #8 + 2 #16	UTG1247P	UTG1247S

Для водонепроницаемого варианта розетки добавьте «H» после «S» или «P»
Например: UTG11412SH

Вилка, тип 6

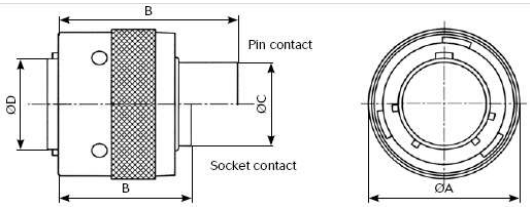

Размер корпуса	Ø A ± 0.2	B Max		Ø C ± 0.15	Ø D ± 0.15	Ø E ± 0.2
		штыревой изолятор	гнездовой изолятор			
10	21.6	31.8	23.9 / 26.75	10.9	12.2	19.1
12	24.8		23.9	13.8	15.1	
14	28.0			17.0	18.3	
16	31.2			19.9	21.5	
18	34.3	31.8 / 33.0	23.9 / 29.0	22.4	24.0	
20	37.5	31.8 / 35.3	24.9	25.6	27.2	
22	47.0	31.8		28.5	30.4	
24	50.1		26.2	31.7	33.5	

Розетка, тип 0

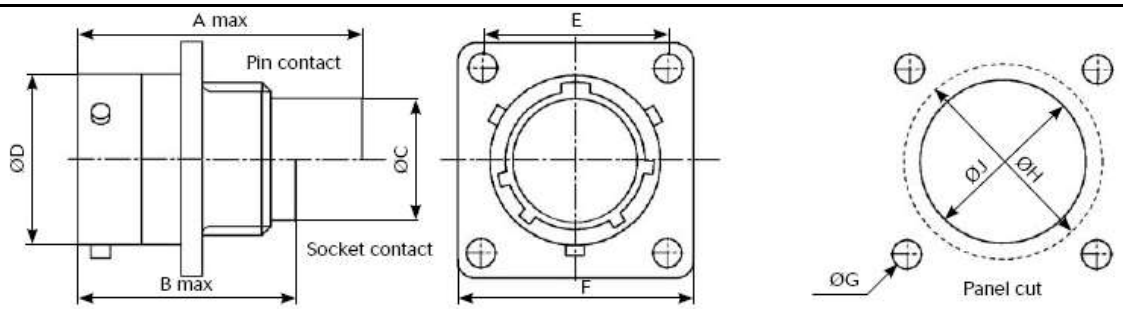

Размер корпуса	A Max		B ± 0.15	C ± 0.2	Ø D ± 0.15	Ø E ± 0.2	F ± 0.25	Ø G ± 0.1	Ø H ± 0.1	Ø J ± 0.1
	штыревой изолятор	гнездовой изолятор								
10	31.7	24.3 / 27.6	2.3	11.3	15.0	18.3	23.8	3.2	17.3	15.1
12		24.3			19.0	20.6	26.2		21.8	18.2
14					22.2	23.0	28.6		25.0	21.4
16					25.3	24.6	31.0		28.1	24.6
18	31.7 / 34.0	24.3 / 30.4	2.5	11.3 / 17.9	28.5	27.0	33.3		31.3	27.7
20	33.3	27.0		14.5	31.7	29.4	36.5		34.5	30.9
22		28.0	3.5		34.9	31.8	39.7		37.7	34.1
24		30.4		15.3	38.0	34.9	42.9	3.9	40.9	37.3

Кабельная розетка, тип 1

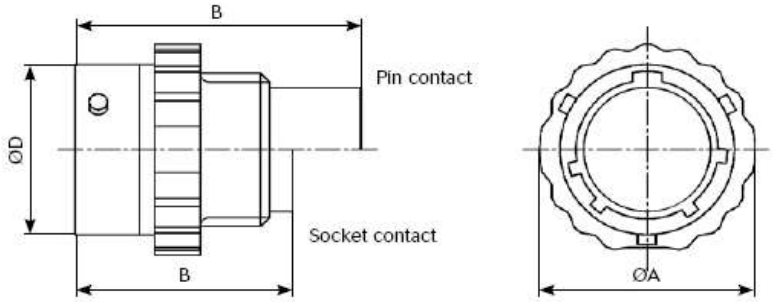

Размер корпуса	Ø A ± 0.2	B Max		Ø D ± 0.15
		штыревой изолятор	гнездовой изолятор	
10	19.5	31.7	24.3 / 27.6	15.0
12	23.5		24.3	19.0
14	27			22.2
16	30.0			25.3
18	33.3	31.7 / 34.0	24.3 / 30.4	28.5
20	36.5	33.3 / 34.3	25.9	31.7
22	39.5	–		34.9
24	42.1			38.0

Дополнительные аксессуары

Прямые кожухи с кабельным зажимом

Обозначение	Размер корпуса
UTG10AC	10
UTG12AC	12
UTG14AC	14
UTG16AC	16
UTG18AC	18
UTG20AC	20
UTG22AC	22
UTG24AC	24

Прямые кожухи с кабельным зажимом с сальниковыми уплотнениями (IP65)

Обозначение	Размер корпуса
UTG10PG	10
UTG12PG	12
UTG14PG	14
UTG16PG	16
UTG18PG	18
UTG20PG	20
UTG22PG	22
UTG24PG	24

Прямые кожухи с цанговым зажимом с сальниковыми уплотнениями (IP65)

Обозначение	Размер корпуса
UTG10ST	10
UTG12ST	12
UTG14ST	14
UTG16ST	16
UTG18ST	18
UTG20ST	20
UTG22ST	22
UTG24ST	24

Задние гайки под ТУТ

Обозначение	Размер корпуса
UTG10AD	10
UTG12AD	12
UTG14AD	14
UTG16AD	16
UTG18AD	18
UTG20AD	20
UTG22AD	22
UTG24AD	24

Эксплуатационные заглушки для вилок

Обозначение	Размер корпуса
UTG610DCG	10
UTG612DCG	12
UTG614DCG	14
UTG616DCG	16
UTG618DCG	18
UTG620DCG	20
UTG622DCG	22
UTG624DCG	24

Эксплуатационные заглушки для розеток

Обозначение	Размер корпуса
UTO10DCG	10
UTO12DCG	12
UTO14DCG	14
UTO16DCG	16
UTO18DCG	18
UTO20DCG	20
UTO22DCG	22
UTO24DCG	24

Дополнительные аксессуары

Транспортировочные заглушки для розеток, тип 0		Фланцевые уплотнения для розеток, тип 0	
Обозначение	**Размер корпуса**	**Обозначение**	**Размер корпуса**
8500-5586A	10	**UTFD12B**	10
8500-5587A	12	**UTFD13B**	12
8500-5588A	14	**UTFD14B**	14
8500-5589A	16	**UTFD15B**	16
8500-5590A	18	**UTFD16B**	18
8500-5591A	20	**UTFD17B**	20
8500-5592A	22	**UTFD18B**	22
8500-5593A	24	**UTFD19B**	24

Серия UTP – пластиковые соединители

Серия UTP – пластиковые цилиндрические соединители TRIM-TRIO
Описание

Серия UTP взаимосочленяемы с соединителями TRIM-TRIO серий UTO и UTG.

Характеристики
Рабочая температура:
-55°C до +125°C
Сопротивление изоляции:
5000 МОм Min.
Тестовое напряжение:
2000 VAC
Срок службы: 250 циклов

Конструкция
Соединитель, байонетное кольцо и аксессуары – черный термопласт, наполненный стеклом UL94-V0
Соединительная пружина: пружинная сталь

Размещение контактов
• соединители серии «UTP» применяются с контактами TRIM-TRIO, извлекаемыми, защелкивающимися (см. раздел контакты)
• Контакты заказываются отдельно.

Информация для заказа

Базовая серия	**UTP**	**0**	**14**	**12**	**P**	***
	UTP	**6**	**14**	**12**	**S**	***
Тип корпуса: 0 – розетка с квадратным фланцем 6 – вилка						
Размер корпуса						
Количество контактов						
Тип контакта: P – штыревые контакты S – гнездовые контакты						
Индекс модификации: не указывается – маркировка отформованных контактов (стандартный вариант) Прочее – специальные варианты						

Контактные схемы для соединителей серии UTP

Размер корпуса	Контакты # 16 (Ø 1,6)	Комбинированные контактные схемы силовые + сигнальные
10	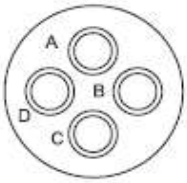 схема 10-4 4 x #16 (Ø 1,6)	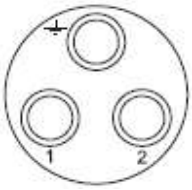 схема 10-3 3 x #16 (Ø 1,6) напряжение 250 В
12	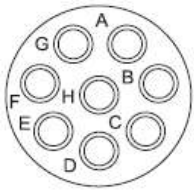 схема 12-8 8 x #16 (Ø 1,6)	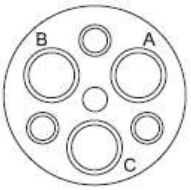 схема 122G1 3 x #12 (Ø 2,4)
14	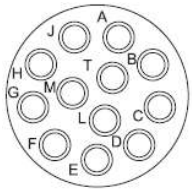 схема 14-12 12 x #16 (Ø 1,6)	
16	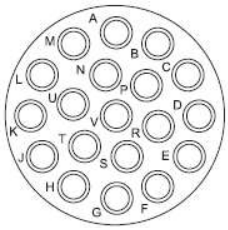 схема 16-19 19 x #16 (Ø 1,6)	
18	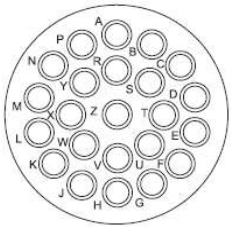 схема 18-23 23 x #16 (Ø 1,6)	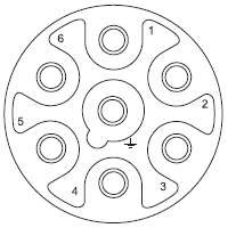 схема 18-7 напряжение 380 В 7 x #16 (Ø 1,6)

Контактные схемы для соединителей серии UTP

Размер корпуса	Контакты # 16 (Ø 1,6)
20	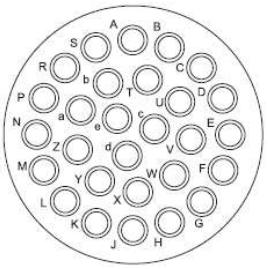 схема 20-28 28 x #16 (Ø 1,6)
22	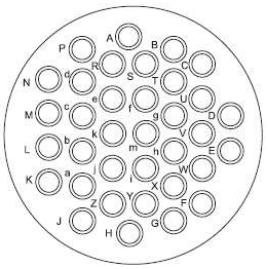 схема 22-35 35 x #16 (Ø 1,6)
24	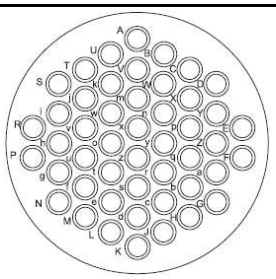 схема 24-48 48 x #16 (Ø 1,6)

Информация для заказа

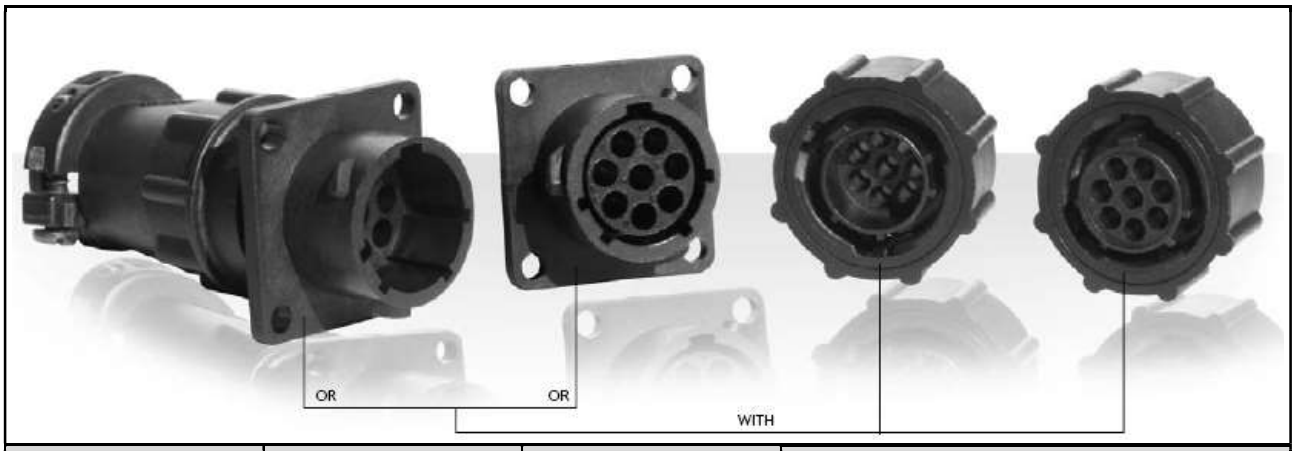

Тип корпуса	Размер корпуса	Кол-во контактов	Обозначение соединителей	
			штыревой изолятор	гнездовой изолятор
Вилка	10	4	UTP6104P	UTP6104S
		3	UTP6103P	UTP6103S
	12	8	UTP6128P	UTP6128S
		2 + ground	UTP6122G1P	UTP6122G1S
	14	12	UTP61412P	UTP61412S
	16	19	UTP61619P	UTP61619S
	18	23	UTP61823P	UTP61823S
		6 + ground	UTP6187P	UTP6187S
	20	28	UTP62028P	UTP62028S
	22	35	UTP62235P	UTP62235S
	24	48	UTP62448P	UTP62448S
Розетка с квадратным фланцем	10	4	UTP0104P	UTP0104S
		3	UTP0103P	UTP0103S
	12	8	UTP0128P	UTP0128S
		2 + ground	UTP0122G1P	UTP0122G1S
	14	12	UTP01412P	UTP01412S
	16	19	UTP01619P	UTP01619S
	18	23	UTP01823P	UTP01823S
		6 + ground	UTP0187P	UTP0187S
	20	28	UTP02028P	UTP02028S
	22	35	UTP02235P	UTP02235S
	24	48	UTP02448P	UTP02448S

Вилка, тип 6

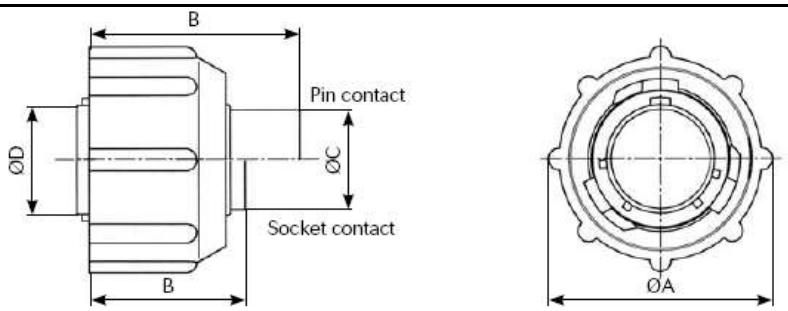

Размер корпуса	Ø A ± 0.2	B Max		Ø C ± 0.15	Ø D ± 0.15	Ø E ± 0.2
		штыревой изолятор	гнездовой изолятор			
10	26.7	31.8	23.9 / 26.75	10.9	12.2	19.1
12	31.4		23.9	13.8	15.1	
14	34.5			17.0	18.3	
16	37.8			19.9	21.5	
18	40.8	31.8 / 33.0	23.9 / 29.0	22.4	24.0	
20	43.9	31.8	24.9	25.6	27.2	
22	47.0			28.5	30.4	
24	50.1		26.2	31.7	33.5	

Розетка, тип 0

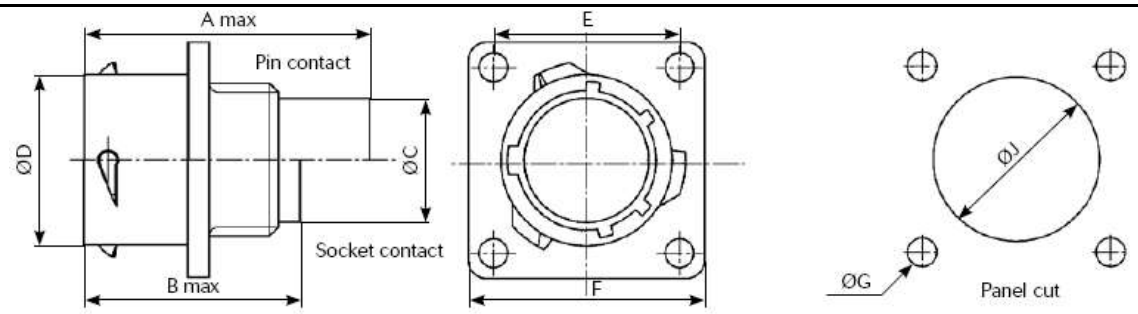

Размер корпуса	A Max		B ± 0.15	C ± 0.2	Ø D ± 0.15	Ø E ± 0.2	F ± 0.25	Ø G ± 0.1	Ø J ± 0.1
	штыревой изолятор	гнездовой изолятор							
10	31.7	24.3 / 27.6	2.3	11.3	15.0	18.3	23.8	3.2	15.1
12		24.3			19.0	20.6	26.2		18.2
14					22.2	23.0	28.6		21.4
16					25.3	24.6	31.0		24.6
18	31.7 / 34.0	24.3 / 30.4	2.5	11.3 / 17.9	28.5	27.0	33.3		27.7
20	33.3	27.0		14.5	31.7	29.4	36.5		30.9
22		28.0	3.5		34.9	31.8	39.7		34.1
24		30.4		15.3	38.0	34.9	42.9	3.9	37.3

Дополнительные аксессуары

Прямые кожухи с кабельным зажимом

Обозначение	Размер корпуса
UTG10AC	10
UTG12AC	12
UTG14AC	14
UTG16AC	16
UTG18AC	18
UTG20AC	20
UTG22AC	22
UTG24AC	24

Прямые кожухи с кабельным зажимом с сальниковыми уплотнениями (IP65)

Обозначение	Размер корпуса
UTG10PG	10
UTG12PG	12
UTG14PG	14
UTG16PG	16
UTG18PG	18
UTG20PG	20
UTG22PG	22
UTG24PG	24

Прямые кожухи с цанговым зажимом с сальниковыми уплотнениями (IP65)

Обозначение	Размер корпуса
UTG10ST	10
UTG12ST	12
UTG14ST	14
UTG16ST	16
UTG18ST	18
UTG20ST	20
UTG22ST	22
UTG24ST	24

Задние гайки под ТУТ

Обозначение	Размер корпуса
UTG10AD	10
UTG12AD	12
UTG14AD	14
UTG16AD	16
UTG18AD	18
UTG20AD	20
UTG22AD	22
UTG24AD	24

Эксплуатационные заглушки для вилок

Обозначение	Размер корпуса
UTG610DCG	10
UTG612DCG	12
UTG614DCG	14
UTG616DCG	16
UTG618DCG	18
UTG620DCG	20
UTG622DCG	22
UTG624DCG	24

Эксплуатационные заглушки для розеток

Обозначение	Размер корпуса
UTP10DCG	10
UTP12DCG	12
UTP14DCG	14
UTP16DCG	16
UTP18DCG	18
UTP20DCG	20
UTP22DCG	22
UTP24DCG	24

Дополнительные аксессуары

Транспортировочные заглушки для розеток, тип 0		Фланцевые уплотнения для розеток, тип 0	
Обозначение	**Размер корпуса**	**Обозначение**	**Размер корпуса**
8500-5586A	10	**UTFD12B**	10
8500-5587A	12	**UTFD13B**	12
8500-5588A	14	**UTFD14B**	14
8500-5589A	16	**UTFD15B**	16
8500-5590A	18	**UTFD16B**	18
8500-5591A	20	**UTFD17B**	20
8500-5592A	22	**UTFD18B**	22
8500-5593A	24	**UTFD19B**	24

Серия UTO

Металлические Цилиндрические Соединители Серии UTO
(Соответствует требованиям электромагнитной совместимости)

Описание
Промышленные цилиндрические соединители серии UTO взаимосочленяемы с соединителями TRIM-TRIO серий UTG и UTP. Соединители UTO оснащены идентичными корпусами, соответствующими стандарту MIL-C-26482. Оснащаются экранирующим кожухом

Характеристики
Соответствует требованиям электромагнитной совместимости.

Конструкция
Корпуса и аксессуары: алюминий
Штыри Tri-lock: нержавеющая сталь
Соединительная пружина: пружинная сталь
Изолятор: стеклотермопласт
Покрытие: светлое олово (стандарт)
• соединители серии «UTO» применяются с контактами TRIM-TRIO, извлекаемыми, защелкивающимися (см. раздел контакты)
• **Контакты заказываются отдельно**.

Общие
Рабочая температура: -55°C до +125°C
Сопротивление изоляции: 5000 МОм Min.
Тестовое напряжение: 2000 VAC
Срок службы: 500 циклов
Сопротивление к вибрации: по MIL-STD202, метод 204
Термоудар: по MIL-STD202
Морской туман по MIL-STD 202 метод 101
Экранирования: 95 дБ при 1 МГц

Информация для заказа

Базовая серия	**UTO**	**0**	**14**	**12**	**P**		**H6**	
	UTO	**6**	**14**	**12**	**S**	**W**	**H**	**02**
Тип корпуса:								
0 – розетка с квадратным фланцем								
6 – вилка								
7 – розетка с креплением контргайкой								
Размер корпуса								
Контактная схема								
Тип контакта:								
P – штыревые контакты								
S – гнездовые контакты								
Поляризация – N (не указывается), W, X, Y, Z								
Уровень защищенности:								
H – стандартная версия, уровень защищенности IP 67								
H6 – уровень защищенности IP 68 и IP 69K (только для типов корпусов 0 и 7)								
Покрытие:								
не указывается – стандартный вариант (48 ч морского тумана)								
01 – черное анодирование, только для розетки, тип 7 (96 ч морского тумана)								
02 – черное анодирование, только для вилки, тип 6 (96 ч морского тумана)								

Контактные схемы для соединителей и кабельных сборок серии UTO

Размер корпуса	Контакты # 16 (Ø 1,6)		Контакты # 20 (Ø 1,0)
10	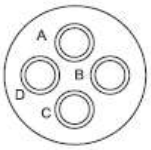 схема 104 4 x #16 (Ø 1,6) 13 A, 150 B	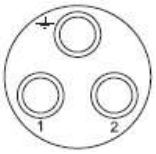 схема 103 3 x #16 (Ø 1,6) 16 A, 150 B	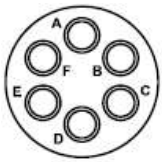 схема 106 6 x #20 (Ø 1,0) 7 A, 80 B
12	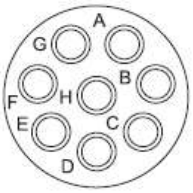 схема 128 8 x #16 (Ø 1,6) 10 A, 125 B	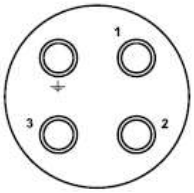 схема 124 4 x #16 (Ø 1,6) 16 A, 150 B	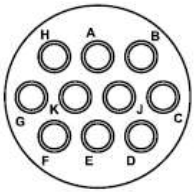 схема 1210 10 x #20 (Ø 1,0) 6 A, 40 B
14	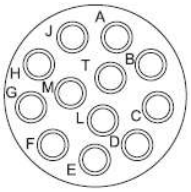 схема 1412 12 x #16 (Ø 1,6) 10 A, 150 B	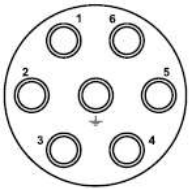 схема 147 7 x #16 (Ø 1,6) 16 A, 150 B	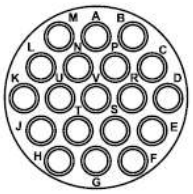 схема 1419 19 x #20 (Ø 1,0) 5 A, 40 B
16	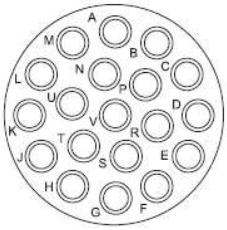 схема 1619 19 x #16 (Ø 1,6) 9 A, 150 B		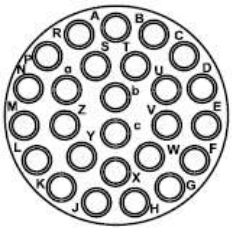 схема 1626 26 x #20 (Ø 1,0) 4 A, 40 B
18	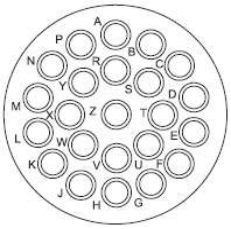 схема 1823 23 x #16 (Ø 1,6) 8 A, 150 B		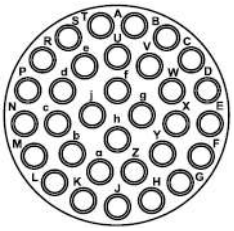 схема 1832 32 x #20 (Ø 1,0) 4 A, 50 B

По формированию обозначений требуется консультация

Контактные схемы для соединителей и кабельных сборок серии UTO

Размер корпуса	Контакты # 16 (Ø 1,6)		Контакты # 20 (Ø 1,0)
20	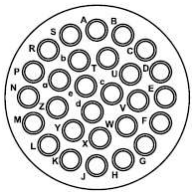 схема 2028 28 x #16 (Ø 1,6) 7 A, 150 В	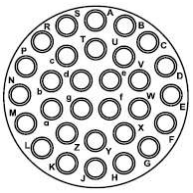 схема 2030 30 x #16 (Ø 1,6) 7 A, 150 В	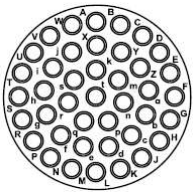 схема 2041 41 x #20 (Ø 1,0) 8 A, 80 В
22	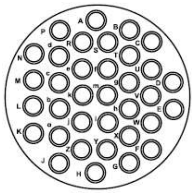 схема 2235 35 x #16 (Ø 1,6) 6 A, 150 В	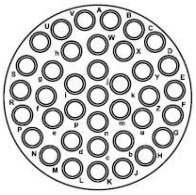 схема 2238 38 x #16 (Ø 1,6) 6 A, 150 В	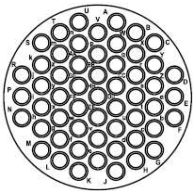 схема 2255 55 x #20 (Ø 1,0) 3 A, 80 В
24	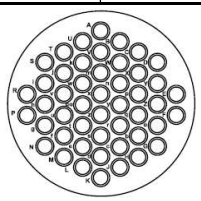 схема 2448 48 x #16 (Ø 1,6) 6 A, 160 В		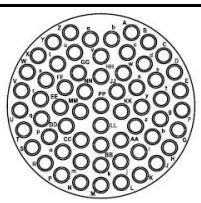 схема 2461 61 x #20 (Ø 1,0) 3 A, 80 В
Размер корпуса	**Комбинированные контактные схемы силовые + сигнальные**		
10	 схема 103W3 3 x #16 (Ø 1,6) 3 x #20 (Ø 1,0) 5 A, 40 В		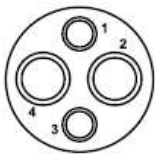 схема 102W2 2 x #12 (Ø 2,4) 2 x #20 (Ø 1,0) 25 A, 200 В
14	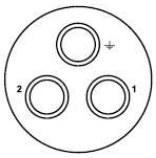 схема 142G1 3 x #8 40 A, 250 В		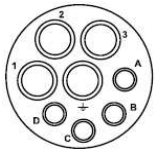 схема 148 4 x #12 (Ø 2,4) 4 x #20 (Ø 1,0) 17 A, 230 В

По формированию обозначений требуется консультация

Контактная схема 103. 2 контакта # 16 + 1 контакт заземления #16.
Информация для заказа

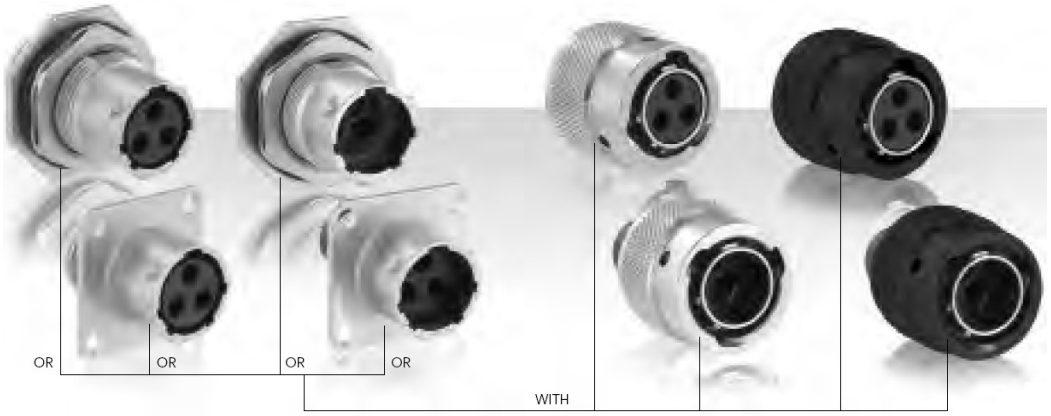

Тип корпуса	Защищенность	Стойкость к морскому туману	Обозначение	
			Штыревой изолятор	Гнездовой изолятор
Розетка с квадратным фланцем	IP67	96 ч	**UTO0103PH**	**UTO0103SH**
	IP68 и IP69K	96 ч	**UTO0103PH6**	**UTO0103SH6**
Вилка	IP67, IP68 и IP69K	48 ч	**UTO6103PH**	**UTO6103SH**
	IP67, IP68 и IP69K	96 ч	**UTO6103PH02 (черный)**	**UTO6103SH02 (черный)**
Розетка с контргайкой	IP67	48 ч	**UTO7103PH**	**UTO7103SH**
	IP68 и IP69K	48 ч	**UTO7103PH6**	**UTO7103SH6**
	IP67	96 ч	**UTO7103PH01**	**UTO7103SH01**
	IP68 и IP69K	96 ч	**UTO7103PH601**	**UTO7103SH601**

Розетка, тип UTO0

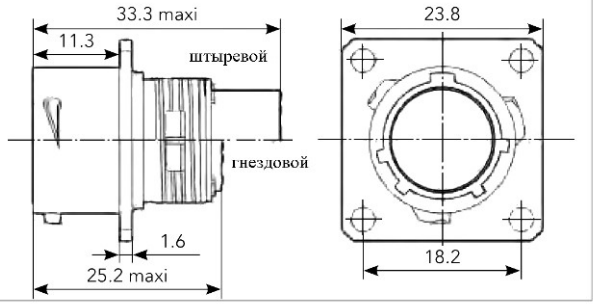

Вилка, тип UTO6

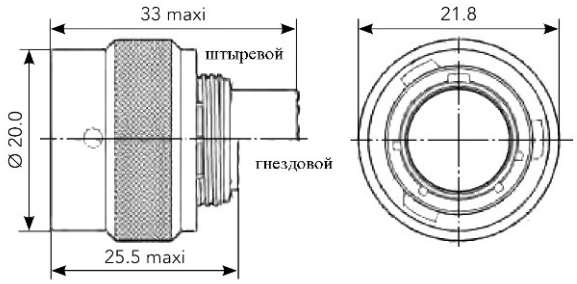

Розетка, тип UTO7

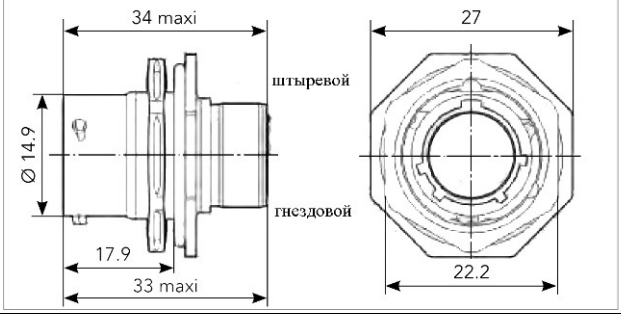

Установочные размеры

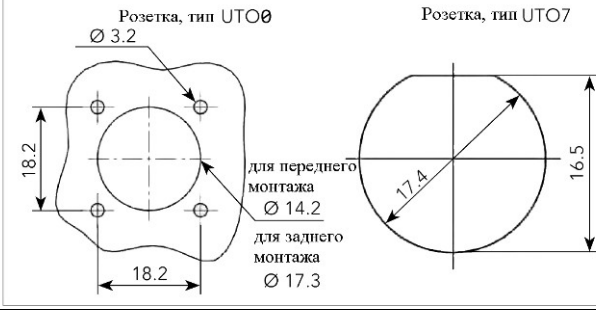

Применяемые контакты

# 16	Модификация контактов	Параметры проводов AWG	Обозначение		Ø провода Max	Ø по изоляции Max
			Штырь	Гнездо		
Обжимка	Точеные	30-28	RM28M1K(1)	RC28M1K(1)	0.55	1.00
		26-24	RM24M9K(1)	RC24M9K(1)	0.80	1.60
		22-20	RM20M13K(1)	RC20M13K(1)	1.15	1.80
		22-20	RM20M12K(1)	RC20M12K(1)	1.15	2.20
		20-16	RM16M23K(1)	RC16M23K(1)	1.80	3.20
		16-14	RM14M30K(1)	RC14M30K(1)	2.30	3.20
	Штампованные	26-24	SM24M1TK6(1)(2)	SC24M1TK6(1)(2)	–	0.90-1.60
		22-20	SM20M1TK6(1)(2)	SC20M1TK6(1)(2)	–	1.20-2.10
		18-16	SM16M1TK6(1)(2)	SC16M1TK6(1)(2)	–	3.20
		18-16	SM16M11TK6(1)(2)	SC16M11TK6(1)(2)	–	3.00
		14	SM14M1TK6(1)(2)	SC14M1TK6(1)(2)	–	3.20
Печатный монтаж	Точеные (3)	–	RM20M12E8K(1)	RC20M12E84K(1)	–	–
Коаксиальные	Коаксиальный кабель для раздельной обжимки	–	RMDXK10D28	RCDXK1D28	–	–
	Коаксиальный кабель для монообжимки		RMDX60xxD28	RCDX60xxD28	–	–
	Твинаксиальный кабель для раздельной обжимки		RMDXK10D28 + york090	RCDXK1D28 + york090	–	–
	Твинаксиальный кабель для монообжимки		RMDX60xxD28	RCDX60xxD28	–	–

(1): Индексы покрытий указаны на стр. 183
(2): Добавочный индекс «L» – поставка контактов россыпью. Пример: SM20ML1–TK6
(3): Размер длины шпильки – стр. 188

Контактная схема 102W2. 2 контакта # 12 + 2 контакта # 20.
Информация для заказа

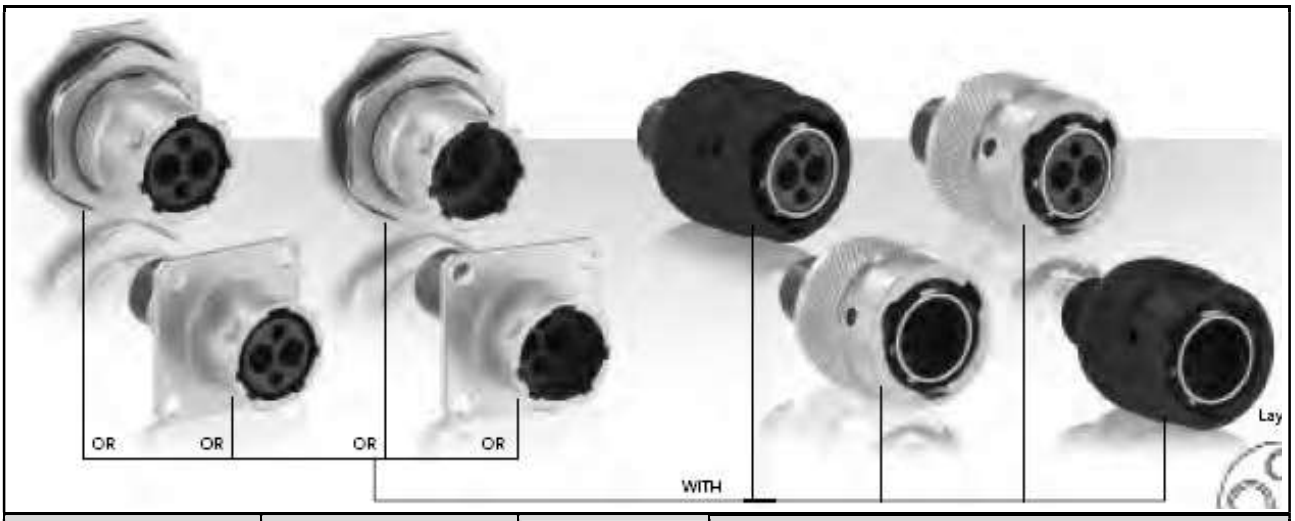

Тип корпуса	Защищенность	Стойкость к морскому туману	Обозначение	
			Штыревой изолятор	Гнездовой изолятор
Розетка с квадратным фланцем	IP67	96 ч	**UTO0102W2PH**	**UTO0102W2SH**
	IP68 и IP69K	96 ч	**UTO0102W2PH6**	**UTO0102W2SH6**
Вилка	IP67, IP68 и IP69K	48 ч	**UTO6102W2PH**	**UTO6102W2SH**
	IP67, IP68 и IP69K	96 ч	**UTO6102W2PH02 (черный)**	**UTO6102W2SH02 (черный)**
Розетка с контргайкой	IP67	48 ч	**UTO7102W2PH**	**UTO7102W2SH**
	IP68 и IP69K	48 ч	**UTO7102W2PH6**	**UTO7102W2SH6**
	IP67	96 ч	**UTO7102W2PH01**	**UTO7102W2SH01**
	IP68 и IP69K	96 ч	**UTO7102W2PH601**	**UTO7102W2SH601**
Размеры идентичны размерам, указанным в таблице на стр. 27				

Применяемые контакты

# 20	Модификация контактов	Параметры проводов AWG	Обозначение		Ø провода Max	Ø по изоляции Max
			Штырь	Гнездо		
Обжимка	Точеные	26-24	RM24W3K	RC24W3K	0.80	1.60
		22-20	RM20W3K	RC20W3K	1.15	1.60
		20-18	RM18W3K	RC18W3K	1.30	2.10
	Штампованные (2)	26-24	SM24W3TK6(1)(2)	SC24W3TK6(1)(2)	–	0.90-1.60
		26-24	SM24W3S26(1)(2)	SC24W3S25(1)(2)	–	0.90-1.60
		22-20	SM20W3TK6(1)(2)	SC20W3TK6(1)(2)	–	1.20-2.10
		22-20	SM20W3S26(1)(2)	SC20W3S25(1)(2)	–	1.20-2.10
Печатный монтаж	Точеные (3)	–	RMW5016K	RCW5016K	–	–
# 12						
Обжимка	Точеные	22	82911457NA	82911456A	0.87	4.90
		20	82911459NA	82911458A	1.12	
		18	82911461NA	82911460A	1.42	
		16	82911463NA	82911462A	1.72	
		14	82911465NA	82911464A	2.22	
		12	82911467NA	82911466A	2.82	

(1): Индексы покрытий указаны на стр. 183
(2): Добавочный индекс «L» – поставка контактов россыпью. Пример: SM20ML1–TK6
(3): Размер длины шпильки – стр. 188

Контактная схема 104. 4 контакта # 16.
Информация для заказа

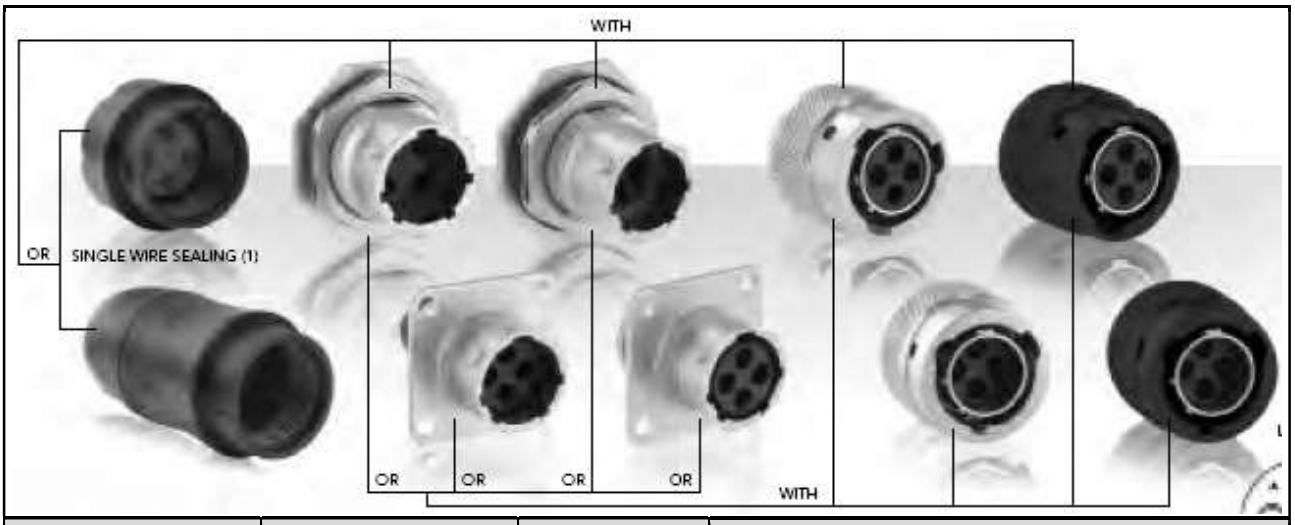

Тип корпуса	Защищенность	Стойкость к морскому туману	Обозначение	
			Штыревой изолятор	Гнездовой изолятор
Розетка с квадратным фланцем	IP67	96 ч	**UTO0104PH**	**UTO0104SH**
	IP68 и IP69K	96 ч	**UTO0104PH6**	**UTO0104SH6**
Вилка	IP67, IP68 и IP69K	48 ч	**UTO6104PH (1)**	**UTO6104SH (1)**
	IP67, IP68 и IP69K	96 ч	**UTO6104PH02 (1) (черный)**	**UTO6104SH02 (1) (черный)**
Розетка с контргайкой	IP67	48 ч	**UTO7104PH (1)**	**UTO7104SH (1)**
	IP68 и IP69K	48 ч	**UTO7104PH6 (1)**	**UTO7104SH6 (1)**
	IP67	96 ч	**UTO7104PH01 (1)**	**UTO7104SH01 (1)**
	IP68 и IP69K	96 ч	**UTO7104PH601 (1)**	**UTO7104SH601 (1)**
Размеры идентичны размерам, указанным в таблице на стр. 27				

ВНИМАНИЕ! Для схемы 104 разработаны торцевые индивидуальные уплотнения проводов.
(1): Для применения **пластиковой задней гайки с индивидуальными уплотнениями проводов** с вилкой или розеткой с контргайкой требуется добавить индекс **GN** после индексов UTO6 или UTO7. Пример: **UTO6GN104PH или UTO7GN104PH**
Для применения **пластикового кожуха с цанговым зажимом с индивидуальными уплотнениями проводов** с вилкой или розеткой с контргайкой требуется добавить индекс **GJC** после индексов UTO6 или UTO7. Пример: **UTO6GJC104PH или UTO7GJC104PH**

Применяемые контакты

# 16	Модификация контактов	Параметры проводов AWG	Обозначение		Ø провода Max	Ø по изоляции Max
			Штырь	Гнездо		
Обжимка	Точеные	30-28	RM28M1K(1)	RC28M1K(1)	0.55	1.00
		26-24	RM24M9K(1)	RC24M9K(1)	0.80	1.60
		22-20	RM20M13K(1)	RC20M13K(1)	1.15	1.80
		22-20	RM20M12K(1)	RC20M12K(1)	1.15	2.20
		20-16	RM16M23K(1)	RC16M23K(1)	1.80	3.20
		16-14	RM14M30K(1)	RC14M30K(1)	2.30	3.20
	Штампованные	26-24	SM24M1TK6(1)(2)	SC24M1TK6(1)(2)	–	0.90-1.60
		22-20	SM20M1TK6(1)(2)	SC20M1TK6(1)(2)	–	1.20-2.10
		18-16	SM16M1TK6(1)(2)	SC16M1TK6(1)(2)	–	3.20
		18-16	SM16M11TK6(1)(2)	SC16M11TK6(1)(2)	–	3.00
		14	SM14M1TK6(1)(2)	SC14M1TK6(1)(2)	–	3.20
Печатный монтаж	Точеные (3)	–	RM20M12E8K(1)	RC20M12E84K(1)	–	–
Коаксиальные	Коаксиальный кабель для раздельной обжимки	–	RMDXK10D28	RCDXK1D28	–	–
	Коаксиальный кабель для монообжимки		RMDX60xxD28	RCDX60xxD28	–	–
	Твинаксиальный кабель для раздельной обжимки		RMDXK10D28 + york090	RCDXK1D28 + york090	–	–
	Твинаксиальный кабель для монообжимки		RMDX60xxD28	RCDX60xxD28	–	–

(1): Индексы покрытий указаны на стр. 92
(2): Добавочный индекс «L» – поставка контактов россыпью. Пример: SM20ML1–TK6
(3): Размер длины шпильки – стр. 188

Контактная схема 103W3. 3 контакта # 16 + 3 контакта # 20.
Информация для заказа

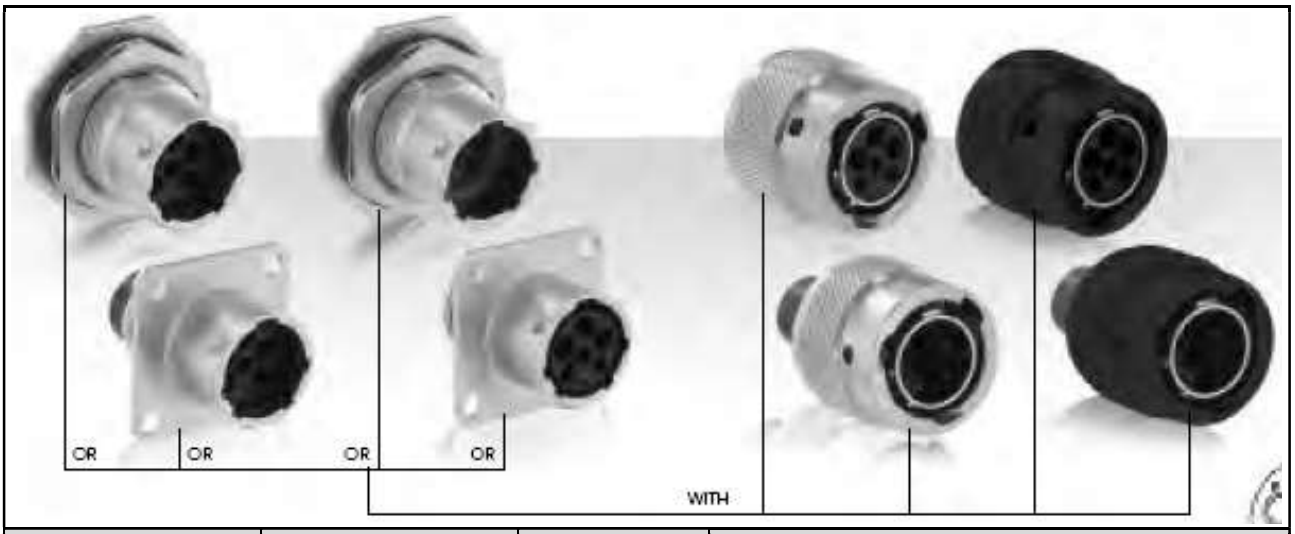

Тип корпуса	Защищенность	Стойкость к морскому туману	Обозначение	
			Штыревой изолятор	Гнездовой изолятор
Розетка с квадратным фланцем	IP67	96 ч	**UTO0103W3PH**	**UTO0103W3SH**
	IP68 и IP69K	96 ч	**UTO0103W3PH6**	**UTO0103W3SH6**
Вилка	IP67, IP68 и IP69K	48 ч	**UTO6103W3PH**	**UTO6103W3SH**
	IP67, IP68 и IP69K	96 ч	**UTO6103W3PH02 (черный)**	**UTO6103W3SH02 (черный)**
Розетка с контргайкой	IP67	48 ч	**UTO7103W3PH**	**UTO7103W3SH**
	IP68 и IP69K	48 ч	**UTO7103W3PH6**	**UTO7103W3SH6**
	IP67	96 ч	**UTO7103W3PH01**	**UTO7103W3SH01**
	IP68 и IP69K	96 ч	**UTO7103W3PH601**	**UTO7103W3SH601**
Размеры идентичны размерам, указанным в таблице на стр. 27				

ТауРос Техника

Применяемые контакты

# 16	Модификация контактов	Параметры проводов AWG	Обозначение		Ø провода Max	Ø по изоляции Max
			Штырь	Гнездо		
Обжимка	Точеные	30-28	RM28M1K(1)	RC28M1K(1)	0.55	1.00
		26-24	RM24M9K(1)	RC24M9K(1)	0.80	1.60
		22-20	RM20M13K(1)	RC20M13K(1)	1.15	1.80
		22-20	RM20M12K(1)	RC20M12K(1)	1.15	2.20
		20-16	RM16M23K(1)	RC16M23K(1)	1.80	3.20
		16-14	RM14M30K(1)	RC14M30K(1)	2.30	3.20
	Штампованные	26-24	SM24M1TK6(1)(2)	SC24M1TK6(1)(2)	–	0.90-1.60
		22-20	SM20M1TK6(1)(2)	SC20M1TK6(1)(2)	–	1.20-2.10
		18-16	SM16M1TK6(1)(2)	SC16M1TK6(1)(2)	–	3.20
		18-16	SM16M11TK6(1)(2)	SC16M11TK6(1)(2)	–	3.00
		14	SM14M1TK6(1)(2)	SC14M1TK6(1)(2)	–	3.20
Печатный монтаж	Точеные (3)	–	RM20M12E8K(1)	RC20M12E84K(1)	–	–
Коаксиальные	Коаксиальный кабель для раздельной обжимки	–	RMDXK10D28	RCDXK1D28	–	–
	Коаксиальный кабель для монообжимки		RMDX60xxD28	RCDX60xxD28	–	–
	Твинаксиальный кабель для раздельной обжимки		RMDXK10D28 + york090	RCDXK1D28 + york090	–	–
	Твинаксиальный кабель для монообжимки		RMDX60xxD28	RCDX60xxD28	–	–

# 20	Модификация контактов	Параметры проводов AWG	Обозначение		Ø провода Max	Ø по изоляции Max
			Штырь	Гнездо		
Обжимка	Точеные	26-24	RM24W3K	RC24W3K	0.80	1.60
		22-20	RM20W3K	RC20W3K	1.15	1.60
		20-18	RM18W3K	RC18W3K	1.30	2.10
	Штампованные (2)	26-24	SM24W3TK6(1)(2)	SC24W3TK6(1)(2)	–	0.90-1.60
		26-24	SM24W3S26(1)(2)	SC24W3S25(1)(2)	–	0.90-1.60
		22-20	SM20W3TK6(1)(2)	SC20W3TK6(1)(2)	–	1.20-2.10
		22-20	SM20W3S26(1)(2)	SC20W3S25(1)(2)	–	1.20-2.10
Печатный монтаж	Точеные (3)	–	RMW5016K	RCW5016K	–	–

(1): Индексы покрытий указаны на стр. 183
(2): Добавочный индекс «L» – поставка контактов россыпью. Пример: SM20ML1–TK6
(3): Размер длины шпильки – стр. 188

Контактная схема 106. 6 контактов # 20.
Информация для заказа

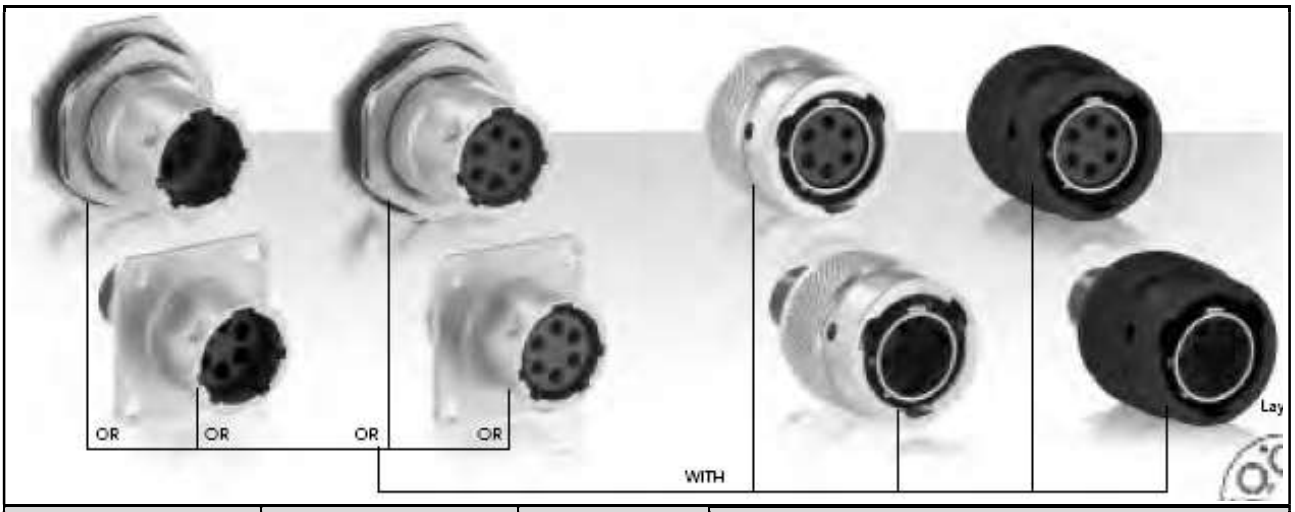

Тип корпуса	Защищенность	Стойкость к морскому туману	Обозначение	
			Штыревой изолятор	Гнездовой изолятор
Розетка с квадратным фланцем	IP67	96 ч	**UTO0106PH**	**UTO0106SH**
	IP68 и IP69K	96 ч	**UTO0106PH6**	**UTO0106SH6**
Вилка	IP67, IP68 и IP69K	48 ч	**UTO6106PH**	**UTO6106SH**
	IP67, IP68 и IP69K	96 ч	**UTO6106PH02 (черный)**	**UTO6106SH02 (черный)**
Розетка с контргайкой	IP67	48 ч	**UTO7106PH**	**UTO7106SH**
	IP68 и IP69K	48 ч	**UTO7106PH6**	**UTO7106SH6**
	IP67	96 ч	**UTO7106PH01**	**UTO7106SH01**
	IP68 и IP69K	96 ч	**UTO7106PH601**	**UTO7106SH601**
Размеры идентичны размерам, указанным в таблице на стр. 27				

Применяемые контакты

# 20	Модификация контактов	Параметры проводов AWG	Обозначение		Ø провода Max	Ø по изоляции Max
			Штырь	Гнездо		
Обжимка	Точеные	26-24	RM24W3K	RC24W3K	0.80	1.60
		22-20	RM20W3K	RC20W3K	1.15	1.60
		20-18	RM18W3K	RC18W3K	1.30	2.10
	Штампованные (2)	26-24	SM24W3TK6(1)(2)	SC24W3TK6(1)(2)	–	0.90-1.60
		26-24	SM24W3S26(1)(2)	SC24W3S25(1)(2)	–	0.90-1.60
		22-20	SM20W3TK6(1)(2)	SC20W3TK6(1)(2)	–	1.20-2.10
		22-20	SM20W3S26(1)(2)	SC20W3S25(1)(2)	–	1.20-2.10
Печатный монтаж	Точеные (3)	–	RMW5016K	RCW5016K	–	–

(1): Индексы покрытий указаны на стр. 183
(2): Добавочный индекс «L» – поставка контактов россыпью. Пример: SM20ML1–TK6
(3): Размер длины шпильки – стр. 188

Применяемые кожухи для корпусов размера 10

Рис. 1

Рис. 2

Рис. 3

Рис. 4

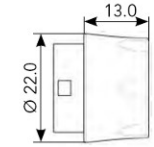

пластиковая задняя гайка, тип GN

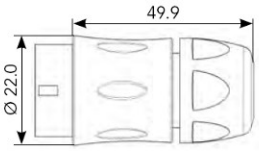

пластиковый прямой кожух, тип GJC

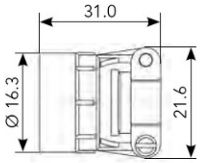

Рис. 5

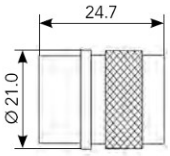

Рис. 6

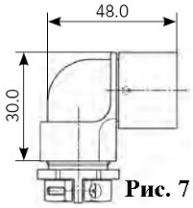

Рис. 7

Рис. 8

Тип кожуха. Описание	Экранирование	Ø применяемого кабеля (мм) Min/Max	Обозначение	
			короткий	длинный
Прямой кожух с цанговым зажимом Защищенность – IP68 и IP69K (рис.1)	нет	3/6	**UTO10JCS**	**UTO10JC**
Прямой расширенный кожух с цанговым зажимом Защищенность – IP68 и IP69K (рис.2)	нет	5/8	**UTO10JCSL**	**UTO10JCL**
Прямой экранирующий кожух с цанговым зажимом Защищенность – IP68 и IP69K (рис.3)	есть	4/6.5	**UTOS10JCS**	**UTOS10JC**
Прямой экранирующий расширенный кожух с цанговым зажимом Защищенность – IP68 и IP69K (рис.4)	есть	5/8.5	**UTOS10JCSL**	**UTOS10JCL**
Прямой кожух с кабельным зажимом (рис.5)	нет	5	**UTO10AC**	
Кожух под ТУТ (рис.6)	нет	–	**UTO10AD**	
Угловой кожух с кабельным зажимом (рис.7)	нет	4/10	**UTO10LPGN**	
Прямой экранирующий кожух с кабельным зажимом (рис.8)	есть	4/8.8	**UTOS10JCPGN**	
Прямой пластиковый кожух с кабельным зажимом (рис.8)	нет	4/10	**UTO10JCPGN**	

Контактная схема 124. 3 контакта # 16 + 1 контакт заземления #16.
Информация для заказа

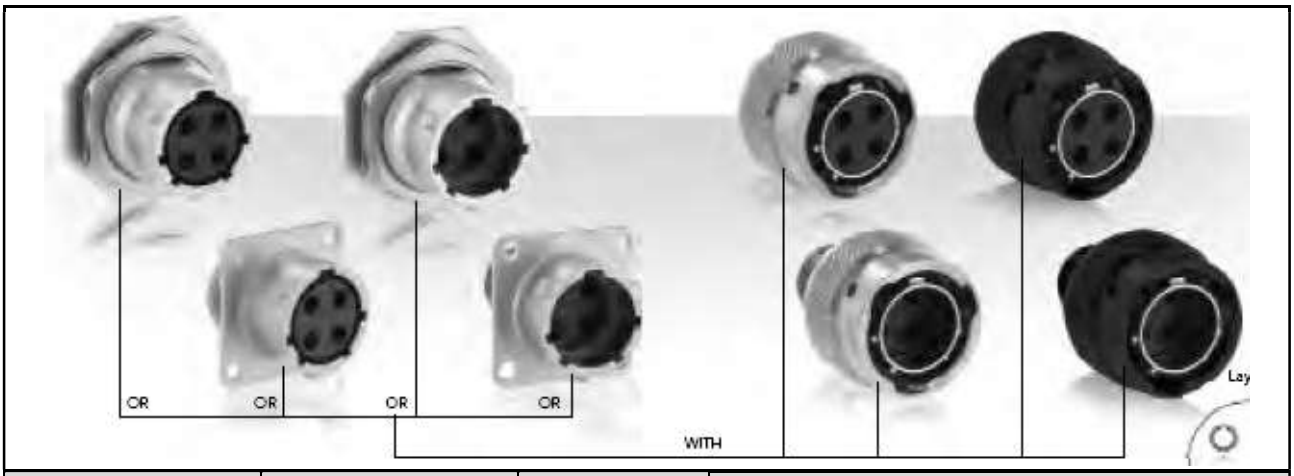

Тип корпуса	Защищенность	Стойкость к морскому туману	Обозначение	
			Штыревой изолятор	Гнездовой изолятор
Розетка с квадратным фланцем	IP67	96 ч	**UTO0124PH**	**UTO0124SH**
	IP68 и IP69K	96 ч	**UTO0124PH6**	**UTO0124SH6**
Вилка	IP67, IP68 и IP69K	48 ч	**UTO6124PH**	**UTO6124SH**
	IP67, IP68 и IP69K	96 ч	**UTO6124PH02 (черный)**	**UTO6124SH02 (черный)**
Розетка с контргайкой	IP67	48 ч	**UTO7124PH**	**UTO7124SH**
	IP68 и IP69K	48 ч	**UTO7124PH6**	**UTO7124SH6**
	IP67	96 ч	**UTO7124PH01**	**UTO7124SH01**
	IP68 и IP69K	96 ч	**UTO7124PH601**	**UTO7124SH601**

Розетка, тип UTO0

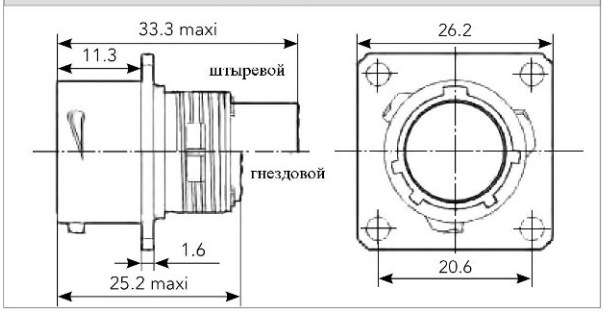

Вилка, тип UTO6

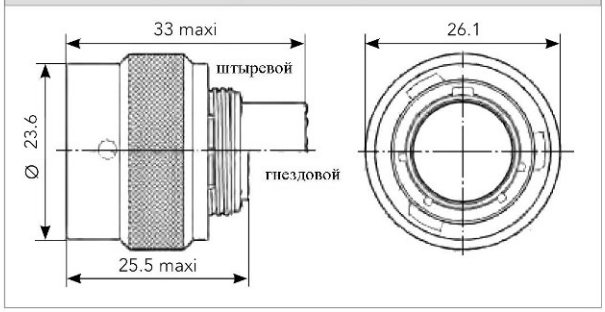

Розетка, тип UTO7

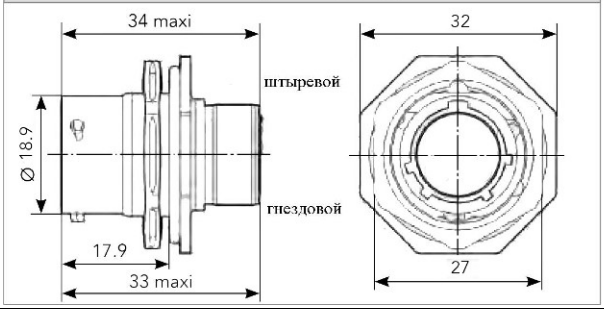

Установочные размеры

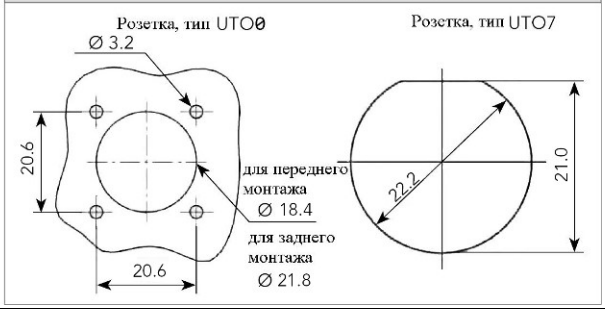

Применяемые контакты

# 16	Модификация контактов	Параметры проводов AWG	Обозначение		Ø провода Max	Ø по изоляции Max
			Штырь	Гнездо		
Обжимка	Точеные	30-28	RM28M1K(1)	RC28M1K(1)	0.55	1.00
		26-24	RM24M9K(1)	RC24M9K(1)	0.80	1.60
		22-20	RM20M13K(1)	RC20M13K(1)	1.15	1.80
		22-20	RM20M12K(1)	RC20M12K(1)	1.15	2.20
		20-16	RM16M23K(1)	RC16M23K(1)	1.80	3.20
		16-14	RM14M30K(1)	RC14M30K(1)	2.30	3.20
	Штампованные	26-24	SM24M1TK6(1)(2)	SC24M1TK6(1)(2)	–	0.90-1.60
		22-20	SM20M1TK6(1)(2)	SC20M1TK6(1)(2)	–	1.20-2.10
		18-16	SM16M1TK6(1)(2)	SC16M1TK6(1)(2)	–	3.20
		18-16	SM16M11TK6(1)(2)	SC16M11TK6(1)(2)	–	3.00
		14	SM14M1TK6(1)(2)	SC14M1TK6(1)(2)	–	3.20
Печатный монтаж	Точеные (3)	–	RM20M12E8K(1)	RC20M12E84K(1)	–	–
Коаксиальные	Коаксиальный кабель для раздельной обжимки	–	RMDXK10D28	RCDXK1D28	–	–
	Коаксиальный кабель для монообжимки		RMDX60xxD28	RCDX60xxD28	–	–
	Твинаксиальный кабель для раздельной обжимки		RMDXK10D28 + york090	RCDXK1D28 + york090	–	–
	Твинаксиальный кабель для монообжимки		RMDX60xxD28	RCDX60xxD28	–	–

(1): Индексы покрытий указаны на стр. 183
(2): Добавочный индекс «L» – поставка контактов россыпью. Пример: SM20ML1–TK6
(3): Размер длины шпильки – стр. 188

Контактная схема 128. 8 контактов # 16.
Информация для заказа

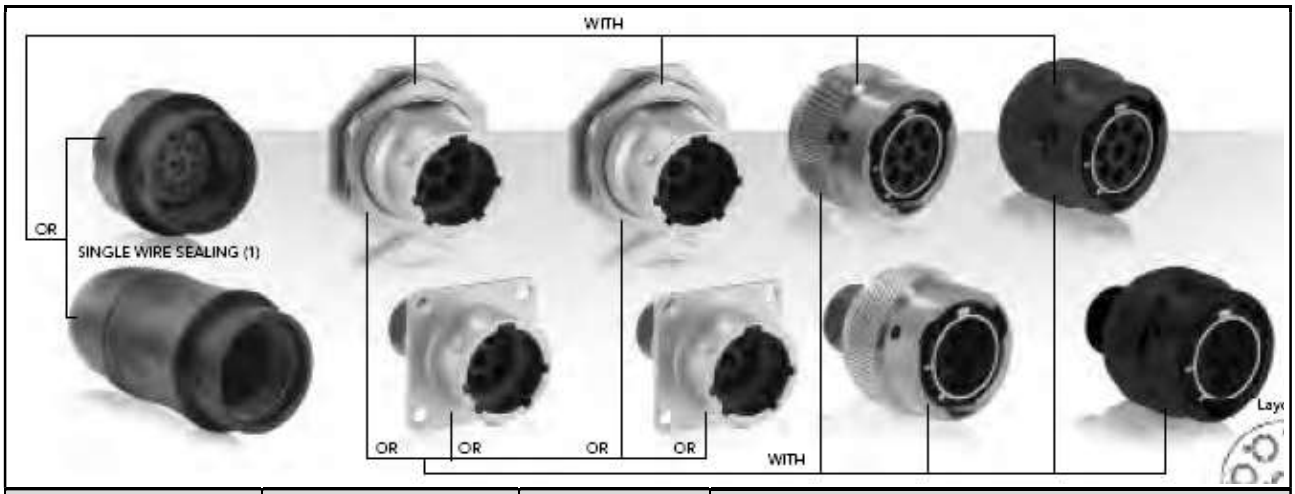

Тип корпуса	Защищенность	Стойкость к морскому туману	Обозначение	
			Штыревой изолятор	Гнездовой изолятор
Розетка с квадратным фланцем	IP67	96 ч	**UTO0128PH**	**UTO0128SH**
	IP68 и IP69K	96 ч	**UTO0128PH6**	**UTO0128SH6**
Вилка	IP67, IP68 и IP69K	48 ч	**UTO6128PH (1)**	**UTO6128SH (1)**
	IP67, IP68 и IP69K	96 ч	**UTO6128PH02 (1) (черный)**	**UTO6128SH02 (1) (черный)**
Розетка с контргайкой	IP67	48 ч	**UTO7128PH (1)**	**UTO7128SH (1)**
	IP68 и IP69K	48 ч	**UTO7128PH6 (1)**	**UTO7128SH6 (1)**
	IP67	96 ч	**UTO7128PH01 (1)**	**UTO7128SH01 (1)**
	IP68 и IP69K	96 ч	**UTO7128PH601 (1)**	**UTO7128SH601 (1)**
Размеры идентичны размерам, указанным в таблице на стр. 38				

ВНИМАНИЕ! Для схемы 128 разработаны торцевые индивидуальные уплотнения проводов.
(1): Для применения **пластиковой задней гайки с индивидуальными уплотнениями проводов** с вилкой или розеткой с контргайкой требуется добавить индекс **GN** после индексов UTO6 или UTO7. Пример: **UTO6GN128PH или UTO7GN128PH**
Для применения **пластикового кожуха с цанговым зажимом с индивидуальными уплотнениями проводов** с вилкой или розеткой с контргайкой требуется добавить индекс **GJC** после индексов UTO6 или UTO7. Пример: **UTO6GJC128PH или UTO7GJC128PH**

Применяемые контакты

# 16	Модификация контактов	Параметры проводов AWG	Обозначение		Ø провода Max	Ø по изоляции Max
			Штырь	Гнездо		
Обжимка	Точеные	30-28	RM28M1K(1)	RC28M1K(1)	0.55	1.00
		26-24	RM24M9K(1)	RC24M9K(1)	0.80	1.60
		22-20	RM20M13K(1)	RC20M13K(1)	1.15	1.80
		22-20	RM20M12K(1)	RC20M12K(1)	1.15	2.20
		20-16	RM16M23K(1)	RC16M23K(1)	1.80	3.20
		16-14	RM14M30K(1)	RC14M30K(1)	2.30	3.20
	Штампованные	26-24	SM24M1TK6(1)(2)	SC24M1TK6(1)(2)	–	0.90-1.60
		22-20	SM20M1TK6(1)(2)	SC20M1TK6(1)(2)	–	1.20-2.10
		18-16	SM16M1TK6(1)(2)	SC16M1TK6(1)(2)	–	3.20
		18-16	SM16M11TK6(1)(2)	SC16M11TK6(1)(2)	–	3.00
		14	SM14M1TK6(1)(2)	SC14M1TK6(1)(2)	–	3.20
Печатный монтаж	Точеные (3)	–	RM20M12E8K(1)	RC20M12E84K(1)	–	–
Коаксиальные	Коаксиальный кабель для раздельной обжимки	–	RMDXK10D28	RCDXK1D28	–	–
	Коаксиальный кабель для монообжимки		RMDX60xxD28	RCDX60xxD28	–	–
	Твинаксиальный кабель для раздельной обжимки		RMDXK10D28 + york090	RCDXK1D28 + york090	–	–
	Твинаксиальный кабель для монообжимки		RMDX60xxD28	RCDX60xxD28	–	–

(1): Индексы покрытий указаны на стр. 183
(2): Добавочный индекс «L» – поставка контактов россыпью. Пример: SM20ML1–TK6
(3): Размер длины шпильки – стр. 188

Контактная схема 1210. 10 контактов # 20.
Информация для заказа

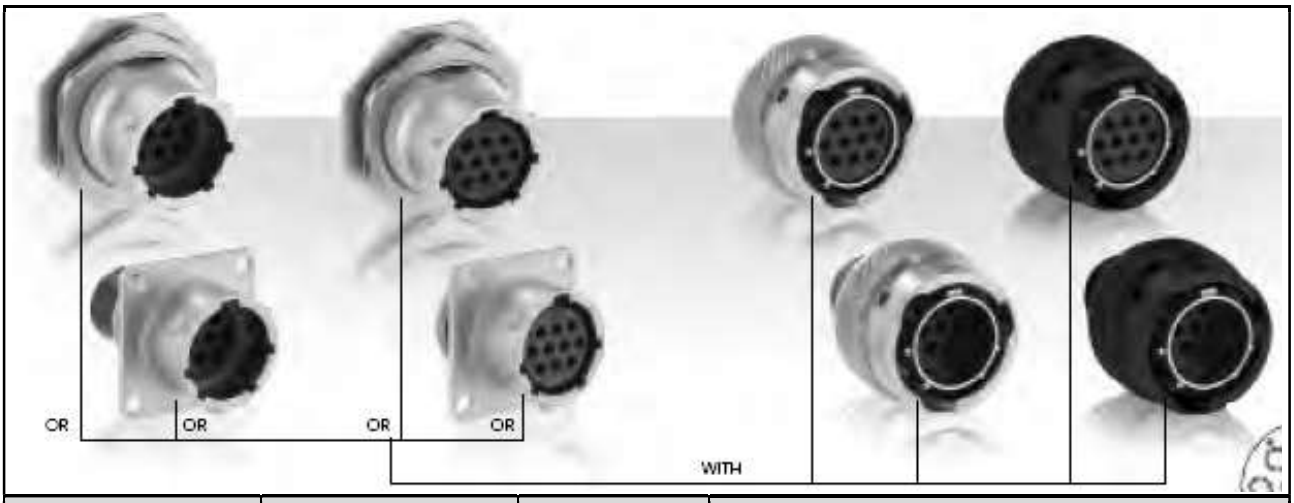

Тип корпуса	Защищенность	Стойкость к морскому туману	Обозначение	
			Штыревой изолятор	Гнездовой изолятор
Розетка с квадратным фланцем	IP67	96 ч	**UTO01210PH**	**UTO01210SH**
	IP68 и IP69K	96 ч	**UTO01210PH6**	**UTO01210SH6**
Вилка	IP67, IP68 и IP69K	48 ч	**UTO61210PH**	**UTO61210SH**
	IP67, IP68 и IP69K	96 ч	**UTO61210PH02 (черный)**	**UTO61210SH02 (черный)**
Розетка с контргайкой	IP67	48 ч	**UTO71210PH**	**UTO71210SH**
	IP68 и IP69K	48 ч	**UTO71210PH6**	**UTO71210SH6**
	IP67	96 ч	**UTO71210PH01**	**UTO71210SH01**
	IP68 и IP69K	96 ч	**UTO71210PH601**	**UTO71210SH601**
Размеры идентичны размерам, указанным в таблице на стр. 38				

Применяемые контакты

# 20	Модификация контактов	Параметры проводов AWG	Обозначение		Ø провода Max	Ø по изоляции Max
			Штырь	Гнездо		
Обжимка	Точеные	26-24	RM24W3K	RC24W3K	0.80	1.60
		22-20	RM20W3K	RC20W3K	1.15	1.60
		20-18	RM18W3K	RC18W3K	1.30	2.10
	Штампованные (2)	26-24	SM24W3TK6(1)(2)	SC24W3TK6(1)(2)	–	0.90-1.60
		26-24	SM24W3S26(1)(2)	SC24W3S25(1)(2)	–	0.90-1.60
		22-20	SM20W3TK6(1)(2)	SC20W3TK6(1)(2)	–	1.20-2.10
		22-20	SM20W3S26(1)(2)	SC20W3S25(1)(2)	–	1.20-2.10
Печатный монтаж	Точеные (3)	–	RMW5016K	RCW5016K	–	–

(1): Индексы покрытий указаны на стр. 183
(2): Добавочный индекс «L» – поставка контактов россыпью. Пример: SM20ML1–TK6
(3): Размер длины шпильки – стр. 188

Применяемые кожухи для корпусов размера 12

Рис. 1

Рис. 2

Рис. 3

Рис. 4

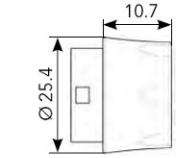

пластиковая задняя гайка, тип GN

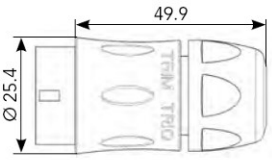

пластиковый прямой кожух, тип GJC

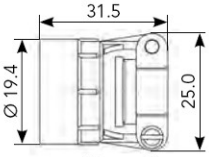

Рис. 5

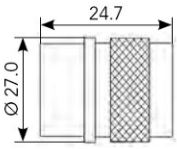

Рис. 6

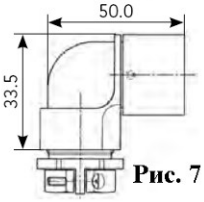

Рис. 7

Рис. 8

Тип кожуха. Описание	Экранирование	Ø применяемого кабеля (мм) Min/Max	Обозначение	
			короткий	длинный
Прямой кожух с цанговым зажимом Защищенность – IP68 и IP69K (рис.1)	нет	06/10	**UTO12JCS**	**UTO12JC**
Прямой расширенный кожух с цанговым зажимом Защищенность – IP68 и IP69K (рис.2)	нет	08/12	**UTO12JCSL**	**UTO12JCL**
Прямой экранирующий кожух с цанговым зажимом Защищенность – IP68 и IP69K (рис.3)	есть	07/10.5	**UTOS12JCS**	**UTOS12JC**
Прямой экранирующий расширенный кожух с цанговым зажимом Защищенность – IP68 и IP69K (рис.4)	есть	08/12.5	**UTOS12JCSL**	**UTOS12JCL**
Прямой кожух с кабельным зажимом (рис.5)	нет	10	**UTO12AC**	
Кожух под ТУТ (рис.6)	нет	–	**UTO12AD**	
Угловой кожух с кабельным зажимом (рис.7)	нет	6.5/14	**UTO12LPGN**	
Прямой экранирующий кожух с кабельным зажимом (рис.8)	есть	6.5/13.5	**UTOS12JCPGN**	
Прямой пластиковый кожух с кабельным зажимом (рис.8)	нет	6.5/13.5	**UTO12JCPGN**	

Контактная схема 142G1. 2 контакта # 8 + 1 контакт заземления # 8.
Информация для заказа

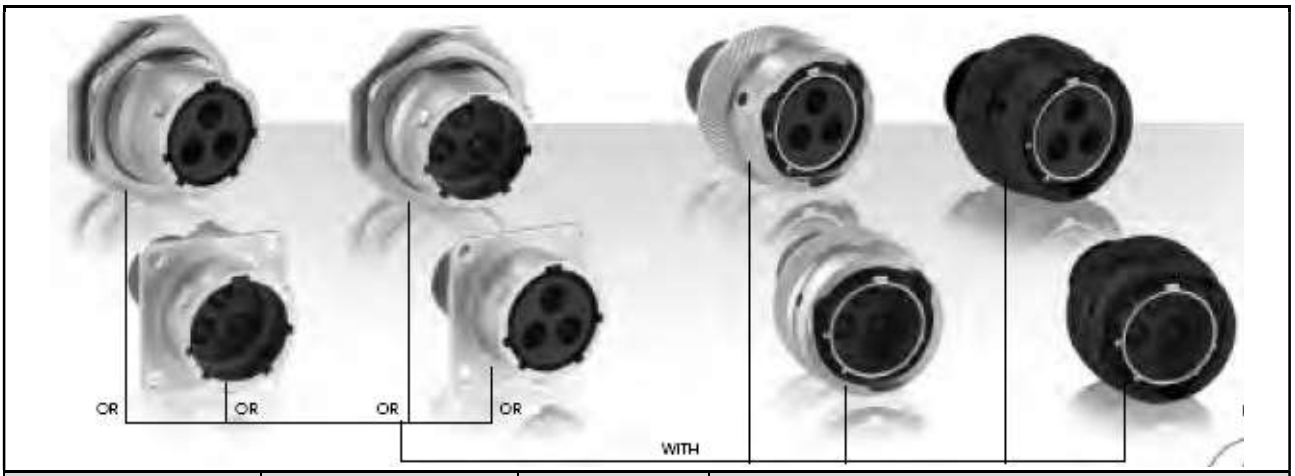

Тип корпуса	Защищенность	Стойкость к морскому туману	Обозначение	
			Штыревой изолятор	Гнездовой изолятор
Розетка с квадратным фланцем	IP67	96 ч	UTO0142G1PH	UTO0142G1SH
	IP68 и IP69K	96 ч	UTO0142G1PH6	UTO0142G1SH6
Вилка	IP67, IP68 и IP69K	48 ч	UTO6142G1PH	UTO6142G1SH
	IP67, IP68 и IP69K	96 ч	UTO6142G1PH02 (черный)	UTO6142G1SH02 (черный)
Розетка с контргайкой	IP67	48 ч	UTO7142G1PH	UTO7142G1SH
	IP68 и IP69K	48 ч	UTO7142G1PH6	UTO7142G1SH6
	IP67	96 ч	UTO7142G1PH01	UTO7142G1SH01
	IP68 и IP69K	96 ч	UTO7142G1PH601	UTO7142G1SH601

Розетка, тип UTO0

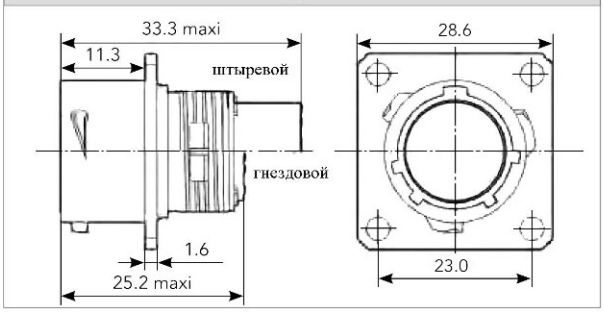

Вилка, тип UTO6

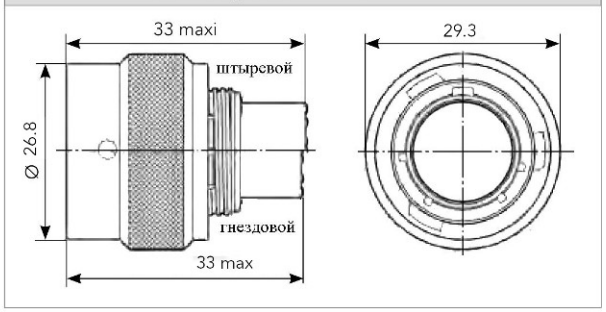

Розетка, тип UTO7

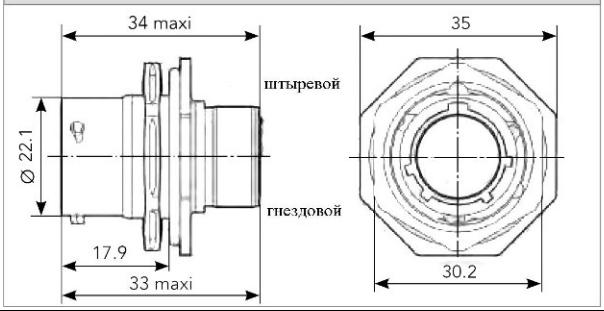

Установочные размеры

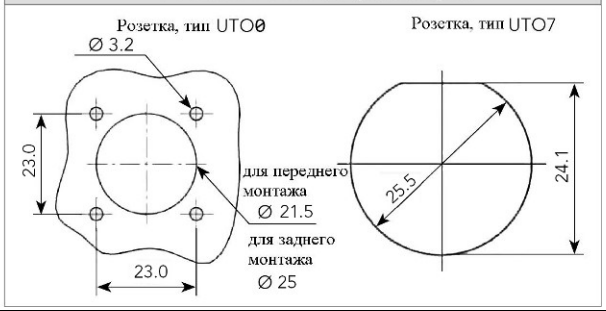

Применяемые контакты

# 8	Модификация контактов	Параметры проводов AWG	Обозначение		Ø провода Max	Ø по изоляции Max
			Штырь	Гнездо		
Обжимка	Точеные	16	82913601A	82913600A	1.72	6.5
		14	82913603A	82913602A	2.22	
		12	82913605A	82913604A	2.82	
		10	82913607A	82913606A	3.50	
		8	82913609A	82913608A	4.35	
Печатный монтаж	Точеные (2)	–	82911685NPC(1)	82911684NPC(1)	–	–

(1): Индексы покрытий указаны на стр. 183
(2): Размер длины шпильки – стр. 188

Контактная схема 147. 6 контактов # 16 + 1 контакт заземления # 16
Информация для заказа

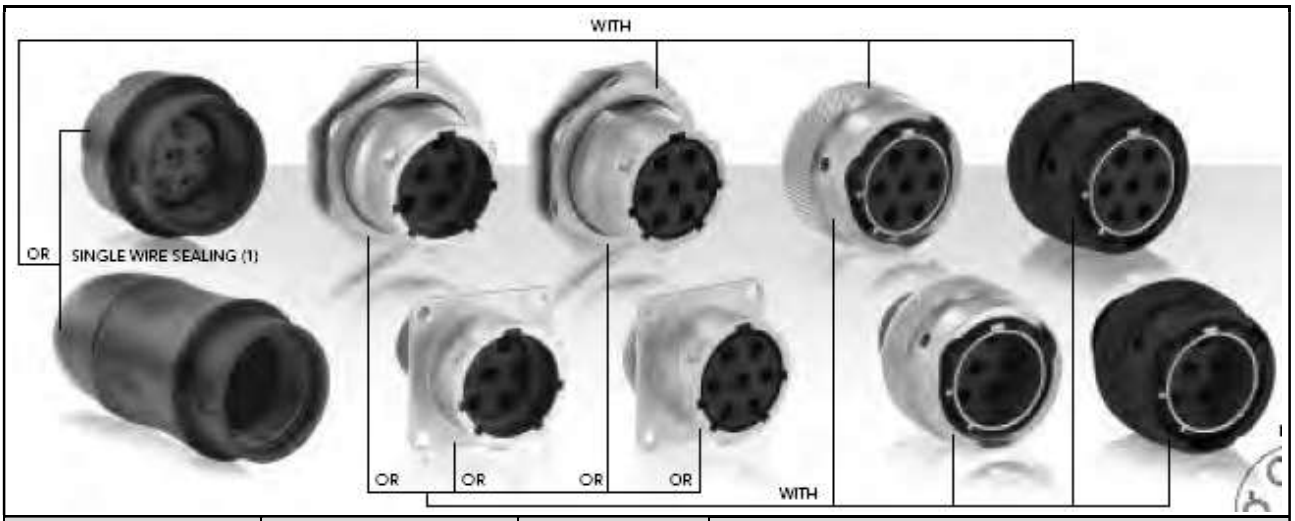

Тип корпуса	Защищенность	Стойкость к морскому туману	Обозначение	
			Штыревой изолятор	Гнездовой изолятор
Розетка с квадратным фланцем	IP67	96 ч	**UTO0147PH**	**UTO0147SH**
	IP68 и IP69K	96 ч	**UTO0147PH6**	**UTO0147SH6**
Вилка	IP67, IP68 и IP69K	48 ч	**UTO6147PH (1)**	**UTO6147SH (1)**
	IP67, IP68 и IP69K	96 ч	**UTO6147PH02 (1) (черный)**	**UTO6147SH02 (1) (черный)**
Розетка с контргайкой	IP67	48 ч	**UTO7147PH (1)**	**UTO7147SH (1)**
	IP68 и IP69K	48 ч	**UTO7147PH6 (1)**	**UTO7147SH6 (1)**
	IP67	96 ч	**UTO7147PH01 (1)**	**UTO7147SH01 (1)**
	IP68 и IP69K	96 ч	**UTO7147PH601 (1)**	**UTO7147SH601 (1)**
Размеры идентичны размерам, указанным в таблице на стр. 53				

ВНИМАНИЕ! Для схемы 147 разработаны торцевые индивидуальные уплотнения проводов.
(1): Для применения **пластиковой задней гайки с индивидуальными уплотнениями проводов** с вилкой или розеткой с контргайкой требуется добавить индекс **GN** после индексов UTO6 или UTO7. Пример: **UTO6GN147PH или UTO7GN147PH**
Для применения **пластикового кожуха с цанговым зажимом с индивидуальными уплотнениями проводов** с вилкой или розеткой с контргайкой требуется добавить индекс **GJC** после индексов UTO6 или UTO7. Пример: **UTO6GJC147PH или UTO7GJC147PH**

Применяемые контакты

# 16	Модификация контактов	Параметры проводов AWG	Обозначение		Ø провода Max	Ø по изоляции Max
			Штырь	Гнездо		
Обжимка	Точеные	30-28	RM28M1K(1)	RC28M1K(1)	0.55	1.00
		26-24	RM24M9K(1)	RC24M9K(1)	0.80	1.60
		22-20	RM20M13K(1)	RC20M13K(1)	1.15	1.80
		22-20	RM20M12K(1)	RC20M12K(1)	1.15	2.20
		20-16	RM16M23K(1)	RC16M23K(1)	1.80	3.20
		16-14	RM14M30K(1)	RC14M30K(1)	2.30	3.20
	Штампованные	26-24	SM24M1TK6(1)(2)	SC24M1TK6(1)(2)	–	0.90-1.60
		22-20	SM20M1TK6(1)(2)	SC20M1TK6(1)(2)	–	1.20-2.10
		18-16	SM16M1TK6(1)(2)	SC16M1TK6(1)(2)	–	3.20
		18-16	SM16M11TK6(1)(2)	SC16M11TK6(1)(2)	–	3.00
		14	SM14M1TK6(1)(2)	SC14M1TK6(1)(2)	–	3.20
Печатный монтаж	Точеные (3)	–	RM20M12E8K(1)	RC20M12E84K(1)	–	–
Коаксиальные	Коаксиальный кабель для раздельной обжимки	–	RMDXK10D28	RCDXK1D28	–	–
	Коаксиальный кабель для монообжимки		RMDX60xxD28	RCDX60xxD28	–	–
	Твинаксиальный кабель для раздельной обжимки		RMDXK10D28 + york090	RCDXK1D28 + york090	–	–
	Твинаксиальный кабель для монообжимки		RMDX60xxD28	RCDX60xxD28	–	–

(1): Индексы покрытий указаны на стр. 183
(2): Добавочный индекс «L» – поставка контактов россыпью. Пример: SM20ML1–TK6
(3): Размер длины шпильки – стр. 188

Контактная схема 148. 4 контакта # 12 + 4 контакта # 16.
Информация для заказа

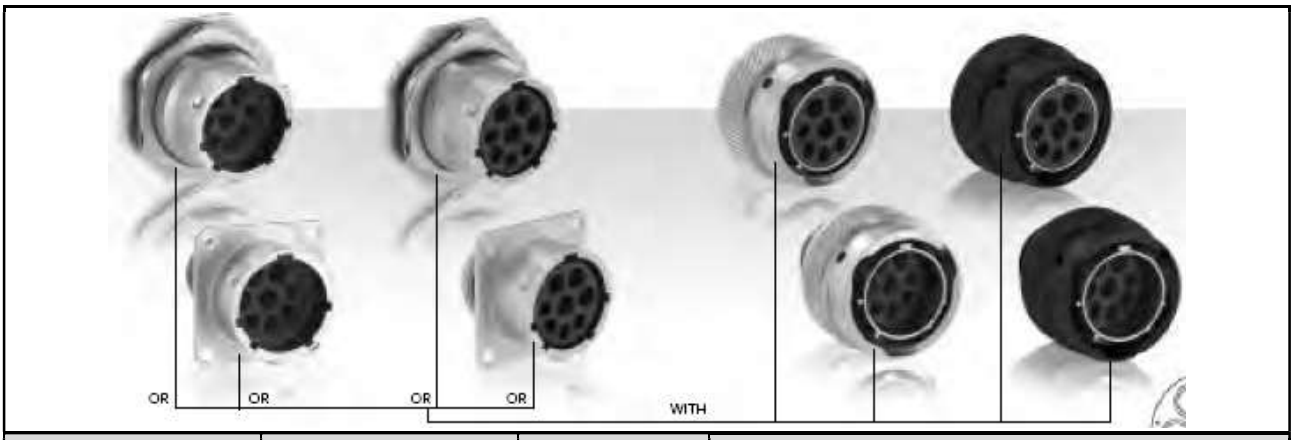

Тип корпуса	Защищенность	Стойкость к морскому туману	Обозначение	
			Штыревой изолятор	Гнездовой изолятор
Розетка с квадратным фланцем	IP67	96 ч	**UTO0148PH**	**UTO0148SH**
	IP68 и IP69K	96 ч	**UTO0148PH6**	**UTO0148SH6**
Вилка	IP67, IP68 и IP69K	48 ч	**UTO6148PH**	**UTO6148SH**
	IP67, IP68 и IP69K	96 ч	**UTO6148PH02 (черный)**	**UTO6148SH02 (черный)**
Розетка с контргайкой	IP67	48 ч	**UTO7148PH**	**UTO7148SH**
	IP68 и IP69K	48 ч	**UTO7148PH6**	**UTO7148SH6**
	IP67	96 ч	**UTO7148PH01**	**UTO7148SH01**
	IP68 и IP69K	96 ч	**UTO7148PH601**	**UTO7148SH601**

Розетка, тип UTO0

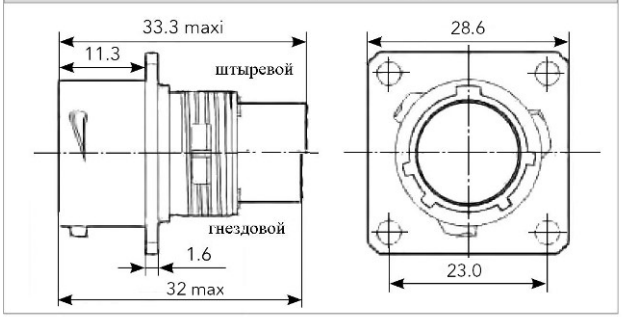

Вилка, тип UTO6

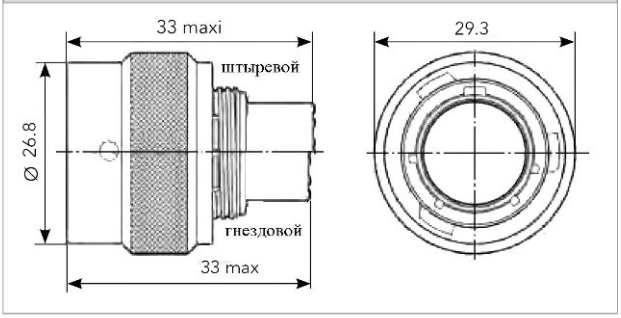

Розетка, тип UTO7

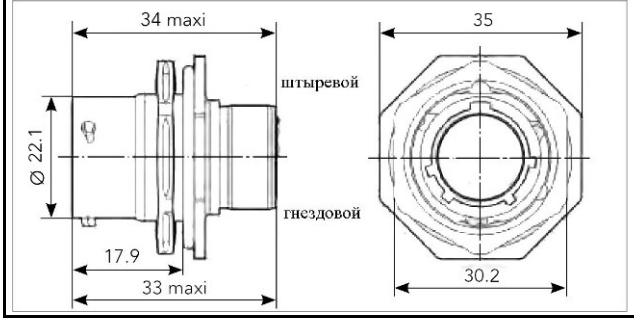

Установочные размеры

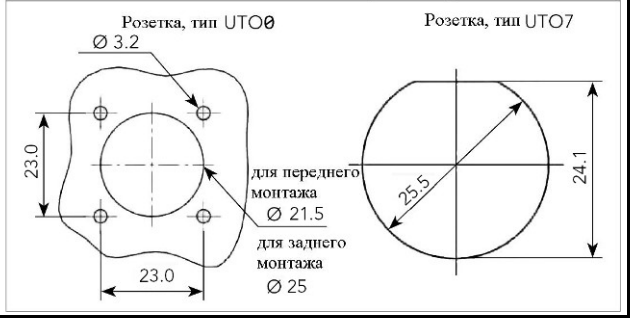

информация согласована с производителем

Применяемые контакты

# 16	Модификация контактов	Параметры проводов AWG	Обозначение		Ø провода Max	Ø по изоляции Max
			Штырь	Гнездо		
Обжимка	Точеные	30-28	RM28M1K(1)	RC28M1K(1)	0.55	1.00
		26-24	RM24M9K(1)	RC24M9K(1)	0.80	1.60
		22-20	RM20M13K(1)	RC20M13K(1)	1.15	1.80
		22-20	RM20M12K(1)	RC20M12K(1)	1.15	2.20
		20-16	RM16M23K(1)	RC16M23K(1)	1.80	3.20
		16-14	RM14M30K(1)	RC14M30K(1)	2.30	3.20
	Штампованные	26-24	SM24M1TK6(1)(2)	SC24M1TK6(1)(2)	–	0.90-1.60
		22-20	SM20M1TK6(1)(2)	SC20M1TK6(1)(2)	–	1.20-2.10
		18-16	SM16M1TK6(1)(2)	SC16M1TK6(1)(2)	–	3.20
		18-16	SM16M11TK6(1)(2)	SC16M11TK6(1)(2)	–	3.00
		14	SM14M1TK6(1)(2)	SC14M1TK6(1)(2)	–	3.20
Печатный монтаж	Точеные (3)	–	RM20M12E8K(1)	RC20M12E84K(1)	–	–
Коаксиальные	Коаксиальный кабель для раздельной обжимки	–	RMDXK10D28	RCDXK1D28	–	–
	Коаксиальный кабель для монообжимки		RMDX60xxD28	RCDX60xxD28	–	–
	Твинаксиальный кабель для раздельной обжимки		RMDXK10D28 + york090	RCDXK1D28 + york090	–	–
	Твинаксиальный кабель для монообжимки		RMDX60xxD28	RCDX60xxD28	–	–
# 12						
Обжимка	Точеные	22	82911457NA	82911456A	0.87	4.90
		20	82911459NA	82911458A	1.12	
		18	82911461NA	82911460A	1.42	
		16	82911463NA	82911462A	1.72	
		14	82911465NA	82911464A	2.22	
		12	82911467NA	82911466A	2.82	

(1): Индексы покрытий указаны на стр. 183
(2): Добавочный индекс «L» – поставка контактов россыпью. Пример: SM20ML1–TK6
(3): Размер длины шпильки – стр. 188

Контактная схема 1412. 12 контактов # 16.
Информация для заказа

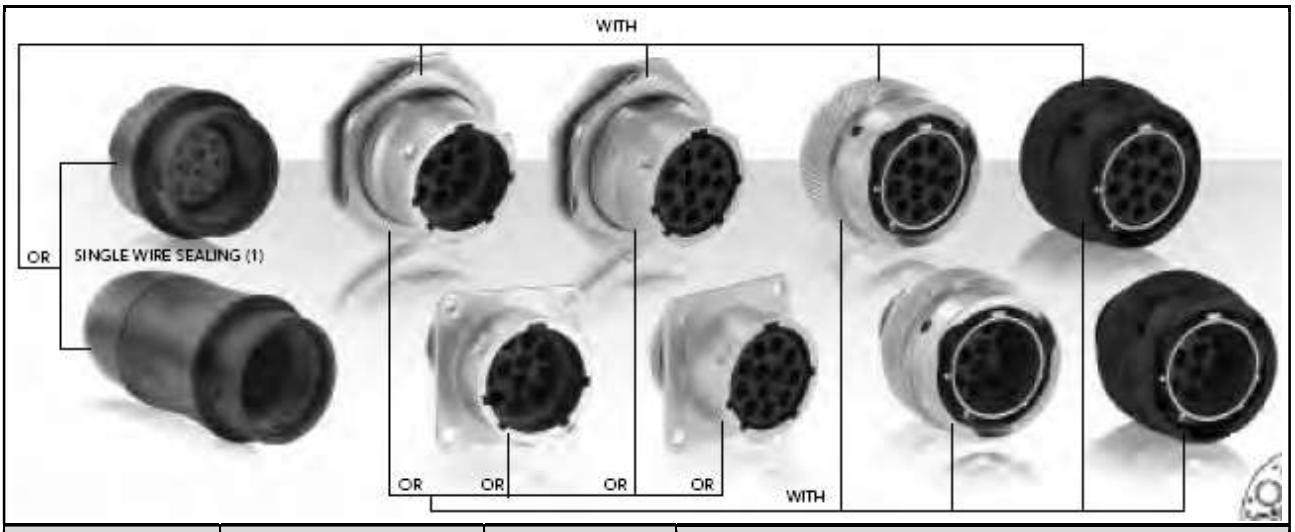

Тип корпуса	Защищенность	Стойкость к морскому туману	Обозначение	
			Штыревой изолятор	Гнездовой изолятор
Розетка с квадратным фланцем	IP67	96 ч	**UTO01412PH**	**UTO01412SH**
	IP68 и IP69K	96 ч	**UTO01412PH6**	**UTO01412SH6**
Вилка	IP67, IP68 и IP69K	48 ч	**UTO61412PH (1)**	**UTO61412SH (1)**
	IP67, IP68 и IP69K	96 ч	**UTO61412PH02 (1) (черный)**	**UTO61412SH02 (1) (черный)**
Розетка с контргайкой	IP67	48 ч	**UTO71412PH (1)**	**UTO71412SH (1)**
	IP68 и IP69K	48 ч	**UTO71412PH6 (1)**	**UTO71412SH6 (1)**
	IP67	96 ч	**UTO71412PH01 (1)**	**UTO71412SH01 (1)**
	IP68 и IP69K	96 ч	**UTO71412PH601 (1)**	**UTO71412SH601 (1)**
Размеры идентичны размерам, указанным в таблице на стр. 53				

ВНИМАНИЕ! Для схемы 1412 разработаны торцевые индивидуальные уплотнения проводов.
(1): Для применения **пластиковой задней гайки с индивидуальными уплотнениями проводов** с вилкой или розеткой с контргайкой требуется добавить индекс **GN** после индексов UTO6 или UTO7. Пример: **UTO6GN1412PH или UTO7GN1412PH**
Для применения **пластикового кожуха с цанговым зажимом с индивидуальными уплотнениями проводов** с вилкой или розеткой с контргайкой требуется добавить индекс **GJC** после индексов UTO6 или UTO7. Пример: **UTO6GJC1412PH или UTO7GJC1412PH**

Применяемые контакты

# 16	Модификация контактов	Параметры проводов AWG	Обозначение		Ø провода Max	Ø по изоляции Max
			Штырь	Гнездо		
Обжимка	Точеные	30-28	RM28M1K(1)	RC28M1K(1)	0.55	1.00
		26-24	RM24M9K(1)	RC24M9K(1)	0.80	1.60
		22-20	RM20M13K(1)	RC20M13K(1)	1.15	1.80
		22-20	RM20M12K(1)	RC20M12K(1)	1.15	2.20
		20-16	RM16M23K(1)	RC16M23K(1)	1.80	3.20
		16-14	RM14M30K(1)	RC14M30K(1)	2.30	3.20
	Штампованные	26-24	SM24M1TK6(1)(2)	SC24M1TK6(1)(2)	–	0.90-1.60
		22-20	SM20M1TK6(1)(2)	SC20M1TK6(1)(2)	–	1.20-2.10
		18-16	SM16M1TK6(1)(2)	SC16M1TK6(1)(2)	–	3.20
		18-16	SM16M11TK6(1)(2)	SC16M11TK6(1)(2)	–	3.00
		14	SM14M1TK6(1)(2)	SC14M1TK6(1)(2)	–	3.20
Печатный монтаж	Точеные (3)	–	RM20M12E8K(1)	RC20M12E84K(1)	–	–
Коаксиальные	Коаксиальный кабель для раздельной обжимки	–	RMDXK10D28	RCDXK1D28	–	–
	Коаксиальный кабель для монообжимки		RMDX60xxD28	RCDX60xxD28	–	–
	Твинаксиальный кабель для раздельной обжимки		RMDXK10D28 + york090	RCDXK1D28 + york090	–	–
	Твинаксиальный кабель для монообжимки		RMDX60xxD28	RCDX60xxD28	–	–

(1): Индексы покрытий указаны на стр. 183
(2): Добавочный индекс «L» – поставка контактов россыпью. Пример: SM20ML1–TK6
(3): Размер длины шпильки – стр. 188

Контактная схема 1419. 19 контактов # 20.
Информация для заказа

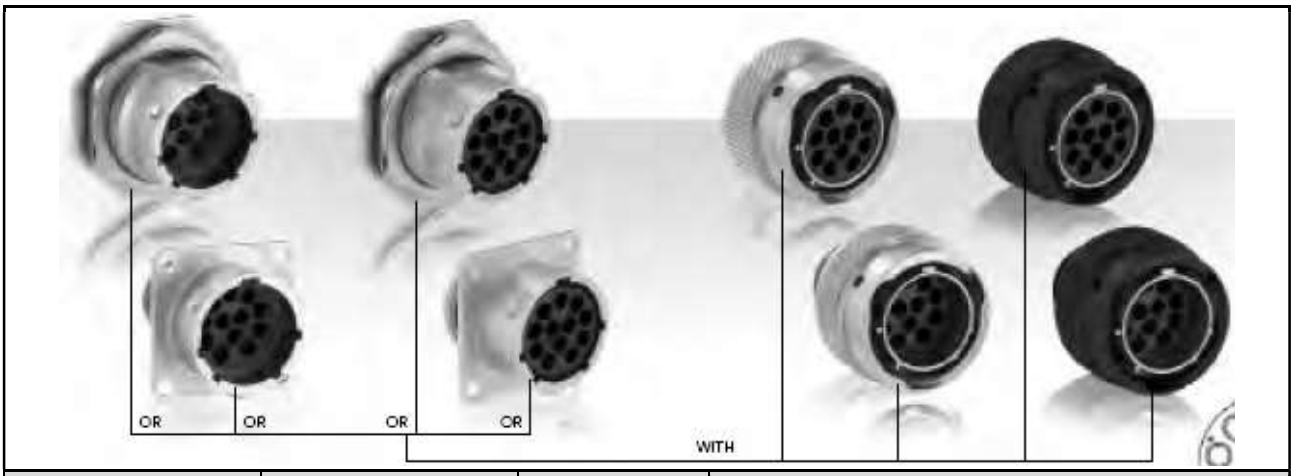

Тип корпуса	Защищенность	Стойкость к морскому туману	Обозначение	
			Штыревой изолятор	Гнездовой изолятор
Розетка с квадратным фланцем	IP67	96 ч	**UTO01419PH**	**UTO01419SH**
	IP68 и IP69K	96 ч	**UTO01419PH6**	**UTO01419SH6**
Вилка	IP67, IP68 и IP69K	48 ч	**UTO61419PH**	**UTO61419SH**
	IP67, IP68 и IP69K	96 ч	**UTO61419PH02 (черный)**	**UTO61419SH02 (черный)**
Розетка с контргайкой	IP67	48 ч	**UTO71419PH**	**UTO71419SH**
	IP68 и IP69K	48 ч	**UTO71419PH6**	**UTO71419SH6**
	IP67	96 ч	**UTO71419PH01**	**UTO71419SH01**
	IP68 и IP69K	96 ч	**UTO71419PH601**	**UTO71419SH601**

Розетка, тип UTO0

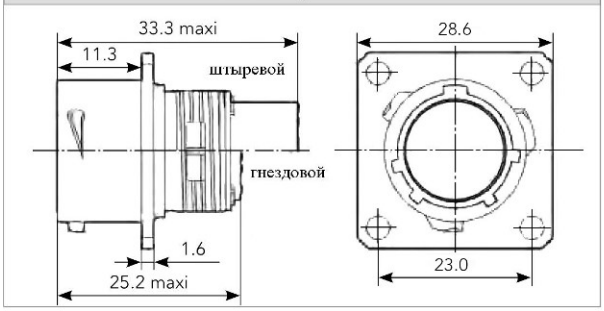

Вилка, тип UTO6

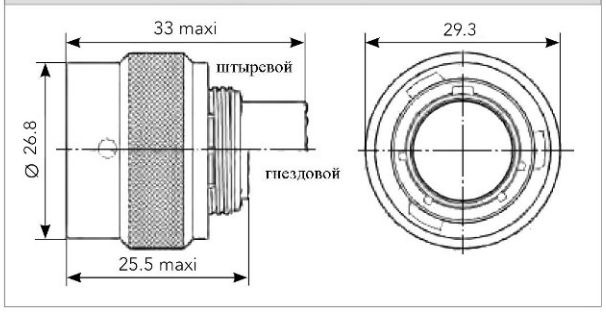

Розетка, тип UTO7

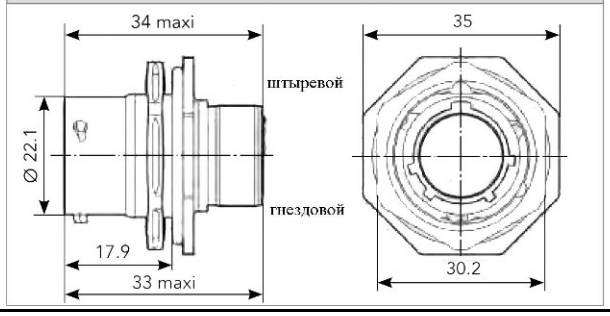

Установочные размеры

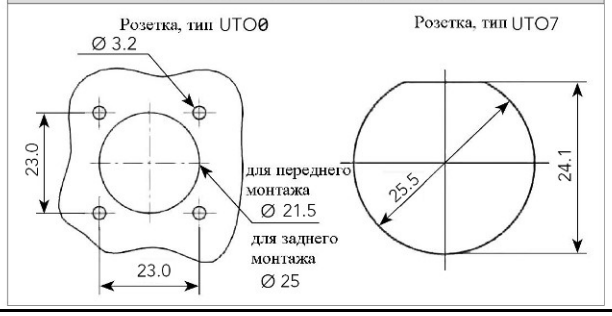

Применяемые контакты

# 20	Модификация контактов	Параметры проводов AWG	Обозначение		Ø провода Max	Ø по изоляции Max
			Штырь	Гнездо		
Обжимка	Точеные	26-24	RM24W3K	RC24W3K	0.80	1.60
		22-20	RM20W3K	RC20W3K	1.15	1.60
		20-18	RM18W3K	RC18W3K	1.30	2.10
	Штампованные (2)	26-24	SM24W3TK6(1)(2)	SC24W3TK6(1)(2)	–	0.90-1.60
		26-24	SM24W3S26(1)(2)	SC24W3S25(1)(2)	–	0.90-1.60
		22-20	SM20W3TK6(1)(2)	SC20W3TK6(1)(2)	–	1.20-2.10
		22-20	SM20W3S26(1)(2)	SC20W3S25(1)(2)	–	1.20-2.10
Печатный монтаж	Точеные (3)	–	RMW5016K	RCW5016K	–	–

(1): Индексы покрытий указаны на стр. 183
(2): Добавочный индекс «L» – поставка контактов россыпью. Пример: SM20ML1–TK6
(3): Размер длины шпильки – стр. 188

Применяемые кожухи для корпусов размера 14

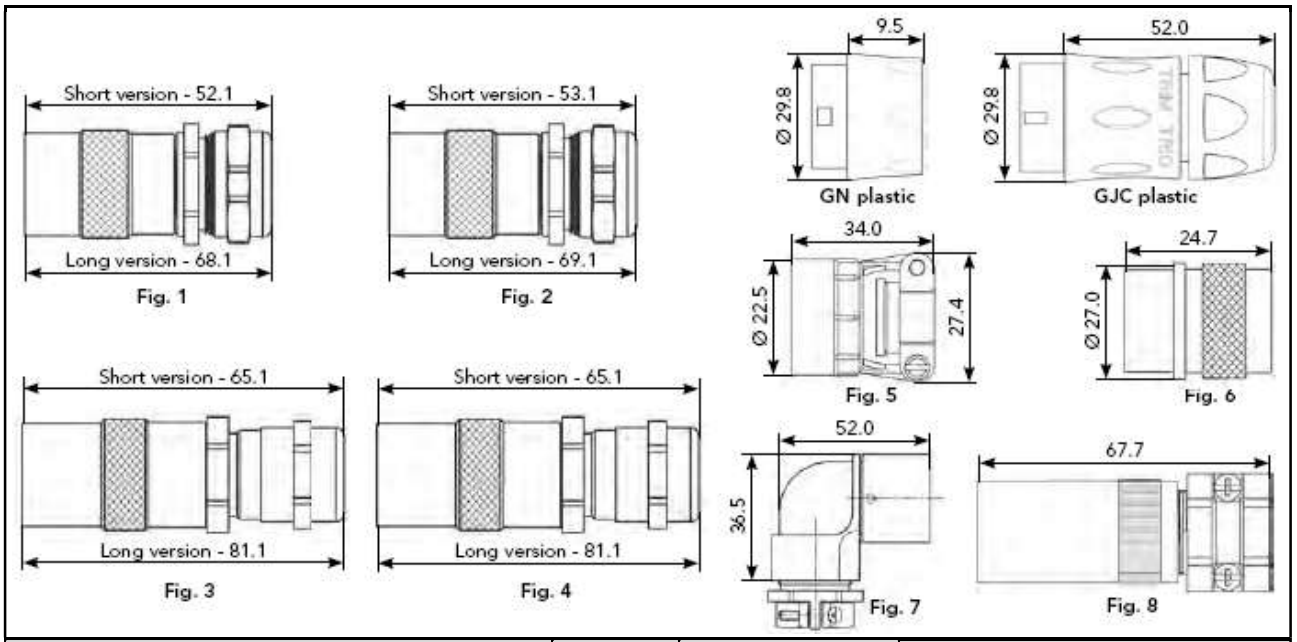

Тип кожуха. Описание	Экранирование	Ø применяемого кабеля (мм) Min/Max	Обозначение	
			короткий	длинный
Прямой кожух с цанговым зажимом Защищенность – IP68 и IP69K (рис.1)	нет	06/10	**UTO14JCS**	**UTO14JC**
Прямой расширенный кожух с цанговым зажимом Защищенность – IP68 и IP69K (рис.2)	нет	08/12	**UTO14JCSL**	**UTO14JCL**
Прямой экранирующий кожух с цанговым зажимом Защищенность – IP68 и IP69K (рис.3)	есть	07/10.5	**UTOS14JCS**	**UTOS14JC**
Прямой экранирующий расширенный кожух с цанговым зажимом Защищенность – IP68 и IP69K (рис.4)	есть	08/12.5	**UTOS14JCSL**	**UTOS14JCL**
Прямой кожух с кабельным зажимом (рис.5)	нет	10	**UTO14AC**	
Кожух под ТУТ (рис.6)	нет	–	**UTO14AD**	
Угловой кожух с кабельным зажимом (рис.7)	нет	6.5/14	**UTO14LPGN**	
Прямой экранирующий кожух с кабельным зажимом (рис.8)	есть	6.5/13.5	**UTOS14JCPGN**	
Прямой пластиковый кожух с кабельным зажимом (рис.8)	нет	6.5/13.5	**UTO14JCPGN**	

Контактная схема 1619. 19 контактов # 16.
Информация для заказа

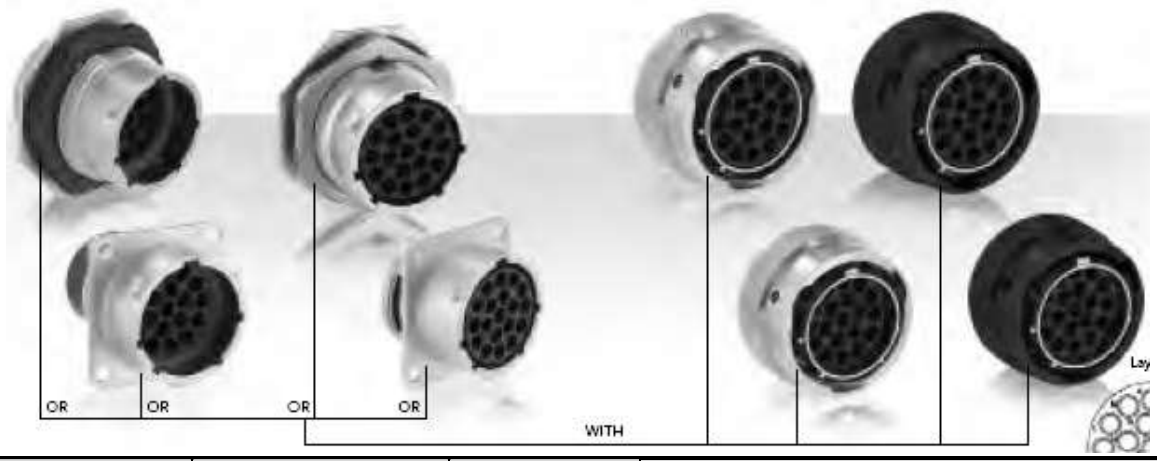

Тип корпуса	Защищенность	Стойкость к морскому туману	Обозначение	
			Штыревой изолятор	Гнездовой изолятор
Розетка с квадратным фланцем	IP67	96 ч	**UTO01619PH**	**UTO01619SH**
	IP68 и IP69K	96 ч	**UTO01619PH6**	**UTO01619SH6**
Вилка	IP67, IP68 и IP69K	48 ч	**UTO61619PH**	**UTO61619SH**
	IP67, IP68 и IP69K	96 ч	**UTO61619PH02 (черный)**	**UTO61619SH02 (черный)**
Розетка с контргайкой	IP67	48 ч	**UTO71619PH**	**UTO71619SH**
	IP68 и IP69K	48 ч	**UTO71619PH6**	**UTO71619SH6**
	IP67	96 ч	**UTO71619PH01**	**UTO71619SH01**
	IP68 и IP69K	96 ч	**UTO71619PH601**	**UTO71619SH601**

Розетка, тип UTO0

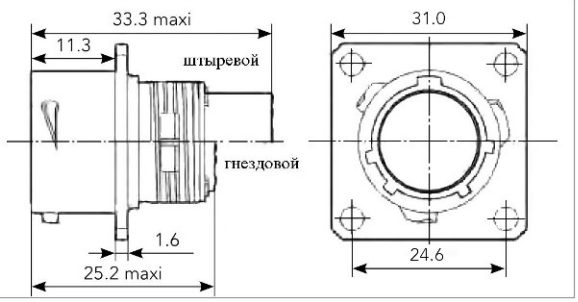

Вилка, тип UTO6

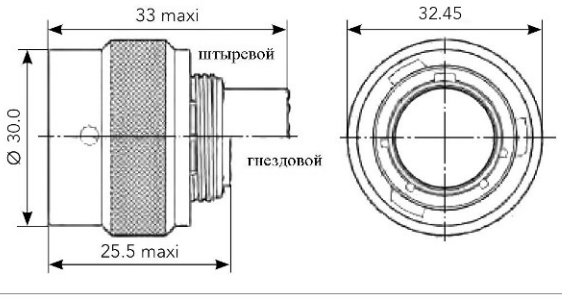

Розетка, тип UTO7

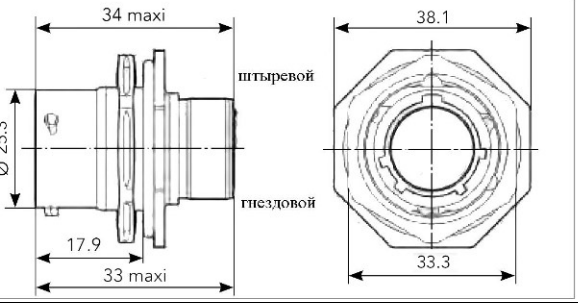

Установочные размеры

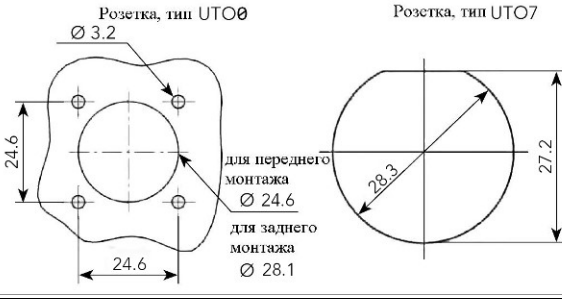

Применяемые контакты

# 16	Модификация контактов	Параметры проводов AWG	Обозначение		Ø провода Max	Ø по изоляции Max
			Штырь	Гнездо		
Обжимка	Точеные	30-28	RM28M1K(1)	RC28M1K(1)	0.55	1.00
		26-24	RM24M9K(1)	RC24M9K(1)	0.80	1.60
		22-20	RM20M13K(1)	RC20M13K(1)	1.15	1.80
		22-20	RM20M12K(1)	RC20M12K(1)	1.15	2.20
		20-16	RM16M23K(1)	RC16M23K(1)	1.80	3.20
		16-14	RM14M30K(1)	RC14M30K(1)	2.30	3.20
	Штампованные	26-24	SM24M1TK6(1)(2)	SC24M1TK6(1)(2)	–	0.90-1.60
		22-20	SM20M1TK6(1)(2)	SC20M1TK6(1)(2)	–	1.20-2.10
		18-16	SM16M1TK6(1)(2)	SC16M1TK6(1)(2)	–	3.20
		18-16	SM16M11TK6(1)(2)	SC16M11TK6(1)(2)	–	3.00
		14	SM14M1TK6(1)(2)	SC14M1TK6(1)(2)	–	3.20
Печатный монтаж	Точеные (3)	–	RM20M12E8K(1)	RC20M12E84K(1)	–	–
Коаксиальные	Коаксиальный кабель для раздельной обжимки	–	RMDXK10D28	RCDXK1D28	–	–
	Коаксиальный кабель для монообжимки		RMDX60xxD28	RCDX60xxD28	–	–
	Твинаксиальный кабель для раздельной обжимки		RMDXK10D28 + york090	RCDXK1D28 + york090	–	–
	Твинаксиальный кабель для монообжимки		RMDX60xxD28	RCDX60xxD28	–	–

(1): Индексы покрытий указаны на стр. 183
(2): Добавочный индекс «L» – поставка контактов россыпью. Пример: SM20ML1–TK6
(3): Размер длины шпильки – стр. 188

Контактная схема 1626. 26 контактов # 20.
Информация для заказа

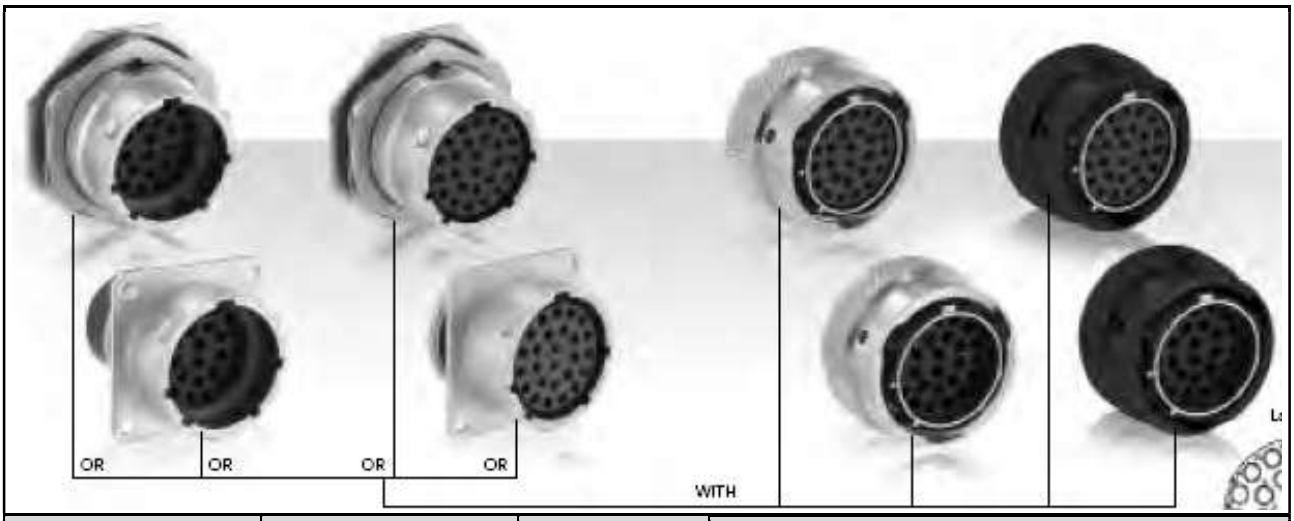

Тип корпуса	Защищенность	Стойкость к морскому туману	Обозначение	
			Штыревой изолятор	Гнездовой изолятор
Розетка с квадратным фланцем	IP67	96 ч	**UTO01626PH**	**UTO01626SH**
	IP68 и IP69K	96 ч	**UTO01626PH6**	**UTO01626SH6**
Вилка	IP67, IP68 и IP69K	48 ч	**UTO61626PH**	**UTO61626SH**
	IP67, IP68 и IP69K	96 ч	**UTO61626PH02 (черный)**	**UTO61626SH02 (черный)**
Розетка с контргайкой	IP67	48 ч	**UTO71626PH**	**UTO71626SH**
	IP68 и IP69K	48 ч	**UTO71626PH6**	**UTO71626SH6**
	IP67	96 ч	**UTO71626PH01**	**UTO71626SH01**
	IP68 и IP69K	96 ч	**UTO71626PH601**	**UTO71626SH601**
Размеры идентичны размерам, указанным в таблице на стр. 56				

Применяемые контакты

# 20	Модификация контактов	Параметры проводов AWG	Обозначение		Ø провода Max	Ø по изоляции Max
			Штырь	Гнездо		
Обжимка	Точеные	26-24	RM24W3K	RC24W3K	0.80	1.60
		22-20	RM20W3K	RC20W3K	1.15	1.60
		20-18	RM18W3K	RC18W3K	1.30	2.10
	Штампованные (2)	26-24	SM24W3TK6(1)(2)	SC24W3TK6(1)(2)	–	0.90-1.60
		26-24	SM24W3S26(1)(2)	SC24W3S25(1)(2)	–	0.90-1.60
		22-20	SM20W3TK6(1)(2)	SC20W3TK6(1)(2)	–	1.20-2.10
		22-20	SM20W3S26(1)(2)	SC20W3S25(1)(2)	–	1.20-2.10
Печатный монтаж	Точеные (3)	–	RMW5016K	RCW5016K	–	–

(1): Индексы покрытий указаны на стр. 183
(2): Добавочный индекс «L» – поставка контактов россыпью. Пример: SM20ML1–TK6
(3): Размер длины шпильки – стр. 188

Применяемые кожухи для корпусов размера 16

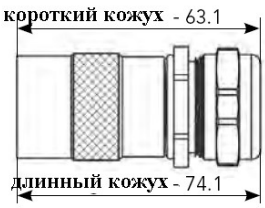

Рис. 1

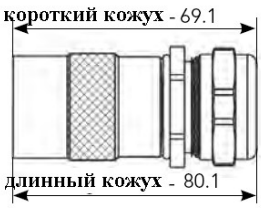

Рис. 2

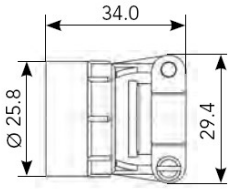

Рис. 5

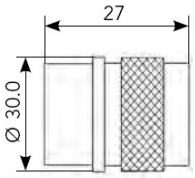

Рис. 6

Рис. 3

Рис. 4

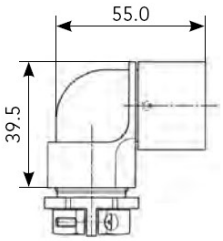

Рис. 7

Рис. 8

Тип кожуха. Описание	Экранирование	Ø применяемого кабеля (мм) Min/Max	Обозначение	
			короткий	длинный
Прямой кожух с цанговым зажимом Защищенность – IP68 и IP69K (рис.1)	нет	9.5/14	**UTO16JCS**	**UTO16JC**
Прямой расширенный кожух с цанговым зажимом Защищенность – IP68 и IP69K (рис.2)	нет	11.5/18	**UTO16JCSL**	**UTO16JCL**
Прямой экранирующий кожух с цанговым зажимом Защищенность – IP68 и IP69K (рис.3)	есть	10/14.5	**UTOS16JCS**	**UTOS16JC**
Прямой экранирующий расширенный кожух с цанговым зажимом Защищенность – IP68 и IP69K (рис.4)	есть	13.5/18	**UTOS16JCSL**	**UTOS16JCL**
Прямой кожух с кабельным зажимом (рис.5)	нет	13	**UTO16AC**	
Кожух под ТУТ (рис.6)	нет	–	**UTO16AD**	
Угловой кожух с кабельным зажимом (рис.7)	нет	6.5/16	**UTO16LPGN**	
Прямой экранирующий кожух с кабельным зажимом (рис.8)	есть	6.5/16	**UTOS16JCPGN**	
Прямой пластиковый кожух с кабельным зажимом (рис.8)	нет	6.5/16	**UTO16JCPGN**	

Контактная схема 1823. 23 контакта # 16.
Информация для заказа

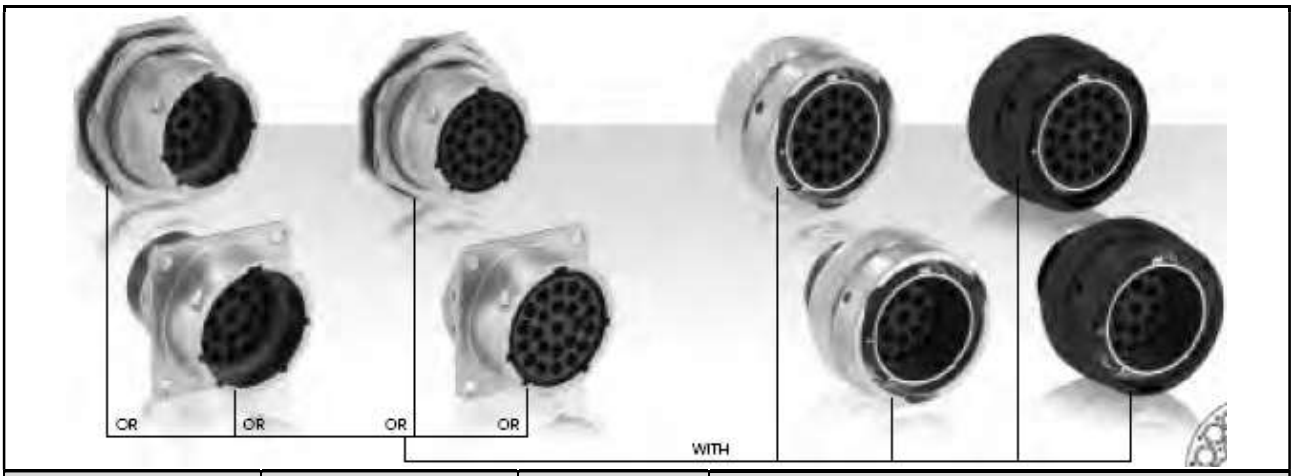

Тип корпуса	Защищенность	Стойкость к морскому туману	Обозначение	
			Штыревой изолятор	Гнездовой изолятор
Розетка с квадратным фланцем	IP67	96 ч	**UTO01823PH**	**UTO01823SH**
	IP68 и IP69K	96 ч	**UTO01823PH6**	**UTO01823SH6**
Вилка	IP67, IP68 и IP69K	48 ч	**UTO61823PH**	**UTO61823SH**
	IP67, IP68 и IP69K	96 ч	**UTO61823PH02 (черный)**	**UTO61823SH02 (черный)**
Розетка с контргайкой	IP67	48 ч	**UTO71823PH**	**UTO71823SH**
	IP68 и IP69K	48 ч	**UTO71823PH6**	**UTO71823SH6**
	IP67	96 ч	**UTO71823PH01**	**UTO71823SH01**
	IP68 и IP69K	96 ч	**UTO71823PH601**	**UTO71823SH601**

Розетка, тип UTO0

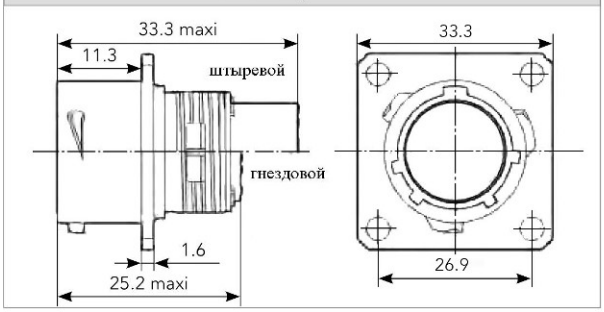

Вилка, тип UTO6

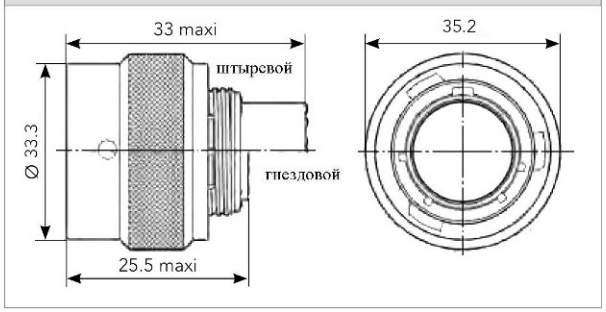

Розетка, тип UTO7

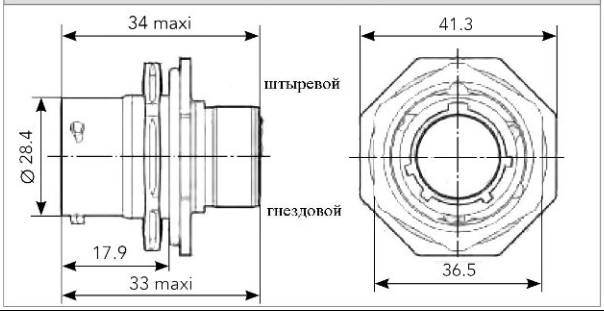

Установочные размеры

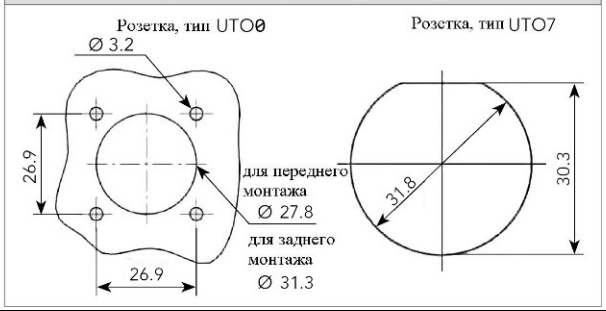

Применяемые контакты

# 16	Модификация контактов	Параметры проводов AWG	Обозначение		Ø провода Max	Ø по изоляции Max
			Штырь	Гнездо		
Обжимка	Точеные	30-28	RM28M1K(1)	RC28M1K(1)	0.55	1.00
		26-24	RM24M9K(1)	RC24M9K(1)	0.80	1.60
		22-20	RM20M13K(1)	RC20M13K(1)	1.15	1.80
		22-20	RM20M12K(1)	RC20M12K(1)	1.15	2.20
		20-16	RM16M23K(1)	RC16M23K(1)	1.80	3.20
		16-14	RM14M30K(1)	RC14M30K(1)	2.30	3.20
	Штампованные	26-24	SM24M1TK6(1)(2)	SC24M1TK6(1)(2)	–	0.90-1.60
		22-20	SM20M1TK6(1)(2)	SC20M1TK6(1)(2)	–	1.20-2.10
		18-16	SM16M1TK6(1)(2)	SC16M1TK6(1)(2)	–	3.20
		18-16	SM16M11TK6(1)(2)	SC16M11TK6(1)(2)	–	3.00
		14	SM14M1TK6(1)(2)	SC14M1TK6(1)(2)	–	3.20
Печатный монтаж	Точеные (3)	–	RM20M12E8K(1)	RC20M12E84K(1)	–	–
Коаксиальные	Коаксиальный кабель для раздельной обжимки	–	RMDXK10D28	RCDXK1D28	–	–
	Коаксиальный кабель для монообжимки		RMDX60xxD28	RCDX60xxD28	–	–
	Твинаксиальный кабель для раздельной обжимки		RMDXK10D28 + york090	RCDXK1D28 + york090	–	–
	Твинаксиальный кабель для монообжимки		RMDX60xxD28	RCDX60xxD28	–	–

(1): Индексы покрытий указаны на стр. 183
(2): Добавочный индекс «L» – поставка контактов россыпью. Пример: SM20ML1–TK6
(3): Размер длины шпильки – стр. 188

Контактная схема 1832. 32 контакта # 20.
Информация для заказа

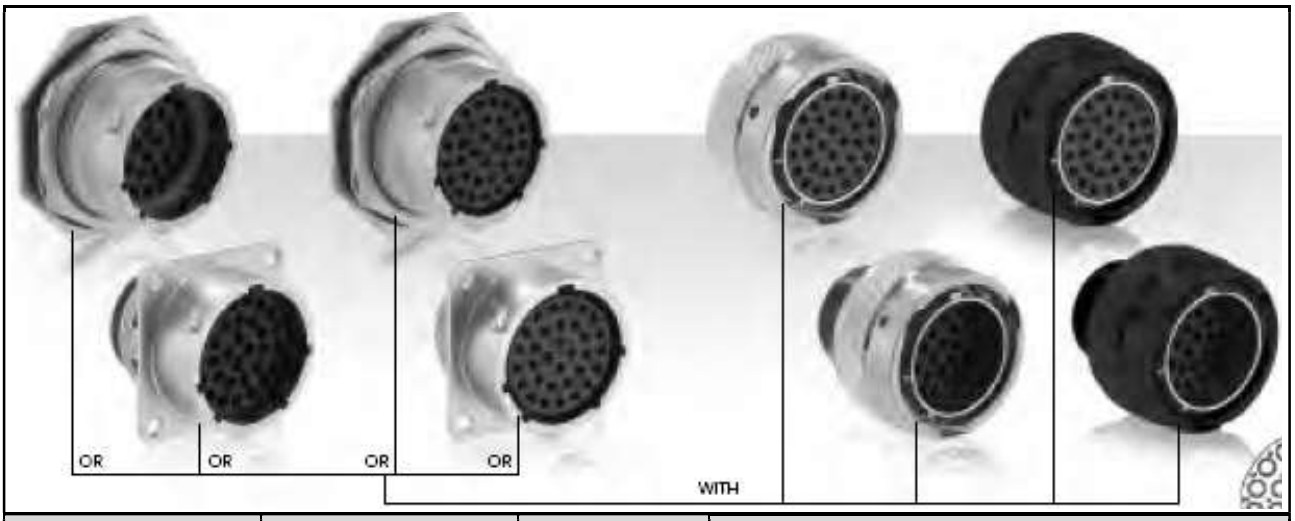

Тип корпуса	Защищенность	Стойкость к морскому туману	Обозначение	
			Штыревой изолятор	Гнездовой изолятор
Розетка с квадратным фланцем	IP67	96 ч	**UTO01832PH**	**UTO01832SH**
	IP68 и IP69K	96 ч	**UTO01832PH6**	**UTO01832SH6**
Вилка	IP67, IP68 и IP69K	48 ч	**UTO61832PH**	**UTO61832SH**
	IP67, IP68 и IP69K	96 ч	**UTO61832PH02 (черный)**	**UTO61832SH02 (черный)**
Розетка с контргайкой	IP67	48 ч	**UTO71832PH**	**UTO71832SH**
	IP68 и IP69K	48 ч	**UTO71832PH6**	**UTO71832SH6**
	IP67	96 ч	**UTO71832PH01**	**UTO71832SH01**
	IP68 и IP69K	96 ч	**UTO71832PH601**	**UTO71832SH601**
Размеры идентичны размерам, указанным в таблице на стр. 61				

Применяемые контакты

# 20	Модификация контактов	Параметры проводов AWG	Обозначение		Ø провода Max	Ø по изоляции Max
			Штырь	Гнездо		
Обжимка	Точеные	26-24	RM24W3K	RC24W3K	0.80	1.60
		22-20	RM20W3K	RC20W3K	1.15	1.60
		20-18	RM18W3K	RC18W3K	1.30	2.10
	Штампованные (2)	26-24	SM24W3TK6(1)(2)	SC24W3TK6(1)(2)	–	0.90-1.60
		26-24	SM24W3S26(1)(2)	SC24W3S25(1)(2)	–	0.90-1.60
		22-20	SM20W3TK6(1)(2)	SC20W3TK6(1)(2)	–	1.20-2.10
		22-20	SM20W3S26(1)(2)	SC20W3S25(1)(2)	–	1.20-2.10
Печатный монтаж	Точеные (3)	–	RMW5016K	RCW5016K	–	–

(1): Индексы покрытий указаны на стр. 183
(2): Добавочный индекс «L» – поставка контактов россыпью. Пример: SM20ML1–TK6
(3): Размер длины шпильки – стр. 188

Применяемые кожухи для корпусов размера 18

Рис. 1

Рис. 2

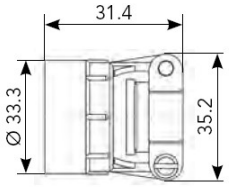

Рис. 5

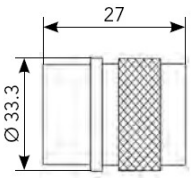

Рис. 6

Рис. 3

Рис. 4

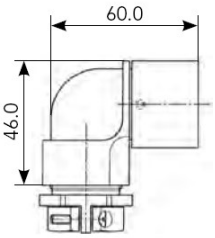

Рис. 7

Рис. 8

Тип кожуха. Описание	Экранирование	Ø применяемого кабеля (мм) Min/Max	Обозначение	
			короткий	длинный
Прямой кожух с цанговым зажимом Защищенность – IP68 и IP69K (рис.1)	нет	9.5/14	**UTO18JCS**	**UTO18JC**
Прямой расширенный кожух с цанговым зажимом Защищенность – IP68 и IP69K (рис.2)	нет	11.5/18	**UTO18JCSL**	**UTO18JCL**
Прямой экранирующий кожух с цанговым зажимом Защищенность – IP68 и IP69K (рис.3)	есть	10/14.5	**UTOS18JCS**	**UTOS18JC**
Прямой экранирующий расширенный кожух с цанговым зажимом Защищенность – IP68 и IP69K (рис.4)	есть	13.5/18	**UTOS18JCSL**	**UTOS18JCL**
Прямой кожух с кабельным зажимом (рис.5)	нет	16.0	**UTO18AC**	
Кожух под ТУТ (рис.6)	нет	–	**UTO18AD**	
Угловой кожух с кабельным зажимом (рис.7)	нет	9/21	**UTO18LPGN**	
Прямой экранирующий кожух с кабельным зажимом (рис.8)	есть	6.5/16	**UTOS18JCPGN**	
Прямой пластиковый кожух с кабельным зажимом (рис.8)	нет	6.5/16	**UTO18JCPGN**	

Контактная схема 2028. 28 контактов # 16.
Информация для заказа

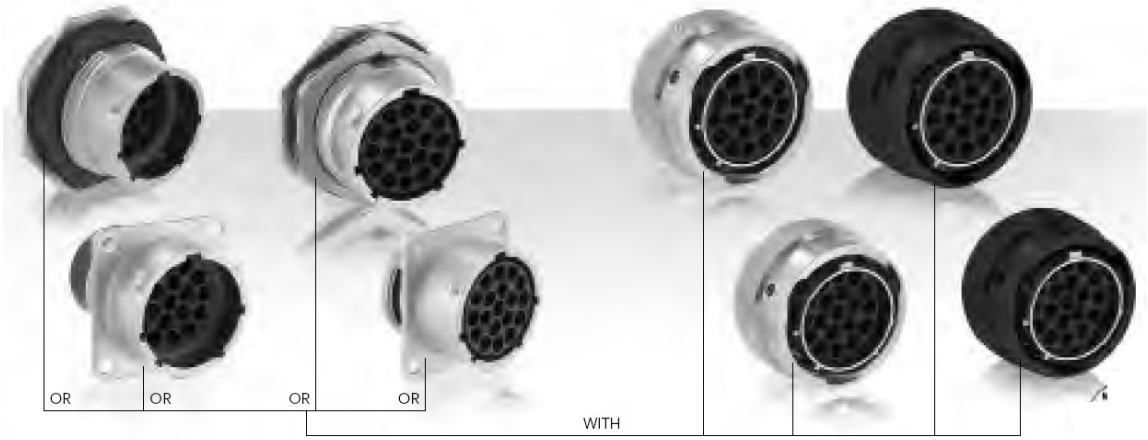

Тип корпуса	Защищенность	Стойкость к морскому туману	Обозначение	
			Штыревой изолятор	Гнездовой изолятор
Розетка с квадратным фланцем	IP67	96 ч	**UTO02028PH**	**UTO02028SH**
	IP68 и IP69K	96 ч	**UTO02028PH6**	**UTO02028SH6**
Вилка	IP67, IP68 и IP69K	48 ч	**UTO62028PH**	**UTO62028SH**
	IP67, IP68 и IP69K	96 ч	**UTO62028PH02 (черный)**	**UTO62028SH02 (черный)**
Розетка с контргайкой	IP67	48 ч	**UTO72028PH**	**UTO72028SH**
	IP68 и IP69K	48 ч	**UTO72028PH6**	**UTO72028SH6**
	IP67	96 ч	**UTO72028PH01**	**UTO72028SH01**
	IP68 и IP69K	96 ч	**UTO72028PH601**	**UTO72028SH601**

Розетка, тип UTO0

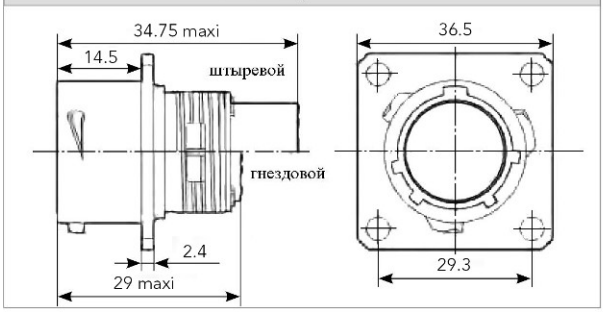

Вилка, тип UTO6

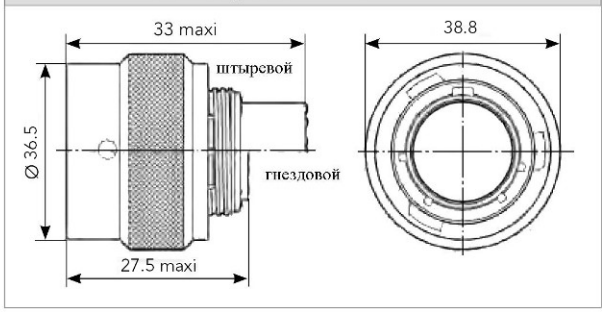

Розетка, тип UTO7

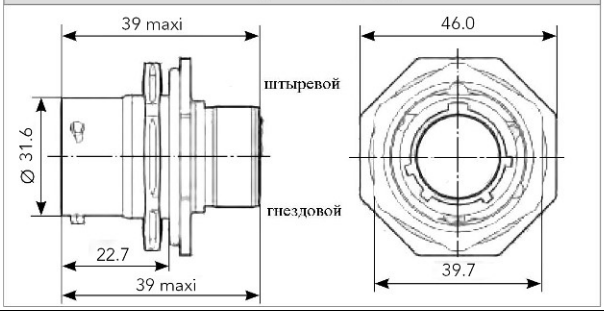

Установочные размеры

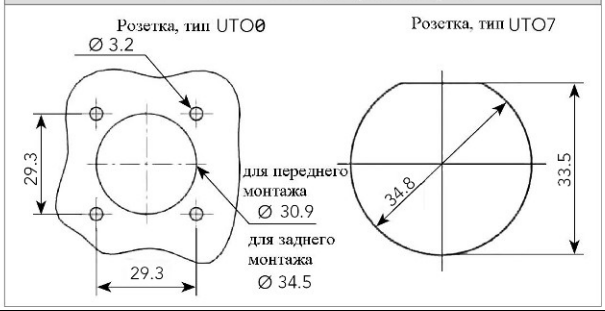

Контактная схема 2030. 30 контактов # 16.
Информация для заказа

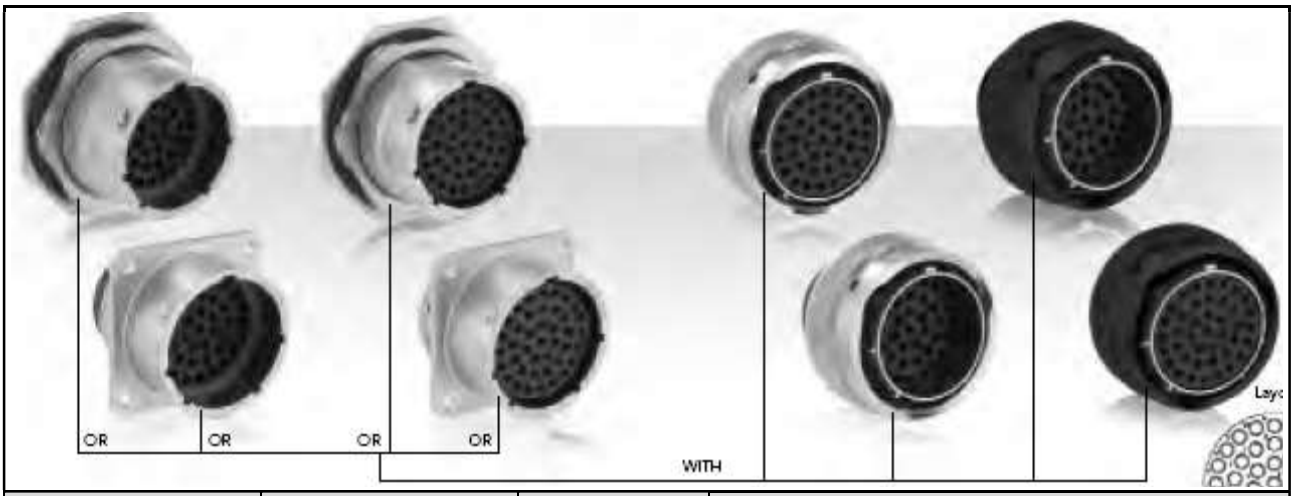

Тип корпуса	Защищенность	Стойкость к морскому туману	Обозначение	
			Штыревой изолятор	Гнездовой изолятор
Розетка с квадратным фланцем	IP67	96 ч	**UTO02030PH**	**UTO02030SH**
	IP68 и IP69K	96 ч	**UTO02030PH6**	**UTO02030SH6**
Вилка	IP67, IP68 и IP69K	48 ч	**UTO62030PH**	**UTO62030SH**
	IP67, IP68 и IP69K	96 ч	**UTO62030PH02 (черный)**	**UTO62030SH02 (черный)**
Розетка с контргайкой	IP67	48 ч	**UTO72030PH**	**UTO72030SH**
	IP68 и IP69K	48 ч	**UTO72030PH6**	**UTO72030SH6**
	IP67	96 ч	**UTO72030PH01**	**UTO72030SH01**
	IP68 и IP69K	96 ч	**UTO72030PH601**	**UTO72030SH601**
Размеры идентичны размерам, указанным в таблице на стр. 66				

Применяемые контакты

# 16	Модификация контактов	Параметры проводов AWG	Обозначение		Ø провода Max	Ø по изоляции Max
			Штырь	Гнездо		
Обжимка	Точеные	30-28	RM28M1K(1)	RC28M1K(1)	0.55	1.00
		26-24	RM24M9K(1)	RC24M9K(1)	0.80	1.60
		22-20	RM20M13K(1)	RC20M13K(1)	1.15	1.80
		22-20	RM20M12K(1)	RC20M12K(1)	1.15	2.20
		20-16	RM16M23K(1)	RC16M23K(1)	1.80	3.20
		16-14	RM14M30K(1)	RC14M30K(1)	2.30	3.20
	Штампованные	26-24	SM24M1TK6(1)(2)	SC24M1TK6(1)(2)	–	0.90-1.60
		22-20	SM20M1TK6(1)(2)	SC20M1TK6(1)(2)	–	1.20-2.10
		18-16	SM16M1TK6(1)(2)	SC16M1TK6(1)(2)	–	3.20
		18-16	SM16M11TK6(1)(2)	SC16M11TK6(1)(2)	–	3.00
		14	SM14M1TK6(1)(2)	SC14M1TK6(1)(2)	–	3.20
Печатный монтаж	Точеные (3)	–	RM20M12E8K(1)	RC20M12E84K(1)	–	–
Коаксиальные	Коаксиальный кабель для раздельной обжимки	–	RMDXK10D28	RCDXK1D28	–	–
	Коаксиальный кабель для монообжимки		RMDX60xxD28	RCDX60xxD28	–	–
	Твинаксиальный кабель для раздельной обжимки		RMDXK10D28 + york090	RCDXK1D28 + york090	–	–
	Твинаксиальный кабель для монообжимки		RMDX60xxD28	RCDX60xxD28	–	–

(1): Индексы покрытий указаны на стр. 183
(2): Добавочный индекс «L» – поставка контактов россыпью. Пример: SM20ML1–TK6
(3): Размер длины шпильки – стр. 188

Контактная схема 2041. 41 контакт # 20.
Информация для заказа

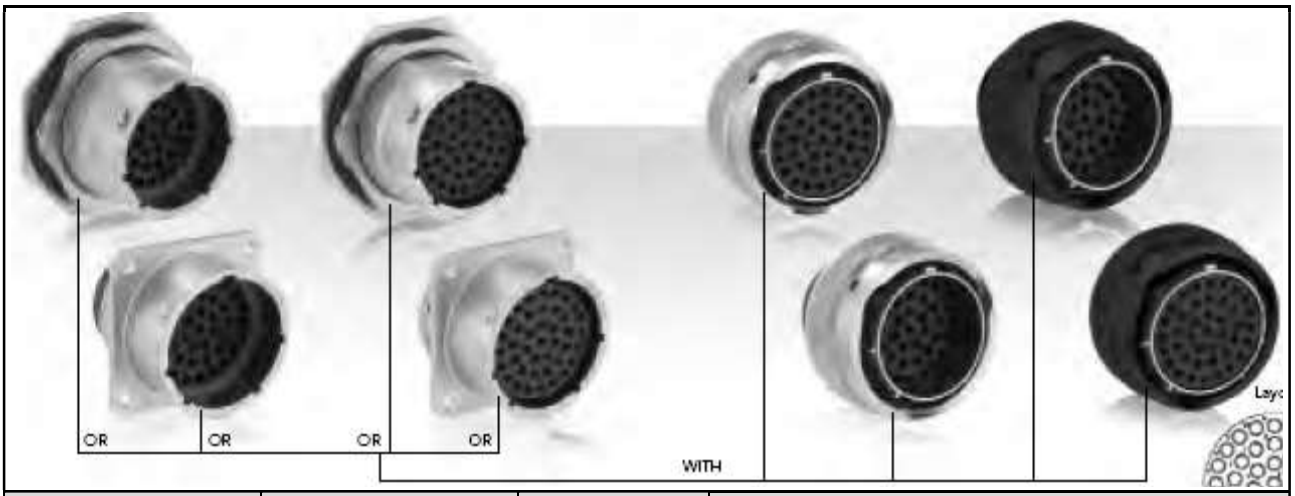

Тип корпуса	Защищенность	Стойкость к морскому туману	Обозначение	
			Штыревой изолятор	Гнездовой изолятор
Розетка с квадратным фланцем	IP67	96 ч	**UTO02041PH**	**UTO02041SH**
	IP68 и IP69K	96 ч	**UTO02041PH6**	**UTO02041SH6**
Вилка	IP67, IP68 и IP69K	48 ч	**UTO62041PH**	**UTO62041SH**
	IP67, IP68 и IP69K	96 ч	**UTO62041PH02 (черный)**	**UTO62041SH02 (черный)**
Розетка с контргайкой	IP67	48 ч	**UTO72041PH**	**UTO72041SH**
	IP68 и IP69K	48 ч	**UTO72041PH6**	**UTO72041SH6**
	IP67	96 ч	**UTO72041PH01**	**UTO72041SH01**
	IP68 и IP69K	96 ч	**UTO72041PH601**	**UTO72041SH601**
Размеры идентичны размерам, указанным в таблице на стр. 66				

Применяемые контакты

# 20	Модификация контактов	Параметры проводов AWG	Обозначение		Ø провода Max	Ø по изоляции Max
			Штырь	Гнездо		
Обжимка	Точеные	26-24	RM24W3K	RC24W3K	0.80	1.60
		22-20	RM20W3K	RC20W3K	1.15	1.60
		20-18	RM18W3K	RC18W3K	1.30	2.10
	Штампованные (2)	26-24	SM24W3TK6(1)(2)	SC24W3TK6(1)(2)	–	0.90-1.60
		26-24	SM24W3S26(1)(2)	SC24W3S25(1)(2)	–	0.90-1.60
		22-20	SM20W3TK6(1)(2)	SC20W3TK6(1)(2)	–	1.20-2.10
		22-20	SM20W3S26(1)(2)	SC20W3S25(1)(2)	–	1.20-2.10
Печатный монтаж	Точеные (3)	–	RMW5016K	RCW5016K	–	–

(1): Индексы покрытий указаны на стр. 183
(2): Добавочный индекс «L» – поставка контактов россыпью. Пример: SM20ML1–TK6
(3): Размер длины шпильки – стр. 188

Применяемые кожухи для корпусов размера 20

Рис. 1

Рис. 2

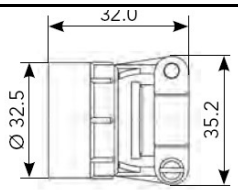

Рис. 5

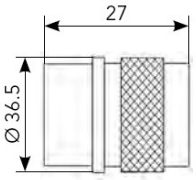

Рис. 6

Рис. 3

Рис. 4

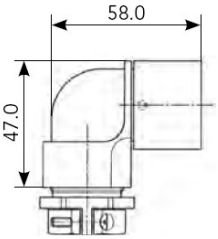

Рис. 7

Рис. 8

Тип кожуха. Описание	Экранирование	Ø применяемого кабеля (мм) Min/Max	Обозначение	
			короткий	длинный
Прямой кожух с цанговым зажимом Защищенность – IP68 и IP69K (рис.1)	нет	11.5/18	**UTO20JCS**	**UTO20JC**
Прямой расширенный кожух с цанговым зажимом Защищенность – IP68 и IP69K (рис.2)	нет	15/24	**UTO20JCSL**	**UTO20JCL**
Прямой экранирующий кожух с цанговым зажимом Защищенность – IP68 и IP69K (рис.3)	есть	13.5/18	**UTOS20JCS**	**UTOS20JC**
Прямой экранирующий расширенный кожух с цанговым зажимом Защищенность – IP68 и IP69K (рис.4)	есть	17/24	**UTOS20JCSL**	**UTOS20JCL**
Прямой кожух с кабельным зажимом (рис.5)	нет	16.0	**UTO20AC**	
Кожух под ТУТ (рис.6)	нет	–	**UTO20AD**	
Угловой кожух с кабельным зажимом (рис.7)	нет	9/21	**UTO20LPGN**	
Прямой экранирующий кожух с кабельным зажимом (рис.8)	есть	9/21	**UTOS20JCPGN**	
Прямой пластиковый кожух с кабельным зажимом (рис.8)	нет	9/21	**UTO20JCPGN**	

ТауРос Техника

Контактная схема 2235. 35 контактов # 16.
Информация для заказа

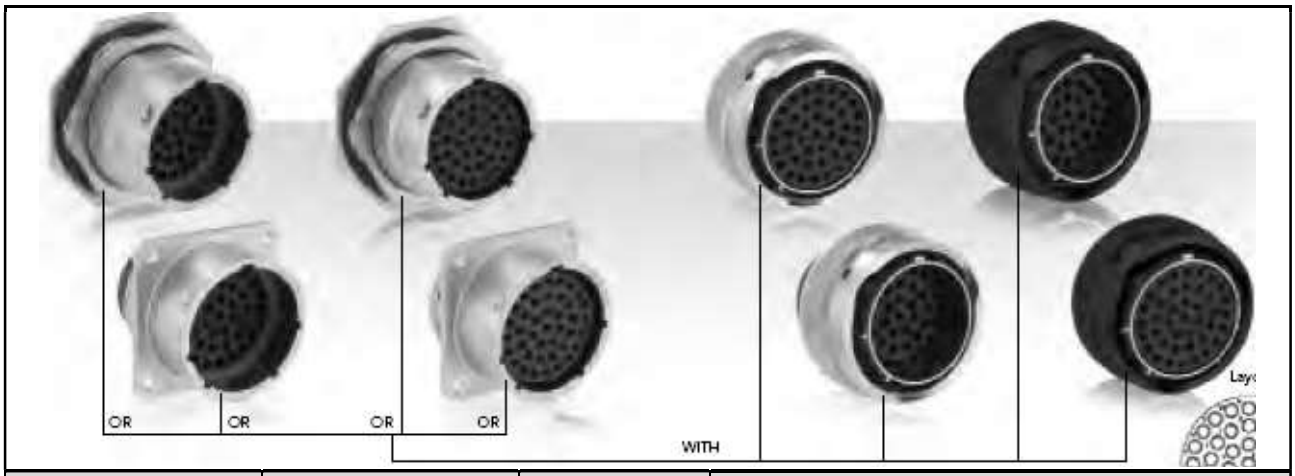

Тип корпуса	Защищенность	Стойкость к морскому туману	Обозначение	
			Штыревой изолятор	Гнездовой изолятор
Розетка с квадратным фланцем	IP67	96 ч	**UTO02235PH**	**UTO02235SH**
	IP68 и IP69K	96 ч	**UTO02235PH6**	**UTO02235SH6**
Вилка	IP67, IP68 и IP69K	48 ч	**UTO62235PH**	**UTO62235SH**
	IP67, IP68 и IP69K	96 ч	**UTO62235PH02 (черный)**	**UTO62235SH02 (черный)**
Розетка с контргайкой	IP67	48 ч	**UTO72235PH**	**UTO72235SH**
	IP68 и IP69K	48 ч	**UTO72235PH6**	**UTO72235SH6**
	IP67	96 ч	**UTO72235PH01**	**UTO72235SH01**
	IP68 и IP69K	96 ч	**UTO72235PH601**	**UTO72235SH601**

Розетка, тип UTO0

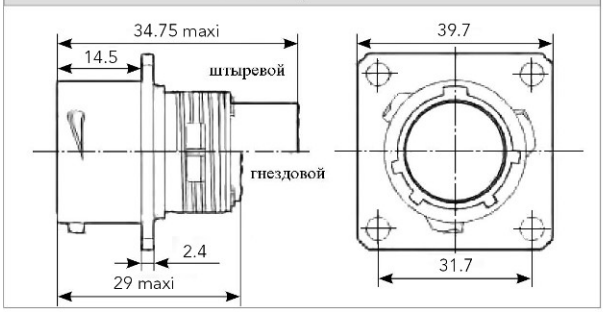

Вилка, тип UTO6

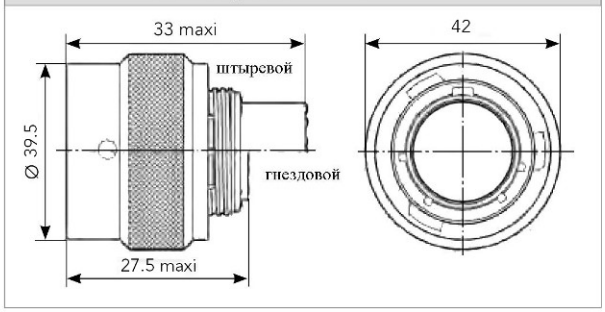

Розетка, тип UTO7

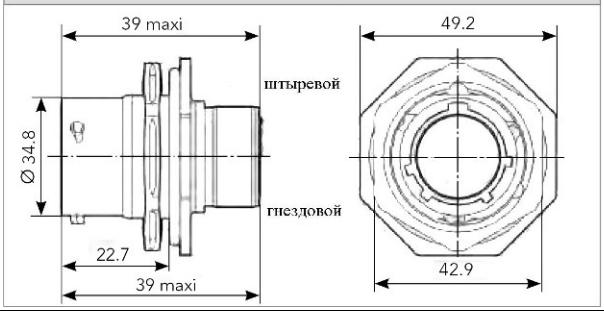

Установочные размеры

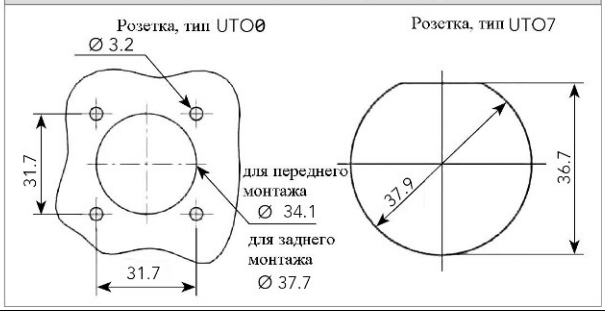

информация согласована с производителем

Контактная схема 2238. 38 контактов # 16.
Информация для заказа

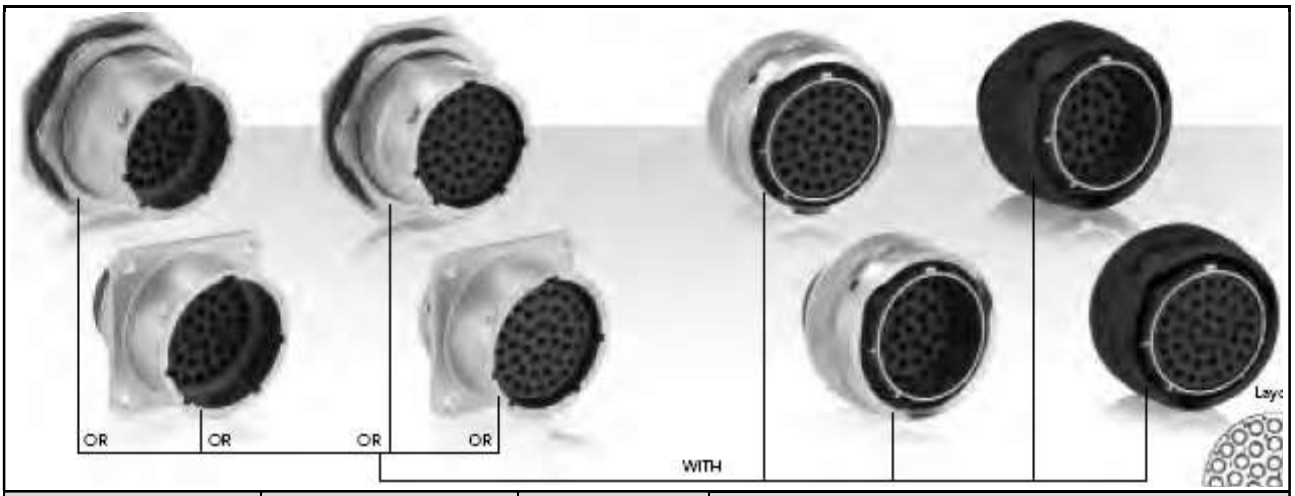

Тип корпуса	Защищенность	Стойкость к морскому туману	Обозначение	
			Штыревой изолятор	Гнездовой изолятор
Розетка с квадратным фланцем	IP67	96 ч	**UTO02238PH**	**UTO02238SH**
	IP68 и IP69K	96 ч	**UTO02238PH6**	**UTO02238SH6**
Вилка	IP67, IP68 и IP69K	48 ч	**UTO62238PH**	**UTO62238SH**
	IP67, IP68 и IP69K	96 ч	**UTO62238PH02 (черный)**	**UTO62238SH02 (черный)**
Розетка с контргайкой	IP67	48 ч	**UTO72238PH**	**UTO72238SH**
	IP68 и IP69K	48 ч	**UTO72238PH6**	**UTO72238SH6**
	IP67	96 ч	**UTO72238PH01**	**UTO72238SH01**
	IP68 и IP69K	96 ч	**UTO72238PH601**	**UTO72238SH601**
Размеры идентичны размерам, указанным в таблице на стр. 72				

Применяемые контакты

# 16	Модификация контактов	Параметры проводов AWG	Обозначение		Ø провода Max	Ø по изоляции Max
			Штырь	Гнездо		
Обжимка	Точеные	30-28	RM28M1K(1)	RC28M1K(1)	0.55	1.00
		26-24	RM24M9K(1)	RC24M9K(1)	0.80	1.60
		22-20	RM20M13K(1)	RC20M13K(1)	1.15	1.80
		22-20	RM20M12K(1)	RC20M12K(1)	1.15	2.20
		20-16	RM16M23K(1)	RC16M23K(1)	1.80	3.20
		16-14	RM14M30K(1)	RC14M30K(1)	2.30	3.20
	Штампованные	26-24	SM24M1TK6(1)(2)	SC24M1TK6(1)(2)	–	0.90-1.60
		22-20	SM20M1TK6(1)(2)	SC20M1TK6(1)(2)	–	1.20-2.10
		18-16	SM16M1TK6(1)(2)	SC16M1TK6(1)(2)	–	3.20
		18-16	SM16M11TK6(1)(2)	SC16M11TK6(1)(2)	–	3.00
		14	SM14M1TK6(1)(2)	SC14M1TK6(1)(2)	–	3.20
Печатный монтаж	Точеные (3)	–	RM20M12E8K(1)	RC20M12E84K(1)	–	–
Коаксиальные	Коаксиальный кабель для раздельной обжимки	–	RMDXK10D28	RCDXK1D28	–	–
	Коаксиальный кабель для монообжимки		RMDX60xxD28	RCDX60xxD28	–	–
	Твинаксиальный кабель для раздельной обжимки		RMDXK10D28 + york090	RCDXK1D28 + york090	–	–
	Твинаксиальный кабель для монообжимки		RMDX60xxD28	RCDX60xxD28	–	–

(1): Индексы покрытий указаны на стр. 183
(2): Добавочный индекс «L» – поставка контактов россыпью. Пример: SM20ML1–TK6
(3): Размер длины шпильки – стр. 188

Контактная схема 2255. 55 контактов # 20.
Информация для заказа

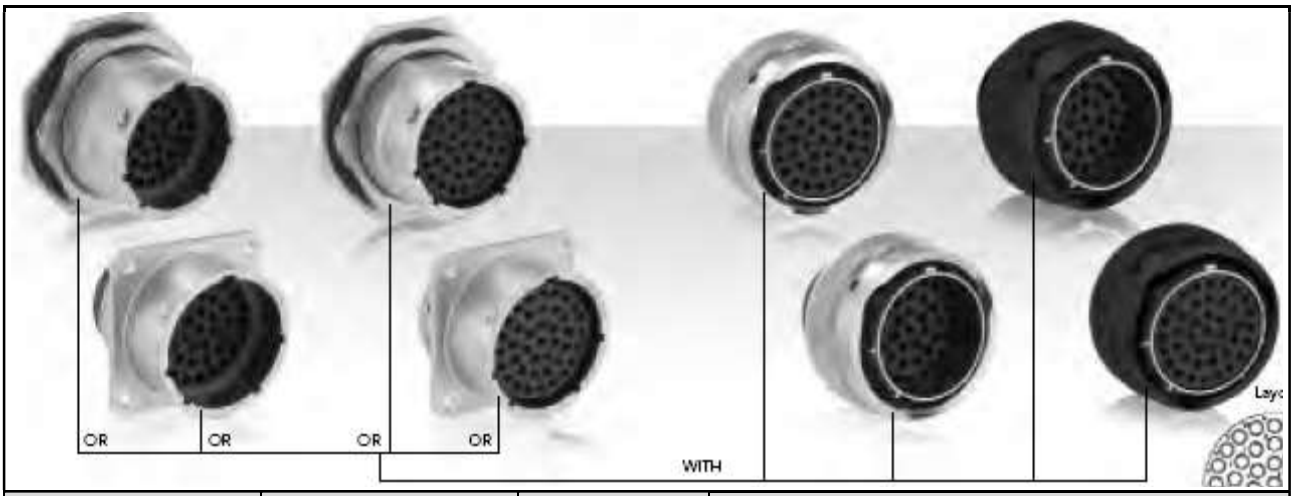

Тип корпуса	Защищенность	Стойкость к морскому туману	Обозначение	
			Штыревой изолятор	Гнездовой изолятор
Розетка с квадратным фланцем	IP67	96 ч	**UTO02255PH**	**UTO02255SH**
	IP68 и IP69K	96 ч	**UTO02255PH6**	**UTO02255SH6**
Вилка	IP67, IP68 и IP69K	48 ч	**UTO62255PH**	**UTO62255SH**
	IP67, IP68 и IP69K	96 ч	**UTO62255PH02 (черный)**	**UTO62255SH02 (черный)**
Розетка с контргайкой	IP67	48 ч	**UTO72255PH**	**UTO72255SH**
	IP68 и IP69K	48 ч	**UTO72255PH6**	**UTO72255SH6**
	IP67	96 ч	**UTO72255PH01**	**UTO72255SH01**
	IP68 и IP69K	96 ч	**UTO72255PH601**	**UTO72255SH601**
Размеры идентичны размерам, указанным в таблице на стр. 72				

Применяемые контакты

# 20	Модификация контактов	Параметры проводов AWG	Обозначение		Ø провода Max	Ø по изоляции Max
			Штырь	Гнездо		
Обжимка	Точеные	26-24	RM24W3K	RC24W3K	0.80	1.60
		22-20	RM20W3K	RC20W3K	1.15	1.60
		20-18	RM18W3K	RC18W3K	1.30	2.10
	Штампованные (2)	26-24	SM24W3TK6(1)(2)	SC24W3TK6(1)(2)	–	0.90-1.60
		26-24	SM24W3S26(1)(2)	SC24W3S25(1)(2)	–	0.90-1.60
		22-20	SM20W3TK6(1)(2)	SC20W3TK6(1)(2)	–	1.20-2.10
		22-20	SM20W3S26(1)(2)	SC20W3S25(1)(2)	–	1.20-2.10
Печатный монтаж	Точеные (3)	–	RMW5016K	RCW5016K	–	–

(1): Индексы покрытий указаны на стр. 183
(2): Добавочный индекс «L» – поставка контактов россыпью. Пример: SM20ML1–TK6
(3): Размер длины шпильки – стр. 188

Применяемые кожухи для корпусов размера 22

Рис. 1

Рис. 2

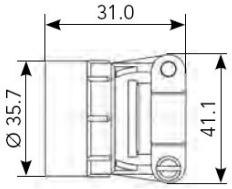

Рис. 5

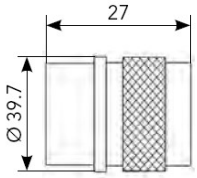

Рис. 6

Рис. 3

Рис. 4

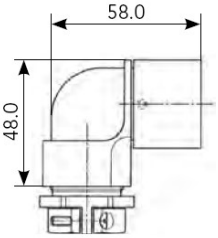

Рис. 7

Рис. 8

Тип кожуха. Описание	Экранирование	Ø применяемого кабеля (мм) Min/Max	Обозначение	
			короткий	длинный
Прямой кожух с цанговым зажимом Защищенность – IP68 и IP69K (рис.1)	нет	11.5/18	**UTO22JCS**	**UTO22JC**
Прямой расширенный кожух с цанговым зажимом Защищенность – IP68 и IP69K (рис.2)	нет	15/24	**UTO22JCSL**	**UTO22JCL**
Прямой экранирующий кожух с цанговым зажимом Защищенность – IP68 и IP69K (рис.3)	есть	13.5/18	**UTOS22JCS**	**UTOS22JC**
Прямой экранирующий расширенный кожух с цанговым зажимом Защищенность – IP68 и IP69K (рис.4)	есть	17/24	**UTOS22JCSL**	**UTOS22JCL**
Прямой кожух с кабельным зажимом (рис.5)	нет	19.3	**UTO22AC**	
Кожух под ТУТ (рис.6)	нет	–	**UTO22AD**	
Угловой кожух с кабельным зажимом (рис.7)	нет	9/21	**UTO22LPGN**	
Прямой экранирующий кожух с кабельным зажимом (рис.8)	есть	9/21	**UTOS22JCPGN**	
Прямой пластиковый кожух с кабельным зажимом (рис.8)	нет	9/21	**UTO22JCPGN**	

Контактная схема 2448. 48 контактов # 16.
Информация для заказа

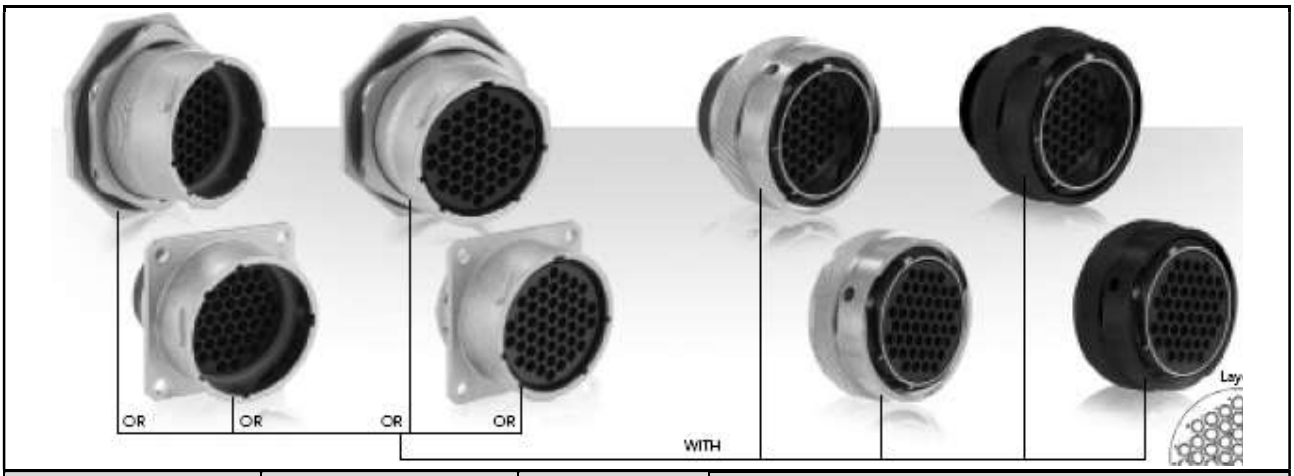

Тип корпуса	Защищенность	Стойкость к морскому туману	Обозначение	
			Штыревой изолятор	Гнездовой изолятор
Розетка с квадратным фланцем	IP67	96 ч	**UTO02448PH**	**UTO02448SH**
	IP68 и IP69K	96 ч	**UTO02448PH6**	**UTO02448SH6**
Вилка	IP67, IP68 и IP69K	48 ч	**UTO62448PH**	**UTO62448SH**
	IP67, IP68 и IP69K	96 ч	**UTO62448PH02 (черный)**	**UTO62448SH02 (черный)**
Розетка с контргайкой	IP67	48 ч	**UTO72448PH**	**UTO72448SH**
	IP68 и IP69K	48 ч	**UTO72448PH6**	**UTO72448SH6**
	IP67	96 ч	**UTO72448PH01**	**UTO72448SH01**
	IP68 и IP69K	96 ч	**UTO72448PH601**	**UTO72448SH601**

Розетка, тип UTO0

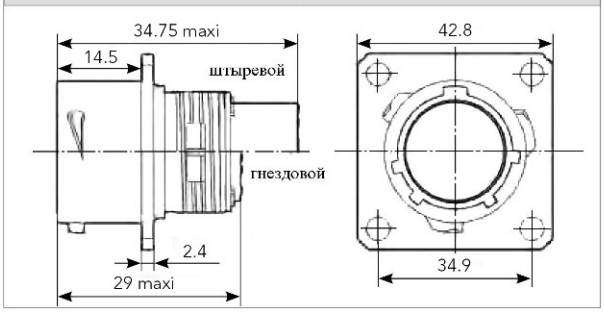

Вилка, тип UTO6

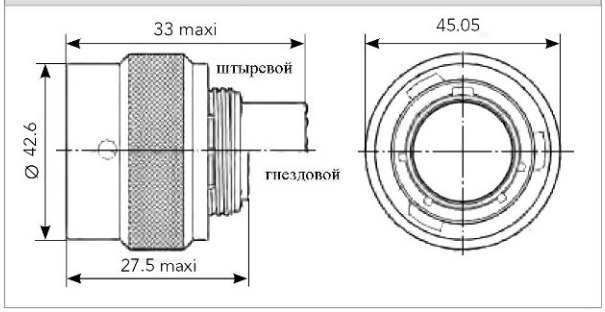

Розетка, тип UTO7

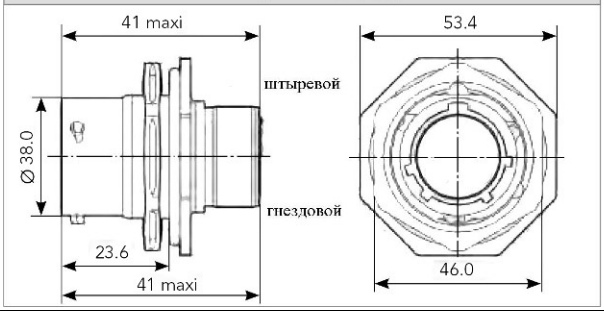

Установочные размеры

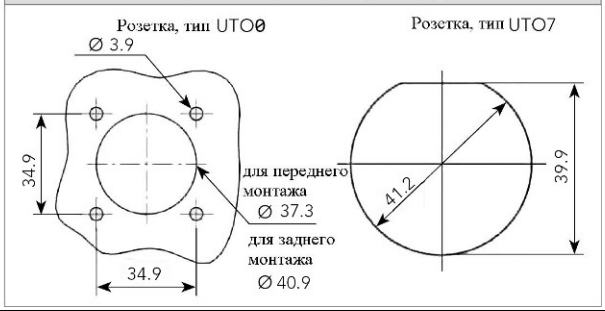

информация согласована с производителем

Применяемые контакты

# 16	Модификация контактов	Параметры проводов AWG	Обозначение		Ø провода Max	Ø по изоляции Max
			Штырь	Гнездо		
Обжимка	Точеные	30-28	RM28M1K(1)	RC28M1K(1)	0.55	1.00
		26-24	RM24M9K(1)	RC24M9K(1)	0.80	1.60
		22-20	RM20M13K(1)	RC20M13K(1)	1.15	1.80
		22-20	RM20M12K(1)	RC20M12K(1)	1.15	2.20
		20-16	RM16M23K(1)	RC16M23K(1)	1.80	3.20
		16-14	RM14M30K(1)	RC14M30K(1)	2.30	3.20
	Штампованные	26-24	SM24M1TK6(1)(2)	SC24M1TK6(1)(2)	–	0.90-1.60
		22-20	SM20M1TK6(1)(2)	SC20M1TK6(1)(2)	–	1.20-2.10
		18-16	SM16M1TK6(1)(2)	SC16M1TK6(1)(2)	–	3.20
		18-16	SM16M11TK6(1)(2)	SC16M11TK6(1)(2)	–	3.00
		14	SM14M1TK6(1)(2)	SC14M1TK6(1)(2)	–	3.20
Печатный монтаж	Точеные (3)	–	RM20M12E8K(1)	RC20M12E84K(1)	–	–
Коаксиальные	Коаксиальный кабель для раздельной обжимки	–	RMDXK10D28	RCDXK1D28	–	–
	Коаксиальный кабель для монообжимки		RMDX60xxD28	RCDX60xxD28	–	–
	Твинаксиальный кабель для раздельной обжимки		RMDXK10D28 + york090	RCDXK1D28 + york090	–	–
	Твинаксиальный кабель для монообжимки		RMDX60xxD28	RCDX60xxD28	–	–

(1): Индексы покрытий указаны на стр. 183
(2): Добавочный индекс «L» – поставка контактов россыпью. Пример: SM20ML1–TK6
(3): Размер длины шпильки – стр. 188

Контактная схема 2461. 61 контакт # 20.
Информация для заказа

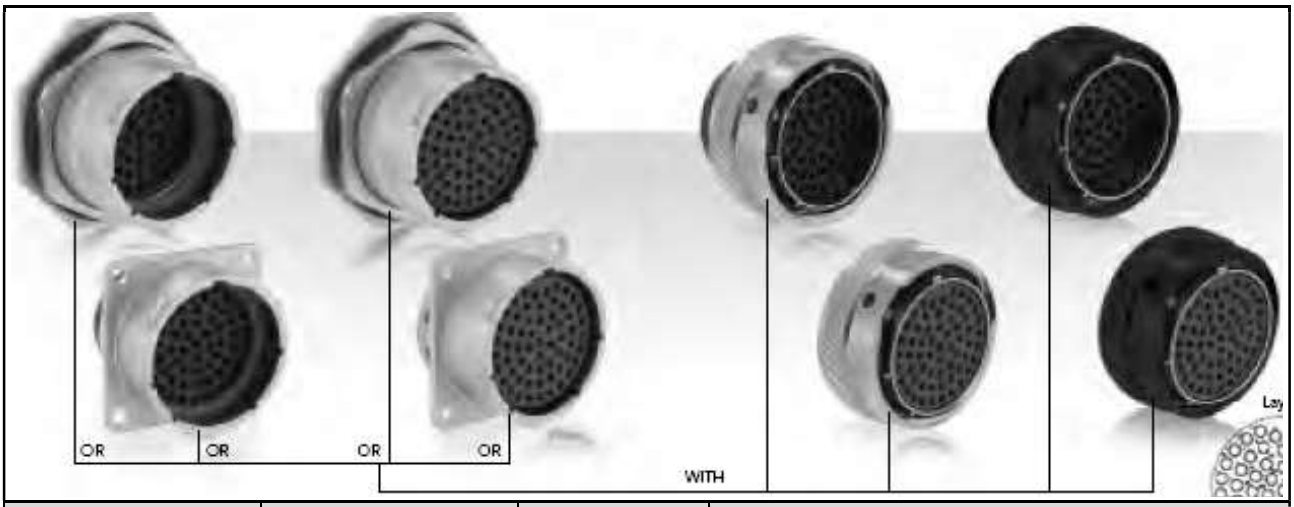

Тип корпуса	Защищенность	Стойкость к морскому туману	Обозначение	
			Штыревой изолятор	Гнездовой изолятор
Розетка с квадратным фланцем	IP67	96 ч	**UTO02461PH**	**UTO02461SH**
	IP68 и IP69K	96 ч	**UTO02461PH6**	**UTO02461SH6**
Вилка	IP67, IP68 и IP69K	48 ч	**UTO62461PH**	**UTO62461SH**
	IP67, IP68 и IP69K	96 ч	**UTO62461PH02 (черный)**	**UTO62461SH02 (черный)**
Розетка с контргайкой	IP67	48 ч	**UTO72461PH**	**UTO72461SH**
	IP68 и IP69K	48 ч	**UTO72461PH6**	**UTO72461SH6**
	IP67	96 ч	**UTO72461PH01**	**UTO72461SH01**
	IP68 и IP69K	96 ч	**UTO72461PH601**	**UTO72461SH601**
Размеры идентичны размерам, указанным в таблице на стр. 78				

Применяемые контакты

# 20	Модификация контактов	Параметры проводов AWG	Обозначение		Ø провода Max	Ø по изоляции Max
			Штырь	Гнездо		
Обжимка	Точеные	26-24	RM24W3K	RC24W3K	0.80	1.60
		22-20	RM20W3K	RC20W3K	1.15	1.60
		20-18	RM18W3K	RC18W3K	1.30	2.10
	Штампованные (2)	26-24	SM24W3TK6(1)(2)	SC24W3TK6(1)(2)	–	0.90-1.60
		26-24	SM24W3S26(1)(2)	SC24W3S25(1)(2)	–	0.90-1.60
		22-20	SM20W3TK6(1)(2)	SC20W3TK6(1)(2)	–	1.20-2.10
		22-20	SM20W3S26(1)(2)	SC20W3S25(1)(2)	–	1.20-2.10
Печатный монтаж	Точеные (3)	–	RMW5016K	RCW5016K	–	–

(1): Индексы покрытий указаны на стр. 183
(2): Добавочный индекс «L» – поставка контактов россыпью. Пример: SM20ML1–TK6
(3): Размер длины шпильки – стр. 188

Применяемые кожухи для корпусов размера 24

Рис. 1

Рис. 2

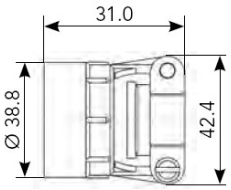

Рис. 5

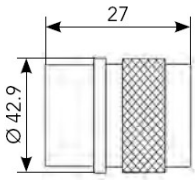

Рис. 6

Рис. 3

Рис. 4

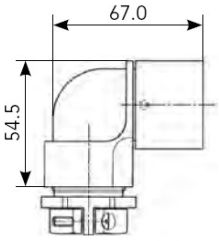

Рис. 7

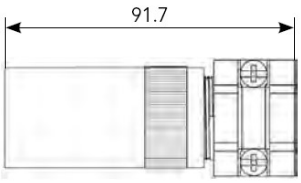

Рис. 8

Тип кожуха. Описание	Экранирование	Ø применяемого кабеля (мм) Min/Max	Обозначение	
			короткий	длинный
Прямой кожух с цанговым зажимом Защищенность – IP68 и IP69K (рис.1)	нет	11.5/18	**UTO24JCS**	**UTO24JC**
Прямой расширенный кожух с цанговым зажимом Защищенность – IP68 и IP69K (рис.2)	нет	15/24	**UTO24JCSL**	**UTO24JCL**
Прямой экранирующий кожух с цанговым зажимом Защищенность – IP68 и IP69K (рис.3)	есть	13.5/18	**UTOS24JCS**	**UTOS24JC**
Прямой экранирующий расширенный кожух с цанговым зажимом Защищенность – IP68 и IP69K (рис.4)	есть	17/24	**UTOS24JCSL**	**UTOS24JCL**
Прямой кожух с кабельным зажимом (рис.5)	нет	20.6	**UTO24AC**	
Кожух под ТУТ (рис.6)	нет	–	**UTO24AD**	
Угловой кожух с кабельным зажимом (рис.7)	нет	17/30	**UTO24LPGN**	
Прямой экранирующий кожух с кабельным зажимом (рис.8)	есть	17/29.5	**UTOS24JCPGN**	
Прямой пластиковый кожух с кабельным зажимом (рис.8)	нет	17/29.5	**UTO24JCPGN**	

Поляризация

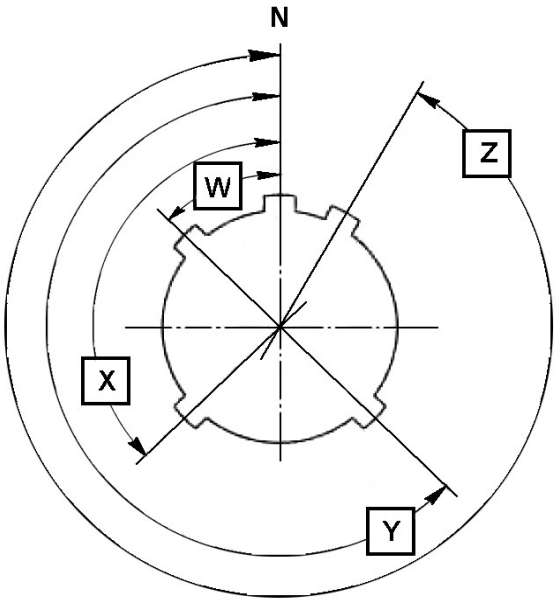

Размер корпуса	Контактная схема	Углы поляризации			
		W	X	Y	Z
10	103	–	–	–	–
	102W2	–	–	–	–
	104	45°	–	–	–
	103W3	–	–	–	–
	106	90°	–	–	–
12	124	–	–	–	–
	128	26°	–	–	–
	1210	60°	155°	270°	295°
14	142G1	–	–	–	–
	147	–	–	–	–
	148	–	–	–	–
	1412	60°	–	–	–
	1419	30°	165°	315°	–
16	1619	30°	165°	–	315°
	1626	60°	–	275°	338°
18	1823	–	158°	–	270°
	1832	85°	138°	222°	265°
20	2028	79°	–	259°	–
	2030	34°	90°	123°	259°
	2041	45°	126°	225°	–
22	2235	13°	162°	198°	265°
	2238	15°	47°	150°	331°
	2255	30°	142°	226°	314°
24	2448	60°	120°	189°	351°
	2461	90°	180°	270°	324°

Дополнительные аксессуары для соединителей серии UTO

Эксплуатационные заглушки для вилок

Обозначение с цепочкой	Обозначение без цепочки	Размер корпуса
UTG610DCG	UT610DC	10
UTG612DCG	UT612DC	12
UTG614DCG	UT614DC	14
UTG616DCG	UT616DC	16
UTG618DCG	UT618DC	18
UTG620DCG	UT620DC	20
UTG622DCG	UT622DC	22
UTG624DCG	UT624DC	24

Эксплуатационные заглушки для розеток

Обозначение с цепочкой	Обозначение без цепочки	Размер корпуса
UTO10DCG	UTO10DC	10
UTO12DCG	UTO12DC	12
UTO14DCG	UTO14DC	14
UTO16DCG	UTO16DC	16
UTO18DCG	UTO18DC	18
UTO20DCG	UTO20DC	20
UTO22DCG	UTO22DC	22
UTO24DCG	UTO24DC	24

Фланцевые уплотнения для розеток, тип 0

Обозначение	Размер корпуса
UTFD12B	10
UTFD13B	12
UTFD14B	14
UTFD15B	16
UTFD16B	18
UTFD17B	20
UTFD18B	22
UTFD19B	24

Монтажный инструмент для извлечения контактов

Обозначение	Размер контакта
RX20D44	# 20
RX2025GE1	# 16
51060210924	# 12
51060210936	# 8

Контакты-пробки # 16 – SMSPKE0

Координатные сетки для печатного монтажа. Диаметры отверстий под шпильки: контакты # 20 – 0,9 мм, контакты # 16 – 1,3 мм, контакты # 8 – 3,8 мм

10	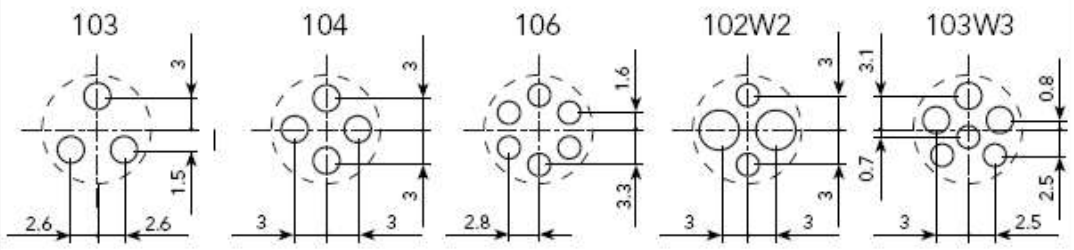
12	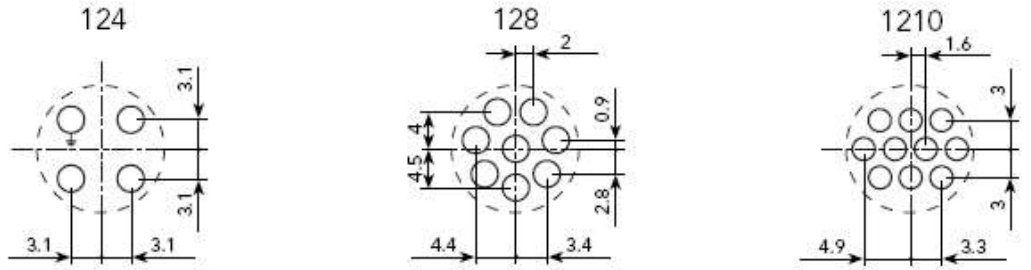
14	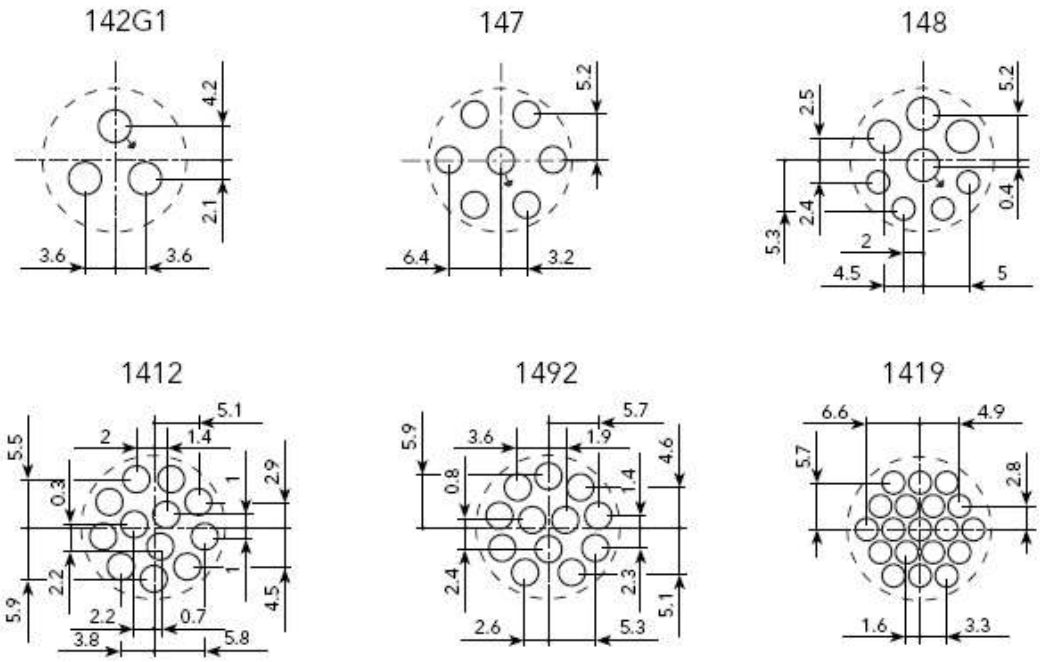

Координатные сетки для печатного монтажа. Диаметры отверстий под шпильки: контакты # 20 – 0,9 мм, контакты # 16 – 1,3 мм, контакты # 8 – 3,8 мм

16	1619 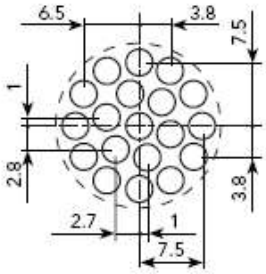 1626 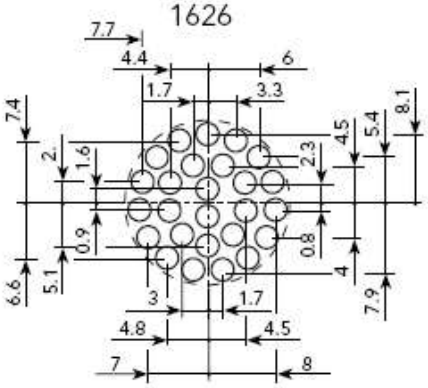
18	1823 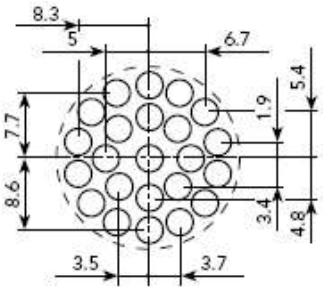 1832 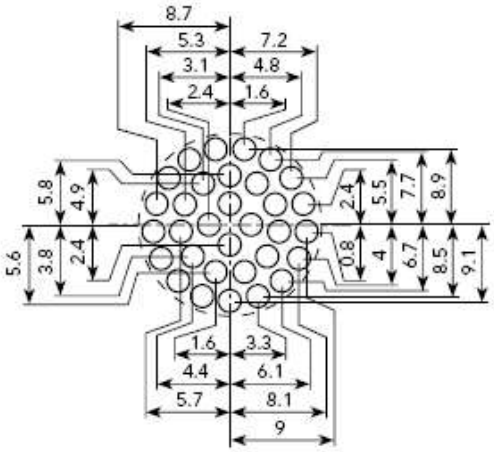

Координатные сетки для печатного монтажа. Диаметры отверстий под шпильки: контакты # 20 – 0,9 мм, контакты # 16 – 1,3 мм, контакты # 8 – 3,8 мм

20	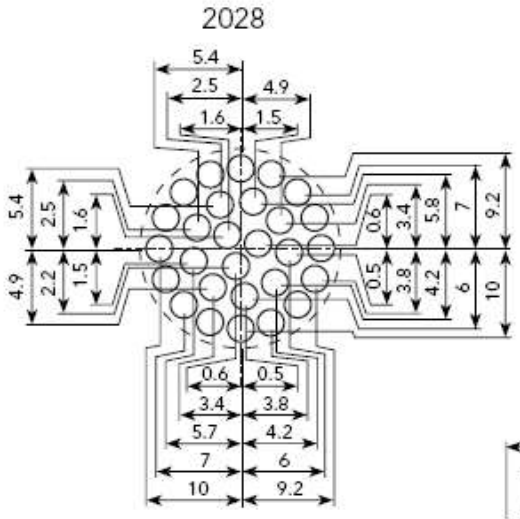 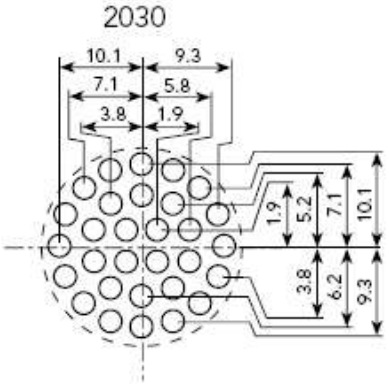 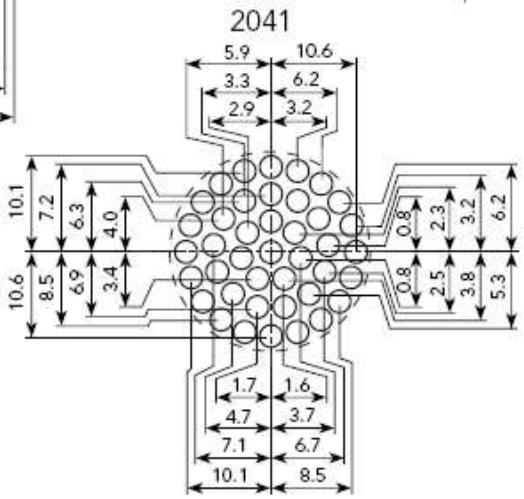
22	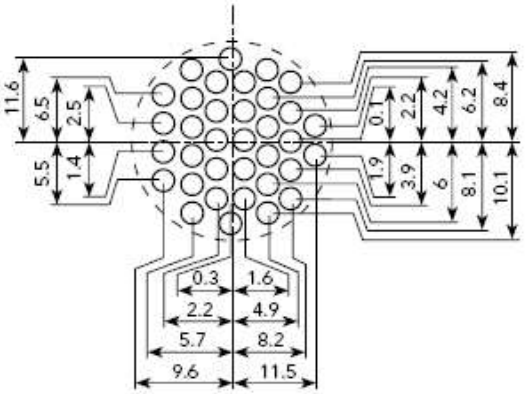 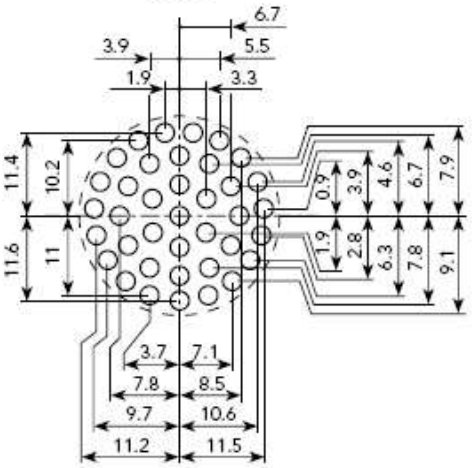

Координатные сетки для печатного монтажа. Диаметры отверстий под шпильки: контакты # 20 – 0,9 мм, контакты # 16 – 1,3 мм, контакты # 8 – 3,8 мм

22	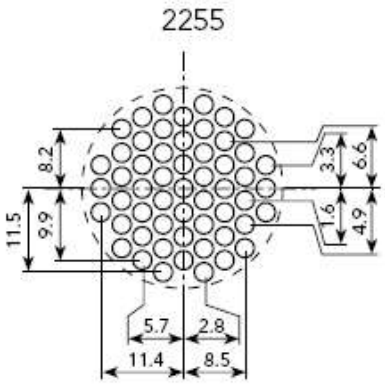
24	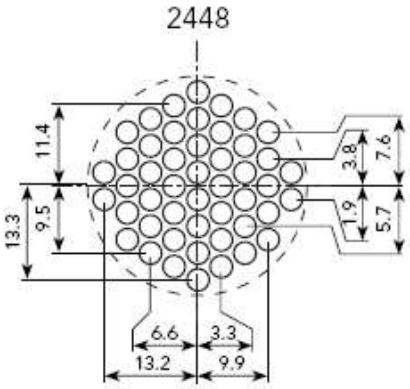 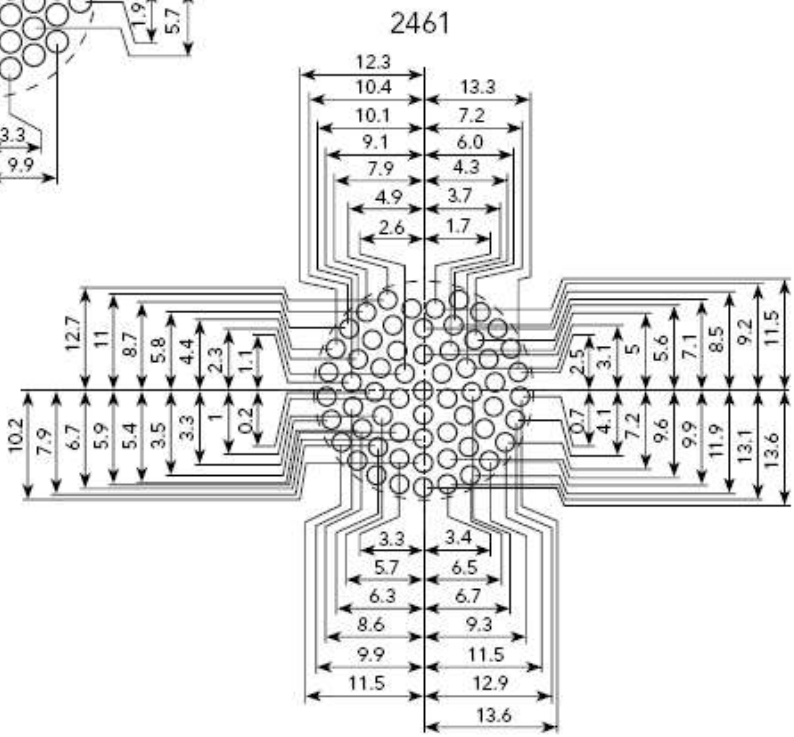

Кабельные сборки на базе вилок серии UTO

Общий вид

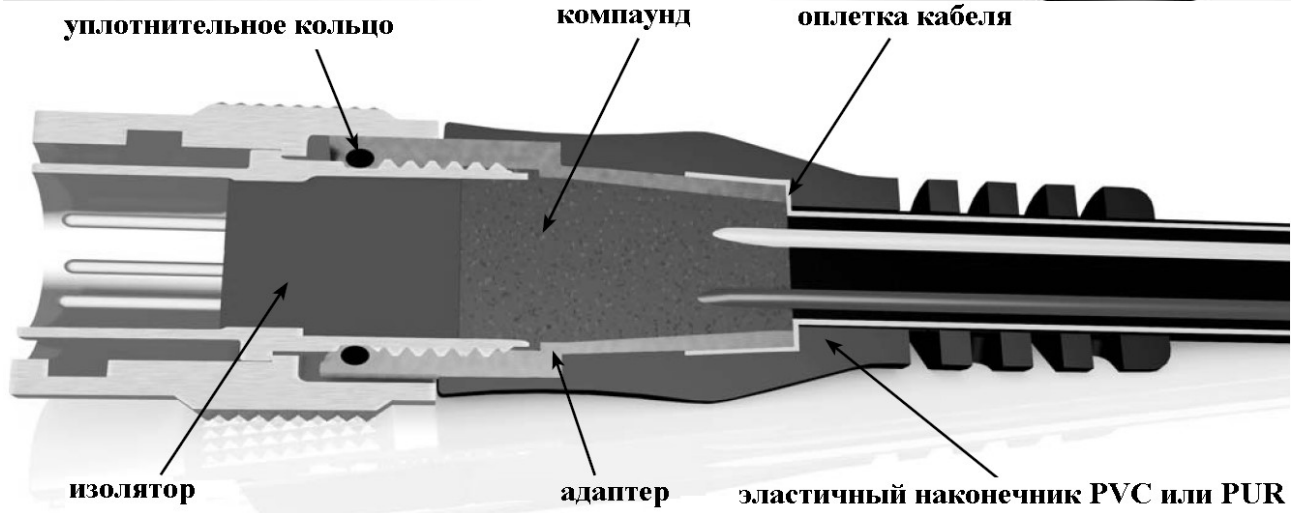

Рабочий диапазон температур:

- ограниченная подвижность – от -5°C до +70°C
- стационарная установка – от -40°C до +80°C

Размеры применяемых проводов:

- для контактов #8 – сечение проводников 10 мм^2 (номинальное напряжение (U0/U) – 450/750 В)
- для контактов #16 – сечение проводников 1,5 мм^2 (номинальное напряжение (U0/U) – 300/500 В)
- для контактов #20 – сечение проводников 0,5 мм^2 (номинальное напряжение (U0/U) – 300/500 В)

Компоновка сборок – вилка + свободный конец (по другим видам требуется консультация)
Длина сборок – кратно 1 м, 1, 3, 5 м (по другим длинам требуется консультация)
Погрешность длины сборки:

- при длине от 1 м до 2 м – 20 мм
- при длине от 2 м – 1 % от длины

Изоляция – серый поливинилхлорид

Кабельные сборки – прямая вилка + свободный конец

Кол-во контактов	Напряжение	Ток UL	Ток IEC	Обозначение кабеля	Обозначение (длина 1 м)	
					штыревой изолятор	гнездовой изолятор
2+PE	600 В	44 А	40 А	HO5VVC4F3G10	HAUTO0V142G1PST100	HAUTO0V142G1SST100
2+PE	500 В	10 А	16 А	HO5VVC4F3x1.5	HAUTO0V103PST100	HAUTO0V103SST100
3+PE	500 В	10 А	16 А	HO5VVC4F4G1.5	HAUTO0V124PEPST100	HAUTO0V124PESST100
4	500 В	10 А	13 А	HO5VVC4F4x1.5	HAUTO0V104PST100	HAUTO0V104SST100
4	500 В	10 А	13 А	HO5VVC4F4x1.5	HAUTO0V102W2PST100	HAUTO0V102W2SST100
6	250 В	5 А	7 А	HO5VVC4F7x0.5	HAUTO0V106PST100	HAUTO0V106SST100
6	250 В	5 А	7 А	HO5VVC4F7x0.5	HAUTO0V103W3PST100	HAUTO0V103W3SST100
6+PE	500 В	10 А	16 А	HO5VVC4F7G1.5	HAUTO0V147PEPST100	HAUTO0V147PESST100
8	500 В	10 А	10 А	HO5VVC4F8x1.5	HAUTO0V128PST100	HAUTO0V128SST100
10	250 В	5 А	6 А	HO5VVC4F10G0.5	HAUTO0V1210PST100	HAUTO0V1210SST100
12	500 В	10 А	10 А	HO5VVC4F12x1.5	HAUTO0V1412PST100	HAUTO0V1412SST100
19	250 В	5 А	5 А	HO5VVC4F21G0.5	HAUTO0V1419PST100	HAUTO0V1419SST100
19	250 В	5 А	5 А	HO5VVC4F21G0.5	HAUTO0V1619PST100	HAUTO0V1619SST100
23	500 В	10 А	9 А	HO5VVC4F25G1.5	HAUTO0V1823PST100	HAUTO0V1823SST100
26	500 В	10 А	9 А	HO5VVC4F25G1.5	HAUTO0V1626PST100	HAUTO0V1626SST100
28	500 В	10 А	9 А	HO5VVC4F25G1.5	HAUTO0V2028PST100	HAUTO0V2028SST100
32	250 В	5 А	4 А	HO5VVC4F40G0.5	HAUTO0V1832PST100	HAUTO0V1832SST100
35	250 В	5 А	4 А	HO5VVC4F40G0.5	HAUTO0V2235PST100	HAUTO0V2235SST100
41	250 В	5 А	4 А	HO5VVC4F40G0.5	HAUTO0V2041PST100	HAUTO0V2041SST100
48	250 В	5 А	4 А	HO5VVC4F40G0.5	HAUTO0V2448PST100	HAUTO0V2448SST100
55	250 В	5 А	4 А	HO5VVC4F40G0.5	HAUTO0V2255PST100	HAUTO0V2255SST100
61	250 В	5 А	4 А	HO5VVC4F40G0.5	HAUTO0V2461PST100	HAUTO0V2461SST100

	Обозначение (длина 3 м)		Обозначение (длина 5 м)	
	штыревой изолятор	гнездовой изолятор	штыревой изолятор	гнездовой изолятор
2+PE	HAUTO0V142G1PST300	HAUTO0V142G1SST300	HAUTO0V142G1PST500	HAUTO0V142G1SST500
2+PE	HAUTO0V103PST300	HAUTO0V103SST300	HAUTO0V103PST500	HAUTO0V103SST500
3+PE	HAUTO0V124PEPST300	HAUTO0V124PESST300	HAUTO0V124PEPST500	HAUTO0V124PESST500
4	HAUTO0V104PST300	HAUTO0V104SST300	HAUTO0V104PST500	HAUTO0V104SST500
4	HAUTO0V102W2PST300	HAUTO0V102W2SST300	HAUTO0V102W2PST500	HAUTO0V102W2SST500
6	HAUTO0V106PST300	HAUTO0V106SST300	HAUTO0V106PST500	HAUTO0V106SST500
6	HAUTO0V103W3PST300	HAUTO0V103W3SST300	HAUTO0V103W3PST500	HAUTO0V103W3SST500
6+PE	HAUTO0V147PEPST300	HAUTO0V147PESST300	HAUTO0V147PEPST500	HAUTO0V147PESST500
8	HAUTO0V128PST300	HAUTO0V128SST300	HAUTO0V128PST500	HAUTO0V128SST500
10	HAUTO0V1210PST300	HAUTO0V1210SST300	HAUTO0V1210PST500	HAUTO0V1210SST500
12	HAUTO0V1412PST300	HAUTO0V1412SST300	HAUTO0V1412PST500	HAUTO0V1412SST500
19	HAUTO0V1419PST300	HAUTO0V1419SST300	HAUTO0V1419PST500	HAUTO0V1419SST500
19	HAUTO0V1619PST300	HAUTO0V1619SST300	HAUTO0V1619PST500	HAUTO0V1619SST500
23	HAUTO0V1823PST300	HAUTO0V1823SST300	HAUTO0V1823PST500	HAUTO0V1823SST500
26	HAUTO0V1626PST300	HAUTO0V1626SST300	HAUTO0V1626PST500	HAUTO0V1626SST500
28	HAUTO0V2028PST300	HAUTO0V2028SST300	HAUTO0V2028PST500	HAUTO0V2028SST500
32	HAUTO0V1832PST300	HAUTO0V1832SST300	HAUTO0V1832PST500	HAUTO0V1832SST500
35	HAUTO0V2235PST300	HAUTO0V2235SST300	HAUTO0V2235PST500	HAUTO0V2235SST500
41	HAUTO0V2041PST300	HAUTO0V2041SST300	HAUTO0V2041PST500	HAUTO0V2041SST500
48	HAUTO0V2448PST300	HAUTO0V2448SST300	HAUTO0V2448PST500	HAUTO0V2448SST500
55	HAUTO0V2255PST300	HAUTO0V2255SST300	HAUTO0V2255PST500	HAUTO0V2255SST500
61	HAUTO0V2461PST300	HAUTO0V2461SST300	HAUTO0V2461PST500	HAUTO0V2461SST500

Кабельные сборки – угловая вилка + свободный конец

Кол-во контактов	Напряжение	Ток UL	Ток IEC	Обозначение кабеля	Обозначение (длина 1 м)	
					штыревой изолятор	гнездовой изолятор
2+PE	600 В	44 А	40 А	HO5VVC4F3G10	HAUTO0V142G1PRA100	HAUTO0V142G1SRA100
2+PE	500 В	10 А	16 А	HO5VVC4F3x1.5	HAUTO0V103PRA100	HAUTO0V103SRA100
3+PE	500 В	10 А	16 А	HO5VVC4F4G1.5	HAUTO0V124PEPRA100	HAUTO0V124PESRA100
4	500 В	10 А	13 А	HO5VVC4F4x1.5	HAUTO0V104PRA100	HAUTO0V104SRA100
4	500 В	10 А	13 А	HO5VVC4F4x1.5	HAUTO0V102W2PRA100	HAUTO0V102W2SRA100
6	250 В	5 А	7 А	HO5VVC4F7x0.5	HAUTO0V106PRA100	HAUTO0V106SRA100
6	250 В	5 А	7 А	HO5VVC4F7x0.5	HAUTO0V103W3PRA100	HAUTO0V103W3SRA100
6+PE	500 В	10 А	16 А	HO5VVC4F7G1.5	HAUTO0V147PEPRA100	HAUTO0V147PESRA100
8	500 В	10 А	10 А	HO5VVC4F8x1.5	HAUTO0V128PRA100	HAUTO0V128SRA100
10	250 В	5 А	6 А	HO5VVC4F10G0.5	HAUTO0V1210PRA100	HAUTO0V1210SRA100
12	500 В	10 А	10 А	HO5VVC4F12x1.5	HAUTO0V1412PRA100	HAUTO0V1412SRA100
19	250 В	5 А	5 А	HO5VVC4F21G0.5	HAUTO0V1419PRA100	HAUTO0V1419SRA100
19	250 В	5 А	5 А	HO5VVC4F21G0.5	HAUTO0V1619PRA100	HAUTO0V1619SRA100
23	500 В	10 А	9 А	HO5VVC4F25G1.5	HAUTO0V1823PRA100	HAUTO0V1823SRA100
26	500 В	10 А	9 А	HO5VVC4F25G1.5	HAUTO0V1626PRA100	HAUTO0V1626SRA100
28	500 В	10 А	9 А	HO5VVC4F25G1.5	HAUTO0V2028PRA100	HAUTO0V2028SRA100
32	250 В	5 А	4 А	HO5VVC4F40G0.5	HAUTO0V1832PRA100	HAUTO0V1832SRA100
35	250 В	5 А	4 А	HO5VVC4F40G0.5	HAUTO0V2235PRA100	HAUTO0V2235SRA100
41	250 В	5 А	4 А	HO5VVC4F40G0.5	HAUTO0V2041PRA100	HAUTO0V2041SRA100
48	250 В	5 А	4 А	HO5VVC4F40G0.5	HAUTO0V2448PRA100	HAUTO0V2448SRA100
55	250 В	5 А	4 А	HO5VVC4F40G0.5	HAUTO0V2255PRA100	HAUTO0V2255SRA100
61	250 В	5 А	4 А	HO5VVC4F40G0.5	HAUTO0V2461PRA100	HAUTO0V2461SRA100

	Обозначение (длина 3 м)		Обозначение (длина 5 м)	
	штыревой изолятор	гнездовой изолятор	штыревой изолятор	гнездовой изолятор
2+PE	HAUTO0V142G1PRA300	HAUTO0V142G1SRA300	HAUTO0V142G1PRA500	HAUTO0V142G1SRA500
2+PE	HAUTO0V103PRA300	HAUTO0V103SRA300	HAUTO0V103PRA500	HAUTO0V103SRA500
3+PE	HAUTO0V124PEPRA300	HAUTO0V124PESRA300	HAUTO0V124PEPRA500	HAUTO0V124PESRA500
4	HAUTO0V104PRA300	HAUTO0V104SRA300	HAUTO0V104PRA500	HAUTO0V104SRA500
4	HAUTO0V102W2PRA300	HAUTO0V102W2SRA300	HAUTO0V102W2PRA500	HAUTO0V102W2SRA500
6	HAUTO0V106PRA300	HAUTO0V106SRA300	HAUTO0V106PRA500	HAUTO0V106SRA500
6	HAUTO0V103W3PRA300	HAUTO0V103W3SRA300	HAUTO0V103W3PRA500	HAUTO0V103W3SRA500
6+PE	HAUTO0V147PEPRA300	HAUTO0V147PESRA300	HAUTO0V147PEPRA500	HAUTO0V147PESRA500
8	HAUTO0V128PRA300	HAUTO0V128SRA300	HAUTO0V128PRA500	HAUTO0V128SRA500
10	HAUTO0V1210PRA300	HAUTO0V1210SRA300	HAUTO0V1210PRA500	HAUTO0V1210SRA500
12	HAUTO0V1412PRA300	HAUTO0V1412SRA300	HAUTO0V1412PRA500	HAUTO0V1412SRA500
19	HAUTO0V1419PRA300	HAUTO0V1419SRA300	HAUTO0V1419PRA500	HAUTO0V1419SRA500
19	HAUTO0V1619PRA300	HAUTO0V1619SRA300	HAUTO0V1619PRA500	HAUTO0V1619SRA500
23	HAUTO0V1823PRA300	HAUTO0V1823SRA300	HAUTO0V1823PRA500	HAUTO0V1823SRA500
26	HAUTO0V1626PRA300	HAUTO0V1626SRA300	HAUTO0V1626PRA500	HAUTO0V1626SRA500
28	HAUTO0V2028PRA300	HAUTO0V2028SRA300	HAUTO0V2028PRA500	HAUTO0V2028SRA500
32	HAUTO0V1832PRA300	HAUTO0V1832SRA300	HAUTO0V1832PRA500	HAUTO0V1832SRA500
35	HAUTO0V2235PRA300	HAUTO0V2235SRA300	HAUTO0V2235PRA500	HAUTO0V2235SRA500
41	HAUTO0V2041PRA300	HAUTO0V2041SRA300	HAUTO0V2041PRA500	HAUTO0V2041SRA500
48	HAUTO0V2448PRA300	HAUTO0V2448SRA300	HAUTO0V2448PRA500	HAUTO0V2448SRA500
55	HAUTO0V2255PRA300	HAUTO0V2255SRA300	HAUTO0V2255PRA500	HAUTO0V2255SRA500
61	HAUTO0V2461PRA300	HAUTO0V2461SRA300	HAUTO0V2461PRA500	HAUTO0V2461SRA500

Серия NEW UTV

Усовершенствованная модификация байонетных соединителей для тяжелых условий эксплуатации.
Взаимосочленяемы с соединителями, соответствующими стандартам VG 95234 и MS 5015

Общие характеристики

• Межслойное уплотнение присутствует на штыревых изоляторах, чтобы расширить путь утечки и иметь лучшее уплотнение, когда соединитель будет сочленен.

• Изолятор зафиксирован в корпусе вилки или розетки при помощи стопорного кольца, которое может быть удалено небольшой отверткой, для зрительного определения поляризации.

• Контакты # 8, #12, # 16 механически обработанные, под обжимку, извлекаемые.

• Установка контактов допускается вручную. Для извлечения контактов применяется соответствующий инструмент. Инструмент вставляется с лицевой стороны, контакт извлекается с тыльной стороны соединителя.

• Контакты обжимаются соответствующим инструментом.

• Соединители имеют два уровня защищенности
IP68/IP69K в сочлененном состоянии с соответствующими аксессуарами и уплотнениями.

• При необходимости заказа комплектующих требуется консультация.

• Стойкость к морскому туману до 500 часов.

• Материалы не содержат свинец и кадмий.

• Усовершенствованная модификация байонетных соединителей ряда TRIM-TRIO.
• Применяются сигнальные контакты # 16 и силовые контакты # 12 и # 8
(с токовой нагрузкой до 30 А на контакт)

UTV серия – основные характеристики

• Усовершенствованный металлический соединитель

– Срок службы – 2 000 циклов
– Контроль сочленения –
слышимый щелчок и закрытие желтой метки

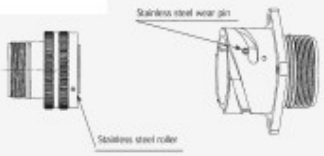

• Dynamic IP68*
Соединитель долго сохраняет соответствие IP68 при:
– растяжении кабеля
– изгибании кабеля

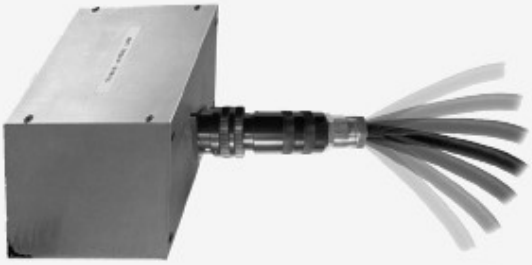

* при наличии соответствующих кожухов и уплотнений
* соответствует также версии с IP67

• Dynamic IP69K*

Соединитель выдерживает струю воды высокого давления.

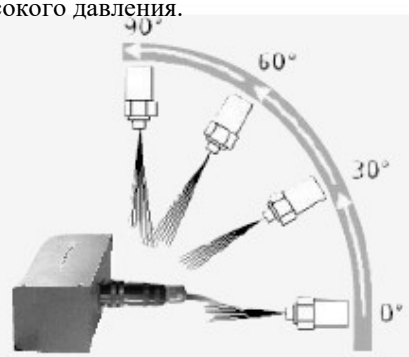

* при наличии соответствующих кожухов и уплотнений

• стойкость к морскому туману до 500 часов
• допускается применение в очень жестких условиях

• материалы не содержат свинец и кадмий

• взаимосочленяемы с соединителями, соответствующими стандартам VG 95234 и MS 5015

более подробное описание приведено на последующих страницах

Конструкция

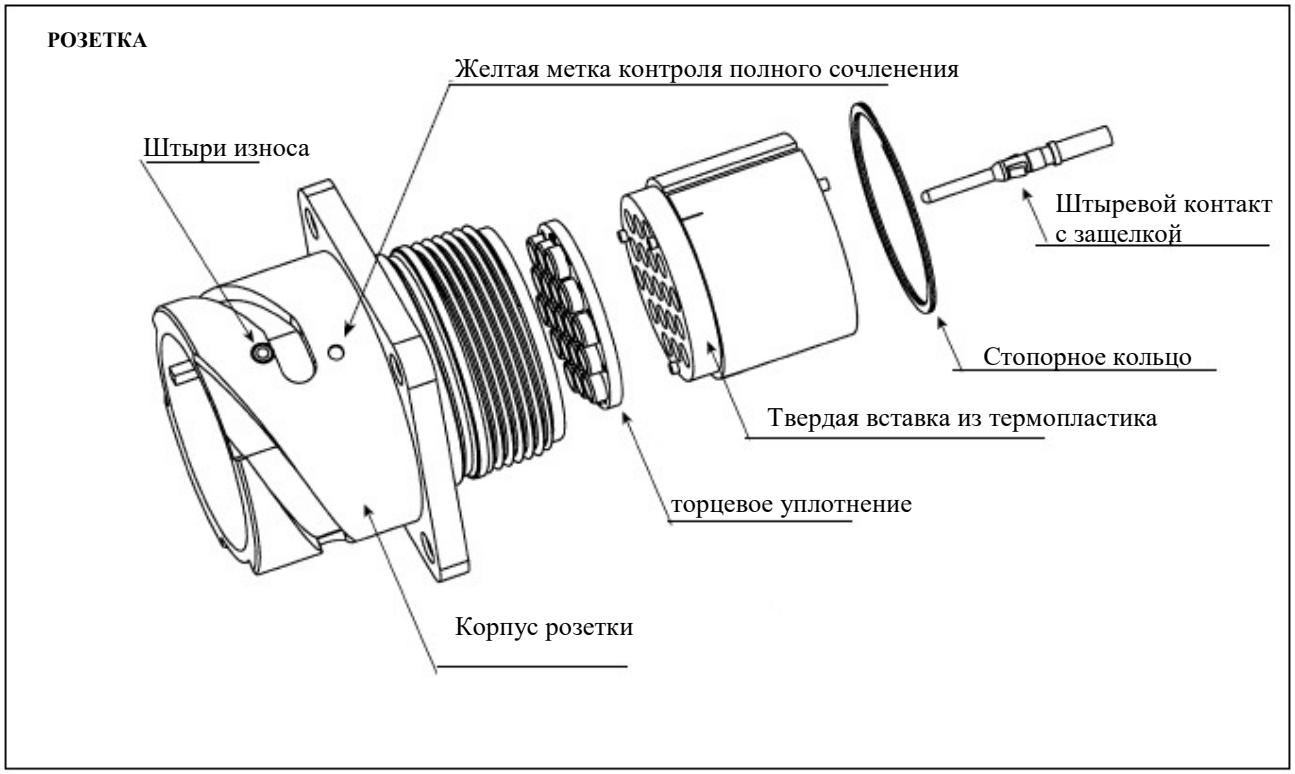

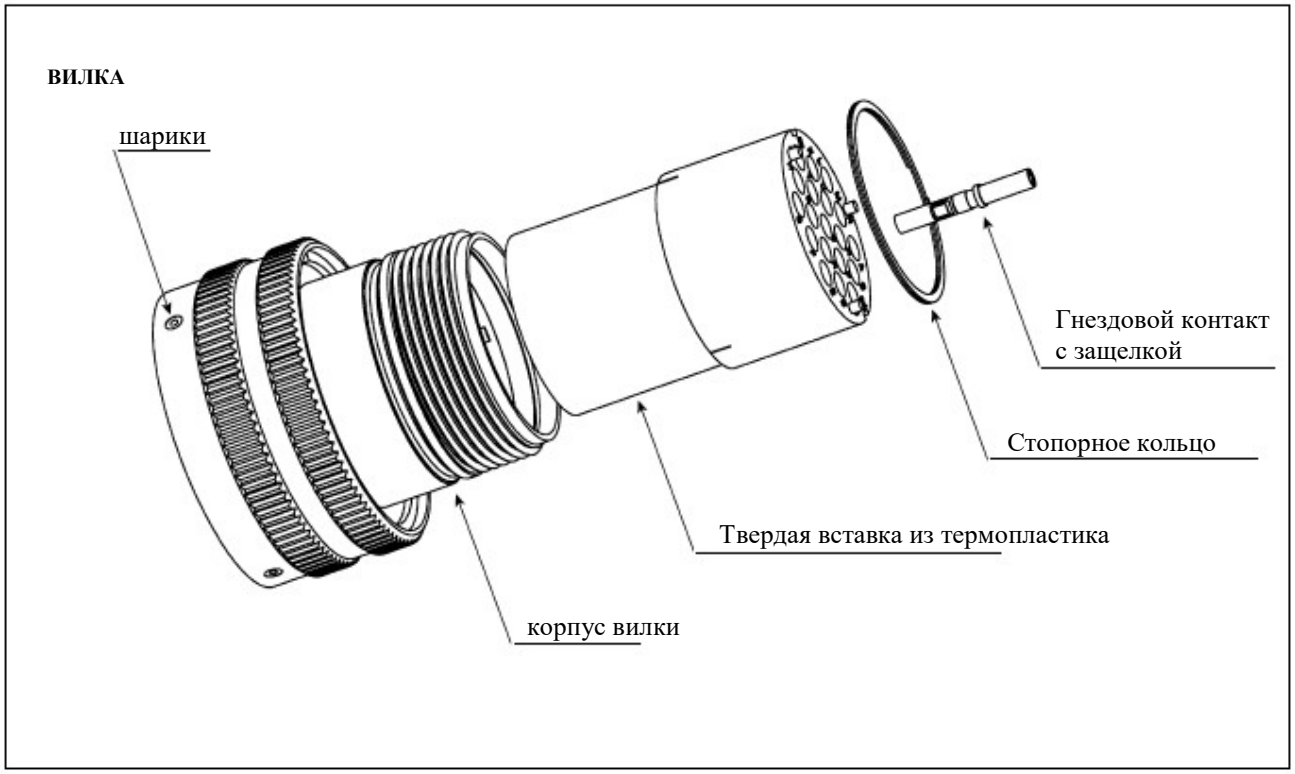

ТауРос Техника

Технические характеристики

Механические

• Срок службы – 2 000 циклов
• Усилие установки контактов:
– 70 N – # 16 (1.6 мм)
– 90 N – # 12 (2.4 мм)
– 110 N – # 8 (3.6 мм)
Минимальные значения с максимальным смещением контакта 0.3 мм (согласно NFF 61030)
• Сила удержания изолятора в корпусе: (согласно MIL-C-26482G Серия 2 класс L стандарт)
• Байонетный механизм сочленения соответствует VG 95234
Вибрации: согласно NFF 61030
Синусная вибрация: 10 – 100 Гц
Ускорение: 2 г
Ударная нагрузка:
Ускорение = 30 г
Длительность = 18 мс
согласно NFF 61030
Сопротивление ударной нагрузке (свободное падение вилки).
Вилка соединителя подвергалась испытанию свободного падения.
Высота падения 0.75 м.
Никаких механических повреждений.

Электрические

• Сопротивление контакта:
– 2.5 мОм Maxi – # 16
– 1.3 мОм Maxi – # 12
– 0.9 Z Q Maxi – # 8
соответствует NFF 61030
• Max. ток на контакт:
– 15 A – # 16
– 20 A – # 12
– 30 A – # 8
• Напряжение пробоя:
– 2550 Vrms для контактов # 16
– 3250 Vrms для контактов # 12 и 8
• Сопротивление изоляции:
– ≥ 5000 МОм при 500 Vcc
– ≥ 4000 МОм при 220 Vcc
• Электропроводность корпуса:
20 мОм Maximum
В сочленом состоянии (межслойное уплотнение – сжатие)
Минимальный путь утечки = минимальному пути изоляции в воздухе:
– 9 mm минимально для схем с контактами # 16
– 12 мм минимально для схем с контактами # 12 или # 8

Климатические

Диапазон температур:
-40ºC +100ºC
Испытание сухим теплом:
+100ºC в течение 96 ч
• Стойкость к морскому туману до 500 часов
Влажное тепло: 21 день, 40°C, 95% относительной влажности
• Соединители имеют два уровня защищенности – Dynamic IP68/IP69K в сочлененном состоянии с соответствующими аксессуарами и уплотнениями

Материалы

• Корпус: алюминиевый сплав с черным цинково-кобальтовым покрытием
• Изолятор: твердый стеклотермопластик
• Уплотнения: силикон
• Стопорные кольца: углеродистая сталь
• Материалы не содержат свинец и кадмий

Модельный ряд квалифицирован ALSTOM, RATP и SNCF.

Прочность и высокая надежность механизма блокировки

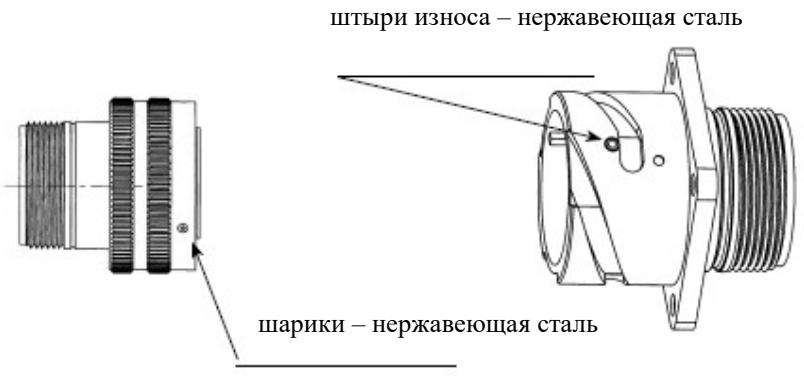

Основные характеристики контактов

Параметры	Контакт # 16	Контакт # 12	Контакт # 8
Максимальный ток на контакт	13 A	26 A	44 A
Сопротивление контактов	≤ 3 мОм	≤ 5 мОм	≤ 5 мОм

Примечание: по коаксиальным контактам # 16, а также по оптическим контактам консультируйтесь в компании

Информация для заказа (без контактов и аксессуаров)
Корпусы, кожухи, контакты и аксессуары заказываются отдельно

Базовая серия	**UTV**	**B**	**22**	**14**	**P**	**N**
Тип корпуса B – розетка D – вилка C – розетка с контактами # 16 для печатного монтажа, контакты установлены						
Размер корпуса – 18 – 20 -22 – 24 – 28 – 32 – 36 – 40						
Контактная схема						
Тип контакта: P – штырь S – гнездо						
Поляризация – N; W; X; Y; Z или 0 0 – изолятор не устанавливается в корпусе						
Модификация: Требуется консультация						

Примечание: Пожалуйста, консультируйтесь в компании, если вы хотите заказать соединитель в форме комплектующих (корпус, изолятор …)

Размеры **Розетка**

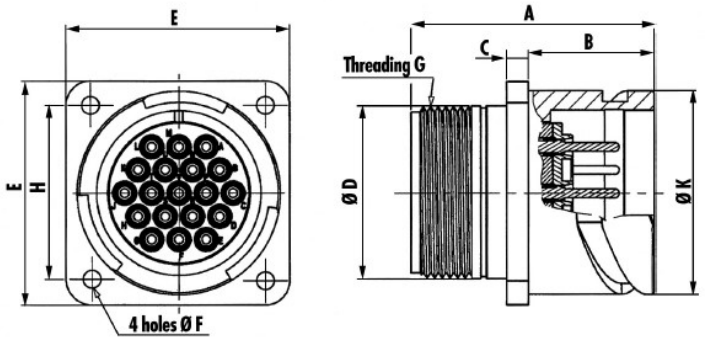

Размер корпуса	A Max	B 0/+ 0.4	C ± 0.2	Ø D Max	E ± 0.3	Ø F 0/+ 0.15	резьба G класс 2A	H ± 0.1	Ø K - 0.15/0
18	45.50	23.05	4.00	25.50	35.00	3.25	1”x20 UNEF	27.00	30.80
20	45.50	23.05	4.00	28.70	38.00	3.25	1 1/8”x18 UNEF	29.40	34.20
22	45.50	23.05	4.00	31.90	41.00	3.25	1 1/4”x18 UNEF	31.80	37.40
24	48.00	23.05	4.00	35.20	44.50	3.75	1 3/8”x18 UNEF	34.90	40.90
28	48.00	24.05	4.00	41.50	50.80	3.75	1 5/8”x18 UNE	39.70	46.70
32	48.00	24.05	4.00	47.90	57.00	4.35	1 7/8”x16 UN	44.50	53.40
36	48.00	24.05	4.00	52.50	63.50	4.35	2 1/16”x16 UNS	49.20	59.60
40	48.00	24.05	4.00	59.00	70.00	4.35	2 5/16”x16 UN	55.50	65.50

Розетка с контактами для печатного монтажа # 16

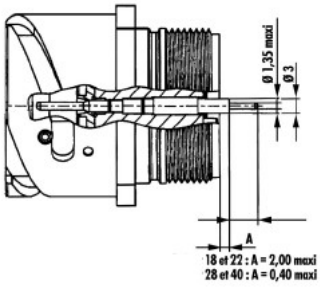

Вилка

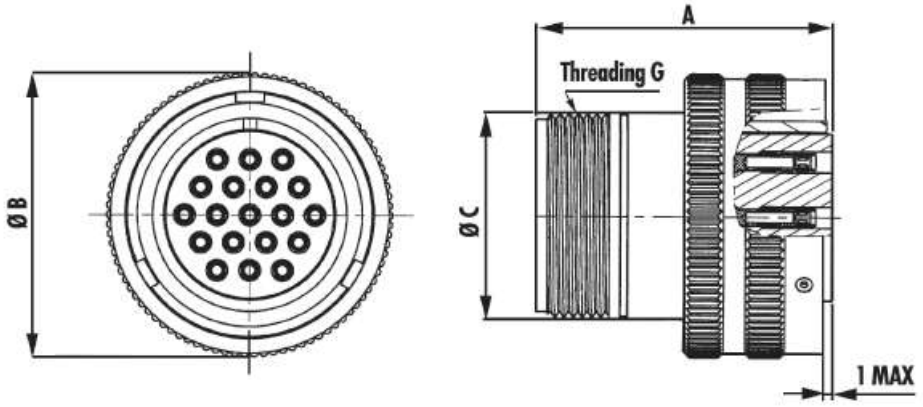

Размер корпуса	A Max	B Max	C Max	резьба G класс 2A
18	45.60	37.30	25.50	1”x 20 UNEF
20	45.60	41.50	28.70	1 1/8”x 18 UNEF
22	45.60	44.00	31.90	1 1/4”x 18 UNEF
24	45.60	48.50	35.20	1 3/8”x 18 UNEF
28	48.10	55.30	41.50	1 5/8”x 18 UNEF
32	48.10	62.00	47.90	1 7/8”x 16 UN
36	48.10	66.80	52.50	2 1/6” x 16 UNS
40	48.10	74.50	59.00	2 5/16”x 16 UN

Установочная панель. Максимальная толщина панели – 3 мм

Размер корпуса	A ± 0.15	B 0/+ 0.3	C ± 0.10
18	27	31,2	3,4
20	29,4	34,6	3,4
22	31,8	37,8	3,4
24	34,9	41,3	3,9
28	39,7	47,1	3,9
32	44,5	53,8	4,5
36	49,2	60	4,5
40	55,5	66,4	4,5

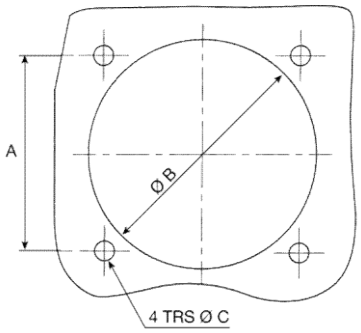

Примечание: допускается производить наружный монтаж всех типов розеток

Контактные схемы (маркировка на лицевой стороне гнездового изолятора)

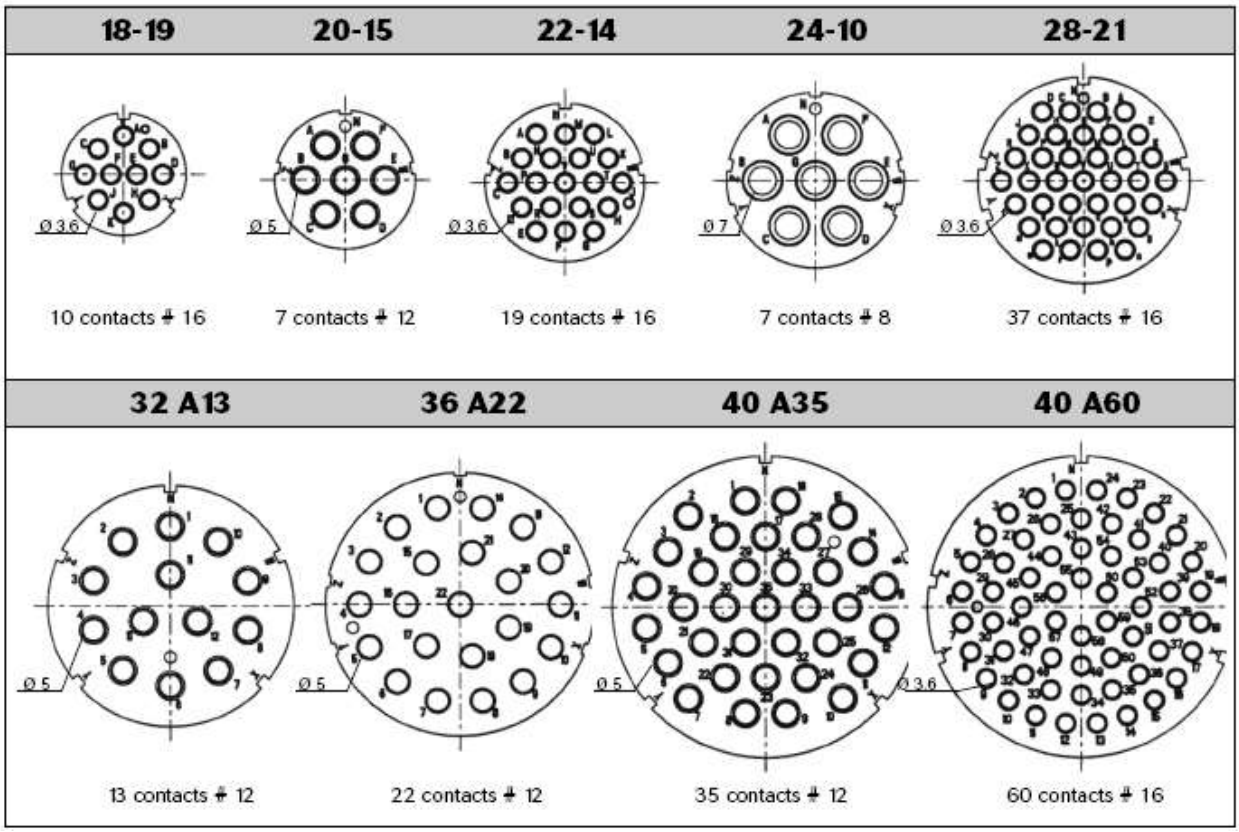

Примечание: по другим контактным схемам консультируйтесь в компании

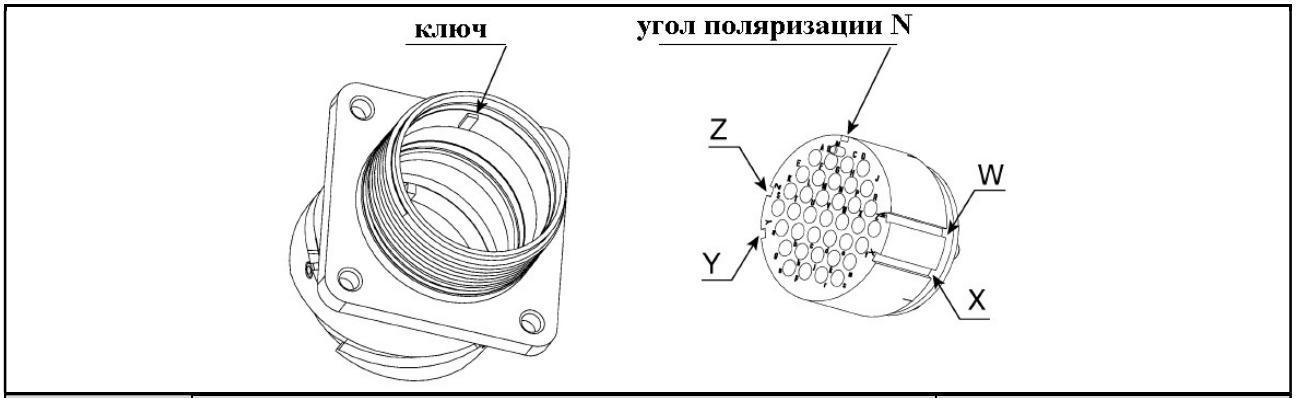

Контактная схема	Угловые величины смещения изолятора					Вес изолятора (г)	
	N	W	X	Y	Z	штырь	гнездо
18–19	0	–	120	240	–	10	16
20–15	0	80	–	–	280	13	21
22–14	0	80	–	–	280	16	25
24–10	0	80	110	250	280	19	31
28–21	0	80	110	250	280	27	40
32–A13	0	65	130	230	295	45	75
36–A22	0	80	110	250	280	53	88
40–A35	0	70	130	230	290	61	99
40–A60	0	80	110	250	280	63	100

Размеры контактов

 # 16 (1.6 mm)

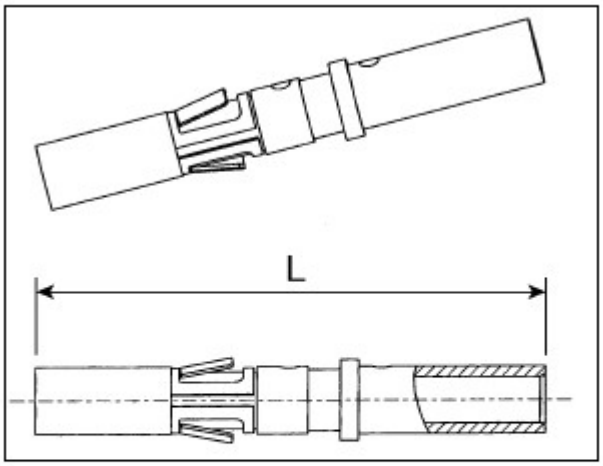

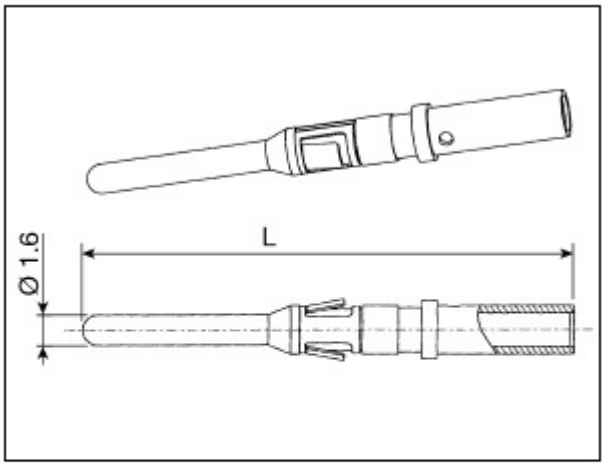

 # 12 (2.4 mm)

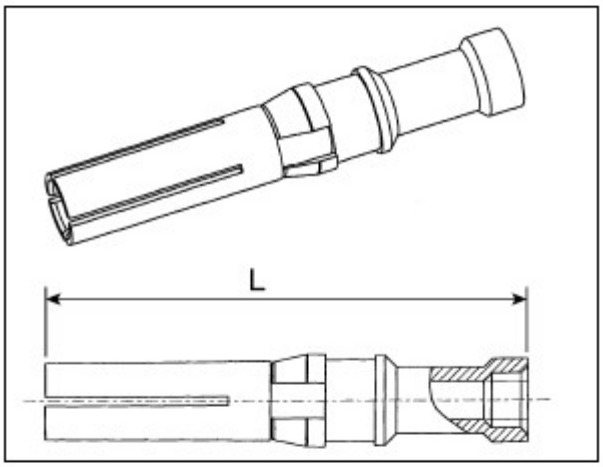

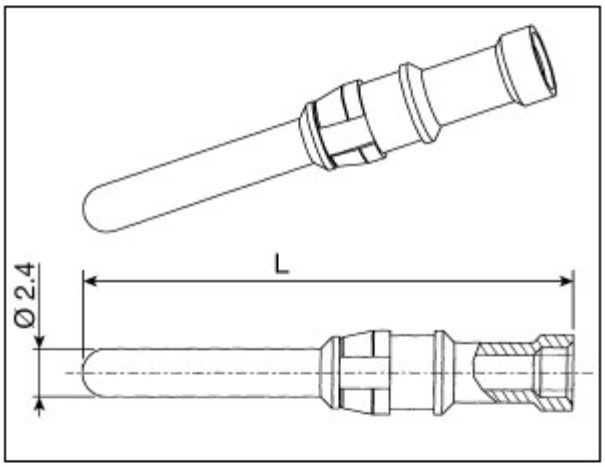

 # 8 (3.6 mm)

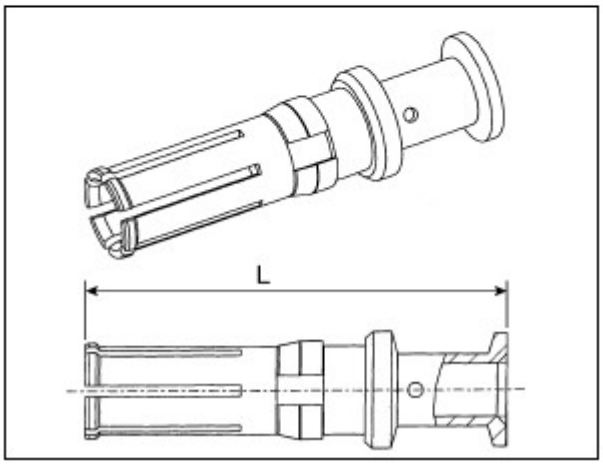

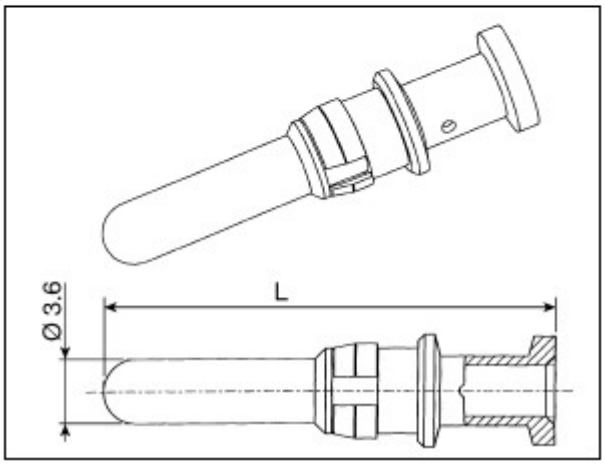

Размер L = см. на сл. стр.

Обозначения контактов

Размер контакта	Тип контакта	Ø контакта, мм	Обозначение контакта	провод			Покрытие	Длина контакта, L (мм)
				сечение		Ø по изоляции, мм (Max)*		
				мм^2	AWG			
#16	штырь	1.6	RM16M23K	0.52 – 1.50	20-16	3	золото	26.2
#16	гнездо	1.6	RC16M23K	0.52 – 1.50	20-16	3	золото	18.2
#16	штырь	1.6	RM14M30K	2.50	14	3	золото	26.2
#16	гнездо	1.6	RC14M30K	2.50	14	3	золото	18.2
#12	штырь	2.4	8291 1437 NA	0.50	20	4.9	серебро	26.8
#12	гнездо	2.4	8291 1436 A	0.50	20	4,9	серебро	24.3
#12	штырь	2.4	8291 1435 NA	0.75 – 1.00	18	4,9	серебро	26.8
#12	гнездо	2.4	8291 1434 A	0.75 – 1.00	18	4,9	серебро	24.3
#12	штырь	2.4	8291 1463 NA	1.50	16	4,9	серебро	24.8
#12	гнездо	2.4	8291 1462 A	1.50	16	4,9	серебро	22.3
#12	штырь	2.4	8291 1465 NA	2.50	14	4,9	серебро	24.8
#12	гнездо	2.4	8291 1464 A	2.50	14	4,9	серебро	22.3
#12	штырь	2.4	8291 1437 NK	0.50	20	4,9	золото	26.8
#12	гнездо	2.4	8291 1436 K	0.50	20	4,9	золото	24.3
#12	штырь	2.4	8291 1435 NK	0.75 – 1.00	18	4,9	золото	26.8
#12	гнездо	2.4	8291 1434 K	0.75 – 1.00	18	4,9	золото	24.3
#12	штырь	2.4	8291 1463 NK	1.50	16	4,9	золото	24.8
#12	гнездо	2.4	8291 1462 K	1.50	16	4,9	золото	22.3
#12	штырь	2.4	8291 1465 NK	2.50	14	4,9	золото	24.8
#12	гнездо	2.4	8291 1464 K	2.50	14	4,9	золото	22.3
#8	штырь	3.6	8291 3601 A	1.50	16	6.5	серебро	25.5
#8	гнездо	3.6	8291 3600 A	1.50	16	6.5	серебро	25,5
#8	штырь	3.6	8291 3603 A	2.50	14	6.5	серебро	25.5
#8	гнездо	3.6	8291 3602 A	2.50	14	6.5	серебро	25,5
#8	штырь	3.6	8291 3605 A	4.00	12	6.5	серебро	25.5
#8	гнездо	3.6	8291 3604 A	4.00	12	6.5	серебро	25,5
#8	штырь	3.6	8291 3607 A	6.00	10	6.5	серебро	25.5
#8	гнездо	3.6	8291 3606 A	6.00	10	6.5	серебро	25,5

Примечание: размеры могут быть изменены.

Требуется консультация

* допустимая изоляция

Аксессуары
Информация для заказа

Базовая серия	**UTV**	**J**	**S**	**18**	**00**	**00**	
	UTV	**C**	**S**	**22**	**14**	**00**	**M**
R – задняя гайка							
C – кабельный зажим							
S – кожух под кабель с PMA							
J – кабельный зажим с сальниковой набивкой							
K – кабельный зажим с сальниковой набивкой (воронка)							
T – кабельный зажим с сальниковой набивкой под экран							
Тип кожуха:							
S – прямой кожух							
E – угловой кожух							
Размер корпуса – 18 – 20 – 22 – 24 – 28 – 32 – 36 – 40							
Схема (если нужна изолирующая втулка) или 00 (без изолирующей втулки)							
Тип адаптера:							
10 – длинный							
00 – короткий							
Тип изоляционной втулки:							
M – для штыря							
L – для гнезда (если изоляционная втулка нужна)							

заглушка для вилки: F
пример: VGE1Fxx (xx = размер корпуса)

заглушка для розетки: E
пример: VGE1Exx (xx = размер корпуса)

Адаптеры, информация для заказа

Базовая серия	**UTV**	**P**	**S**	**18**	**00**	**00**
P – адаптер с резьбовым (PG) выводом *						
S – адаптер для прямого кожуха						
Размер корпуса: 18 – 20 – 22 – 24 – 28 – 32 – 36 – 40						
Схема (если нужна изолирующая втулка) или 00 (без изолирующей втулки)						
Тип адаптера:						
10 – длинный						
00 – короткий						

* по метрической резьбе консультируйтесь в компании

Аксессуары. Изолирующая втулка. Втулка поставляется с конусным кольцом

Контактная схема	Тип втулки	обозначение	Диаметр провода по изоляции (мм)	
			Min	Max *
18-19	штырь	UTVM18-1900	1,2	2,95
18-19	гнездо	UTVL18-1900	1,2	2,95
20-15	штырь	UTVM20-1500	1,2	3,6
20-15	гнездо	UTVL20-1500	1,2	3,6
22-14	штырь	UTVM22-1400	1,2	2,95
22-14	гнездо	UTVL22-1400	1,2	2,95
24-10	штырь	UTVM24-1000	4,2	6,2
24-10	гнездо	UTVL24-1000	4,2	6,2
28-21	штырь	UTVM28-2100	1,2	2,95
28-21	гнездо	UTVL28-2100	1,2	2,95
32A13	штырь	UTVM32A1300	1,2	3,6
32A13	гнездо	UTVL32A1300	1,2	3,6
36A22	штырь	UTVM36A2200	1,2	3,6
36A22	гнездо	UTVL36A2200	1,2	3,6
40A35	штырь	UTVM40A3500	1,2	3,6
40A35	гнездо	UTVL40A3500	1,2	3,6
40A60	штырь	UTVM40A6000	1,2	2,95
40A60	гнездо	UTVL40A6000	1,2	2,95

* Пожалуйста, консультируйтесь в компании, если диаметр изоляции вашего провода отличается от указанных размеров, мы предложим вам другую втулку.

Уплотнительные пробки

	Размер контакта	обозначение	цвет	Вид
	# 16 # 12	8500-479	голубой	

Фланцевые уплотнения

Размер корпуса	обозначение	размеры			
		A ± 0.5	B ± 0.2	C 0/+0.3	Ø D 0/+ 0.3
20	UTVG20	38	29.4	34.2	4.2
22	UTVG22	41	31.8	37.4	4.2
24	UTVG24	44.5	34.9	40.9	4.2
28	UTVG28	50.8	39.7	46.7	5.1
32	UTVG32	57	44.5	53.4	5.1
36	UTVG36	63.5	49.2	59.6	5.1
40	UTVG40	69.9	55.5	65.5	5.1

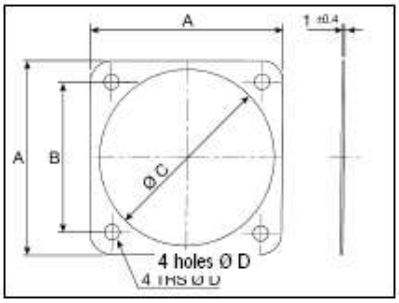

Атмосферные прямые кожухи (IP67)

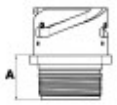

розетка

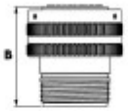

вилка

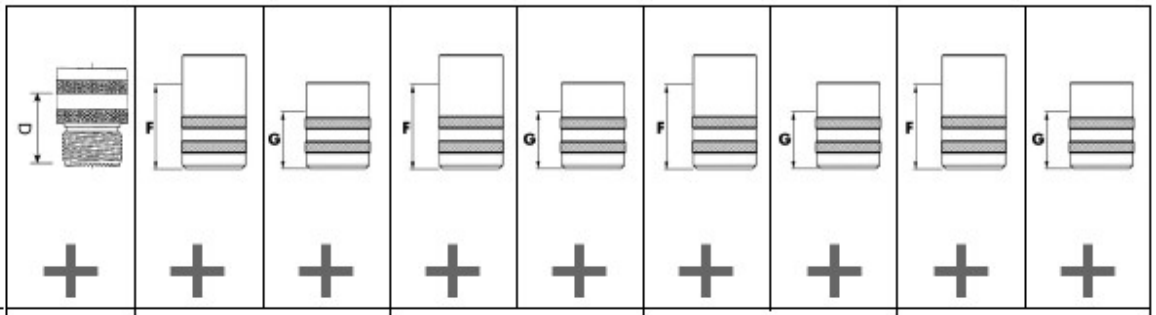

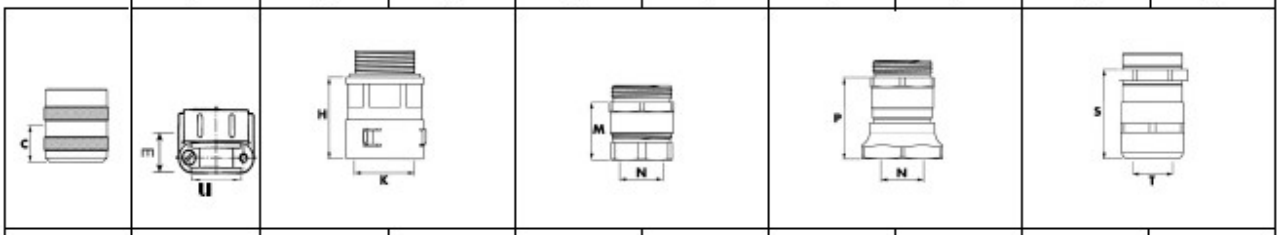

кожух тип R	кожух тип C	кожух тип S	кожух тип S	кожух тип J	кожух тип J	кожух тип K	кожух тип K	кожух тип T	кожух тип T
UTV RS****00	UTV CS****00	UTV SS****10	UTV SS****00	UTV JS****10	UTV JS****00	UTV KS****10	UTV KS****00	UTV TS****10	UTV TS****00

Атмосферные адаптеры

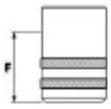	
длинный адаптер резьба PG	короткий адаптер резьба PG
UTV PS**0010	UTV PS**0000

Примечание: IP68 кожухи применяются по требованию

Размеры

	Корпус															
	18		20		22		24		28		32		36		40	
	У 18-19	Н 18-00	У 20-15	Н 20-00	У 22-14	Н 22-00	У 24-10	Н 24-00	У 28-21	Н 28-00	У 32A13	Н 32A00	У 36A22	Н 36A00	У 40A35 40A60	Н 40A00
A	22.5		22.5		22.5		22.5		24		24		24		24	
B	45.6		45.6		45.6		45.6		48.1		48.1		48.1		48.1	
C	18		18		18		18		17		17		17		17	
D	44		44		44		44		47							
E	28,5		28,5		26		26		23							
F	48,6		48,6		48,6		48,6		58		48		48		48	
G	34		34		34		34		33		33		33		33	
H	35,5		35,5		38,5		38,5		38.5		38.5		52		46	
K	PMA17		PMA17		PMA23		PMA23		PMA29		PMA29		PMA36		PMA48	
M	23		23		31		31		31.5		31.5		37.5		45	
N	7/12		9/14		10/18		10/18		14/24		14/24		22/30		25/35	
P	30		31,5		38,5		38,5		45		45		51.5		57	
S	33,5		33,5		43		43		52		52					
T	8/12,5		10/14,5		13,5/18		13,5/18		17/24		17/24					
U	4/15,5		7/15,5		9/15,5		8,5/19,5		9,5/19,5							
	PG13,5		**PG16**		**PG 21**		**PG21**		**PG29**		**PG29**		**PG36**		**PG42**	
У	С уплотнениями															
Н	Без уплотнений															

Примечание: Размеры могут подвергаться изменениям.

⟹все кожухи совместимы с изолирующей втулкой и конусным кольцом.

⟹по диаметру кабеля или PMA трубки, не включенной в вышеуказанную таблицу, консультируйтесь в компании.

Пример расчета задних размеров
соединителя с корпусом # 18 с сальниковой набивкой
Кабельным зажимом кожухом без изолирующей втулки и с длинным адаптером
Обозначение кожуха: UTV JS 18 00 10

Задние размеры – розетка + кожух:
A + F + M = 94,1 мм

Атмосферные угловые кожухи (IP67)

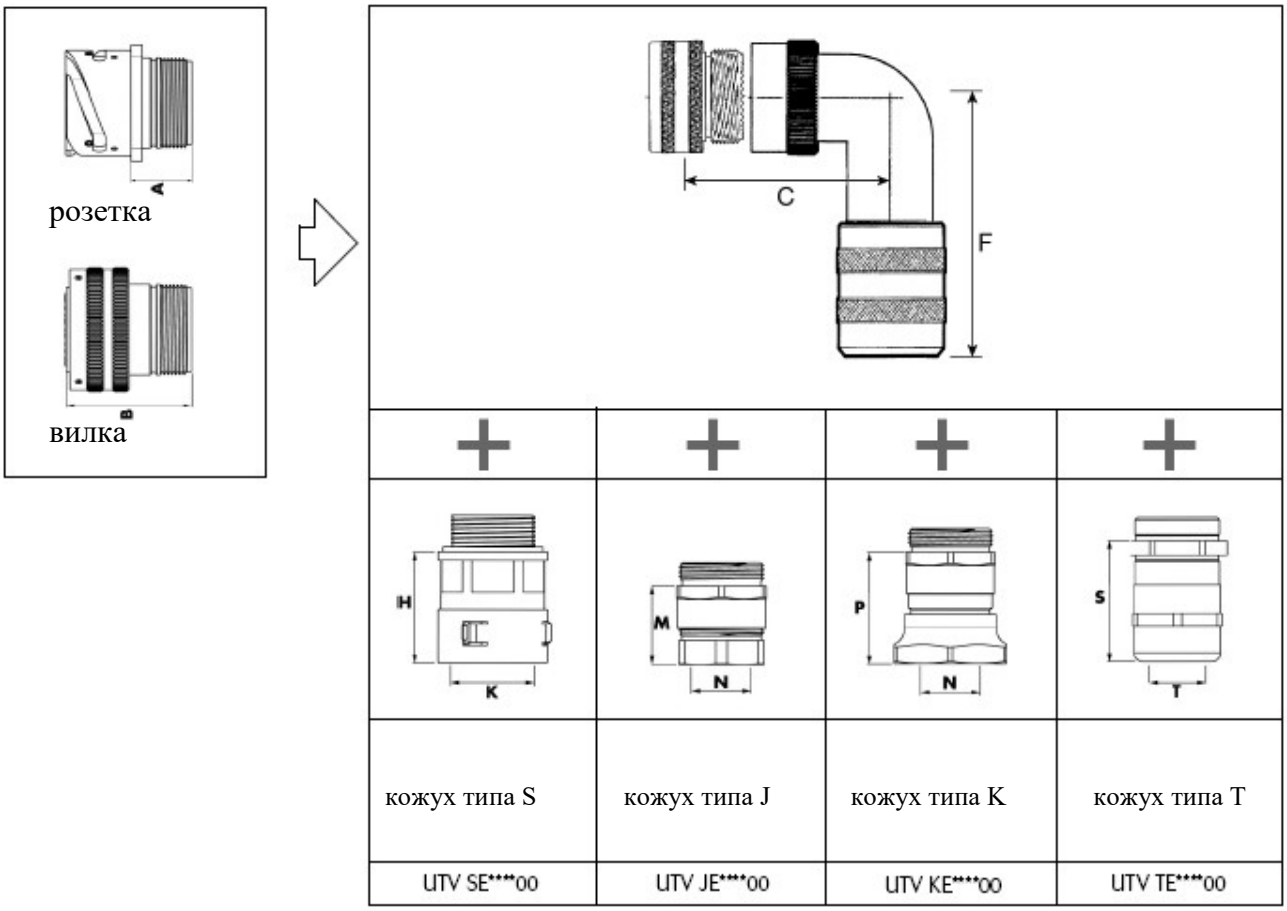

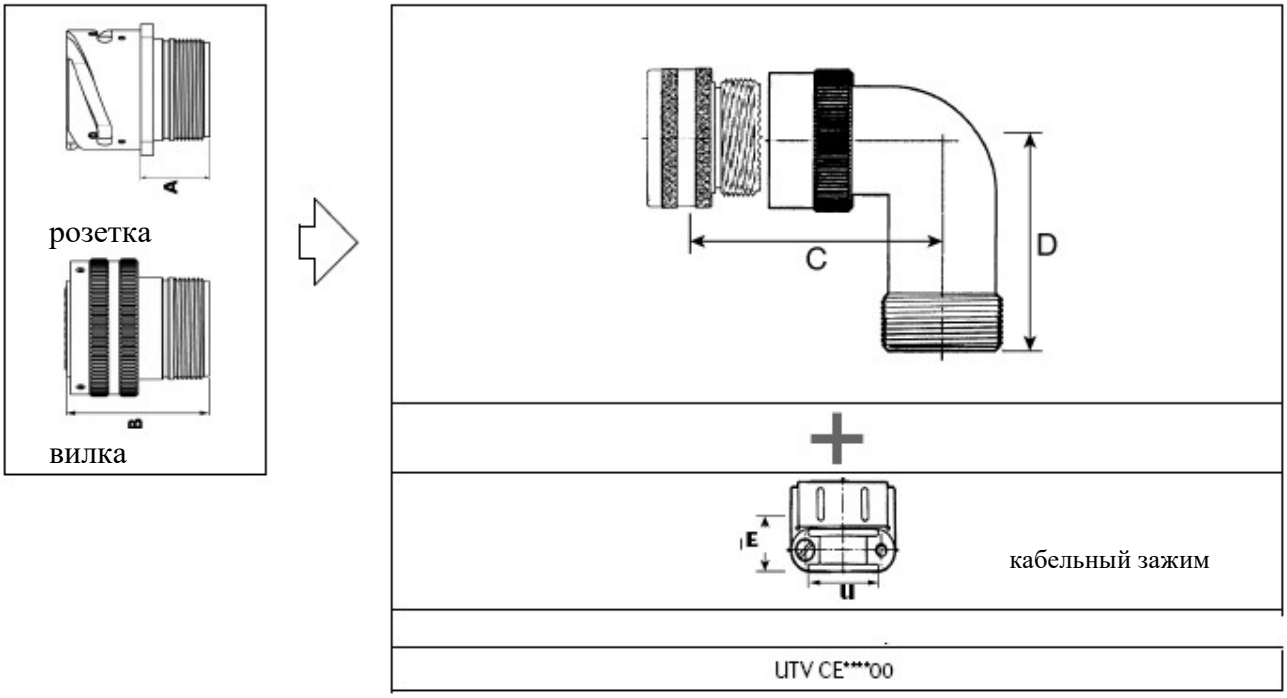

Примечание: IP68 кожухи применяются по требованию

Размеры

	Корпус															
	18		20		22		24		28		32		36		40	
	У 18-19	Н 18-00	У 20-15	Н 20-00	У 22-14	Н 22-00	У 24-10	Н 24-00	У 28-21	Н 28-00	У 32A13	Н 32A00	У 36A22	Н 36A00	У 40A35 40A60	Н 40A0 0
A	22,5		22,5		22,5		22,5		24		24		24		24	
B	45,6		45,6		45,6		45,6		48,1		48,1		48,1		48,1	
C	44		43,5		43,5		46		41							
D	26		25,5		17,5		20		18							
E	28,5		28,5		26		26		23							
F	43		44		44		49		46		59		60			
H	35,5		35,5		38,5		38,5		38,5		38,5		46			
K	PMA17		PMA17		PMA23		PMA23		PMA29		PMA36		PMA36			
M	23		23		31		31		31,5		31,5		37.5			
N	7/12		9/14		10/18		10/18		14/24		14/24		22/30			
P	30		31,5		38,5		38,5		45		45		51,5			
S	33,5		33,5		43		43		52		52					
T	8/12,5		10/14,5		13,5/18		13,5/18		17/24		17/24					
U	4/15,5		7/15,5		9/15,5		8,5/19,5		9,5/19,5							
	PG13,5		**PG16**		**PG 21**		**PG21**		**PG29**		**PG29**		**PG36**		**PG42**	
Y	С уплотнениями															
H	Без уплотнений															

Примечание: Размеры могут подвергаться изменениям.

⟹ все кожухи совместимы с изолирующей втулкой и конусным кольцом.

⟹ по диаметру кабеля или PMA трубки, не включенных в вышеуказанную таблицу, консультируйтесь в компании.

Монтажный инструмент

Размер контакта	Тип контакта	Ø мм	Обозначение контакта	Провод		Обжимной инструмент	Фиксатор	Извлекатель
				мм^2	AWG			
# 16	штырь	1.6	RM16M23K	0.52 – 1.50	20-16	MH860 (M22520/7-01)	MH86164G	RX2025GE1
# 16	гнездо	1.6	RC16M23K	0.52 – 1.50	20-16	MH860 (M22520/7-01)	MH86164G	RX2025GE1
# 16	штырь	1.6	RM14M30K	2.50	14	AF8 (M22520/3-1)	TP1142 (selector on 8)	RX2025GE1
# 16	гнездо	1.6	RC14M30K	2.50	14	AF8 (M22520/3-1)	TP1142 (selector on 8)	RX2025GE1
# 12	штырь	2.4	8291 1437 NA	0.50	20	M317	VGE10077A	5106.021.09.24
# 12	гнездо	2.4	8291 1436 A	0.50	20	M317	VGE10077A	5106.021.09.24
# 12	штырь	2.4	8291 1435 NA	0.75 – 1.00	18	M317	VGE10077A	5106.021.09.24
# 12	гнездо	2.4	8291 1434 A	0.75 – 1.00	18	M317	VGE10077A	5106.021.09.24
# 12	штырь	2.4	8291 1463 NA	1.50	16	M317	VGE10077A	5106.021.09.24
# 12	гнездо	2.4	8291 1462 A	1.50	16	M317	VGE10077A	5106.021.09.24
# 12	штырь	2.4	8291 1465 NA	2.50	14	M317	VGE10077A	5106.021.09.24
# 12	гнездо	2.4	8291 1464 A	2.50	14	M317	VGE10077A	5106.021.09.24
# 12	штырь	2.4	8291 1437 NK	0.50	20	M317	VGE10077A	5106.021.09.24
# 12	гнездо	2.4	8291 1436 K	0.50	20	M317	VGE10077A	5106.021.09.24
# 12	штырь	2.4	8291 1435 NK	0.75 – 100	18	M317	VGE10077A	5106.021.09.24
# 12	гнездо	2.4	8291 1434 K	0.75 – 100	18	M317	VGE10077A	5106.021.09.24
# 12	штырь	2.4	8291 1463 NK	1.50	16	M317	VGE10077A	5106.021.09.24
# 12	гнездо	2.4	8291 1462 K	1.50	16	M317	VGE10077A	5106.021.09.24
# 12	штырь	2.4	8291 1465 NK	2.50	14	M317	VGE10077A	5106.021.09.24
# 12	гнездо	2.4	8291 1464 K	2.50	14	M317	VGE10077A	5106.021.09.24
# 8	штырь	3.6	8291 3601 A	1.50	16	M317	VGE10078A	5106.021.09.36
# 8	гнездо	3.6	8291 3600 A	1.50	16	M317	VGE10078A	5106.021.09.36
# 8	штырь	3.6	8291 3603 A	2.50	14	M317	VGE10078A	5106.021.09.36
# 8	гнездо	3.6	8291 3602 A	2.50	14	M317	VGE10078A	5106.021.09.36
# 8	штырь	3.6	8291 3605 A	4.00	12	M317	VGE10078A	5106.021.09.36
# 8	гнездо	3.6	8291 3604 A	4.00	12	M317	VGE10078A	5106.021.09.36
# 8	штырь	3.6	8291 3607 A	6.00	10	M317	VGE10078A	5106.021.09.36
# 8	гнездо	3.6	8291 3606 A	6.00	10	M317	VGE10078A	5106.021.09.36

Детальную информацию по монтажному инструменту смотрите в материалах по соединителям TRIM-TRIO

Серия NEW UTOW

Металлические цилиндрические соединители с высокой плотностью контактов

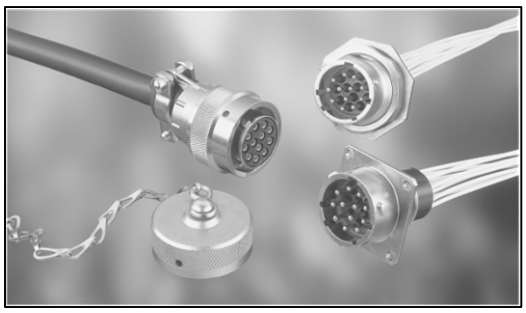

Описание

Промышленные цилиндрические соединители серии UTOW – модификация серии UTO и соответствуют стандарту MIL-C-26482, серия I. Прочная и надежная конструкция обеспечивает работоспособность в жестких климатических и механических условиях, для внутреннего и наружного применения.

Характеристики

• соответствует требованиям электромагнитной совместимости.
• 5 типов поляризации
• огнестойкость по UL94 – V0.
• класс защищенности: IP67, IP68, IP69K в сочлененном состоянии и при использовании защищенных кожухов

Общие

рабочая температура:
-40°C – +105°C
сопротивление изоляции:
5000 МОм Min.
тестовое напряжение: 1500 VAC
срок службы: 500 циклов
вибростойкость по MIL-STD202
термоудар по MIL-STD202
морской туман: 48 ч (стандарт)
96 ч (черное анодирование кольца)
увеличение стойкости к морскому туману (200/500 ч) по требованию
эффективность экранирования:
65 дБ при 10 МГц

Конструкция

корпус и аксессуары: сплав цинка
байонетное кольцо: алюминий
покрытие: никель
штыри: нержавеющая сталь
сочленение – до щелчка
изолятор: стеклотермопластик UL94-V0

Контакты

• в соединителях «UTOW» используются контакты TRIM-TRIO под обжимку, извлекаемые
• контакты заказываются отдельно

Информация для заказа

Базовая серия	**UTOW**	**0**	**16**	**26**	**P**	**–**	**H или H6**
	UTOW	**6**	**16**	**26**	**S**	**–**	**H**

Тип корпуса
0 – розетка с квадратным фланцем
6 – вилка
7 – розетка с контргайкой
Размер корпуса
Контактная схема
Тип контакта
P – штыри
S – гнезда
Поляризация
не указывается – нейтральная поляризация
W, X, Y, Z – другая поляризация
Уровень защищенности:
H – стандартная версия, уровень защищенности IP 67 и IP 69K
H6 – уровень защищенности IP 68 и IP 69K (только для типов корпусов 0 и 7)
Модификации:
не указывается – стандартная версия
другие индексы – специальные версии
Покрытие:
не указывается – стандартное, никелевое (48 часов)
01 – черное анодирование контргайки (96 часов)
02 – черное анодирование байонетного кольца (96 часов)

информация согласована с производителем

Вилка, тип UTOW6

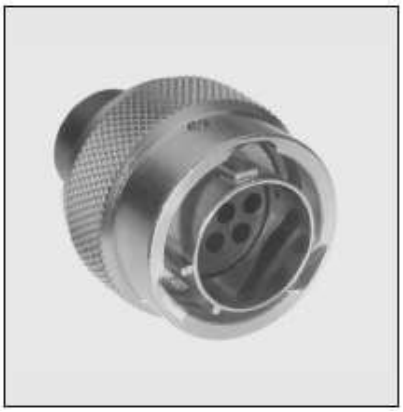

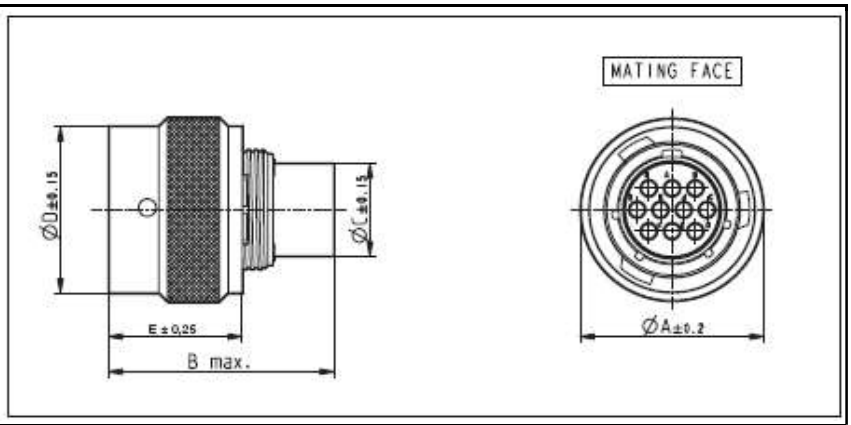

Обозначение	корпус	Ø A ± 0.2	B Max.		Ø C ± 0.15	Ø D ± 0.15	E ± 0.25
			штыревой изолятор	гнездовой изолятор			
UTOW6106PH	10	21.6	31.8	24.2	10.2	12.3	19.1
UTOW61210PH	12	24.8			13.4	15.1	
UTOW61419PH	14	28.0			16.7	18.3	
UTOW61626PH	16	31.2			19.7	21.5	
UTOW61832PH	18	34.3			21.7	24.0	
UTOW62041PH	20	37.5		24.9	24.9	27.2	
UTOW62255PH	22	40.7			28.1	30.4	
UTOW62461PH	24	43.9		26.2	31.2	33.5	

Обозначение одинаково для классов защищенности IP67 и IP68.
Для версии, стойкой к морскому туману в течение 96 часов – добавить «02» после «H» т. е. UTOW61419SH02 (покрытие байонетного кольца – только черное анодирование)

Приборная розетка, тип UTOW0

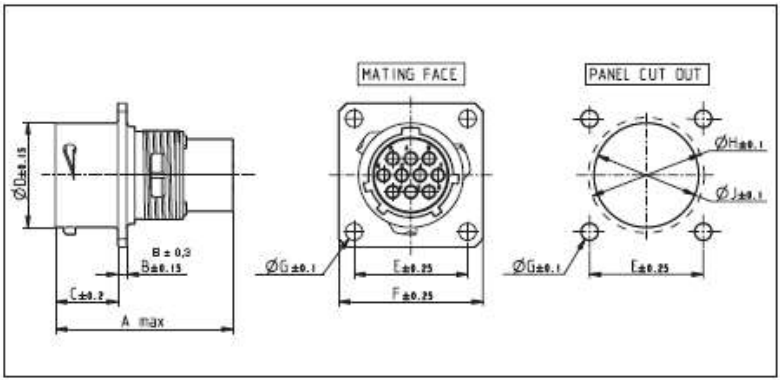

Обозначение IP68	корпус	A Max. штыревой изолятор	A Max. гнездовой изолятор	B ± 0,3	C ± 0.2	Ø D ± 0.15	E ± 0.25	F ± 0.25	Ø G ± 0.1	Ø H ± 0.1	Ø J ± 0.1
UTOW0106PH6	10	31.7	24.3	1.6	11.3	15.0	18.3	23.8	3.2	17.3	15.1
UTOW01210PH6	12					19.0	20.6	26.2		21.8	18.2
UTOW01419PH6	14					22.2	23.0	28.6		25.0	21.4
UTOW01626PH6	16					25.3	24.6	31.0		28.1	24.6
UTOW01832PH6	18					28.5	26.9	33.3		31.3	27.8
UTOW02041PH6	20	33.3	25.9	2.4	14.5	31.7	29.4	36.5		34.5	30.9
UTOW02255PH6	22					34.9	31.8	39.7		37.7	34.1
UTOW02461PH6	24				15.3	38.0	34.9	42.9	3.9	40.9	37.3

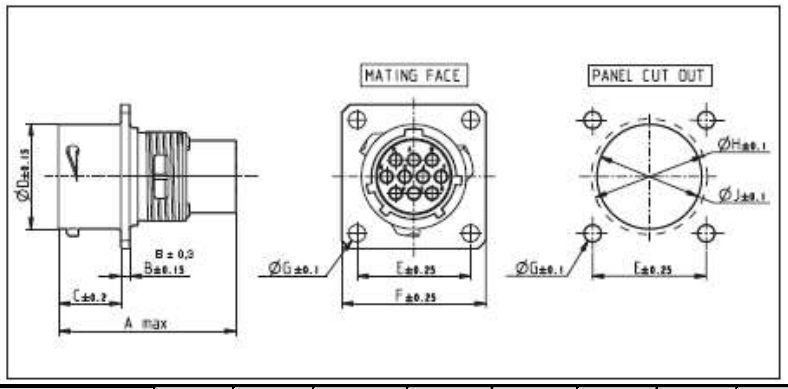

Обозначение IP67	корпус	A Max. штыревой изолятор	A Max. гнездовой изолятор	B ± 0,3	C ± 0.2	Ø D ± 0.15	E ± 0.25	F ± 0.25	Ø G ± 0.1	Ø H ± 0.1	Ø J ± 0.1
UTOW0106PH	10	31.7	24.3	1.6	11.3	15.0	18.3	23.8	3.2	17.3	15.1
UTOW01210PH	12					19.0	20.6	26.2		21.8	18.2
UTOW01419PH	14					22.2	23.0	28.6		25.0	21.4
UTOW01626PH	16					25.3	24.6	31.0		28.1	24.6
UTOW01832PH	18					28.5	26.9	33.3		31.3	27.8
UTOW02041PH	20	33.3	25.9	2.4	14.5	31.7	29.4	36.5		34.5	30.9
UTOW02255PH	22					34.9	31.8	39.7		37.7	34.1
UTOW02461PH	24				15.3	38.0	34.9	42.9	3.9	40.9	37.3

Обозначение одинаково для версий, стойких к морскому туману в течение 48 и 96 часов. Фланцевые уплотнения заказываются отдельно. Пример: «Дополнительные аксессуары для соединителей» (UTFD--, описание в соединителях TRIM-TRIO).

Розетка, тип UTOW7 для установки на заднюю сторону панели

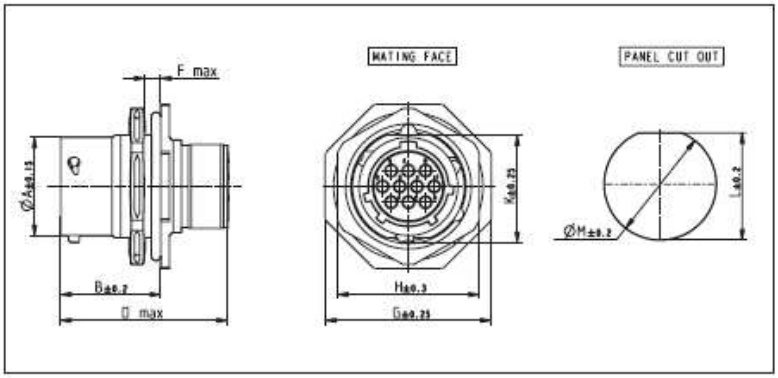

Обозначение IP68	корпус	A Max.	B ± 0,3	C ± 0.2		Ø D ± 0.15	E ± 0.25	F ± 0.25	Ø G ± 0.1	Ø H ± 0.1	Ø J ± 0.1
				штыревой изолятор	гнездовой изолятор						
UTOW7106PH6	10	14.9	18.0	31.7	24.3	3.2	27.0	22.2	16.6	17.0	17.7
UTOW71210PH6	12	19.0					31.8	27.0	20.8	21.2	22.5
UTOW71419PH6	14	22.2					34.9	30.2	23.9	24.3	25.7
UTOW71626PH6	16	25.3					38.1	33.3	27.1	27.5	28.7
UTOW71832PH6	18	28.5					41.3	36.5	30.3	30.6	32.0
UTOW72041PH6	20	31.7	22.7	33.3	25.9	6.4	46.1	39.7	33.4	33.8	35.2
UTOW72255PH6	22	34.9					49.2	42.9	36.6	37.0	38.4
UTOW72461PH6	24	38.0	23.6				52.4	46.0	39.8	40.1	41.5

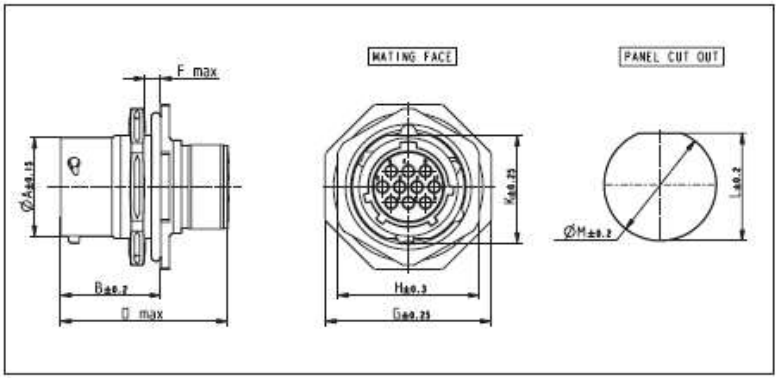

Обозначение IP67	корпус	A Max.	B ± 0,3	C ± 0.2		Ø D ± 0.15	E ± 0.25	F ± 0.25	Ø G ± 0.1	Ø H ± 0.1	Ø J ± 0.1
				штыревой изолятор	гнездовой изолятор						
UTOW7106PH	10	14.9	18.0	31.7	24.3	3.2	27.0	22.2	16.6	17.0	17.7
UTOW71210PH	12	19.0					31.8	27.0	20.8	21.2	22.5
UTOW71419PH	14	22.2					34.9	30.2	23.9	24.3	25.7
UTOW71626PH	16	25.3					38.1	33.3	27.1	27.5	28.7
UTOW71832PH	18	28.5					41.3	36.5	30.3	30.6	32.0
UTOW72041PH	20	31.7	22.7	33.3	25.9	6.4	46.1	39.7	33.4	33.8	35.2
UTOW72255PH	22	34.9					49.2	42.9	36.6	37.0	38.4
UTOW72461PH	24	38.0	23.6				52.4	46.0	39.8	40.1	41.5

Для версии, стойкой к морскому туману в течение 96 часов – добавить «01» в конце обозначения, т. е. UTOW71419PH601

Углы поляризации

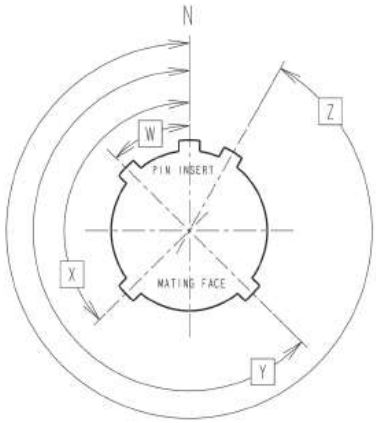

Размер корпуса	Кол-во контактов	Углы поляризации			
		W	X	Y	Z
10	**6**	90	-	-	-
12	**10**	60	155	270	295
14	**19**	30	165	315	-
16	**26**	60	-	275	338
18	**32**	85	138	222	265
20	**41**	45	126	225	-
22	**55**	30	142	226	314
24	**61**	90	180	270	324

Дополнительные кольцевые уплотнения для розеток UTOW0 и UTOW7. Устанавливаются между корпусом розетки и кожухом для обеспечения параметров защищенности IP68

Кольцевые уплотнения	
Обозначение	**Размер корпуса**
UTOW7106PH	**10**
UTOW71210PH	**12**
UTOW71419PH	**14**
UTOW71626PH	**16**
UTOW71832PH	**18**
UTOW72041PH	**20**
UTOW72255PH	**22**
UTOW72461PH	**24**

АКСЕССУАРЫ

Кожуха

Прямой металлический кожух с кабельным зажимом для соединителей UTO и UTOW

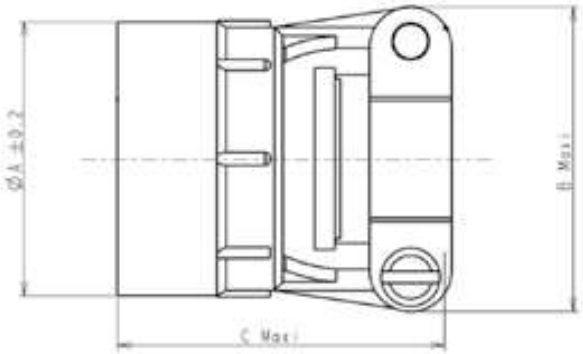

Обозначение	Размер корпуса	Макс диаметр кабеля без уплотнения	Ø A ± 0.2	B Max	C Max
UTO10AC	10	5.0	16.3	21.6	31.0
UTO12AC	12	8.2	19.4	25.0	31.5
UTO14AC	14	10.0	22.5	27.4	34.0
UTO16AC	16	13.0	25.8	29.4	34.0
UTO18AC	18	16.0	29.2	35.2	31.4
UTO20AC	20	16.0	32.5	35.2	32.0
UTO22AC	22	19.3	35.7	41.1	31.0
UTO24AC	24	20.6	38.8	42.4	31.0

Прямой экранирующий кожух с кабельным зажимом для соединителей UTO и UTOW

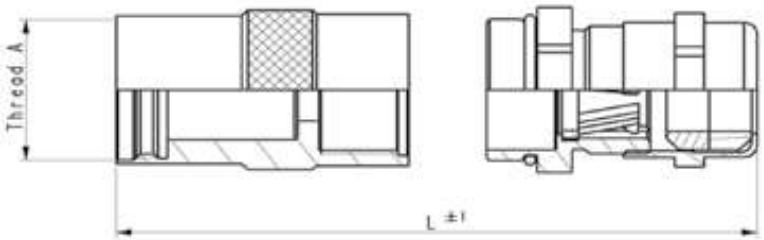

Обозначение		Размер корпуса	Раскрыв кабельного зажима (мм) Min/Max	L ± 1		Резьба A
короткий	длинный			короткий	длинный	
UTOS10JCSL	UTOS10JCL	10	05/8.5	59.5	71.5	9/16 – 24 UNEF Class 2A
UTOS12JCSL	UTOS12JCL	12	08/12.5	61.5	74.5	11/16 – 24 UNEF Class 2A
UTOS14JCSL	UTOS14JCL	14	08/12.5	66.5	80.5	13/16 – 20 UNEF Class 2A
UTOS16JCSL	UTOS16JCL	16	13.5/18	82.5	93.5	15/16 – 20 UNEF Class 2A
UTOS18JCSL	UTOS18JCL	18	13.5/18	85.5	96.0	1" 1/16 – 18 UNEF Class 2A
UTOS20JCSL	UTOS20JCL	20	17/24	93.0	106.5	1" 3/16 – 18 UNEF Class 2A
UTOS22JCSL	UTOS22JCL	22	17/24	99.0	110.5	1" 5/16 – 18 UNEF Class 2A
UTOS24JCSL	UTOS24JCL	24	17/24	104.5	114.5	1" 7/16 – 18 UNEF Class 2A

Пластиковый прямой кожух с кабельным зажимом (UTG – – AC)

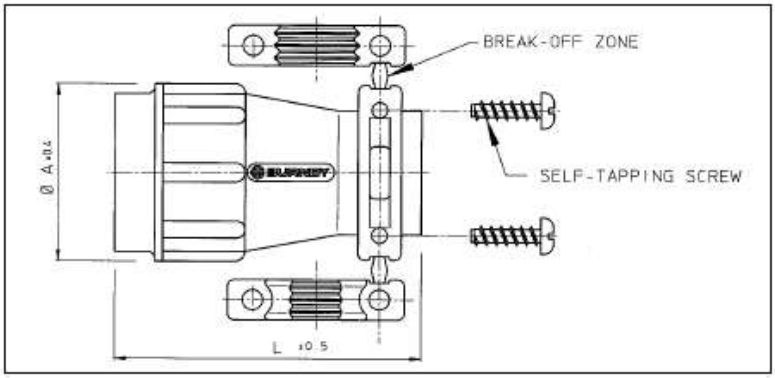

Обозначение	Размер корпуса	Ø кабеля	Ø A ± 0.4	L ± 0.5
UTG10AC	10	3.0 – 8.7	21.0	40.0
UTG12AC	12	3.0 – 12.8	24.0	40.0
UTG14AC	14	4.0 – 13.8	27.0	46.0
UTG16AC	16	5.0 – 17.0	30.2	46.0
UTG18AC	18	5.0 – 19.0	33.3	50.0
UTG20AC	20	5.0 – 21.0	36.5	55.0
UTG22AC	22	5.0 – 23.0	39.7	60.0
UTG24AC	24	8.0 – 27.0	42.9	65.0

Пластиковый водозащищенный кожух с кабельным зажимом (UTG – – PG)

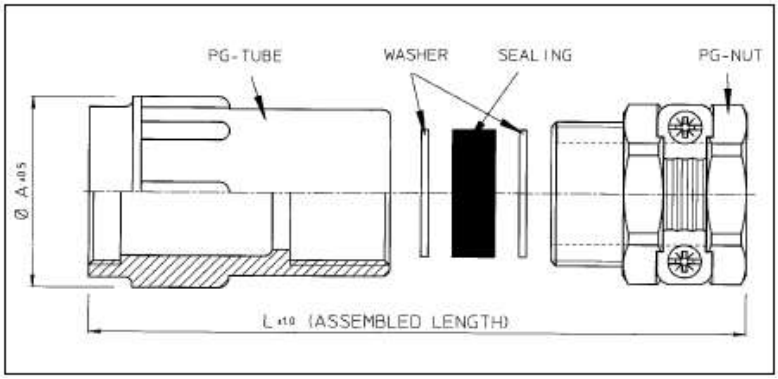

Обозначение	Размер корпуса	Уплотнение* внешн. диам x внутр. диам.	L ± 1	A ± 0.5
UTG10PG	10	13.5 x 5 x 8	54	21.0
UTG12PG	12	16 x 7 x 10.5 x 13 x 16	57	24.0
UTG14PG	14	18.5 x 7 x 105 x 13 x 16	62	27.0
UTG16PG	16	20.5 x 8 x 10.5 x 13 x 16	68	30.2
UTG18PG	18	20.5 x 8 x 10.5 x 13 x 16	71	33.3
UTG20PG	20	26 x 11 x 15 x 18 x 22	82	36.5
UTG22PG	22	26 x 11 x 15 x 18 x 22	88	39.7
UTG24PG	24	35 x 19 x 23 x 27 x 31	103	42.9

*с целью размещения различных диаметров кабеля, существуют уплотнения с различными наслоениями, которые могут быть легко выдавлены.

Пластиковый водозащищенный кожух с цанговым зажимом (UTG – – ST)

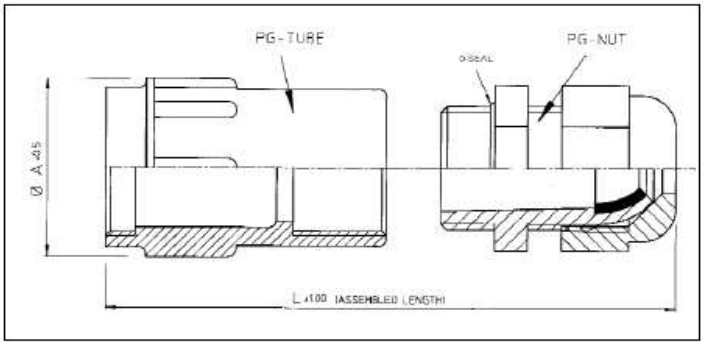

Обозначение	Размер корпуса	Размер кабеля	L ± 1	A ± 0.5
UTG10ST	10	2 – 6	21.0	64
UTG12ST	12	3 – 7	24.0	64
UTG14ST	14	6 – 9	27.0	69
UTG16ST	16	7 – 12	30.2	72
UTG18ST	18		33.3	76
UTG20ST	20	9 – 16	36.5	80
UTG22ST	22		39.7	86
UTG24ST	24	13 – 20	42.9	91

Металлический водозащищенный кожух с кабельным зажимом (UTO – – PGT)

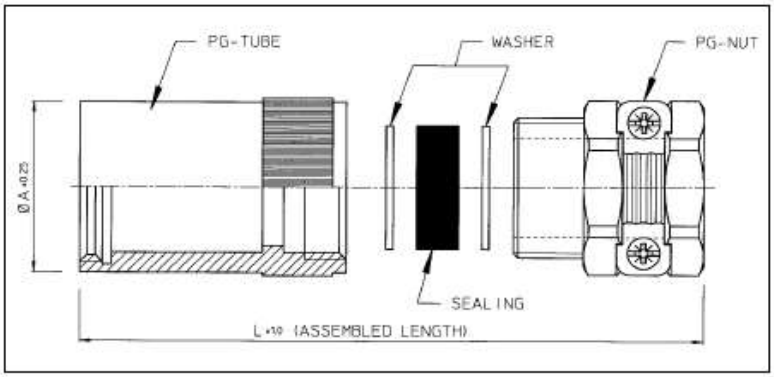

Обозначение	Размер корпуса	Уплотнение* внеш. диам. x внутр. диам.	L ± 1	A ± 0.5
UTO10PGT	10	13.5 x 5 x 8	53	16.7
UTO12PGT	12	16 x 7 x 10.5 x 13 x 16	57	20.1
UTO14PGT	14	18.5 x 7 x 105 x 13 x 16	62	23.0
UTO16PGT	16	20.5 x 8 x 10.5 x 13 x 16	68	26.2
UTO18PGT	18	20.5 x 8 x 10.5 x 13 x 16	71	29.6
UTO20PGT	20	26 x 11 x 15 x 18 x 22	82	32.5
UTO22PGT	22	26 x 11 x 15 x 18 x 22	88	35.7
UTO24PGT	24	35 x 19 x 23 x 27 x 31	103	39.2

*с целью размещения различных диаметров кабеля, существуют уплотнения с различными наслоениями, которые могут быть легко выдавлены.

Экранированный прямой кожух, только для соединителей UTO (UTOS----PG00T)

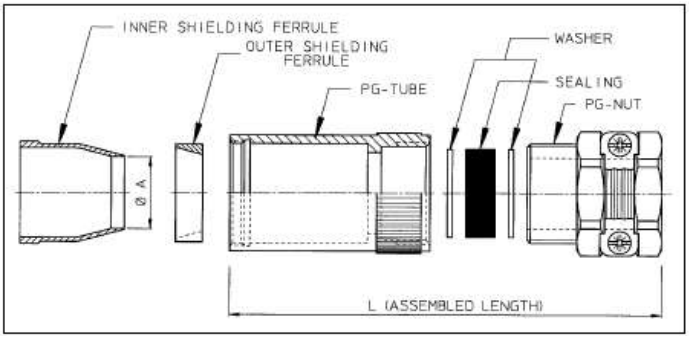

Обозначение		Размер корпуса	Ø A	L	Уплотнение* внеш. диам. х внутр. диам.
штыревые контакты	гнездовые контакты				
UTOS10PG00T		10	8.8	54	13.5 x 5 x 8
UTOS12PG00T		12	12.0	57	16 x 7 x 10.5 x 13 x 16
UTOS14PG00T		14	14.4	62	18.5 x 7 x 105 x 13 x 16
UTOS16PG00T		16	16.4	68	20.5 x 8 x 10.5 x 13 x 16
UTOS18PG00T		18	16.8	71	20.5 x 8 x 10.5 x 13 x 16
UTOS20PGP00T	UTOS20PGS00T	20	22.3	82	26 x 11 x 15 x 18 x 22
UTOS22PGP00T	UTOS22PGS00T	22	22.3	88	26 x 11 x 15 x 18 x 22
UTOS24PGP00T	UTOS24PGS00T	24	30.0	103	35 x 19 x 23 x 27 x 31

*с целью размещения различных диаметров кабеля, существуют уплотнения с различными наслоениями, которые могут быть легко выдавлены.

Металлические неэкранирующие водозащищенные прямые кожухи (IP68). Для соединителей UTO и UTOW. Укороченные прямые кожухи UTO – JCS. Удлиненные прямые кожухи UTO – JC.

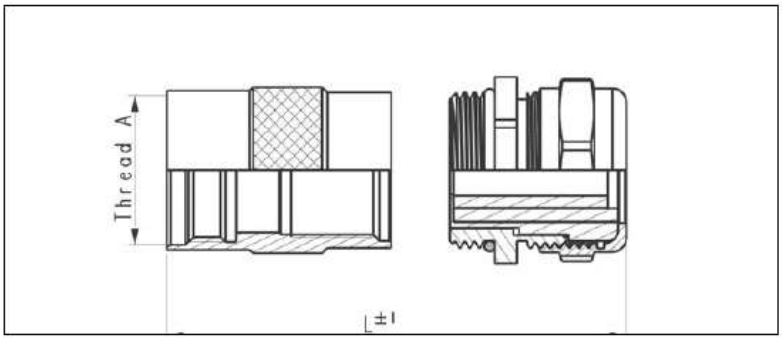

Обозначение		Размер корпуса	Ø применяемых кабелей, мм	L± 1		Резьба A Class 2A
Укороченные прямые кожухи	Удлиненные прямые кожухи			Укороченный кабельный зажим	Удлиненный кабельный зажим	
UTO10JCS	UTO10JC	10	03 – 06	48.5	60.5	9/16 – 24 UNEF
UTO12JCS	UTO12JC	12	06 – 10	49.5	61.5	11/16 – 24 UNEF
UTO14JCS	UTO14JC	14	06 – 10	53.5	67.5	13/16 – 20 UNEF
UTO16JCS	UTO16JC	16	9.5 – 14	62.5	73.5	15/16 – 20 UNEF
UTO18JCS	UTO18JC	18	9.5 – 14	65.5	76.0	1’’ 1/16 – 18 UNEF
UTO20JCS	UTO20JC	20	11.5 – 18	70.5	84.0	1’’ 3/16 – 18 UNEF
UTO22JCS	UTO22JC	22	11.5 – 18	76.5	88.0	1’’ 5/16 – 18 UNEF
UTO24JCS	UTO24JC	24	11.5 – 18	82.0	92.0	1’’ 7/16 – 18 UNEF

Кабельные зажимы имеют метрическую резьбу

Удлиненные металлические неэкранирующие водозащищенные прямые кожухи (IP68). Для соединителей UTO и UTOW. Укороченные прямые кожухи UTO – JCSL.
Удлиненные прямые кожухи UTO – JCL.

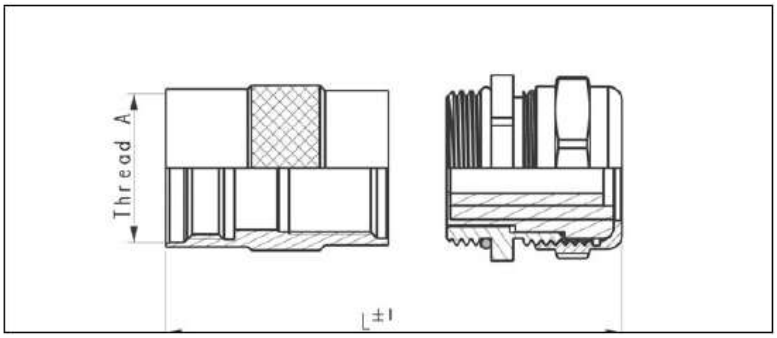

Обозначение		Размер корпуса	Ø применяемых кабелей, мм	L± 1		Резьба A Class 2A
Укороченные прямые кожухи	Удлиненные прямые кожухи			Укороченный кабельный зажим	Удлиненный кабельный зажим	
UTO10JCSL	UTO10JCL	10	05 – 08	49.5	61.5	9/16 – 24 UNEF
UTO12JCSL	UTO12JCL	12	08 – 12	49.5	62.5	11/16 – 24 UNEF
UTO14JCSL	UTO14JCL	14	08 – 12	54.5	68.5	13/16 – 20 UNEF
UTO16JCSL	UTO16JCL	16	11.5 – 18	68.5	79.5	15/16 – 20 UNEF
UTO18JCSL	UTO18JCL	18	11.5 – 18	71.5	82.0	1’’ 1/16 – 18 UNEF
UTO20JCSL	UTO20JCL	20	15 – 24	77.5	91.0	1’’ 3/16 – 18 UNEF
UTO22JCSL	UTO22JCL	22	15 – 24	83.5	95.0	1’’ 5/16 – 18 UNEF
UTO24JCSL	UTO24JCL	24	15 – 24	89.0	99.0	1’’ 7/16 – 18 UNEF

Металлические экранирующие водозащищенные прямые кожухи (IP68).
Для соединителей UTO и UTOW. Укороченные прямые кожухи UTOS – JCS.
Удлиненные прямые кожухи UTOS – JC.

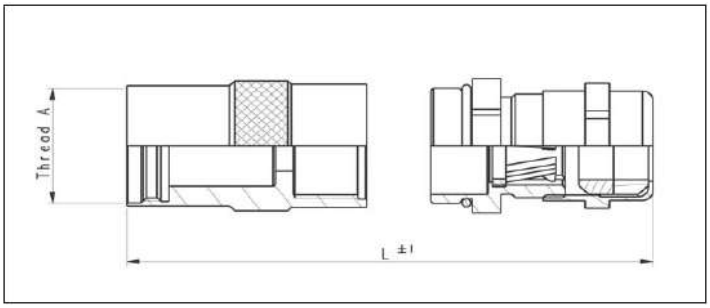

Обозначение		Размер корпуса	Ø применяемых кабелей, мм	L± 1		Резьба A Class 2A
Укороченные прямые кожухи	Удлиненные прямые кожухи			Укороченный кабельный зажим	Удлиненный кабельный зажим	
UTOS10JCS	UTOS10JC	10	04 – 6.5	58.5	70.5	9/16 – 24 UNEF
UTOS12JCS	UTOS12JC	12	07 – 10.5	61.5	74.5	11/16 – 24 UNEF
UTOS14JCS	UTOS14JC	14	07 – 10.5	66.5	80.5	13/16 – 20 UNEF
UTOS16JCS	UTOS16JC	16	10 – 14.5	72.5	83.5	15/16 – 20 UNEF
UTOS18JCS	UTOS18JC	18	10 – 14.5	75.5	86.0	1’’ 1/16 – 18 UNEF
UTOS20JCS	UTOS20JC	20	13.5 – 18	84.5	97.5	1’’ 3/16 – 18 UNEF
UTOS22JCS	UTOS22JC	22	13.5 – 18	90.0	101.5	1’’ 5/16 – 18 UNEF
UTOS24JCS	UTOS24JC	24	13.5 – 18	95.5	105.5	1’’ 7/16 – 18 UNEF

Кабельные зажимы имеют метрическую резьбу

Удлиненные металлические экранирующие водозащищенные прямые кожухи (IP68).
Для соединителей UTO и UTOW. Укороченные прямые кожухи UTOS – JCSL.
Удлиненные прямые кожухи UTOS – JCL.

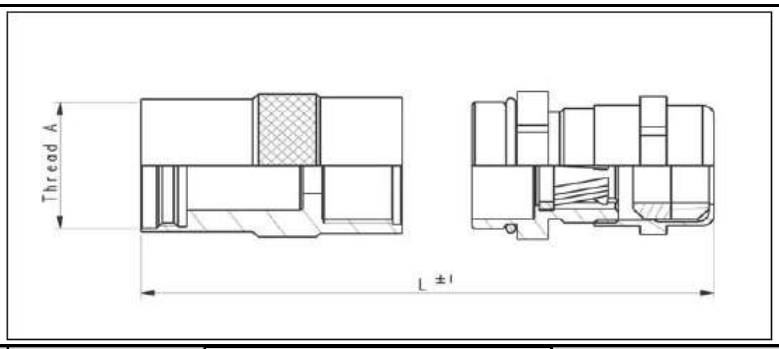

Обозначение		Размер корпуса	Ø применяемых кабелей, мм	L± 1		Резьба A Class 2A
Укороченные прямые кожухи	Удлиненные прямые кожухи			Укороченный кабельный зажим	Удлиненный кабельный зажим	
UTOS10JCSL	UTOS10JCL	10	05 – 8.5	59.5	71.5	9/16 – 24 UNEF
UTOS12JCSL	UTOS12JCL	12	08 – 12.5	61.5	74.5	11/16 – 24 UNEF
UTOS14JCSL	UTOS14JCL	14	08 – 12.5	66.5	80.5	13/16 – 20 UNEF
UTOS16JCSL	UTOS16JCL	16	13.5 – 18	82.5	93.5	15/16 – 20 UNEF
UTOS18JCSL	UTOS18JCL	18	13.5 – 18	85.5	96.0	1’’ 1/16 – 18 UNEF
UTOS20JCSL	UTOS20JCL	20	17 – 24	93.0	106.5	1’’ 3/16 – 18 UNEF
UTOS22JCSL	UTOS22JCL	22	17 – 24	99.0	110.5	1’’ 5/16 – 18 UNEF
UTOS24JCSL	UTOS24JCL	24	17 – 24	104.5	114.5	1’’ 7/16 – 18 UNEF

Металлические задние гайки под ТУТ (UTG--AD). Для соединителей UTP и UTG

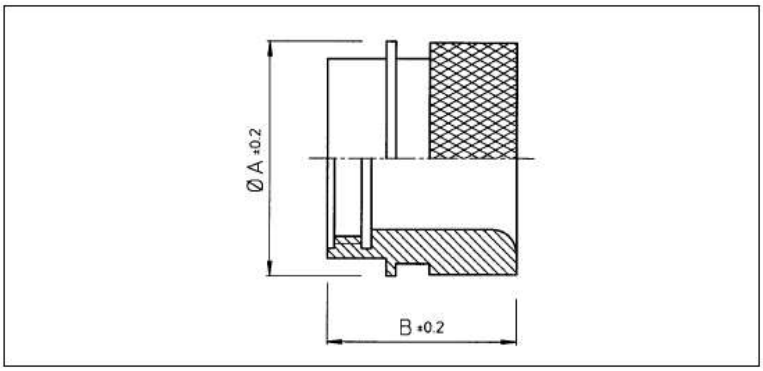

Обозначение	Размер корпуса	Ø A ± 0.2	B
UTG10AD	10	21.0	19.2
UTG12AD	12	24.0	
UTG14AD	14	27.0	
UTG16AD	16	30.0	21.5
UTG18AD	18	33.3	
UTG20AD	20	36.5	22.8
UTG22AD	22	39.7	
UTG24AD	24	42.9	21.9

Стандартное покрытие – черное анодирование. Луженое покрытие – добавить индекс «Т» в конце обозначения. Пример UTG12ADT

Металлические задние гайки под ТУТ (UTO10AD). Для соединителей UTO и UTOW

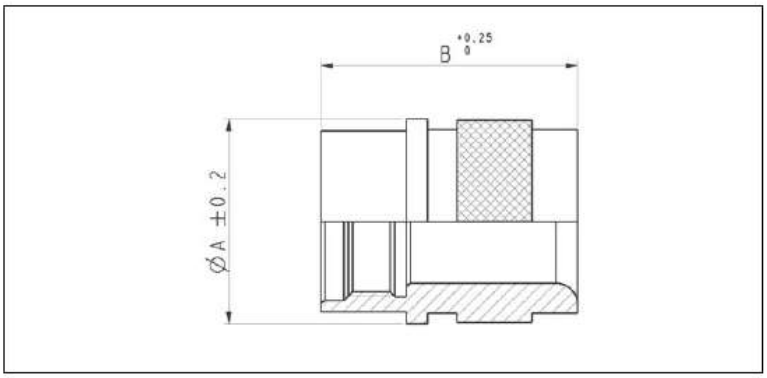

Обозначение	Размер корпуса	Ø A ± 0.2	B
UTO10AD	10	21	24.7
UTO12AD	12	24	
UTO14AD	14	27	
UTO16AD	16	30	27
UTO18AD	18	33.3	
UTO20AD	20	36.5	
UTO22AD	22	39.7	
UTO24AD	24	42.9	

Адаптеры-удлинители

- Адаптеры UNEF, устанавливающиеся непосредственно на (левый рисунок)
- Метрические адаптеры, устанавливающиеся на кожух перед кабельным зажимом (правый рисунок)

Адаптеры поставляются по согласованному запросу

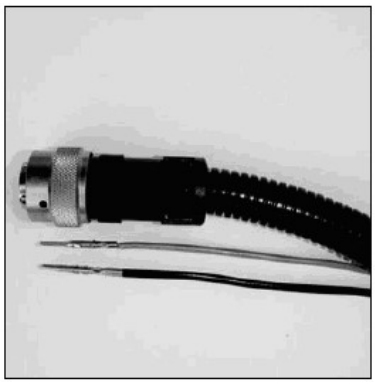

Размер корпуса	Резьба соединителя	Резьба PG	Метрическая резьба
10	9/16 - 24 UNEF	PG9	M16 x 1.5
12	11/16 - 24 UNEF	PG11	M20 x 1.5
14	13/16 - 20 UNEF	PG13.5	M20 x 1.5
16	15/16 - 20 UNEF	PG16	M25 x 1.5
18	1-1/16 - 18 UNEF	PG16	M25 x 1.5
20	1-3/16 - 18 UNEF	PG21	M32 x 1.5
22	1-5/16 - 18 UNEF	PG21	M32 x 1.5
24	1-7/16 - 18 UNEF	PG29	M32 x 1.5

Комбинированные негерметичные эксплуатационные заглушки для вилок (UTG6--DCG)

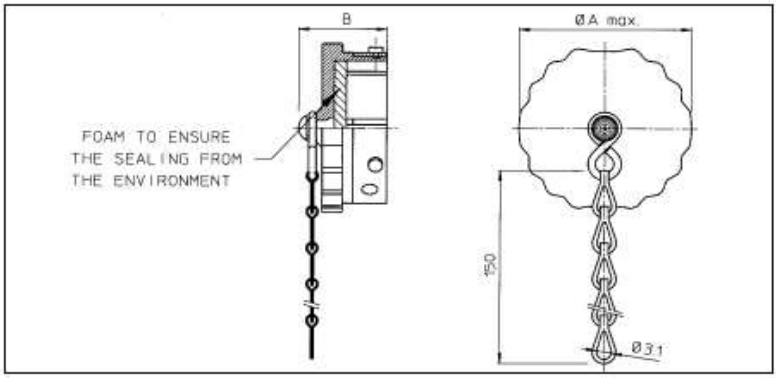

Обозначение	Размер корпуса	A Max.	B
UTG610DCG	10	20.0	20.8
UTG612DCG	12	24.0	
UTG614DCG	14	27.5	
UTG616DCG	16	30.5	
UTG618DCG	18	33.5	
UTG620DCG	20	36.5	22.5
UTG622DCG	22	40.0	
UTG624DCG	24	43.0	

Для пылезащитных заглушек без цепи индекс «G» не указывается, пример – UTG612DC

Металлические негерметичные эксплуатационные заглушки для розеток (UTG--DCG)

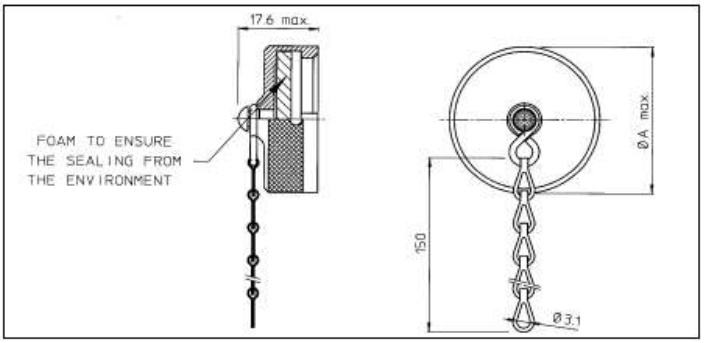

Обозначение	Размер корпуса	A Max.
UTO10DCG	10	20.8
UTO12DCG	12	24.9
UTO14DCG	14	28.1
UTO16DCG	16	31.3
UTO18DCG	18	34.4
UTO20DCG	20	37.6
UTO22DCG	22	40.8
UTO24DCG	24	43.9

Для пылезащитных заглушек без цепи индекс «G» не указывается, пример – UTG12DC

Пластиковые негерметичные эксплуатационные заглушки для розеток (UTP--DCG)

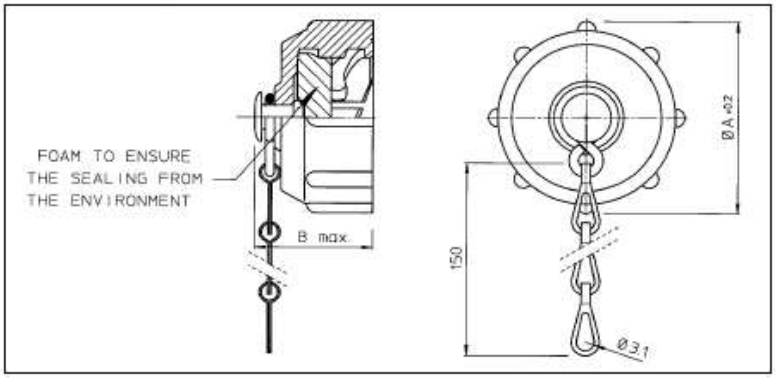

Обозначение	Размер корпуса	Ø A ±0.2	B Max.
UTP10DCG	10	26.7	19.3
UTP12DCG	12	31.4	20.0
UTP14DCG	14	34.5	20.2
UTP16DCG	16	37.8	
UTP18DCG	18	40.8	
UTP20DCG	20	43.9	21.8
UTP22DCG	22	47.0	
UTP24DCG	24	50.1	

Для пылезащитных заглушек без цепи индекс «G» не указывается, пример – UTP12DC

Уплотнение для розеток с прямоугольным фланцем (UTFD1-B)

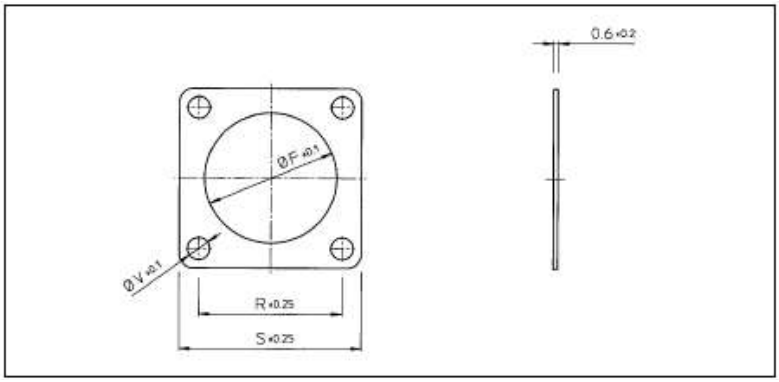

Обозначение	Размер корпуса	Ø F ± 0.1	R ± 0.25	S ± 0.25	Ø V
UTFD12B	10	15.9	18.3	23.8	3.3
UTFD13B	12	19.0	20.6	26.2	
UTFD14B	14	22.2	23.0	28.6	
UTFD15B	16	25.4	24.6	31.0	
UTFD16B	18	28.6	27.0	33.3	
UTFD17B	20	31.8	29.4	36.5	
UTFD18B	22	34.9	31.8	39.7	
UTFD19B	24	38.1	34.9	42.9	4.0

A – Удлинитель кожуха

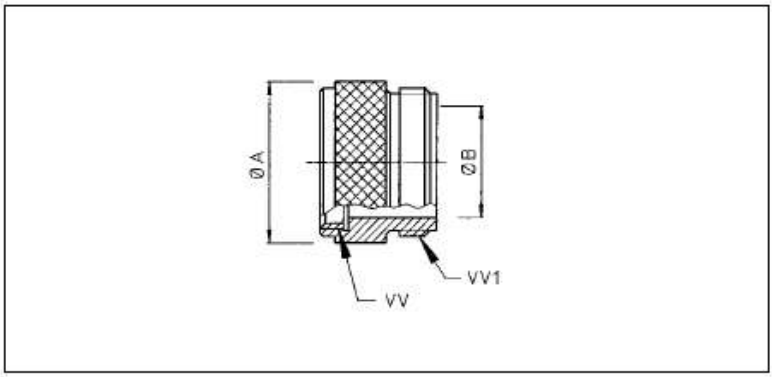

Обозначение	Размер корпуса	Ø A	Ø B	VV – Резьба UNEF	VV1 – Резьба UNEF
B10P36E	**10**	18,2	11,3	9/16-24	5/8-24
B12P36E	**12**	21,1	14,2	11/16-24	3/8-20
B14P36E	**14**	24,6	17,4	13/16-20	7/8-20
B16P36E	**16**	27,6	20,6	15/16-20	1-20
B18P36E	**18**	30,8	22,9	1 1/16-18	1 3/8-18
B20P36E	**20**	33,8	26,1	1 3/16-18	1 3/8-18
B22P36E	**22**	37,0	29,3	1 5/16-18	1 7/16-18
B24P36E	**24**	40,3	32,4	1 7/16-18	1 7/16-18

F – Прямой кожух с кабельным зажимом

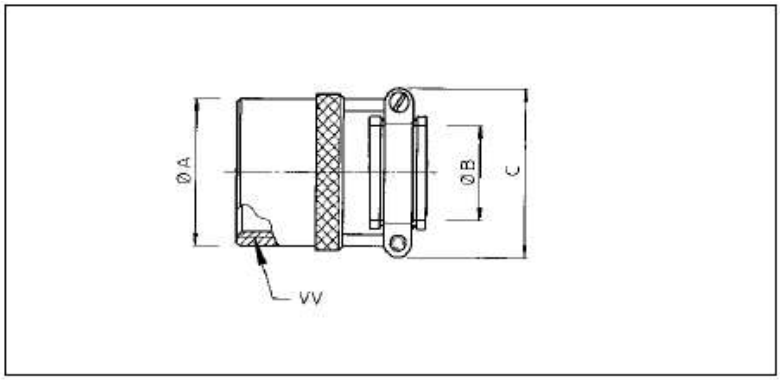

Обозначение	Размер корпуса	Ø A	Ø B	C	VV – резьба UNEF
B10SRE	**10**	18,2	4,8	22,6	9/16-24
B12SRE	**12**	21,1	7,9	25,8	11/16-24
B14SRE	**14**	24,6	9,7	29,0	13/16-20
B16SRE	**16**	27,6	12,7	30,6	15/16-20
B18SRE	**18**	30,8	15,9	35,6	1 1/16-18
B20SRE	**20**	33,8	15,9	35,6	1 3/16-18
B20SRE	**22**	37,0	19,1	40,4	1 5/16-18
B24SRE	**24**	40,3	20,3	41,9	1 7/16-18

J – Кожух с сальниковым уплотнением

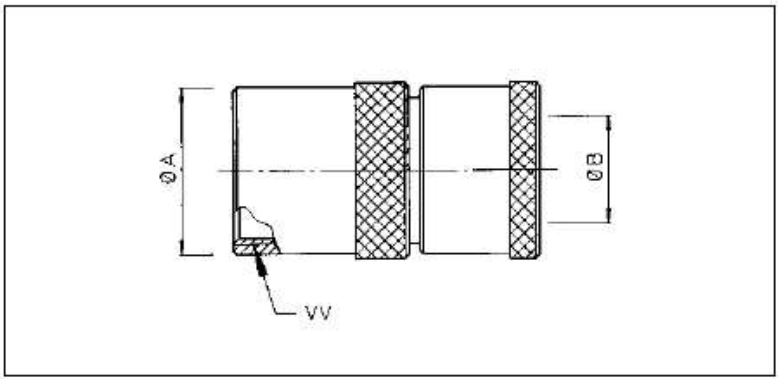

Обозначение	Размер корпуса	Ø A	Ø Max	VV – резьба UNEF
B10P442E	**10**	18.6	7.9	9/16-24
B12P442E	**12**	21.8	11.2	11/16-24
B14P164E	**14**	25.0	13.7	13/16-20
B16P164E	**16**	28.2	15.6	15/16-20
B18P164E	**18**	31.3	17.1	1 1/16-18
B20P164E	**20**	34.5	19.0	1 3/16-18
B22P164E	**22**	37.7	21.5	1 5/16-18
B24P164E	**24**	40.9	22.7	1 7/16-18

JF – Кожух с сальниковым уплотнением с кабельным зажимом

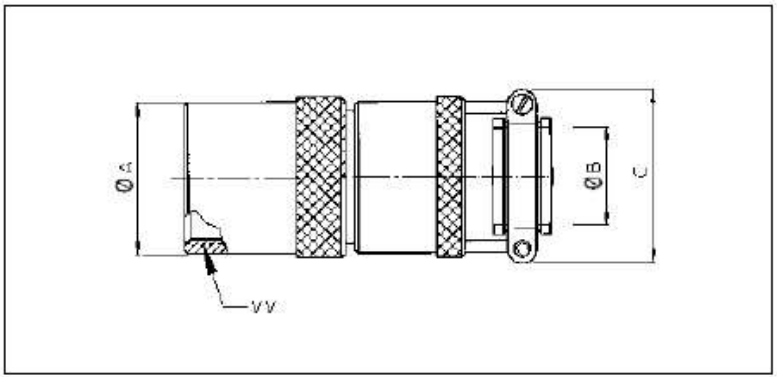

Обозначение	Размер корпуса	Ø A	Ø B	C	VV – резьба UNEF
B10P443E	**10**	18.6	7.9	22.6	9/16-24
B12P443E	**12**	21.8	11.2	25.8	11/16-24
B14P184E	**14**	25.0	13.7	29.0	13/16-20
B16P184E	**16**	28.2	15.6	30.6	15/16-20
B18P184E	**18**	31.3	17.1	37.3	1 1/16-18
B20P184E	**20**	34.5	19.0	37.3	1 3/16-18
B20P184E	**22**	37.7	21.5	42.1	1 5/16-18
B24P184E	**24**	40.9	22.7	44.4	1 7/16-18

Металлический угловой (90°) кожух с кабельным зажимом (UTO--LPGN)

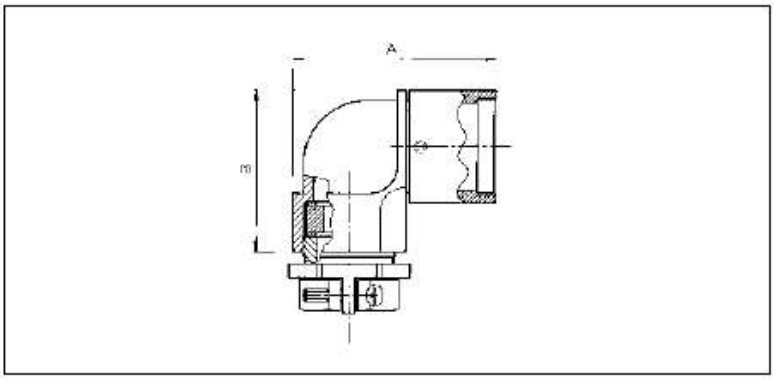

Обозначение	Размер корпуса	A Max	B Max	Кабельный ряд
UTO10LPGN	**10**	42.5	29.5	13.5 x 5 x 8
UTO12LPGN	**12**	43.5	31.5	16 x 7 x 10.5 x 13
UTO14LPGN	**14**	46.5	35.5	18.5 x 7 x 10.5 x 13 x 16
UTO16LPGN	**16**	53.0	39.5	20.5 x 8 x 10.5 x 13 x 16
UTO18LPGN	**18**	57.0	455.	20.5 x 8 x 10.5 x 13 x 16
UTO20LPGN	**20**	58.0	46.5	26 x 11 x 15 x 18 x 22
UTO22LPGN	**22**	58.0	48.0	26 x 11 x 15 x 18 x 22
UTO24LPGN	**24**	67.0	54.0	35 x 19 x 23 x 27 x 31

ВНИМАНИЕ! По модификации аксессуаров и их обозначениям требуется консультация у производителя

Прямоугольные соединители TRIM TRIO

Общий обзор

MBG

MS – M

MSG

MS*34

SMS – Quick Mating

MBG – Bantamate II 5000

Пластиковый соединитель с системой быстрого сочленения

Описание
BANTAMATE II цилиндрический пластиковый соединитель разработан для применения в случаях, когда необходимо большое количество циклов сочленения и быстрое соединение и отсоединение. BANTAMATE II отвечает требованиям минимальной износостойкости 5000 циклов путем применения уникальной скользящей системы контактов, состоящей из пенополиуретановой подушки, наполненной смазкой, прикрепленной к пружинной защищающей пластине в розетке или вилке. При сочленении пластина вдавливается глубоко в соединитель, нанося тонкий слой смазки на штыревые контакты. Конструкция обеспечивает легкое сочленение в условиях плохой видимости или трудного доступа.
Применение
Испытательное оборудование, медицинское диагностическое оборудование или любые аппаратные межсоединения

Характеристики

Рабочая температура: -55°C до +125°C
Сопротивление изоляции: 5000 МОм Min.
Испыт. напряжение: 2000 VAC
Срок службы: до 5000 циклов
Сопротивление вибрации:
5-50 Гц, 0,5 дБ; 8 час. на ось
Термальный удар: 5 циклов -55°C до +105°C
Влажность: 10 дней при 85% RH, +85°C

Корпус соединителя и уменьшителя натяжения: термопласт со стеклонаполнителем UL94-V0 черный.
Фиксатор нержавеющая сталь,
Крючок: пассивирование
Компрессионная пружина: никелированный провод
Смазывающая подушка: пенополиуретан
Заклепка: латунь, покрытие олово
Винты компенсирующего кожуха: сталь, кадмирование.

Конструкция

Размещение контактов
• соединители «MBG» применяются с контактами TRIM-TRIO # 16, извлекаемыми, защелкивающимися (см. раздел контакты)
• Контакты заказываются отдельно.

Контактные схемы

Количество контактов	Вид контактной схемы
4	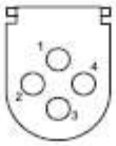
12	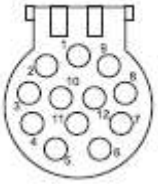
19	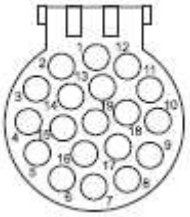
30	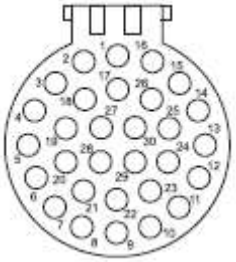
46	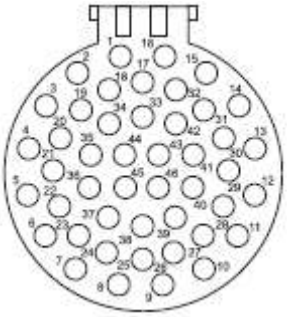

Информация для заказа

Базовая серия	**MBG**	**12**	**P**	**1**
Контактные схемы – 4, 12, 19, 30, 46				
Тип корпуса: P – корпус вилки R – корпус розетки S – компенсирующий кожух				
Тип разработки: 1 – стандартный вариант со штыревыми контактами в розетке 11 – реверсивный вариант со штыревыми контактами в вилке				

Обозначения

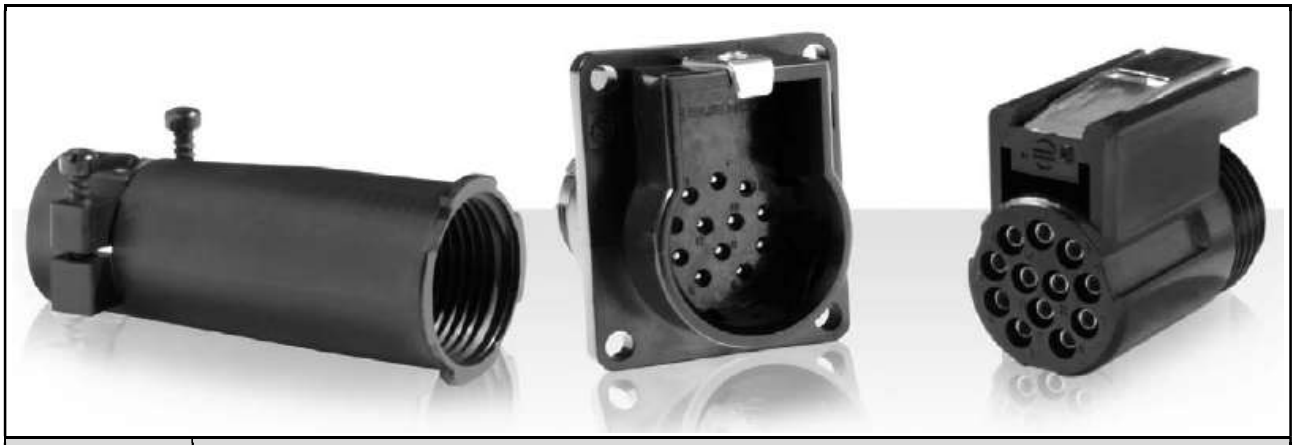

Кол-во контактов	Обозначения				
	Вилка		Розетка		Кожух
	гнездовой изолятор стандартная версия	штыревой изолятор реверсивная версия	штыревой изолятор стандартная версия	гнездовой изолятор реверсивная версия	
4	MBG4P1	MBG4P11	MBG4R1	MBG4R11	MBG4S1
12	MBG12P1	MBG12P11	MBG12R1	MBG12R11	MBG12S1
19	MBG19P1	MBG19P11	MBG19R1	MBG19R11	MBG19S1
30	MBG30P1	MBG30P11	MBG30R1	MBG30R11	MBG30S1 MBG30S2
46	MBG46P1	MBG46P11	MBG46R1	MBG46R11	MBG46S1

Размеры

Вилка

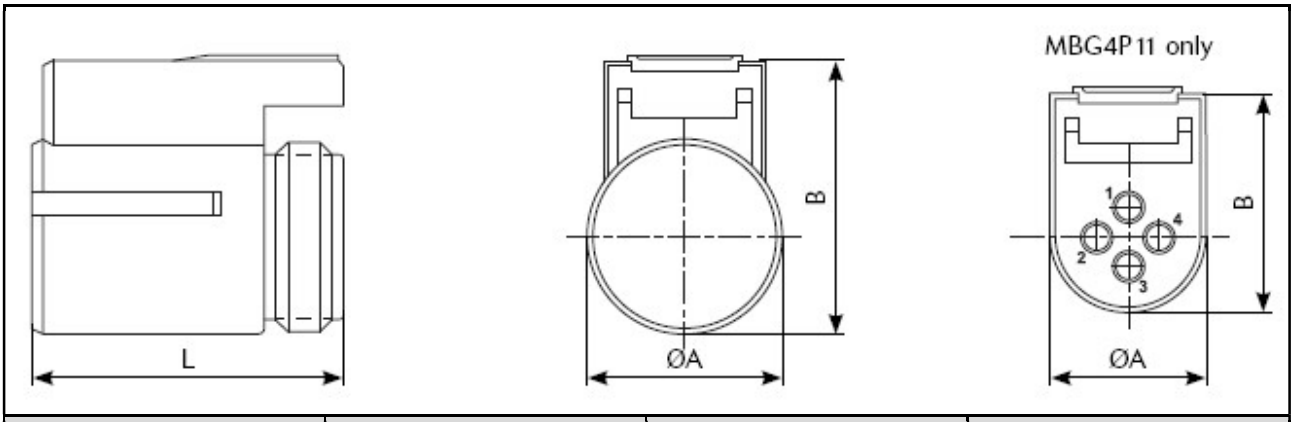

Кол-во контактов	ØA ± 0.25	B ± 0.25	L
4	15.08	21.90	30.5
12	19.43	27.25	
19	22.83	30.53	
30	27.94	35.51	
46	34.42	41.91	

Розетка

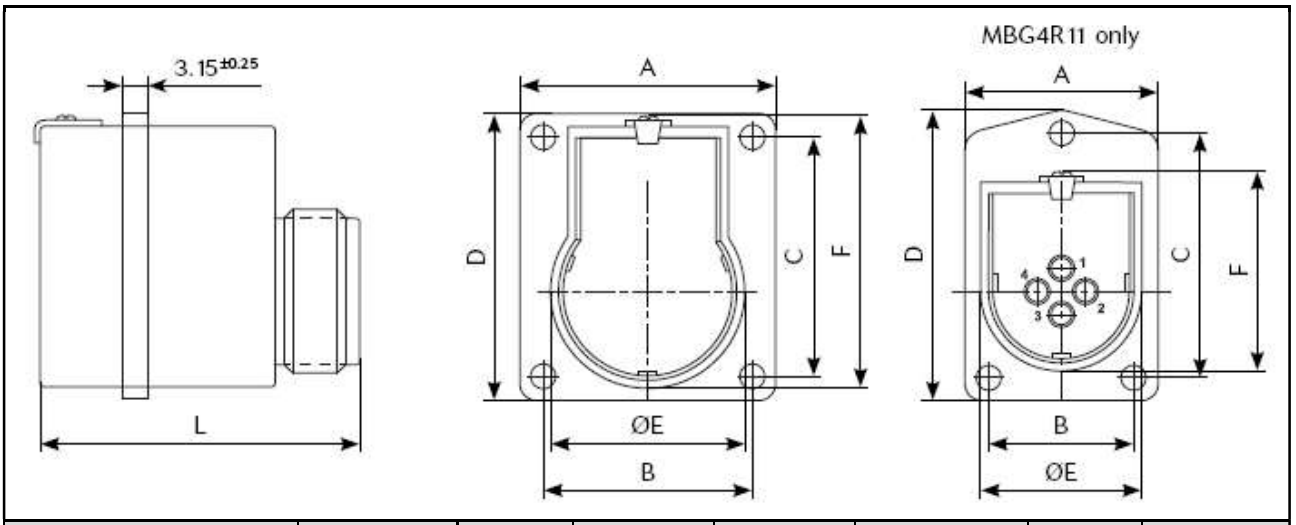

Кол-во контактов	ØA ± 0.25	B Max	C ± 0.18	D ± 0.30	Ø E ± 0.18	F Max	L ± 0.25
4	15.08	21.90	31.45	37.36	20.07	29.46	40.2
12	19.43	27.25	30.76	36.86	24.64	34.93	
19	22.83	30.53	34.04	40.13	27.86	38.10	
30	27.94	35.51	38.00	44.91	33.10	43.31	
46	34.42	41.91	46.94	54.05	39.70	49.61	

ТауРос Техника

Компенсирующий кожух

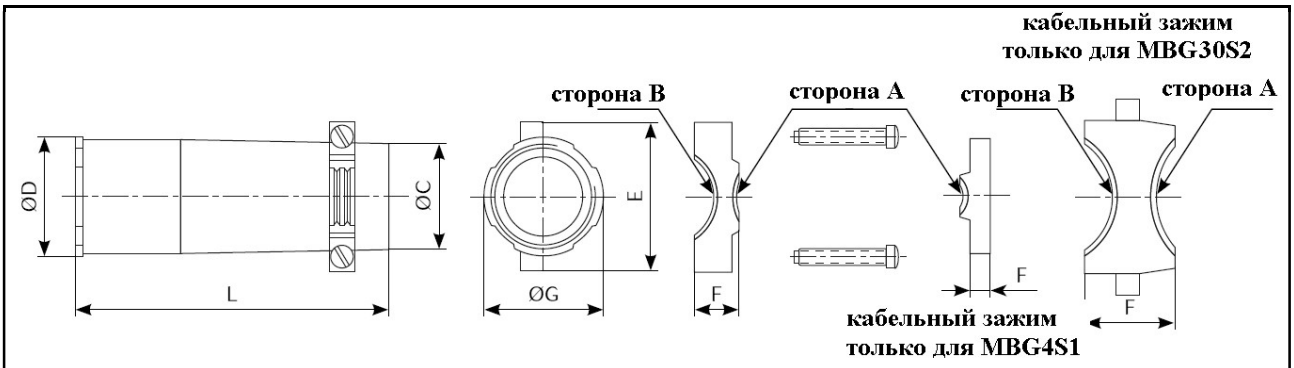

Кол-во контактов	Ø C	Ø D	E	F	Ø G сторона A	Ø G сторона B	L Max
4	12.2	15.0	20.1	5.3	8.51/6.35	–	54.5
12	18.8	21.1	26.4	7.9	11.30/7.65	14.99/11.38	
19	21.3	24.4	29.0	9.4	13.08/8.66	17.53/13.12	
30S1	26.7	29.0	34.5	16.3	19.02/15.88	22.86/19.05	
30S2	26.7	29.0	34.5	14.0	12.67/10.01	15.85/12.70	
46	Требуется консультация						

Установочные размеры

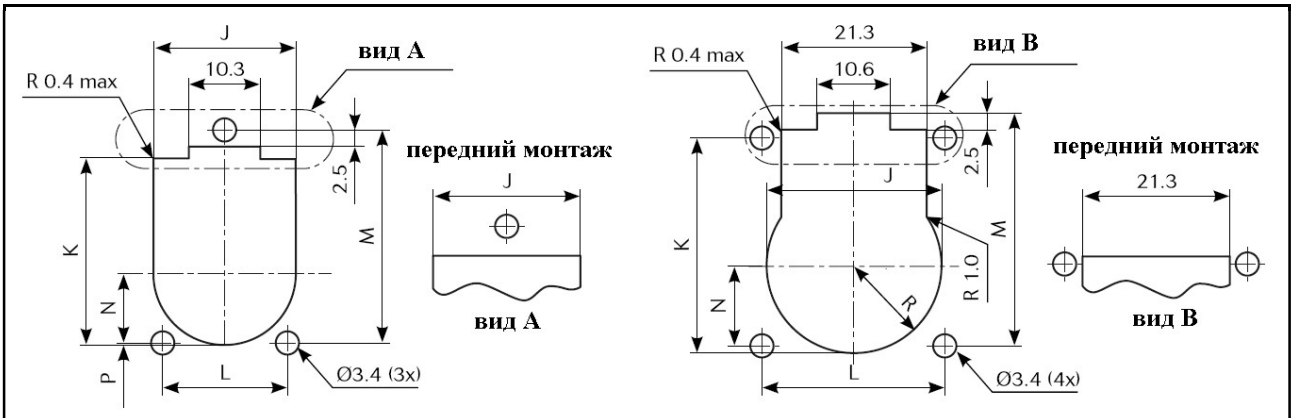

Рис. 1 задний монтаж

Рис. 2 задний монтаж

Кол-во контактов	Рис.	J	K	L	M	N	P	
							Стандартный	Реверсивный
4	1	20.86	27.41	18.08	31.45	10.16	0.25	0.9
12	2	25.30	32.74	26.54	30.76	11.65		
19	2	28.50	35.89	26.54	34.04	13.32		
30S1	2	33.73	40.97	28.65	38.00	15.49		
30S2	2	40.36	47.22	35.13	46.94	18.85		
46	Требуется консультация							

Прямоугольные соединители MS-M – Hyfen

Высоконадежные прямоугольные кабельные соединители «Hyfen»

Описание

Прямоугольные соединители MS*M представляют высоконадежную, прочную и универсальную соединительную систему. В наличии 8 размеров, от 14 до 104 контактов. MS-M кабельные соединители могут быть предложены с полным комплектом аксессуаров. Направляющие штыри и гнезда, вращающиеся зажимные винты, разнообразие кабельных кожухов, штыревые защитные кожухи и штыри различия делают этот ряд соединителей действительно универсальной системой.

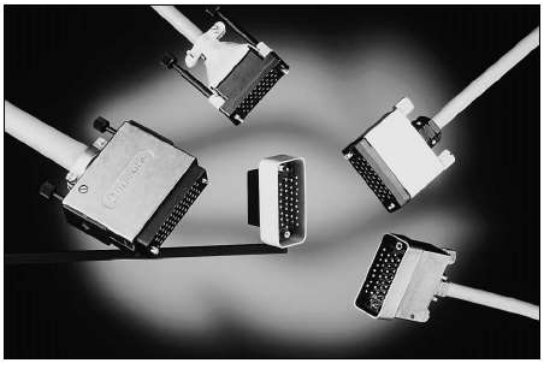

Характеристики

Соединитель поставляется предварительно собранным, за исключением моделей для панельного монтажа.
В наличии схемы 14, 20, 26, 34, 42, 50, 75 и 104. контактная схема 34 применима для V.35.
Полный ряд аксессуаров в наличии, включая кожухи, зажимы, уменьшающие деформацию,
Направляющие штыри, нажимные винты и штыревые защитные кожухи.
MS-M hyfen соответствует NFC 93426 – HE 621-622 и MIL-C-28748.

Общие

Рабочая температура:
-55°C до +125°C
Сопротивление изоляции:
5000 МОм Min.
Испытательное напряжение:
2000 VAC
Износостойкость: 500 циклов.
Сопротивление вибрации:
соответствует MIL-STD 202
Ударная нагрузка: соответствует MIL-C-STD 202, метод 207

Конструкция

Материал соединителя:
Glass filled Phenolic
Коэффициент воспламеняемости: UL94-V0
Кожухи: алюминий, золотое хроматное покрытие или анодирование
Полиамид 6.6 черный UL94-V2
Кабельные зажимы:
нержавеющая сталь
Поляризация: латунь/никель
Защитные кожухи:
алюминий, золотое хроматное покрытие или анодирование

Размещение контактов

В соединителях «MS-M Hyfen» применяются с контактами TRIM-TRIO # 16, извлекаемыми, защелкивающимися (см. раздел контакты)
Контакты заказываются отдельно

Информация для заказа

Базовая серия	**MS**	**34**	**P**	**M**	**124**	**S**	**GE**	**16**
	MS	**34**	**P**	**M**	**120**	**S**	***	***
Контактные схемы								
Тип устройства:								
P – вилка для штыревых контактов								
S – розетка для гнездовых контактов								
Контакт # 16								
Разработка								
Защитный кожух для штыря								
GE – пластиковый вращающийся зажимной винт								
Индекс для специальных вариантов								

Контактные схемы

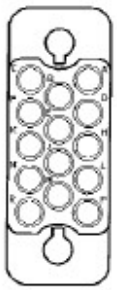

14 контактов

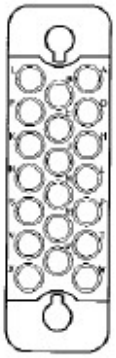

20 контактов

26 контактов

44 контакта

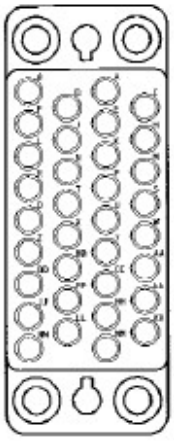

42 контакта

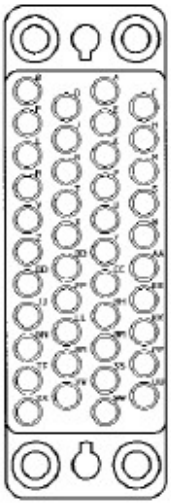

50 контактов

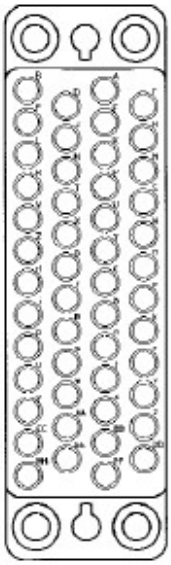

75 контактов

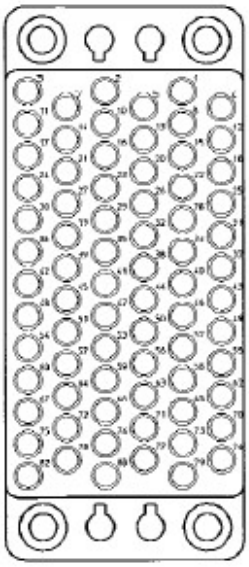

Буквы и цифры маркировки позиций контактов, указанные в данных диаграммах, применяются к MS-M соединителям с вилкой и розеткой. По размерам соответствующие типы форм вилок и розеток одинаковые и отличаются лишь тем, что буквы и цифры маркировки контактных позиций вилки (MS-PM) – это зеркальное отражение маркировки контактных позиций розетки(MS-RM). Заметьте, что штыри и/или гнезда могут быть использованы либо в корпусе вилки, либо розетки.

Примечание: Маркировка контактов указана с монтажной стороны на соединителе с розеткой и с сочленяемой стороны на соединителе с вилкой.

Соединители для панельного монтажа с направляющим оборудованием (MS--M1)

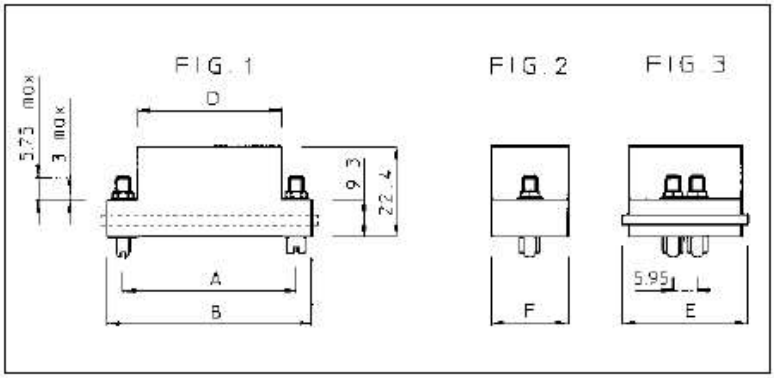

Размер корпуса	Обозначение		A	B	D	E	Fig.
	Вилка для штыревых контактов	Розетка для гнездовых контактов					
14	MS14PM1	MS14RM1	23.8	31.8	20.1	11.7	1-2
20	MS20PM1	MS20RM1	31.75	39.65	27.95		
26	MS26PM1	MS26RM1	33.3	41.3	27.2	15.0	
34	MS34PM1	MS34RM1	42.8	50.8	35.7	19.1	
42	MS42PM1	MS42RM1	50.55	58.65	42.95		
50	MS50PM1	MS50RM1	57.95	69.1	50.85	22.1	1-3
75	MS75PM1	MS75RM1				31.2	

Соединители для панельного монтажа с зафиксированными зажимными винтами (MS--M58)

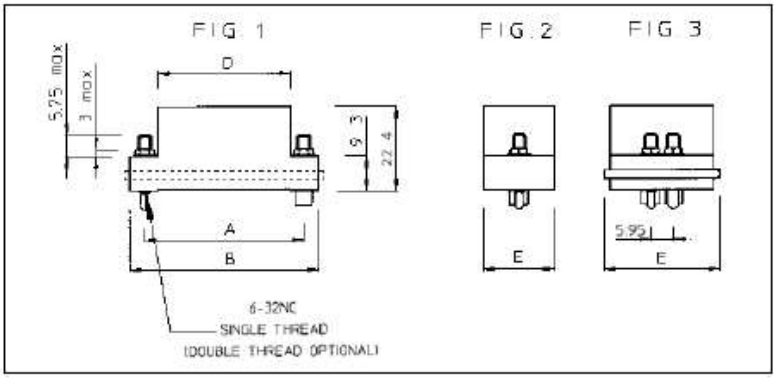

Размер корпуса	Обозначение		A	B	D	E	Fig.
	Вилка для штыревых контактов	Розетка для гнездовых контактов					
14	MS14PM58	MS14RM58	23.8	31.8	20.1	11.7	1-2
20	MS20PM58	MS20RM58	31.75	39.65	27.95		
26	MS26PM58	MS26RM58	33.3	41.3	27.2	15.0	
34	MS34PM58	MS34RM58	42.8	50.8	35.7	19.1	
42	MS42PM58	MS42RM58	50.55	58.65	42.95		
50	MS50PM58	MS50RM58	57.95	69.1	50.85	22.1	1-3
75	MS75PM58	MS75RM58				31.2	

Кабельный соединитель
без компенсатора деформации и вращающимися зажимными винтами (MS—M57)

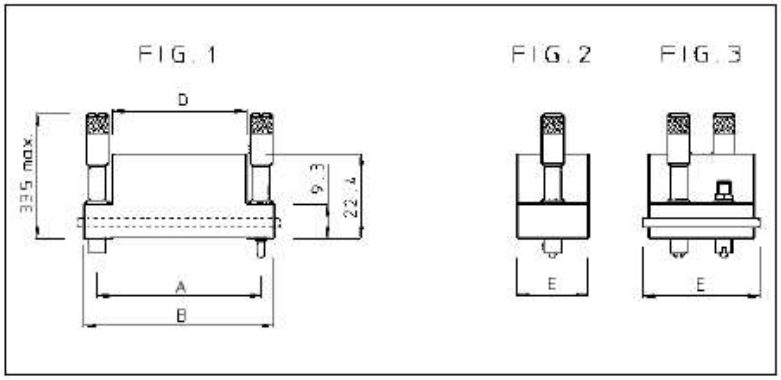

Размер корпуса	Обозначение		A	B	D	E	Fig.
	Вилка для штыревых контактов	Розетка для гнездовых контактов					
14	MS14PM57	MS14RM57	23.8	31.8	20.1	11.7	1-2
20	MS20PM57	MS20RM57	31.75	39.65	27.95		
26	MS26PM57	MS26RM57	33.3	41.3	27.2	15.0	
34	MS34PM57	MS34RM57	42.8	50.8	35.7	19.1	
42	MS42PM57	MS42RM57	50.55	58.65	42.95		
50	MS50PM57	MS50RM57	57.95	69.1	50.85	22.1	1-3
75	MS75PM57	MS75RM57				31.2	

Кабельный соединитель с кабельным зажимом и вращающимися зажимными винтами (MS--M124K)

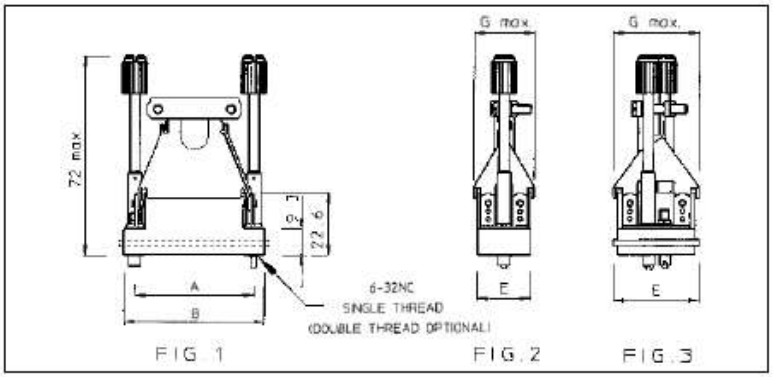

Размер корпуса	Обозначение		A	B	E	G Max	Fig.
	Вилка для штыревых контактов	Розетка для гнездовых контактов					
14	MS14PM124K	MS14RM124K	23.8	31.8	11.7	14.7	1-2
20	MS20PM124K	MS20RM124K	31.75	39.65			
26	MS26PM124K	MS26RM124K	33.3	41.3	15.0	18	
34	MS34PM124K	MS34RM124K	42.8	50.8	19.1	22.2	
42	MS42PM124K	MS42RM124K	50.55	58.65			
50	MS50PM124K	MS50RM124K	57.95	69.1	22.1		1-3
75	MS75PM124K	MS75RM124K			31.2	31.8	

Кабельный соединитель с кабельным зажимом и зафиксированными зажимными винтами (MS--M140)

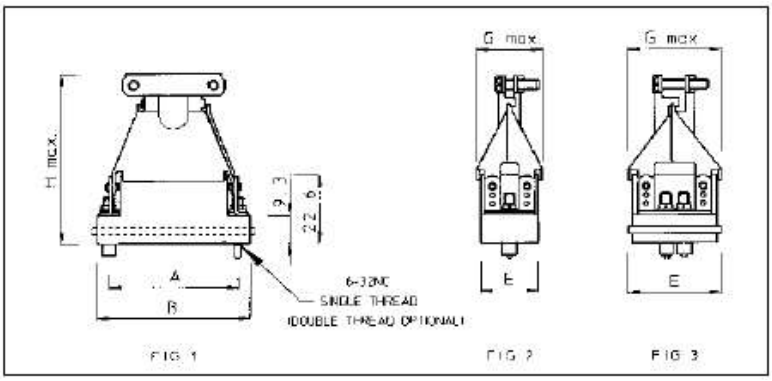

Размер корпуса	Обозначение		A	B	E	G Max	H	Fig.
	Вилка для штыревых контактов	Розетка для гнездовых контактов						
14	MS14PM140	MS14RM140	23.8	31.8	11.7	14.7	48.7	1-2
20	MS20PM140	MS20RM140	31.75	39.65				
26	MS26PM140	MS26RM140	33.3	41.3	15.0	18		
34	MS34PM140	MS34RM140	42.8	50.8	19.1	22.2	56.7	
42	MS42PM140	MS42RM140	50.55	58.65				
50	MS50PM140	MS50RM140	57.95	69.1	22.1			1-3
75	MS75PM140	MS75RM140			31.2	31.8		

Кабельный соединитель с кабельным зажимом и направляющим оборудованием (MS--M120)

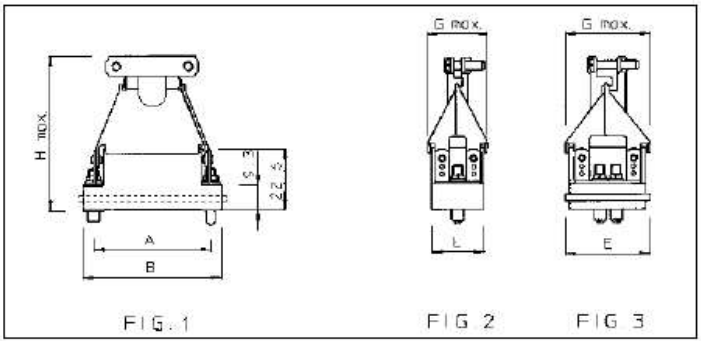

Размер корпуса	Обозначение		A	B	E	G Max	H	Fig.
	Вилка для штыревых контактов	Розетка для гнездовых контактов						
14	MS14PM120	MS14RM120	23.8	31.8	11.7	14.7	48.7	1-2
20	MS20PM120	MS20RM120	31.75	39.65				
26	MS26PM120	MS26RM120	33.3	41.3	15.0	18		
34	MS34PM120	MS34RM120	42.8	50.8	19.1	22.2	56.7	
42	MS42PM120	MS42RM120	50.55	58.65				
50	MS50PM120	MS50RM120	57.95	69.1	22.1			1-3
75	MS75PM120	MS75RM120			31.2	31.8		

MS34 Кабельный соединитель с цельным металлическим кожухом (MS34--MEHM)

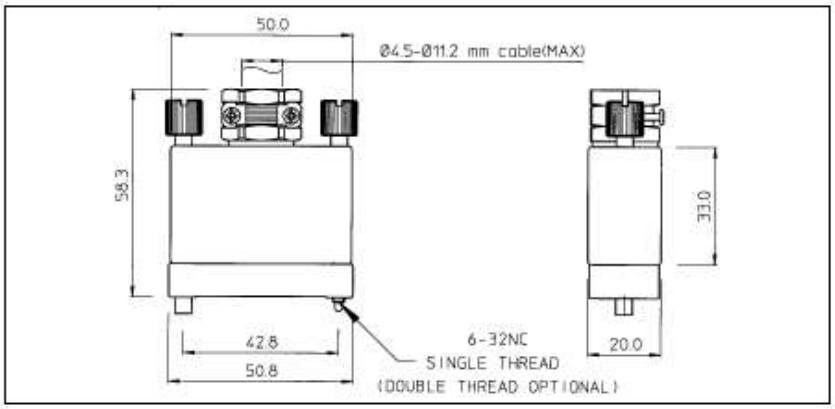

Обозначение		Описание
Вилка для штыревых контактов	Розетка для гнездовых контактов	
MS34PMEHM	MS34RMEHM	Анодированный кожух, пластиковый уменьшитель деформации и вращающееся оборудование.
MS34PMSEHM	MS34RMSEHM	Защищенный вариант с никелированным кожухом, металлическим уменьшителем деформации и вращающимся оборудованием

Кабельный соединитель с алюминиевым штампованным кожухом (MS-M157GE00)

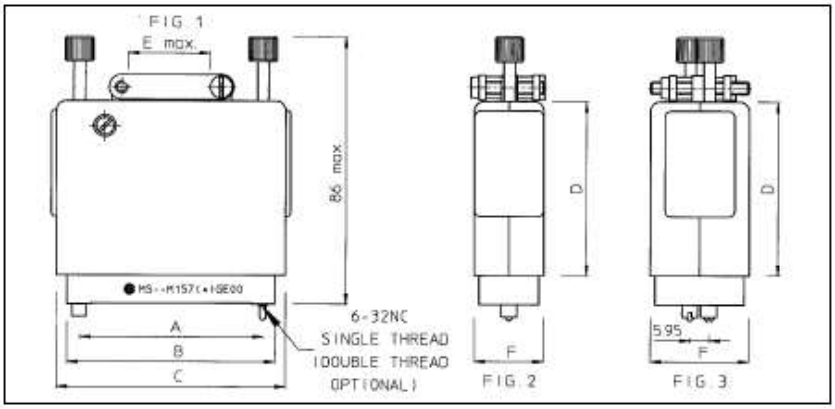

Размер корпуса	Обозначение		A	B	C	D	E Max.	F	Fig.
	Вилка для штыревых контактов	Розетка для гнездовых контактов							
50	MS50PM157GE00	MS50RM157GE00	57.95	65.85	73.0	56.0	20.0	22.2	1-2
75	MS75PM157GE00	MS75RM157GE00	57.95	65.85	73.0	56.0	25.0	31.2	1-3

Кабельный соединитель со штампованным кожухом и вращающимся оборудованием зажимного винта (MS-MJD10)

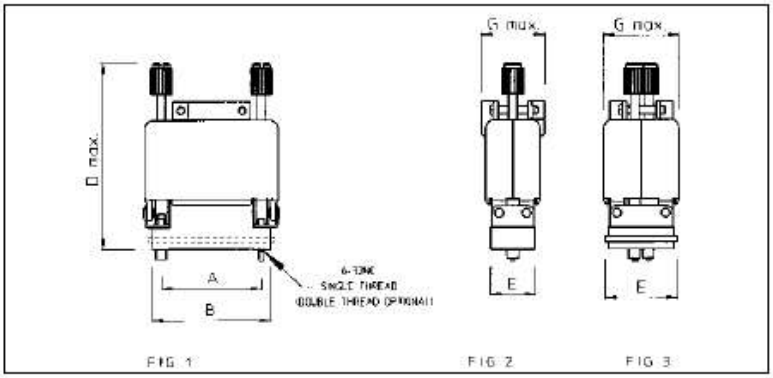

Размер корпуса	Обозначение		A	B	C	D Max	E	G Max	Fig.
	Вилка для штыревых контактов	Розетка для гнездовых контактов							
20	MS20PMJD10	MS20RMJD10	31.75	39.65	44.3	71	11.7	22	1-2
26	MS26PMJD10	MS26RMJD10	33.3	41.3			15		
34	MS34PMJD10	MS34RMJD10	42.8	50.8	61,5	80	19.1	26.5	
42	MS42PMJD10	MS42RMJD10	50.55	58.65					
50	MS50PMJD10	MS50RMJD10	57.95	69.1	69		22.1	27.5	1-3
75	MS75PMJD10	MS75RMJD10			72		31.2	33	

Кабельный соединитель со штампованным кожухом и зафиксированным оборудованием зажимного винта (MS-MJD58)

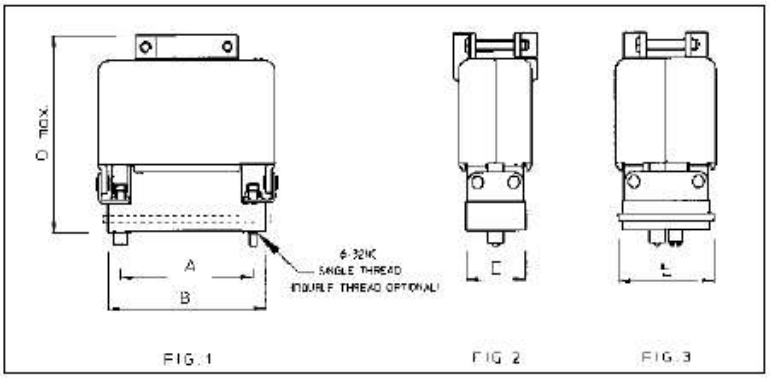

Размер корпуса	Обозначение		A	B	C	D Max	E	G Max	Fig.
	Вилка для штыревых контактов	Розетка для гнездовых контактов							
20	MS20PMJD58	MS20RMJD58	31.75	39.65	44,3	55	11.7	22	1-2
34	MS34PMJD58	MS34RMJD58	42.8	50.8	61,5	63	19.1	26.5	
42	MS42PMJD58	MS42RMJD58	50.55	58.65					
50	MS50PMJD58	MS50RMJD58	57.95	69.1	69	65	22.1	27.5	1-3
75	MS75PMJD58	MS75RMJD58			72		31.2	33	

MSD104 кабельная розетка с центральным нажимным винтом (MSD104RM)

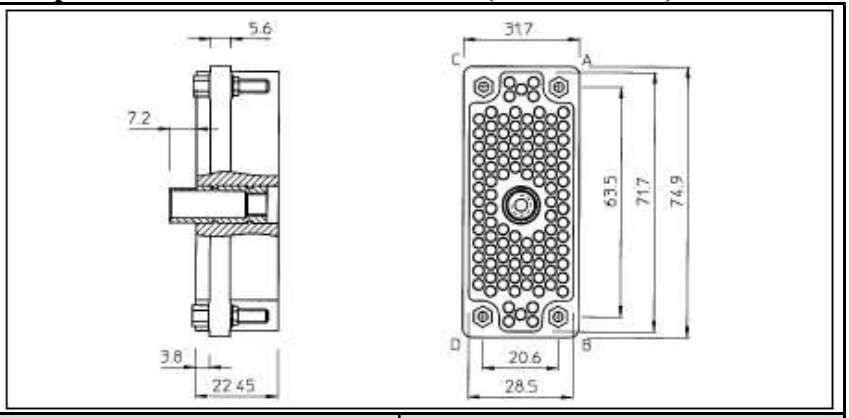

Размер корпуса	Обозначение	Поляризация направляющих гнезд
104	MSD104RM489	A, B, C, D

MSD104 вилка, без кабельного зажима (MSD104PM)

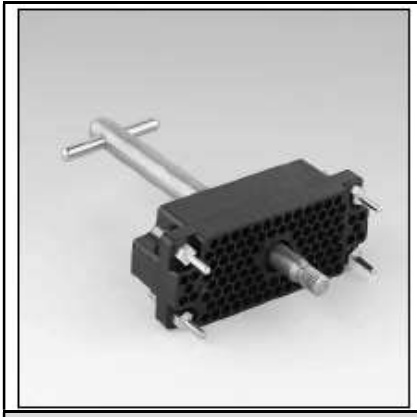

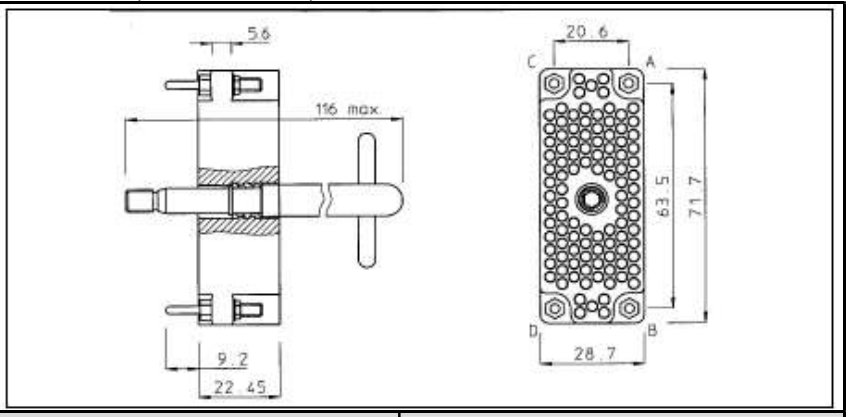

Размер корпуса	Обозначение	Поляризация направляющих гнезд
104	MSD104PM494	A, B, C, D

MSD104 кабельный кожух с кабельным зажимом (MSH104M1)

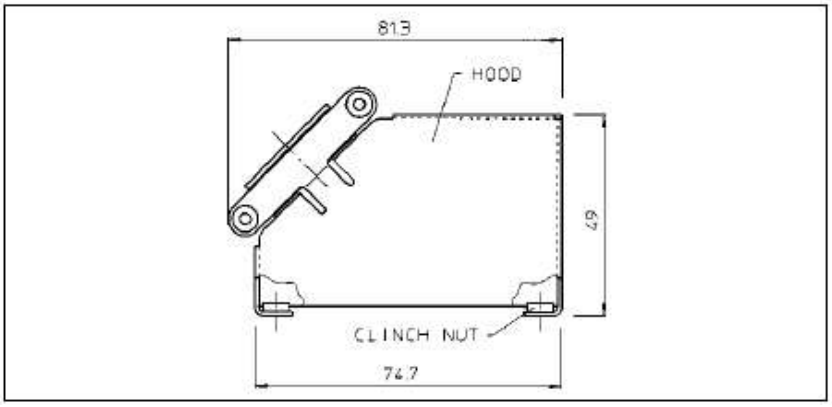

Размер корпуса	Обозначение	Поляризация направляющих гнезд
104	MSH104M1	Комбинированный кожух и кабельный зажим, который может быть использован на MSD104 кабельном соединителе с розеткой или вилкой

Размеры установочной панели MS-M

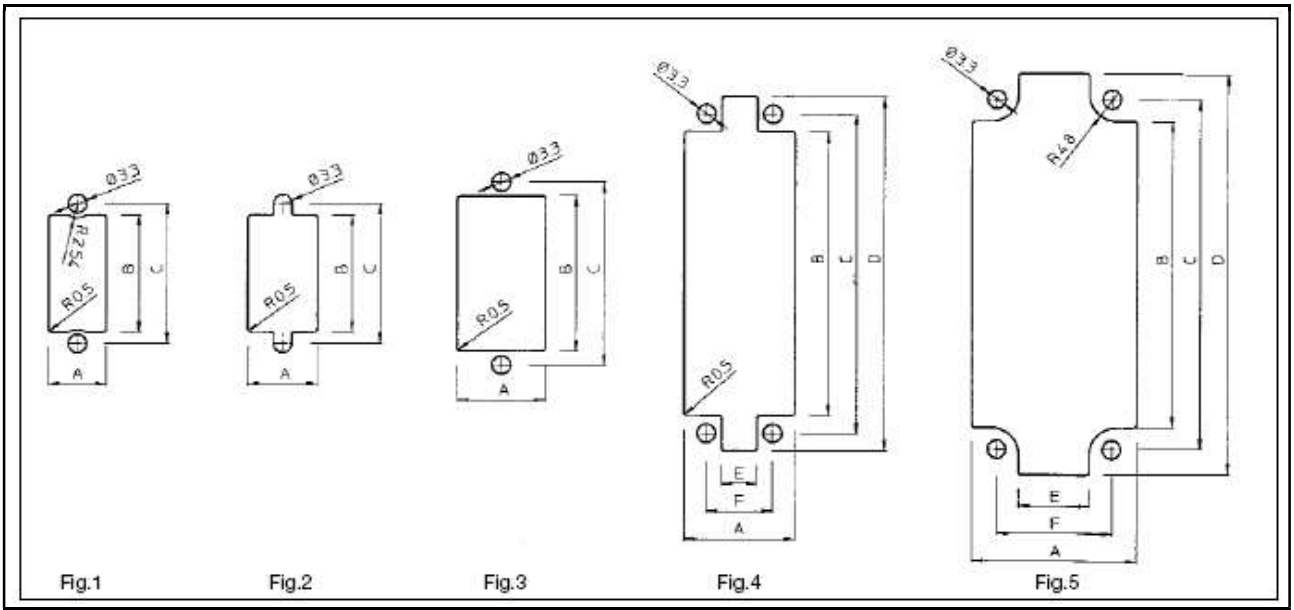

Размер корпуса	Рис.	A	B	C	D	E	F
14	**1 или 2**	12.45	20.83	23.80	–	–	–
20	**1 или 2**	12.45	28.70	31.75			
26	**2 или 3**	15.75	28.20	33.30			
34	**4**	19.80	36.60	42.80	49.30	6.35	11.90
42	**4**		43.70	50.55	56.90		
50	**4**		51.60	57.95	64.30		
75	**4**	29.10				14.20	19.40
104	**5**	29.50	55.60	63.50	72.64	12.70	20.62

Прямоугольные соединители MSG

Высокотехнологичные низкопрофильные прямоугольные соединители MSG

Описание

Соединители серии MSG – это 59 позиционные низкопрофильные, компактные прямоугольные I/O соединители.
MSG был разработан для промышленной аппаратуры управления, которая требует легкого управления и соединителей высокой плотности.
В дополнение к варианту панельного монтажа, был специально разработан вариант с печатным монтажом, для закрепления 19 дюймовой системы Euro-rack.

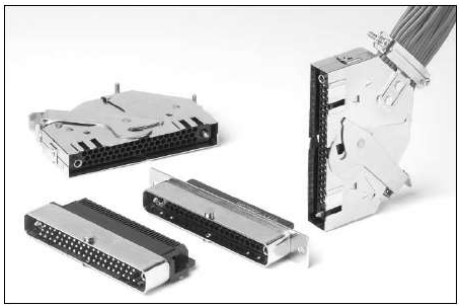

Характеристики

• Соединители поставляются собранными предварительно.
• В наличии только в 59 позиции.
• Вариант для печатного монтажа полностью оснащен штыревыми контактами.
• Аксессуары: поляризующие винты (розетка)
Поляризующая пластина (вилка)
Пылезащитный колпачок (вилка)

Общие

Рабочая температура: -55°C до +85°C
Сопротивление изоляции: ≥ 5000 МОм Min.
Испыт. напряжение: 2000 VAC
Износостойкость: 500 циклов.
Вибрация по JIS-C STD 0040
Морской туман: по JIS-C STD 0023

Контакты

• «MSG» прямоугольные соединители комплектуются TRIM-TRIO съемными RM/RC контактами (см. раздел контакты).
• Для соединителя с вилкой и розетки для монтажа на панели контакты заказываются отдельно.

Конструкция

Материал соединителя: термопласт со стеклонаполнителем
Коэфф. воспламеняемости: UL94-V0
Кожух: Сталь, никелирование
Кабельные зажимы: Сталь, никелирование
Направляющее оборудование: Нержавеющая сталь
Контактная розетка: Медный сплав (Au поверх Ni)

Информация для заказа

Обозначение	Описание
MSG59P-L11	Вилка для кабеля, направленного вверх
MSG59P-L21	Вилка для кабеля, направленного вниз
MSG59R-PL110	Розетка для монтажа на панели
MSG59R-RL111	Прямоугольная розетка под печатный монтаж без фланца
MSG59R-FL111	Прямоугольная розетка под печатный монтаж с фланцем
MSG-PK1	Поляризующая пластина
MSG-PK2	Поляризующий винт
MSG59R-FC	Пылезащитный колпачок

Вилка с металлическим кожухом

Базовая серия MSG	**50**	**P**	**L**	**1**	**1**	
Контактные схемы						
Тип устройства – вилка						
Механизм кожуха – L = рычаг						
Варианты						
1= кабель вверх – 2= кабель вниз						
Поляризация						

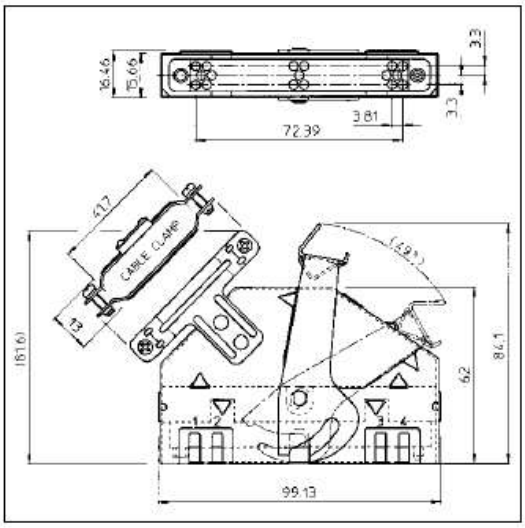

Прямоугольная розетка для монтажа на панели

Базовая серия MSG	**59**	**R**	**P**	**L**	**1**	**1**	**0**
Контактные схемы							
Тип устройства – розетка							
Корпус – P = монтаж на панели							
Механизм кожуха – L = рычаг							
Тип контакта							
1 – RM контакт с золотым покрытием							
Поляризация							
Наличие контактов – 0 = отсутствую							

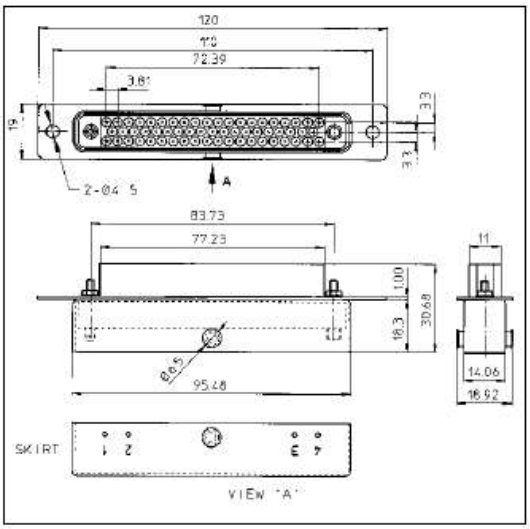

Прямоугольная угловая розетка под печатный монтаж. Без фланца

Базовая серия MSG	**59**	**R**	**R**	**L**	**1**	**1**	**1**
Контактные схемы							
Тип устройства – розетка							
Корпус – R = угловая, без фланца							
Механизм кожуха – L = рычаг							
Тип контакта							
1 – RM контакт с золотым покрытием							
Поляризация							
Наличие контактов – 1 = с контактами							

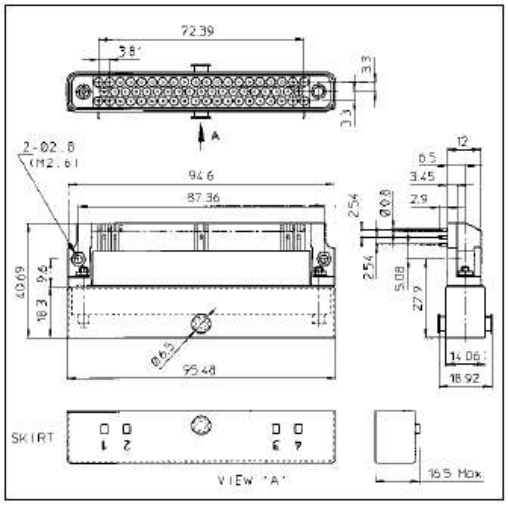

Прямоугольная угловая розетка под печатный монтаж. С фланцем

Базовая серия MSG	**59**	**R**	**F**	**L**	**1**	**1**	**1**
Контактные схемы							
Тип – розетка под ПМ							
Корпус – R = угловая с фланцем							
Механизм кожуха – L = рычаг							
Тип контакта							
1 – RM контакт с золотым покрытием							
Поляризация							
Наличие контактов – 1 = с контактами							

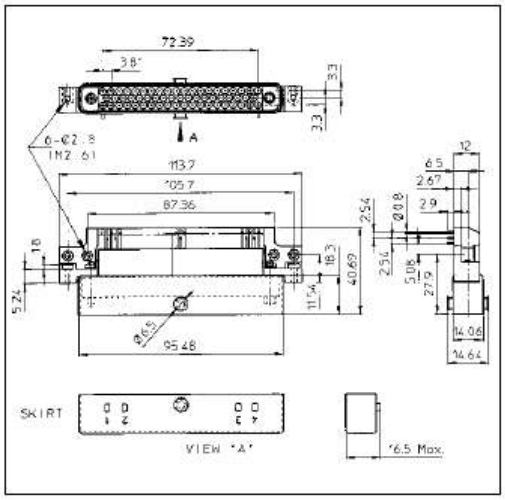

MSG рекомендуемый образец установочных отверстий на панели (розетка для панельного монтажа, передний монтаж)

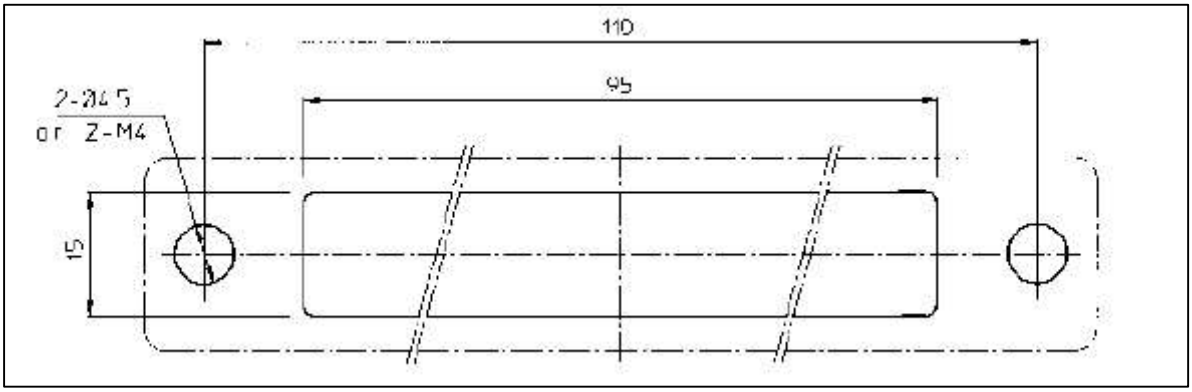

MSG – рекомендуемый образец сверления отверстий (для прямоугольной угловой розетки с фланцем под печатный монтаж)

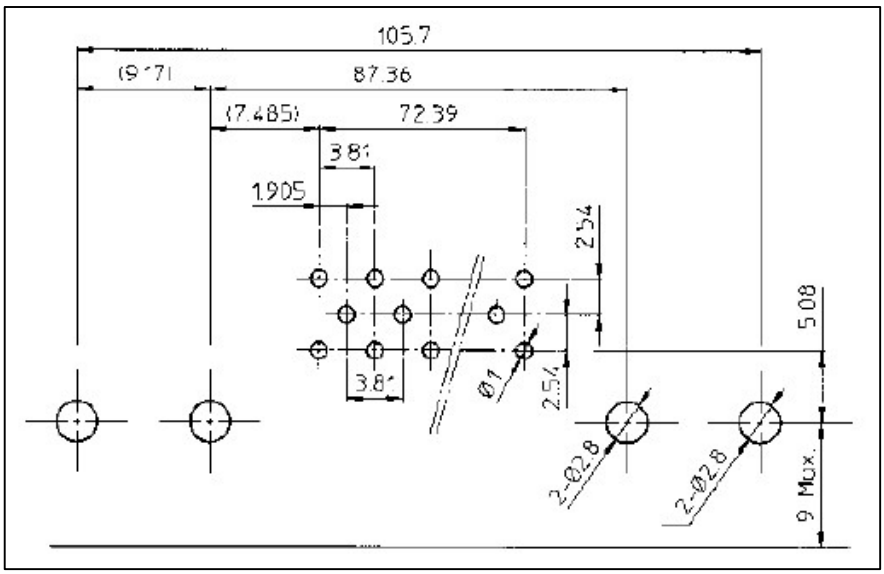

Прямоугольные соединители MB

Описание

- Прямоугольные соединители серии MB оснащены рычажным замком фиксации
- Количество контактов – 52
- Розетка для переднего и заднего монтажа
- 2 типа кожухов: прямой вывод кабеля и угловой вывод кабеля
- Возможность применения экранированных кабелей
- Простой монтаж
- Рекомендуется к применению в сигнальных линиях

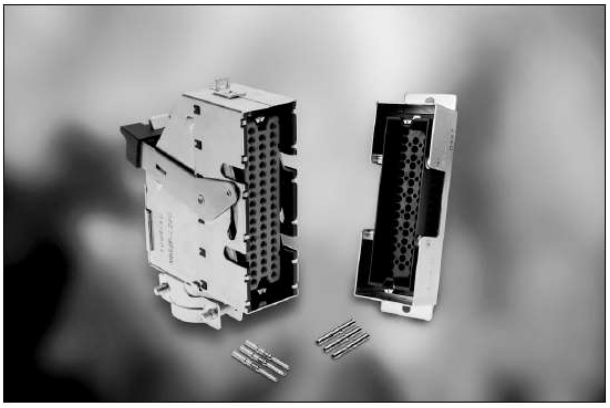

Характеристики

Механические

- Корпус: сталь, никелевое покрытие
- Замок: нержавеющая сталь
- Рукоятка и изолятор: стеклопластик PBT
- Контакты: медь
- Покрытие контактов: требуется консультация
- Срок службы: 500 циклов
- Стойкость к воздействию вибрации: в соответствии с JIS C 0040

Электрические

- Выдерживаемое напряжение 2000 В эфф
- Сопротивление изоляции: 5000 МОм
- Рабочий ток: 13 А
- Применяемые контакты: TRIM TRIO # 16

Климатические

- Температурный диапазон: -55°C + 125°C
- Устойчивость к воспламенению: в соответствии с UL94V0

Информация для заказа

Базовая серия	**MB**	**52**	**R**	**-L**	**1**	**1**	**0**
52 – количество контактов							
R – розетка							
L – тип замка							
1 – контакты TRIM-TRIO # 16							
Размещение замка							
1 – вниз							
2 – вверх							
0 – контакты заказываются отдельно							

Базовая серия	**MB**	**52**	**P**	**-L**	**1**	**1**	**0**
52 – количество контактов							
P – вилка							
L – тип замка							
1 – контакты TRIM-TRIO # 16							
Размещение кабельного зажима							
1 – сбоку							
2 – вверх							
0 – контакты заказываются отдельно							

Размеры

Вилка MB52P-L120

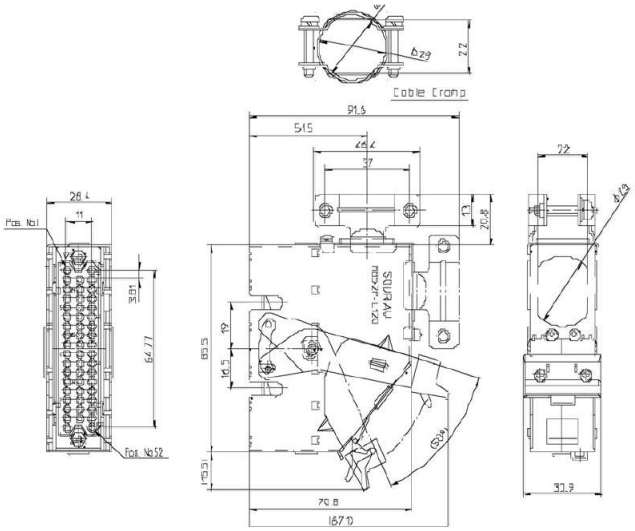

Розетка MB52R-L110

установочная панель
– – – задний монтаж
—— передний монтаж

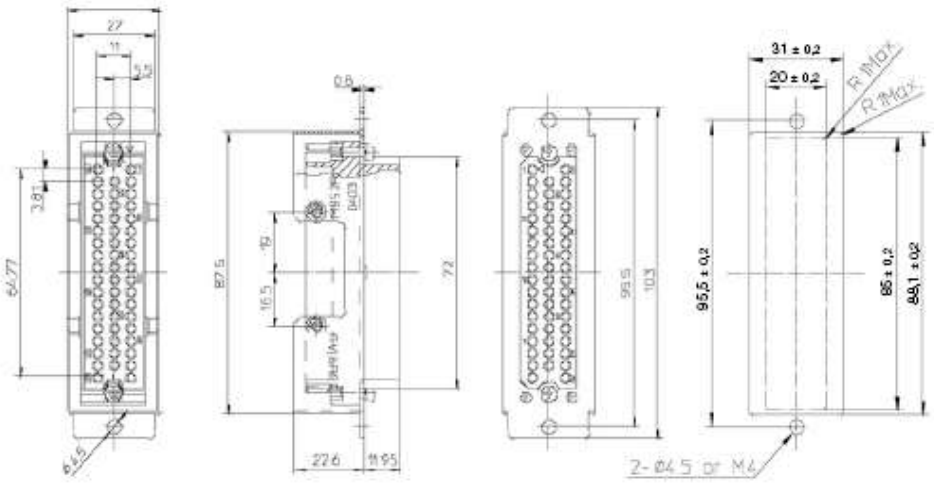

Подробные материалы предоставляются по согласованному запросу

V.35 DTE/DCE Интерфейсные соединители

Описание

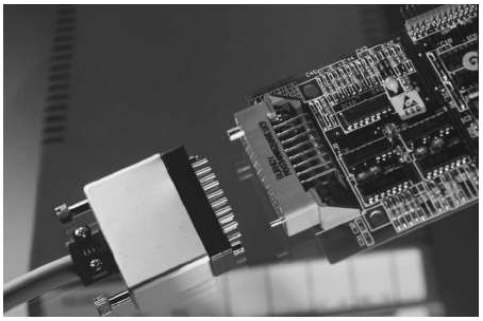

Раздел стандартизации телекоммуникаций TSS V.35, ранее CCITT V.35 – это международный стандарт, названный “Передача данных при 48 КБс, используя полосу 60-108 кГц». Осуществляется использование 34 контактной соединительной системы, созданной специально для DTE/DCE и подсоединенной к высокоскоростным цифровым носителям, применяемым в компьютерной и телекоммуникационной промышленностях. Будучи частью широкого ряда высоконадежных прямоугольных соединителей TRIM-TRIO, MSO34 (соединители для печатного монтажа) и MS34 (кабельные соединители), находятся в полном соответствии с данной спецификацией. Чтобы соответствовать данной спецификации, изоляторы были произведены с 34 контактными позициями, которые могут быть замонтированы контактами # 16 TRIM-TRIO, диаметром .0625” (1.6мм).
Соединители для печатного монтажа (MSO34) в прямом и прямоугольном вариантах, оснащенных либо сплошными механически обработанными контактами, либо штампованными и формованными штыревыми / гнездовыми контактами. Кабельные соединители (MS34) могут быть предложены с полным рядом технических средств и аксессуаров. Направляющие штыри и гнезда, вращающаяся нажимная система, различные кабельные кожухи с уменьшителем натяжения, защитные кожухи для штырей и штыри различия делают данный ряд соединителей полным настолько, насколько это возможно.

Взаимосочленяемость

Все указанные изделия отлично взаимосочленяются, учитывая то, что 1 сочлененная пара состоит из вилки – половины и розетки – половины.
Сочлененные пары сделаны для применений:
кабель – к кабелю
кабель – к панели
кабель – к прямому или прямоугольному печатному монтажу

Характеристики

• Полное соответствие с международными стандартами ISO 2593 для TTS V.35 (ранее CCITT V.35) сопряжения.
• в соответствии с NFC 93426 – HE621-622 и MIL-C-28748 спецификациями.
• UL94-V0 нормализованный термопластик
• Соединители под печатный монтаж поставляются установленными в соединитель.
– механически обработанные или штампованные и формованные контакты – прямой или прямоугольный
• штампованные и формованные контакты с селективным оловянным покрытием на язычках для пайки, таким образом, исключая дополнительные флюсовые операции.
• селективная нагрузка возможна на заказ.
• прямоугольный вариант оснащен платой с действительным размещением позиций.
• зажимное устройство

Технические данные по MSO34
Соединители под печатный монтаж

Общие

Рабочая температура: -55°C до +125°C
Номинальный ток: 7.5 A
Сопротивление контакта: ≤ 3мОм
Сопротивление изоляции: ≥ 5000 МОм Min.
Испыт. напряжение: 2000 VAC
Износостойкость: 500 циклов.

Таблица покрытий

Покрытие для сплошных механически обработанных контактов:
Без цифр (std) = Min. 0.4µм золото по всей поверхности, поверх никеля.
T = 3 – 5µм олово по всей поверхности
Покрытие для штампованных и формованных контактов:
K9 (std) = Min. 0.4µм золото в зоне контакта, 3 – 5µм SnPb на язычке для пайки.
T = 3 – 5µм олово по всей поверхности

Конструкция

Материал: термостеклопластик
Воспламеняемость: UL94-V0
Поляризация: Латунь никелированная
Контакты: Медный сплав высокой проводимости

Технические данные по MS34
Кабельные соединители

Общие

Рабочая температура:
-55°C до +125°C
Сопротивление изоляции: 5000 МОм Min.
Испыт. напряжение: 2000 VAC
Износостойкость: 500 циклов.
Сопротивление вибрации:
согласно MIL-STD 202 метод 204
Ударная нагрузка:
согласно MIL-STD 202 метод 207

Размещение контактов

• «MS» кабельные соединители применяются с контактами TRIM-TRIO # 16, извлекаемыми, защелкивающимися (см. раздел контакты)
• Контакты заказываются отдельно

Конструкция

Соединитель: фенольный стеклопластик
Кабельные кожухи: Алюминиевый сплав или Полиамид 6.6
Кабельные зажимы: нержавеющая сталь
Защитные кожухи: алюминиевый сплав
Механизмы поляризации: латунь никелированная

Информация для заказа

Базовая серия	**MSO**	**34**	**M**	**R**	**G**	**58**	**SE1**	**K9**
Контактные схемы								
Контакт # 16								
Тип								
P – корпус вилки со штыревыми контактами								
R – корпус розетки с гнездовыми контактами								
Заделка контактов								
K – прямая пайка погружением								
G – прямоугольная пайка погружением								
H – реверсивный вариант								
Тип технических средств								
1 – направляющий штырь и гнездо								
58 – вворачиваемый штырь и гнездо								
Варианты								
E1 – сплошные механически обработанные контакты								
SE1 – штампованные и формованные контакты								
SL1 – металлическая скоба								
SEH1 – зажимная заклёпка								
Индекс типа покрытия								

MSO34 Соединители под прямой печатный монтаж

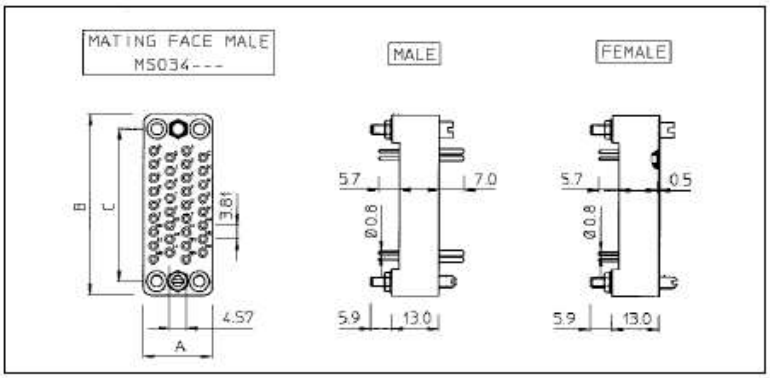

Обозначение		Описание
Вариант со сплошными механически обработанными контактами	Вариант со штампованными и формованными контактами	
MSO34MPK1E1	MSO34MPK1SE1K9	Направляющий штырь, направляющее гнездо и штыревые контакты
MSO34MRK1E1	MSO34MRK1SE1K9	Направляющий штырь, направляющее гнездо и гнездовые контакты
MSO34MPK58E1	MSO34MPK58SE1K9	Нажимной штырь, нажимное гнездо и штыревые контакты
MSO34MRK58E1	MSO34MRK58SE1K9	Нажимной штырь, нажимное гнездо и гнездовые контакты

По прочим покрытиям: см. Таблицу покрытий. Прочая длина язычков для пайки на заказ. Дискретная нагрузка на заказ

MSO34 Соединители для печатного монтажа под прямым углом

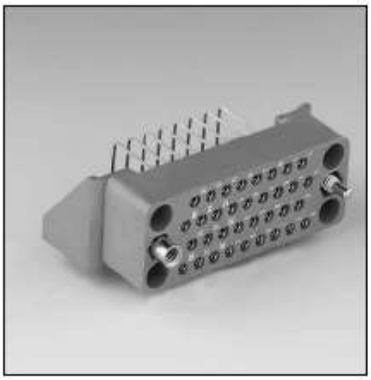

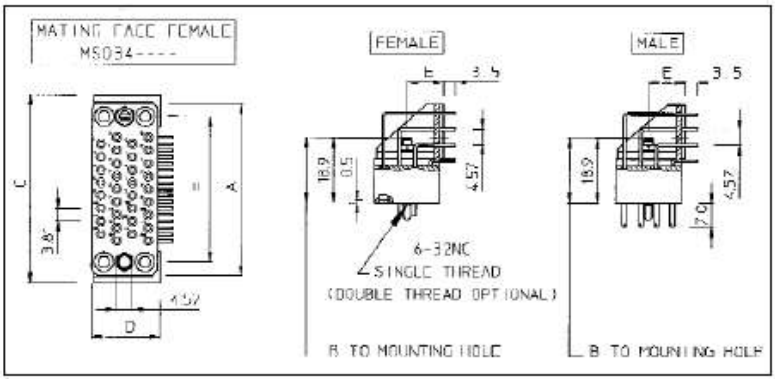

Обозначение		Описание
Вариант со сплошными механически обработанными контактами	Вариант со штампованными и формованными контактами	
MSO34MPG1E(*)1	MSO34MPG1SE(*)1K9	Направляющий штырь, направляющее гнездо и штыревые контакты
MSO34MRG1E(*)1	MSO34MRG1SE(*)1K9	Направляющий штырь, направляющее гнездо и гнездовые контакты
MSO34MPG58E(*)1	MSO34MPG58SE(*)1K9	Нажимной штырь, нажимное гнездо и штыревые контакты
MSO34MRG58E(*)1	MSO34MRG58SE(*)1K9	Нажимной штырь, нажимное гнездо и гнездовые контакты

По прочим покрытиям: см. Таблицу покрытий. Прочая длина язычков для пайки на заказ. Дискретная нагрузка на заказ
(*) Полное обозначение с индексом «Н» для соединителя с зажимными заклепками

MSO34 Соединители для печатного монтажа под прямым углом
Стандартный вариант с металлическими скобами

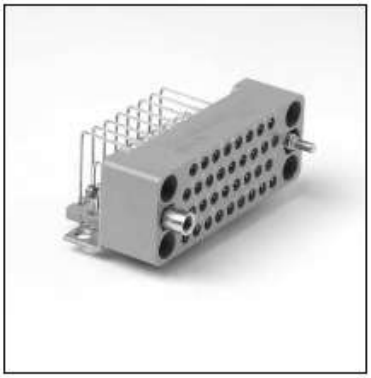

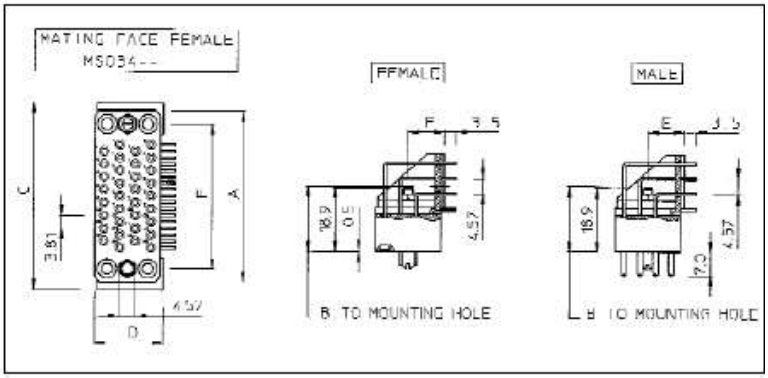

Обозначение Вариант со штампованными и формованными контактами	Описание
MSO34MPG1SL1K9	Направляющий штырь, направляющее гнездо и штыревые контакты
MSO34MRG1SL1K9	Направляющий штырь, направляющее гнездо и гнездовые контакты
MSO34MPG58SL1K9	Нажимной штырь, нажимное гнездо и штыревые контакты
MSO34MRG58SL1K9	Нажимной штырь, нажимное гнездо и гнездовые контакты

По прочим покрытиям: см. Таблицу покрытий Прочая длина язычков для пайки на заказ Дискретная нагрузка на заказ

MSO34 Соединители для печатного монтажа под прямым углом
Реверсивный вариант с металлическими скобами

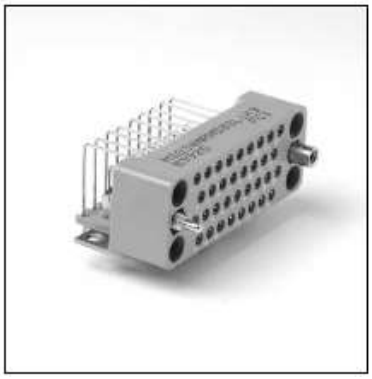

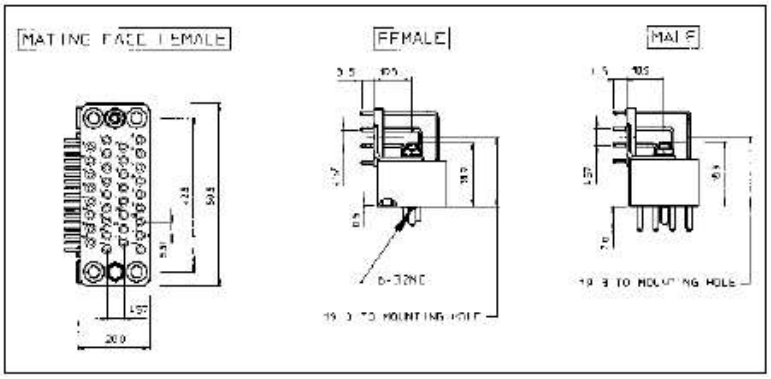

Обозначение Вариант со штампованными и формованными контактами	Описание
MSO34MPH1SL1K9	Направляющий штырь, направляющее гнездо и штыревые контакты
MSO34MRH1SL1K9	Направляющий штырь, направляющее гнездо и гнездовые контакты
MSO34MPH58SL1K9	Нажимной штырь, нажимное гнездо и штыревые контакты
MSO34MRH58SL1K9	Нажимной штырь, нажимное гнездо и гнездовые контакты

По прочим покрытиям: см. Таблицу покрытий Прочая длина язычков для пайки на заказ Дискретная нагрузка на заказ

MS34 Кабельные соединители с металлическим двустворчатым кожухом

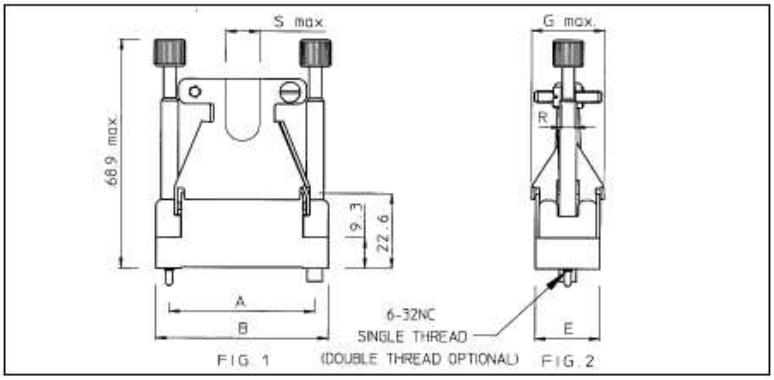

Обозначение		Описание
Соединитель с контактами-штырями	Соединитель с контактами-гнездами	
MS34PM120(*)GE00	MS34RM120(*)GE00	Направляющий штырь, направляющее гнездо и двустворчатый кожух
MS34PM140(*)GE00	MS34RM140(*)GE00	Нажимной штырь ,нажимное гнездо и двустворчатый кожух.
MS34PM124(*)GE00	MS34RM124(*)GE00	Вращающийся нажимной штырь, вращающееся нажимное гнездо и двустворчатый кожух.
MS34PM1(*)GE00	MS34RM1(*)GE00	Направляющий штырь и направляющее гнездо. Без кожуха, защищающего от деформации
MS34PM58(*)GE00	MS34RM58(*)GE00	Нажимной штырь и нажимное гнездо. Без кожуха, защищающего от деформации.
MS34PM007(*)GE00	MS34RM007(*)GE00	Вращающийся нажимной штырь, вращающееся нажимное гнездо. Без кожуха, защищающего от деформации.

(*) Полное обозначение с индексом “S “ для соединителя с защитным кожухом.

MS34 Кабельные соединители с кабельным зажимом

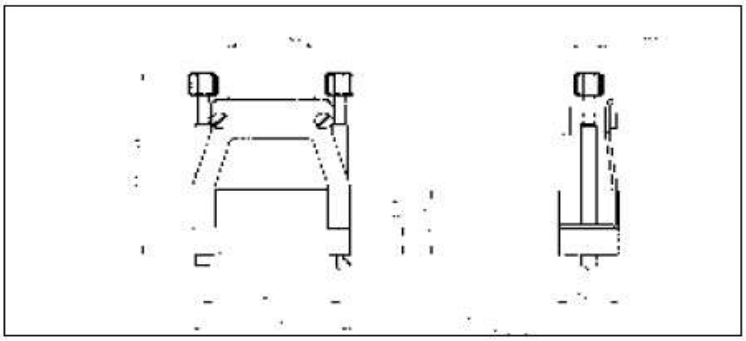

Обозначение		Описание
Соединитель с контактами-штырями	Соединитель с контактами-гнездами	
MS34PM117(*)GE00	MS34RM117(*)GE00	Направляющий штырь, направляющее гнездо и кабельный зажим
MS34PM127(*)GE00	MS34RM127(*)GE00	Нажимной штырь, нажимное гнездо и кабельный зажим
MS34PM107(*)GE10	MS34RM107(*)GE10	Вращающийся нажимной штырь, вращающееся нажимное гнездо и кабельный зажим

(*)Полное обозначение с индексом “S “ для соединителя с защитным кожухом.

MS34 Кабельные соединители с металлическим кожухом

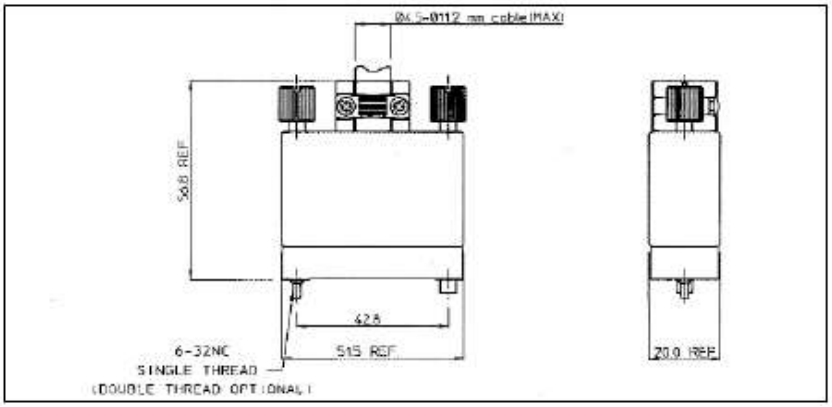

Обозначение		Описание
Соединитель с контактами-штырями	Соединитель с контактами-гнездами	
MS34PMEHM(*)	MS34RMEHM(*)	Анодированный кожух, пластиковый уменьшитель деформации и вращающийся механизм.
MS34PMSEHM(*)	MS34RMSEHM(*)	Защищенный вариант с никелированным кожухом, металлическим уменьшителем деформации и вращающимся механизмом.

(*)Полное обозначение с индексом “S “ для соединителя с защитным кожухом.

MS34 Кабельный соединитель с пластиковым кожухом

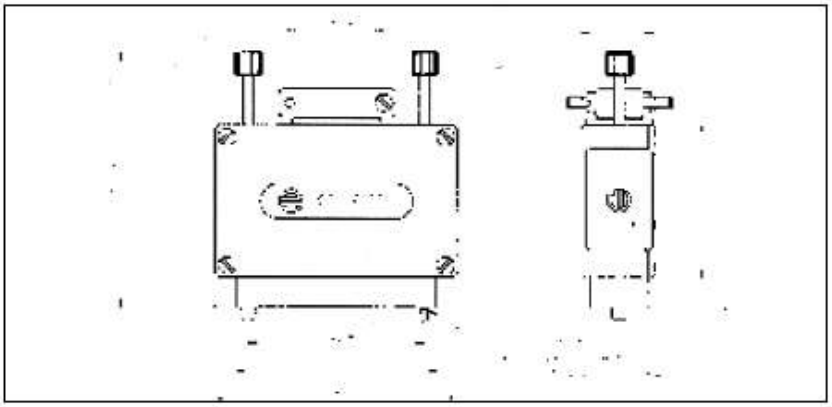

Обозначение		Описание
Соединитель с контактами-штырями	Соединитель с контактами-гнездами	
MS34PMEH2(*)	MS34RMEH2(*)	Направляющий штырь, направляющее гнездо и пластиковый кожух.
MS34PMEH3(*)	MS34RMEH3(*)	Нажимной штырь, нажимное гнездо и пластиковый кожух.
MS34PMEH0(*)	MS34RMEH0(*)	Вращающийся нажимной штырь, вращающееся нажимное гнездо и пластиковый кожух.

(*)Полное обозначение с индексом “S “ для соединителя с защитным кожухом.

Прямоугольные соединители SMS – Quick Mating

SMS – Quick Mating, панельные и кабельные соединители

Описание

Универсальные панельные и кабельные соединители серии SMS Quick Mating – это серия многоконтактных соединителей, использующих контакты # 16 TRIM-TRIO, диаметром 1.6мм, в наличии 10 контактных схем (от 2 до 36 контактов). Не имея дополнительных технических средств, панельные соединители с розеткой защелкиваются и блокируются на установочной панели, и кабельные вилки быстро подсоединяются и отсоединяются при помощи удерживающих замков. Соединители с кабельными вилками также отличаются контактно защитной юбкой, положительной поляризацией и поставляются как с интегрированными кожухами, так и без встроенных кожухов, уменьшающих деформацию. Соединители с кабельной розеткой (только со встроенными кожухами, уменьшающими деформацию) разработаны для сочленения с соединителями с кабельными вилками, таким образом, предлагая решения для применений «кабель-кабель».

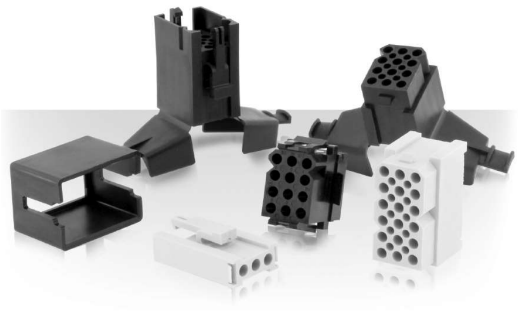

Характеристики

- Количество контактов – от 2 до 36
- Кабельные вилки с удерживающими фиксаторами для положительного блокирования.
- Вилки и розетки оснащены встроенными кожухами, уменьшающими деформацию, которые совместимы с широким рядом кабелей.
- Вилки и розетки имеют технологические отверстия между полостями контактов, позволяя, таким образом, применять «систему различия».

Контакты

- Соединители «SMS Quick Mating» применяются с контактами TRIM-TRIO # 16
- Контакты заказываются отдельно

Общие

- Рабочая температура – от -55°C до +105°C
- Сопротивление изоляции: 5000 МОм Min
- Испытательное напряжение: 2000 VAC
- Срок службы: 500 циклов

Конструкция

- Материал: Полиамид 6.6
- Черный корпус (коэффициент воспламеняемости: UL94-V2)
- Белый корпус (коэффициент воспламеняемости: UL94-V0)

Максимальный диаметр применяемых проводов (по изоляции)

- Для модификаций PDH1, RDH1, PD3, PDH3, RD3, RDH3 – 3.2 мм, Max
- Для модификаций R1, P1, R3 – 4.19 мм, Max

Информация для заказа

Базовая серия	**SMS**	**12**	**PDH1**
Количество контактов			
Тип корпуса (цвет):			
R1 – розетка для панельного монтажа (черный корпус)			
R3 – розетка для панельного монтажа (белый корпус)			
P1 – вилка без кожуха, уменьшающего деформацию (черный корпус)			
PD3 – вилка без кожуха, уменьшающего деформацию (белый корпус)			
PDH1 – вилка со встроенным кожухом, уменьшающим деформацию (черный корпус)			
PDH3 – вилка со встроенным кожухом, уменьшающим деформацию (белый корпус)			
RD3 – кабельная розетка без кожуха, уменьшающего деформацию (белый корпус)			
RDH1 – кабельная розетка со встроенным кожухом, уменьшающим деформацию (черный корпус)			
RDH3 – кабельная розетка со встроенным кожухом, уменьшающим деформацию (белый корпус)			

ТауРос Техника

Схемы коммутаций для соединителей SMS Quick Mating

SMS...RDH1/SMS...RDH3
кабельные розетки
с интегрированными кожухами

SMS...PDH1/SMS...PDH3
вилки с интегрированными кожухами

SMS...GE3-GE4/SMS...SE3-SE4
SMS...GE33/SMS...GE43
розетки для прямого печатного монтажа

SMS...GE5-SE5/SMS...GE6-SE6
SMS...GE53/SMS...GE63
розетки для углового печатного монтажа

SMS...P1/SMS...PD3
вилки без кожухов

SMS...R1/ SMS...R3
розетки для панельного монтажа

SMS...RD3
кабельные розетки без кожухов

Схемы размещения контактов

SMS 2

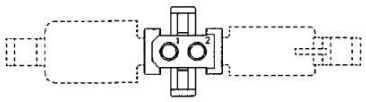

SMS 3

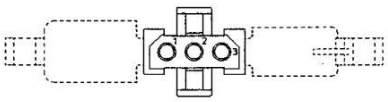

SMS 4

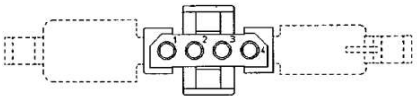

SMS 6

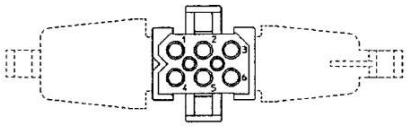

SMS 9

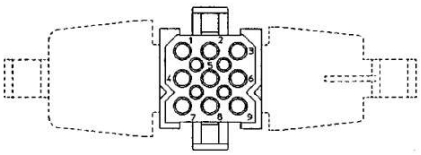

SMS 12

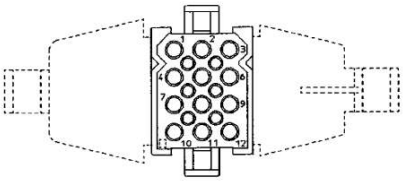

SMS 15

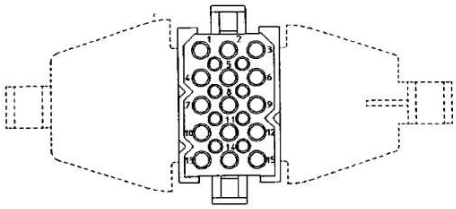

SMS 18

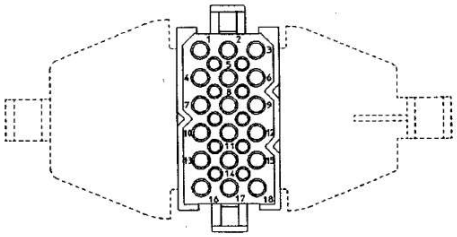

SMS 24

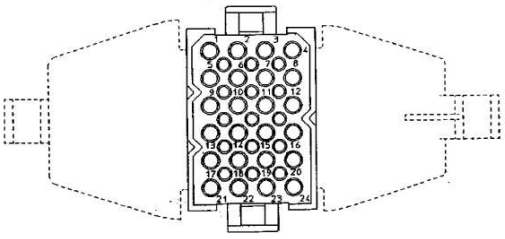

SMS 36

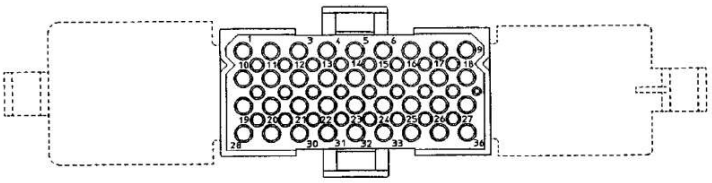

Маркировка контактов показана со стороны сочленения. Маркировка контактов с монтажной стороны идентична указанным на схемах расположений розетки.

Розетки для панельного монтажа

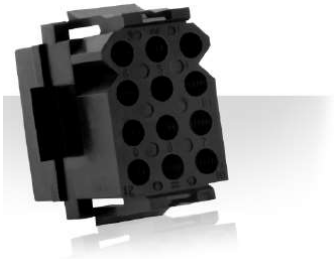

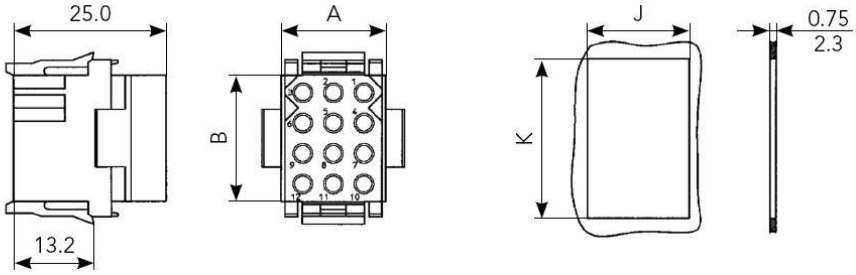

Обозначение		Кол-во контактов	A	B	C Max.	J	K
черный корпус	белый корпус						
SMS2R1	SMS2R3	2	11.0	5.8	15.2	11.4	11.6
SMS3R1	SMS3R3	3	16.2			16.5	
SMS4R1	SMS4R3	4	21.1			21.7	
SMS6R1	SMS6R3	6	16.2	10.9	20.3	16.5	16.7
SMS9R1	SMS9R3	9		16.0	25.4		21.6
SMS12R1	SMS12R3	12		21.1	30.5	16.7	26.7
SMS15R1	SMS15R3	15		26.2	35.6		31.8
SMS18R1	SMS18R3	18		31.2	40.6		36.9
SMS24R1	SMS24R3	24	21.2			21.7	
SMS36R1	SMS36R3	36	46.6	21.1	30.5	47.1	26.7

Вилки без кожухов

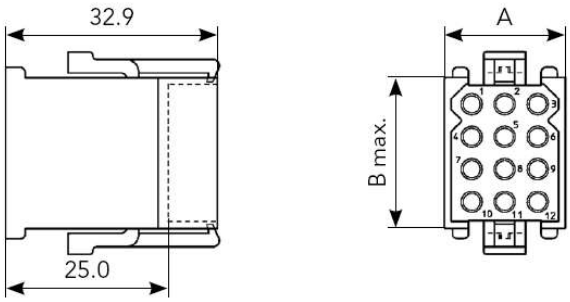

Обозначение	Количество контактов	A	C Max.
черный корпус			
SMS2P1	2	15.0	17.8
SMS3P1	3	18.6	
SMS4P1	4	23.7	
SMS6P1	6	18.6	22.9
SMS9P1	9		27.9
SMS12P1	12		33.0
SMS15P1	15		38.1
SMS18P1	18		43.2
SMS24P1	24	23.7	
SMS36P1	36	49.1	33.0

Кабельные розетки без кожухов, с технологическими отверстиями

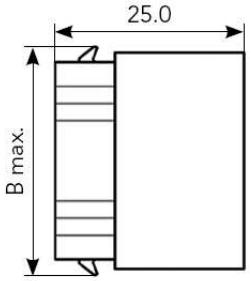

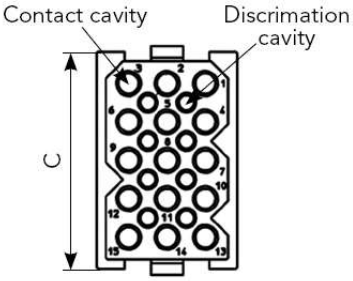

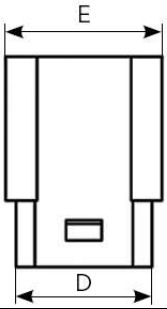

Обозначение белый корпус	Кол-во контактов	Кол-во технологических отверстий	B Max	C	D	E
SMS2RD3	2	0	9.9	8.4	11.1	14.1
SMS3RD3	3	0			16.2	18.6
SMS4RD3	4	0			21.2	23.7
SMS6RD3	6	2	15.0	13.4	16.2	18.6
SMS9RD3	9	4	20.0	18.5		
SMS12RD3	12	6	25.1	23.6		
SMS15RD3	15	8	30.2	28.7		
SMS18RD3	18	10	35.3	33.8		
SMS24RD3	24	15			21.2	23.7
SMS36RD3	36	24	25.1	23.6	46.6	49.1

Вилки без кожухов, с технологическими отверстиями

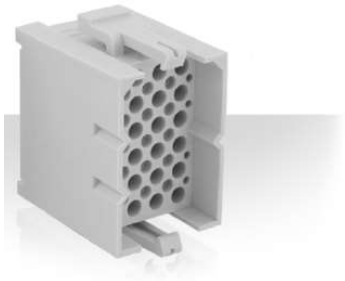

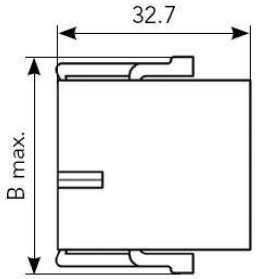

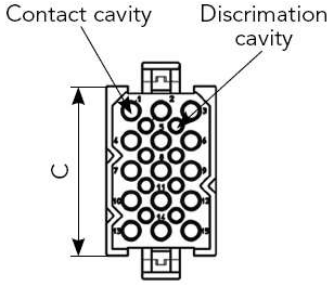

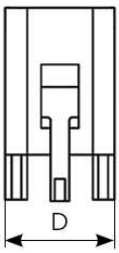

Обозначение белый корпус	Кол-во контактов	Кол-во технологических отверстий	B Max.	C	D
SMS2PD3	2	0	16.4	8.4	14.1
SMS3PD3	3	0			18.6
SMS4PD3	4	0			23.7
SMS6PD3	6	2	21.5	13.4	18.6
SMS9PD3	9	4	26.7	18.5	
SMS12PD3	12	6	31.7	23.6	
SMS15PD3	15	8	36.7	28.7	
SMS18PD3	18	10	41.8	33.8	
SMS24PD3	24	15			23.7
SMS36PD3	36	24	31.7	23.6	49.1

Кабельные розетки с интегрированными кожухами

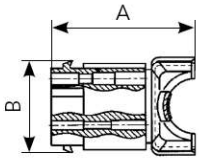

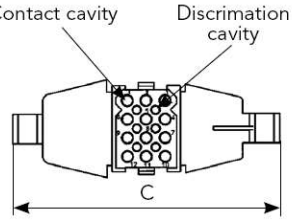

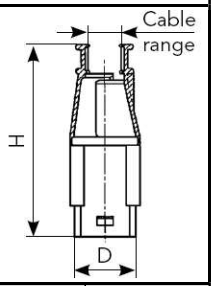

Обозначение		Кол-во контактов	Кол-во техн-ких отверстий	A	B	C	D	H	Ø кабельного вывода (мм)	Стяжной хомут*
черный корпус	белый корпус									
SMS2RDH1	SMS2RDH3	2	0	31.6	9.9	11.1	0.5	49.2	0.5 – 8.4	TF4D
SMS3RDH1	SMS3RDH3	3	0	35.1		69.0	16.2		0.8 – 7.3	
SMS4RDH1	SMS4RDH3	4	0	38.2		74.4	21.2		1.5 – 10	
SMS6RDH1	SMS6RDH3	6	2	34.6	15.0	72.6	16.2	50.9	1.7 – 9.2	
SMS9RDH1	SMS9RDH3	9	4	35.8	20.0	75.3		52.2	3.9 – 14.2	TF5D
SMS12RDH1	SMS12RDH3	12	6	38.1	25.1	72.0		52.7	4.0 – 15.0	
SMS15RDH1	SMS15RDH3	15	8	35.9	30.2	81.3		55.2	5.0 – 16.2	
SMS18RDH1	SMS18RDH3	18	10	36.1	35.3				5.8 – 20.3	
SMS24RDH1	SMS24RDH3	24	15	39.7		90.4	21.2	57.2	7.1 – 20.4	
SMS36RDH1	SMS36RDH3	36	24	54.6	25.1	128.0	46.6	63.3	8.8 – 24.5	

Вилки с интегрированными кожухами

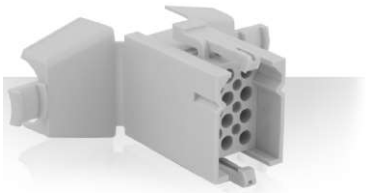
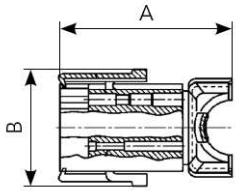

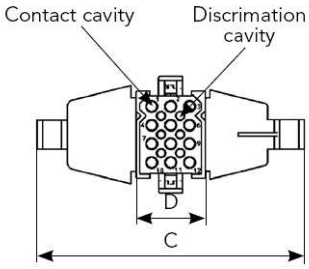

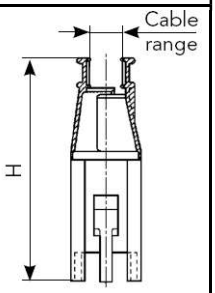

Обозначение		Кол-во контактов	Кол-во техн-ких отверстий	A	B	C	D	H	Ø кабельного вывода (мм)	Стяжной хомут*
черный корпус	белый корпус									
SMS2PDH1	SMS2PDH3	2	0	39.5	16.4	64.8	14.1	57.1	0.5 – 8.4	TF4D
SMS3PDH1	SMS3PDH3	3	0	43.0		69.0	18.6		0.8 – 7.3	
SMS4PDH1	SMS4PDH3	4	0	46.1		74.4	23.7		1.5 – 10	
SMS6PDH1	SMS6PDH3	6	2	42.5	21.5	72.6	18.6	58.8	1.7 – 9.2	
SMS9PDH1	SMS9PDH3	9	4	43.7	26.7	75.3		60.1	3.9 – 14.2	TF5D
SMS12PDH1	SMS12PDH3	12	6	46.0	31.7	72.0		60.6	4.0 – 15.0	
SMS15PRDH1	SMS15PDH3	15	8	43.8	36.7	81.3		63.1	5.0 – 16.2	
SMS18PDH1	SMS18PDH3	18	10	44.0	41.8				5.8 – 20.3	
SMS24PDH1	SMS24PDH3	24	15	47.6		90.4	23.7	65.1	7.1 – 20.4	
SMS36PDH1	SMS36PDH3	36	24	62.5	31.7	128.0	49.1	71.2	8.8 – 24.5	

* – стяжные хомуты поставляются по отдельному заказу

Использование защитной стойки сокращает допустимую толщину панели с 2.3 мм до 1.6 мм

Защитная стойка на плату для розеток, тип SMS*R1**

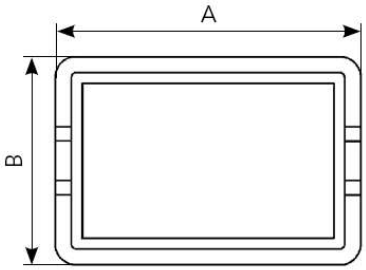

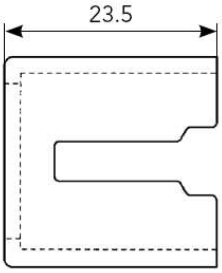

Обозначение (черный корпус)	Кол-во контактов	A	B
SMS2CSB1	2	19.8	18.8
SMS3CSB1	3	23.4	
SMS4CSB1	4	28.4	
SMS6CSB1	6	23.4	23.9
SMS9CSB1	9		29.0
SMS12CSB1	12		34.0
SMS15CSB1	15		39.1
SMS18CSB1	18		44.2
SMS24CSB1	24	28.4	
SMS36CSB1	36	54.1	34.0

Съемный кожух для применения с вилками, тип SMS*P1**

Обозначение (черный корпус)	Количество контактов
SMS2H1	2
SMS3H1	3
SMS4H1	4
SMS6H1	6
SMS9H1	9
SMS12H1	12
SMS15H1	15
SMS18H1	18
SMS24H1	24
SMS36H1	36

SMS – Quick Mating. Соединители под печатный монтаж

Описание

Данные соединители под печатный монтаж позволяют осуществлять печатный монтаж, применяя обычные производственные методы пайки. Они будут сочленяться, и защелкиваться со стандартными вилками QUICK MATING. **Соединители SMS под угловой печатный монтаж с количеством контактов только 3, 6, 12 и 18. Соединители SMS под прямой печатный монтаж с количеством контактов от 2 до 36**. Все соединители под печатный монтаж поставляются полностью оснащенные штыревыми или гнездовыми контактами, точеными или штампованными. Штампованные и формованные контакты имеют избирательное лужение, таким образом, исключая операции флюсования.

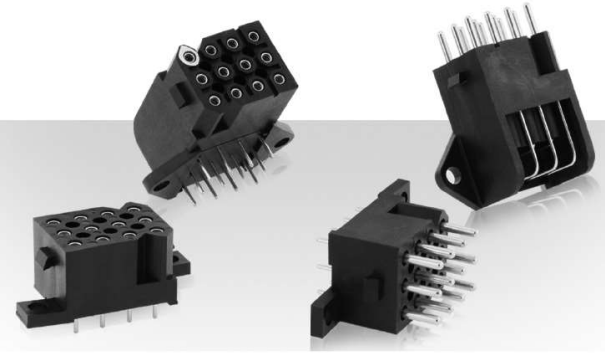

Характеристики

• Все варианты в наличии с:
– Штыревыми или гнездовыми контактами
– Штампованными и формованными или точеными контактами.
• Некоторые соединители под печатный монтаж имеют полости различия между полостями контактов, так называемые ключи поляризации.

Общие

Рабочая температура: -55°C до +125°C
Сопротивление изоляции: 5000 МОм Min.
Испыт. напряжение: 2000 VAC
Номинальный ток: 5 A
Износостойкость: 500 циклов.

Конструкция

Корпус соединителя:
Термопласт со стеклонаполнителем UL94 -V0
Контакты: медный сплав высокой проводимости

Таблица покрытий

Покрытие для точеных контактов:
Без цифры (std) = Min. 0.4µм Золото поверх никеля.
T = 3 – 5µм Олово по всей поверхности
Покрытие для штампованных и формованных контактов:
K9 (std) = Min. 0.4µм золото в контактной зоне, 3 – 5µм лужение шпильки.
T = 3 – 5µм лужение всего контакта

Взаимосочленямость

• «SMS Quick Mating» соединители для печатного монтажа с предварительно собранными TRIM-TRIO контактами для печатного монтажа взаимосочленямы лишь с «SMS Quick Mating» соединителями с кабельной вилкой, оснащенными TRIM-TRIO съемными защелкивающимися контактами под обжимку # 16 (см. раздел «контакты»)

Информация для заказа

Базовая серия	**SMS**	**12**	**GE**	**3**	**0**	**K9**
Количество контактов						
Индекс типа исполнения контактов: GE – точеные контакты (для печатной платы толщиной 2.4 и 3.2 мм) SE – штампованные и формованные контакты (для печатной платы толщиной 2.4 мм) RE – штампованные и формованные контакты (для печатной платы толщиной 3.2 мм)						
Индекс модификации с учетом типа контактов: 3 – соединитель под прямой печатный монтаж с гнездовыми контактами 4 – соединитель под прямой печатный монтаж со штыревыми контактами 5 – соединитель под угловой печатный монтаж с гнездовыми контактами 6 – соединитель под угловой печатный монтаж со штыревыми контактами						
Индекс модификации с учетом толщины печатной платы: не указывается – для применения на плате с толщиной 2.4 мм, для модификаций GE3, GE4 и SE 0 – для применения на плате с толщиной 3.2 мм, только для модификаций GE 3 – модификация I2 F3 (для железнодорожного транспорта), соответствует требованиям NFF16-101, HL2/R23 и EN 45 545						
Индекс покрытия контактов						

Розетка с гнездовыми контактами под прямой печатный монтаж

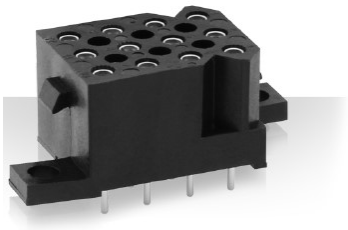

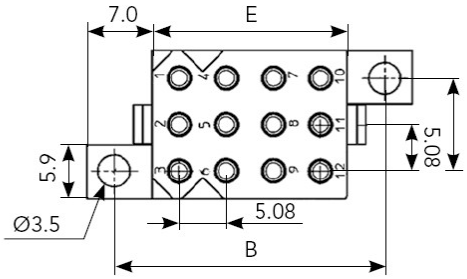

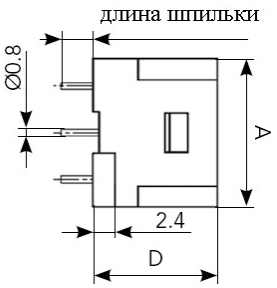

Количество контактов	Количество технологических отверстий	A	B	C	D	E
2	**0**	11.0	–	19.1	13.4	5.9
3	**0**	16.2	14.0	10.2		
4	**0**	21.3		15.2		
6	**0**	16.2	19.2	10.2		10.9
9	4		24.2			16.0
12	0		29.2			21.1
15	8		34.3			26.1
18	10		39.4			31.2
24	0	21.2		15.2		
36	0	46.5	15.2	54.6		20.9

Обозначения розеток с гнездовыми контактами

Стандартные модификации				Модификации NFF для железнодорожного транспорта
Точеные контакты		**Штампованные контакты**		**Точеные контакты**
Толщина платы 2.4 мм Длина шпильки 3.4 мм	**Толщина платы 3.2 мм Длина шпильки 4.2 мм**	**Толщина платы 2.4 мм Длина шпильки 3.4 мм**	**Толщина платы 3.2 мм Длина шпильки 4.2 мм**	**Толщина платы 2.4 мм Длина шпильки 3.4 мм**
SMS2GE3*	SMS2GE30*	SMS2SE3*	SMS2RE3*	–
SMS3GE3*	SMS3GE30*	SMS3SE3*	SMS3RE3*	**SMS3GE33***
SMS4GE3*	SMS4GE30*	SMS4SE3*	SMS4RE3*	–
SMS6GE3*	SMS6GE30*	SMS6SE3*	SMS6RE3*	**SMS6GE33***
SMS9GE3*	SMS9GE30*	SMS9SE3*	SMS9RE3*	**SMS9GE33***
SMS12GE3*	SMS12GE30*	SMS12SE3*	SMS12RE3*	**SMS12GE33***
SMS15GE3*	SMS15GE30*	SMS15SE3*	SMS15RE3*	**SMS15GE33***
SMS18GE3*	SMS18GE30*	SMS18SE3*	SMS18RE3*	**SMS18GE33***
SMS24GE3*	SMS24GE30*	SMS24SE3*	SMS24RE3*	**SMS24GE33***
SMS36GE3*	SMS36GE30*	SMS36SE3*	SMS36RE3*	**SMS36GE33***

Розетка со штыревыми контактами под прямой печатный монтаж

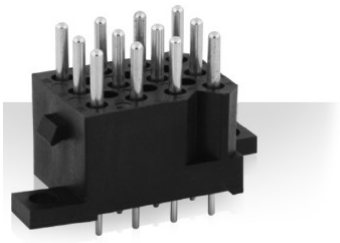

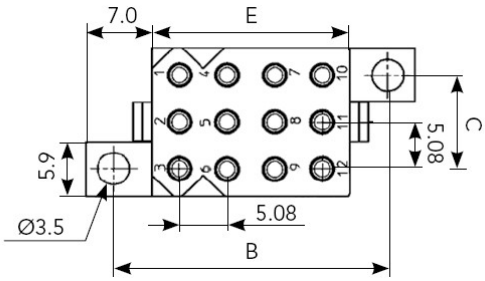

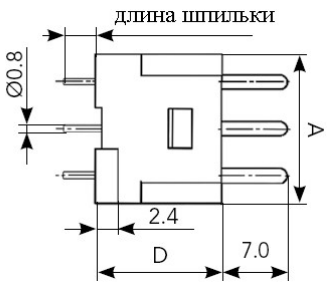

Количество контактов	Количество технологических отверстий	A	B	C	D	E
2	**0**	11.0	–	19.1	13.4	5.9
3	**0**	16.2	14.0	10.2		
4	**0**	21.3		15.2		
6	**0**	16.2	19.2	10.2		10.9
9	4		24.2			16.0
12	0		29.2			21.1
15	8		34.3			26.1
18	10		39.4			31.2
24	0	21.2		15.2		
36	0	46.5	15.2	54.6		20.9

Обозначения розеток со штыревыми контактами

Стандартные модификации				Модификации NFF для железнодорожного транспорта
Точеные контакты		**Штампованные контакты**		**Точеные контакты**
Толщина платы 2.4 мм Длина шпильки 3.4 мм	**Толщина платы 3.2 мм Длина шпильки 4.2 мм**	**Толщина платы 2.4 мм Длина шпильки 3.4 мм**	**Толщина платы 3.2 мм Длина шпильки 4.2 мм**	**Толщина платы 2.4 мм Длина шпильки 3.4 мм**
SMS2GE4*	SMS2GE40*	SMS2SE4*	SMS2RE4*	–
SMS3GE4*	SMS3GE40*	SMS3SE4*	SMS3RE4*	**SMS3GE43***
SMS4GE4*	SMS4GE40*	SMS4SE4*	SMS4RE4*	–
SMS6GE4*	SMS6GE40*	SMS6SE4*	SMS6RE4*	**SMS6GE43***
SMS9GE4*	SMS9GE40*	SMS9SE4*	SMS9RE4*	**SMS9GE43***
SMS12GE4*	SMS12GE40*	SMS12SE4*	SMS12RE4*	**SMS12GE43***
SMS15GE4*	SMS15GE40*	SMS15SE4*	SMS15RE4*	**SMS15GE43***
SMS18GE4*	SMS18GE40*	SMS18SE4*	SMS18RE4*	**SMS18GE43***
SMS24GE4*	SMS24GE40*	SMS24SE4*	SMS24RE4*	**SMS24GE43***
SMS36GE4*	SMS36GE40*	SMS36SE4*	SMS36RE4*	**SMS36GE43***

Розетка с гнездовыми контактами под угловой печатный монтаж

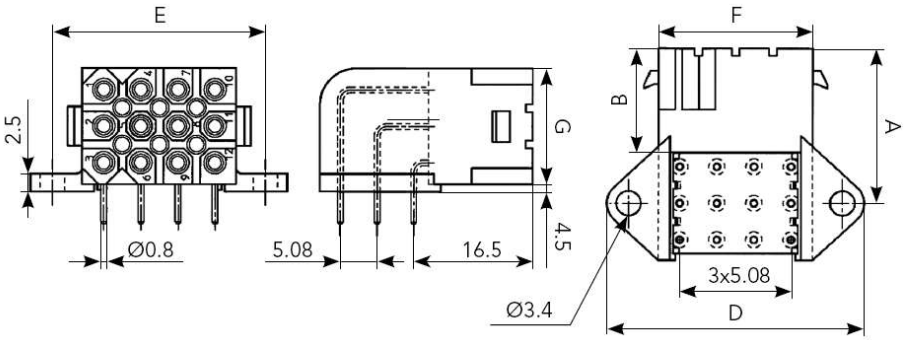

Количество контактов	Количество технологических отверстий	A	B	C	D	E	F	G
3	**0**	16.5	14.4	20.5	30.2	24.2	16.2	6.8
6	**0**	19.0		24.5				11.9
12	6	21.6		29.5	35.2	29.2	21.2	17.2
18	10				45.4	39.4	31.2	

Обозначения розеток с гнездовыми контактами		
Стандартные модификации		**Модификации NFF для железнодорожного транспорта**
Точеные контакты	**Штампованные контакты**	**Точеные контакты**
Толщина платы 3.2 мм. Длина шпильки 4.5 мм		
SMS3GE5*	SMS3SE5*	**SMS3GE53***
SMS6GE5*	SMS6SE5*	**SMS6GE53***
SMS12GE5*	SMS12SE5*	**SMS12GE53***
SMS18GE5*	SMS18SE5*	**SMS18GE53***

Розетка со штыревыми контактами под угловой печатный монтаж

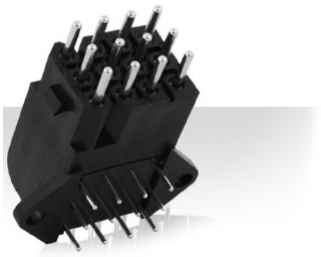

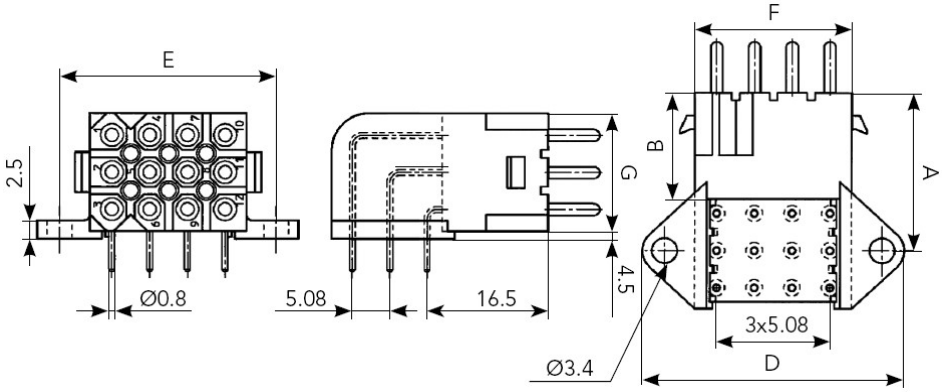

Количество контактов	Количество технологических отверстий	A	B	C	D	E	F	G
3	**0**	16.5	14.4	20.5	30.2	24.2	16.2	6.8
6	**0**	19.0		24.5				11.9
12	6	21.6		29.5	35.2	29.2	21.2	17.2
18	10				45.4	39.4	31.2	

Обозначения розеток со штыревыми контактами		
Стандартные модификации		**Модификации NFF для железнодорожного транспорта**
Точеные контакты	**Штампованные контакты**	**Точеные контакты**
Толщина платы 3.2 мм. Длина шпильки 4.5 мм		
SMS3GE6*	**SMS3SE6***	**SMS3GE63***
SMS6GE6*	**SMS6SE6***	**SMS6GE63***
SMS12GE6*	**SMS12SE6***	**SMS12GE63***
SMS18GE6*	**SMS18SE6***	**SMS18GE63***

Координатные сетки под прямой печатный монтаж

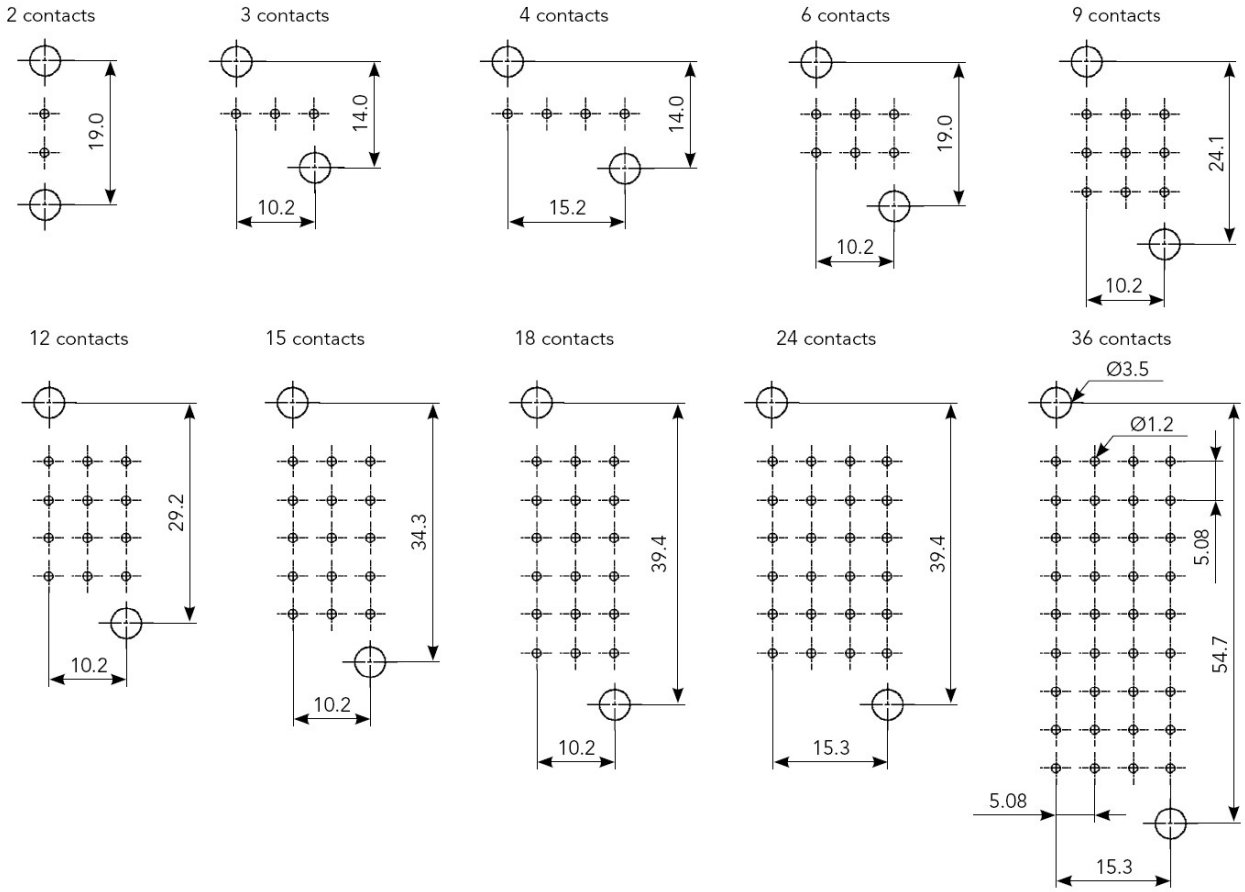

Координатные сетки под угловой печатный монтаж

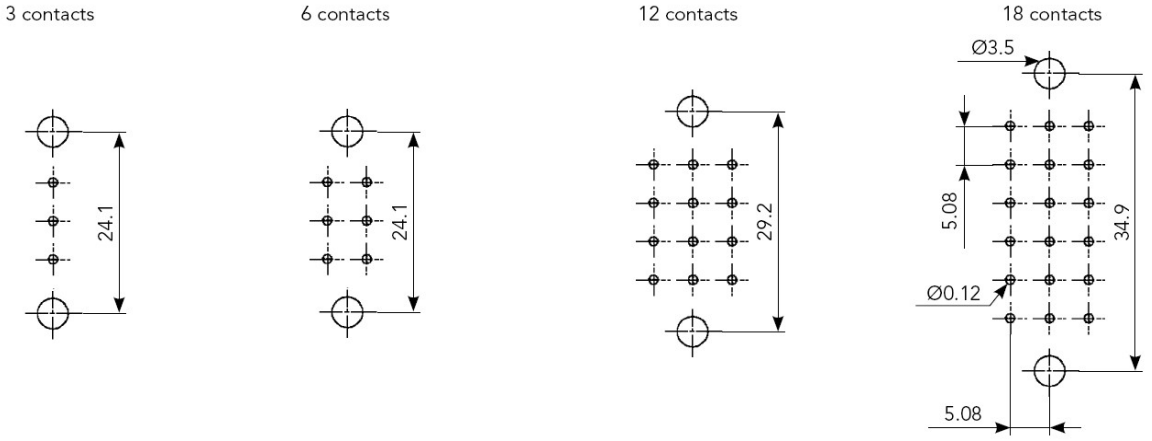

SMS – Quick Mating. Соединительные колодки под печатный монтаж

Описание

Штыревые колодки Quick Mating, в наличии с 3, 4, 6, 9 и 10 контактами, обеспечивает дополнительную универсальность прямых и прямоугольных соединителей под печатный монтаж. Розетка под печатный монтаж характеризуется положительной поляризацией и формованной защитной юбкой штыря и поставляется предварительно собранной с прямыми или угловыми: штыревыми контактами под печатный монтаж и коаксиальными штыревыми контактами под печатный монтаж. Гнездовая вилка оснащена фиксаторами быстрого соединения / отсоединения

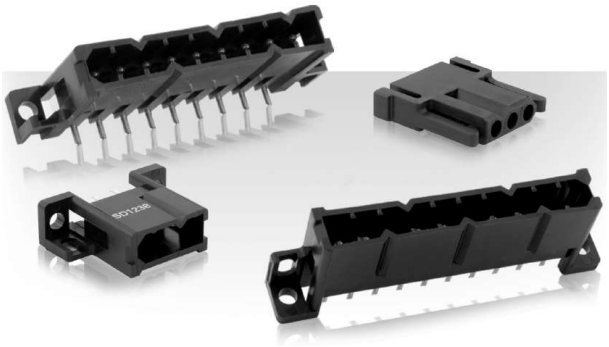

Характеристики

Соединители для печатного монтажа в наличии в прямом и угловом вариантах, предварительно собранные с точеными, штампованными или формованными сигнальными штыревыми контактами и коаксиальными штыревыми контактами.

Конструкция

Соединитель:
Термопласт со стеклонаполнителем UL94 -V0
Цвет: черный
Контакты: медный сплав высокой проводимости

Общие

Рабочая температура: -55°C до +125°C
Сопротивление изоляции: 5000 МОм Min.
Испытательное напряжение: 2000 VAC
Номинальный ток: 5 AMP
Срок службы: 500 циклов.

Взаимосочленяемость

• «SMS» гнездовые вилки применяются с контактами TRIM-TRIO # 16 (см. Раздел «Контакты»)
• Контакты заказываются отдельно.

Таблица покрытий

Покрытие точеных контактов:
Без символа (std) = Min. 0.4µм золото по никелю;
T = 3 – 5µм олово по всей поверхности.
Покрытие для штампованных и формованных контактов:
D28 = Min. 0.75µм золото поверх никеля;
D70 = золотое напыление по всей поверхности;
TR29 = 1.2µм лужение по всей поверхности.
Покрытие для коаксиальных контактов:
Z17 = Min. 0.75µм золото в контактной зоне, распыление на язычок для пайки (внутреннее)
Min 0.75µм золото в контактной зоне, лужение рабочей зоны (внешний)

Информация для заказа

Базовая серия	**SMS**	**9**	**PH**	**3**	**TR29**
Количество контактов					
Тип корпуса: PH – сигнальная штыревая колодка под печатный монтаж CH – коаксиальная штыревая колодка под печатный монтаж P3 – гнездовая вилка для (контакты под обжимку заказываются отдельно)					
Индекс модификации с учетом типа контактов: не указывается – для гнездовой вилки 2 – коаксиальная штыревая колодка под прямой печатный монтаж со штыревыми контактами 3 – сигнальная штыревая колодка под угловой печатный монтаж со штампованными штыревыми контактами. 4 – сигнальная штыревая колодка под прямой печатный монтаж со штампованными штыревыми контактами GE6 – сигнальная штыревая колодка под угловой печатный монтаж с точеными штыревыми контактами GE4 – сигнальная штыревая колодка под прямой печатный монтаж с точеными штыревыми контактами					
Индекс покрытия контактов					

Колодка со штыревыми сигнальными контактами под угловой печатный монтаж

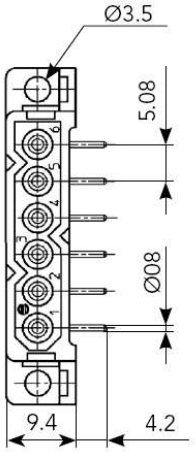

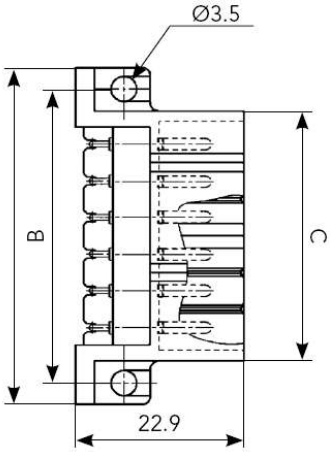

Обозначение		Кол-во контактов	A	B	C
точеные контакты	штампованные контакты				
SMS3PH3*	SMS3PHGE6	3	31.2	25.4	19.3
SMS4PH3*	SMS4PHGE6	4	36.3	30.4	24.4
SMS6PH3*	SMS6PHGE6	6	46.5	40.6	34.5
SMS9PH3*	SMS9PHGE6	9	61.7	55.9	49.8
SMS10PH3*	SMS10PHGE6	10	66.8	61.0	54.9

Колодка со штыревыми сигнальными контактами под прямой печатный монтаж

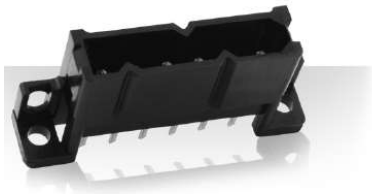

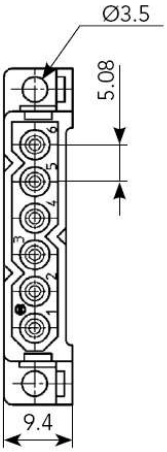

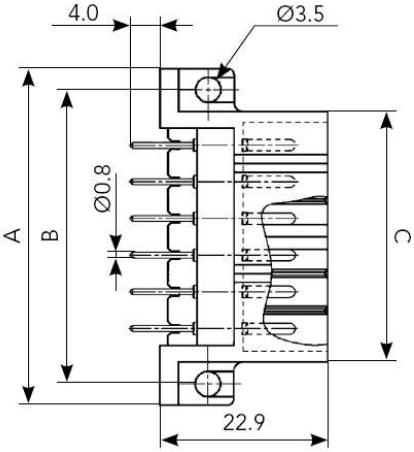

Обозначение		Кол-во контактов	A	B	C
точеные контакты	штампованные контакты				
SMS3PH4*	SMS3PHGE4	3	31.2	25.4	19.3
SMS4PH4*	SMS4PHGE4	4	36.3	30.4	24.4
SMS6PH4*	SMS6PHGE4	6	46.5	40.6	34.5
SMS9PH4*	SMS9PHGE4	9	61.7	55.9	49.8
SMS10PH4*	SMS10PHGE4	10	66.8	61.0	54.9

Колодка со штыревыми коаксиальными контактами под прямой печатный монтаж

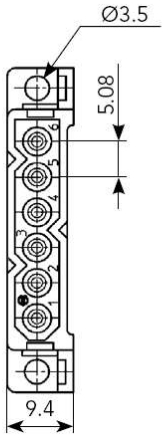

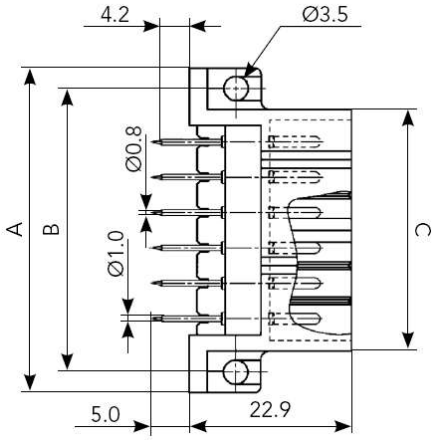

Обозначение	Кол-во контактов	A	B	C
SMS3CH2Z17	3	31.2	25.4	19.3
SMS4CH2Z17	4	36.3	30.4	24.4
SMS6CH2Z17	6	46.5	40.6	34.5
SMS9CH2Z17	9	61.7	55.9	49.8
SMS10CH2Z17	10	66.8	61.0	54.9

Вилка для применения с гнездовыми контактами под обжимку

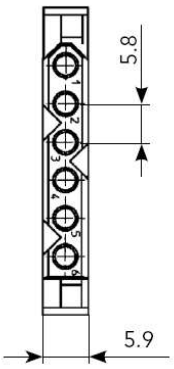

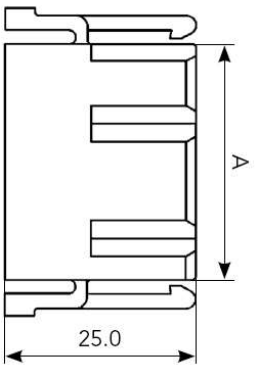

Обозначение	Кол-во контактов	A
SMS3P3	3	16.0
SMS4P3	4	21.1
SMS6P3	6	31.2
SMS9P3	9	46.5
SMS10P3	10	51.6

Координатные сетки для печатного монтажа

Угловой печатный монтаж
Сигнальные контакты

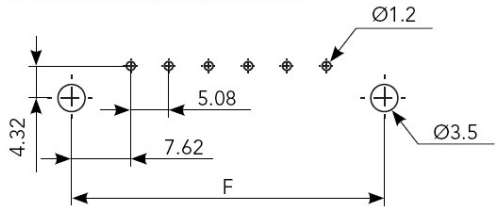

Прямой печатный монтаж
Сигнальные контакты

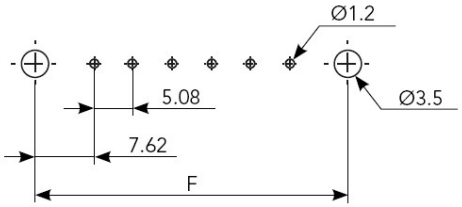

Угловой печатный монтаж
Коаксиальные контакты

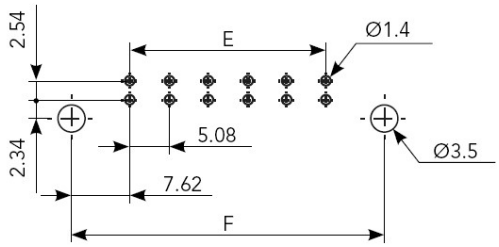

Прямой печатный монтаж
Коаксиальные контакты

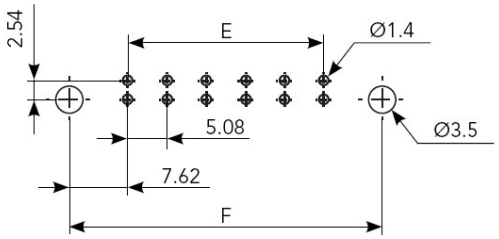

Количество контактов	E	F
3	10.18	25.40
4	15.24	30.48
6	25.40	40.64
9	40.64	55.88
10	45.72	60.96

Применение «систем различия»

Использование нескольких соединителей SMS – Quick Mating в непосредственной близости друг друга требует применения «систем различия» во избежание неправильной коммутации цепей. Для этих целей служат технологические отверстия, контакты-пробки и защитные наконечники. Контакты-пробки устанавливаются в незанятые контактные полости соединителей или технологические отверстия, защитные наконечники одеваются на штыревые контакты

Соединители SMS, оснащенные контактами-пробками **SMSPKE0**	Соединители SMS, оснащенные контактами-пробками **SMSPKE2V1**
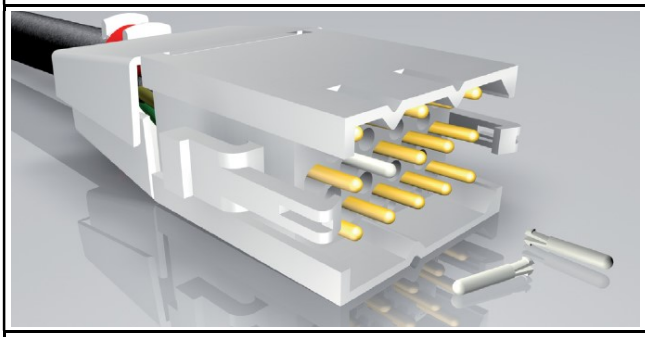	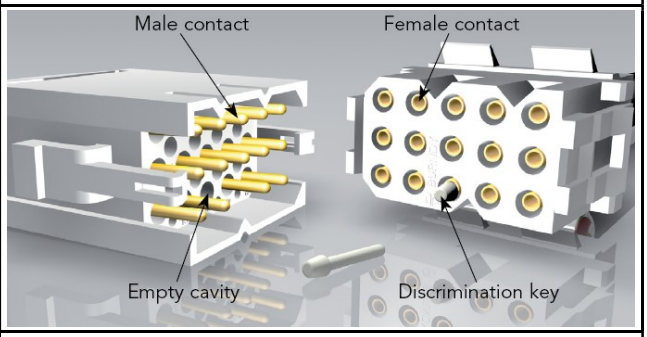
Контакты-пробки **SMSPKE0** рекомендуется устанавливать непосредственно в штыревые полости **вместо штыревых контактов**, в ответной части соединителя гнездовой контакт должен отсутствовать	Контакты-пробки **SMSPKE2V1** рекомендуется устанавливать **непосредственно в гнездовые контакты**, в ответной части соединителя штыревой контакт должен отсутствовать

Соединители SMS, оснащенные защитными наконечниками **SMSPKB2**	Соединители SMS, оснащенные контактами-пробками **SMSPKE3**
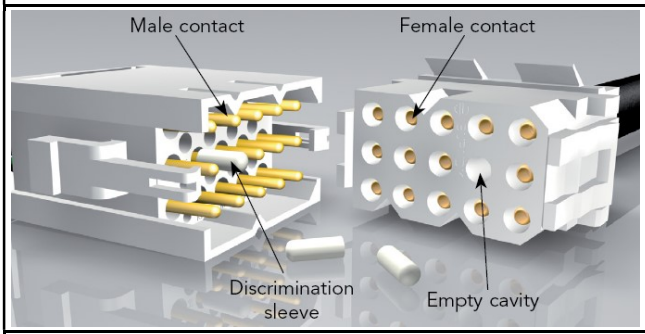	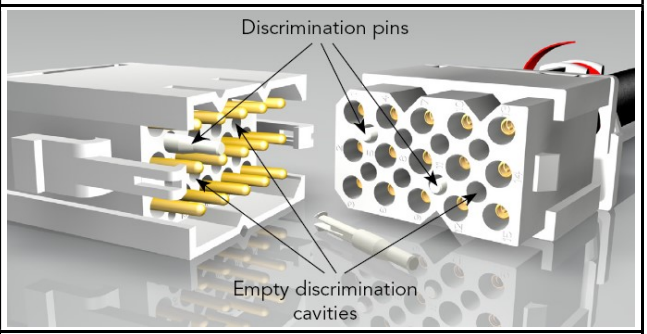
Защитные наконечники **SMSPKB2** рекомендуется устанавливать **непосредственно на штыревые контакты**, в ответной части соединителя гнездовой контакт должен отсутствовать	Контакты-пробки **SMSPKE3** рекомендуется устанавливать **непосредственно в технологические отверстия**, в ответной части соединителя соответствующее технологическое отверстие должно быть свободно

Рекомендуемый к применению монтажный инструмент – RX2025GE1

Высоковольтные соединители SMS IP

Прямоугольные высоковольтные защищенные пластиковые соединители SMS IP предназначены для внутреннего оборудования железнодорожного транспорта, применяются со стандартными контактами Ø 1,6

Точеные контакты #16, Ø 1.6 мм (заказываются отдельно)
Стандартные контакты под обжимку (в соответствии с EN 50-306-2 и EN 50-264-3-1)

Параметры проводов		Обозначения контактов		Ø провода мм, Max	Ø по изоляции мм, Max
AWG	мм^2	штыревой	гнездовой		
20-16	0.5-1.5	**RM16M23K**	**RC16M23K**	1.80	3.80
16-14	1.5-2.5	**RM14M50K**	**RC14M50K**	2.05	3.80

Технические характеристики (извлечения из NF F 61-030)

Механические
Срок службы: 500 циклов
Стойкость к воздействию вибрации и удара: в соответствии с EN 61-373 Cat.2
Система фиксации сочленения: 1 металлическая защелка (до слышимого щелчка)
3 ключа различия

Электрические
Рабочий ток на контакт: 15 А Max
Рабочее напряжение: ≤ 500 В п.т. / ≤ 380 В пер.т. (NFF 61-030)
Длина пути тока утечки (при сочленении): > 12 мм
Безопасное расстояние (при сочленении): > 8 мм
Напряжение пробоя: 3 250 В
Сопротивление изоляции: ≥ 5000 МОм
Сопротивление контакта: ≤ 2.5 мОм

Материалы
Вилка и розетка: черный термопластик
Уплотнения: светло-серый силикон
Защелка: нержавеющая сталь

Климатические
Версия (SMS IP20): защищенность IP 20 в соответствии с CEI 60-529
Огнестойкость, токсичность и задымление: R23 /HL3 в соответствии с CEN/TS 45-545; I3/F2 2 в соответствии с NF F 16-101/16-102
Влажное тепло:
21 день / 40°C / 95% RH
Рабочая температура:
от -50°C до +100°C
Жидкости:
в соответствии с NFF 61-030
Морской туман: 500 ч

Защищенная версия (SMS IP67)
защищенность: IP 66 и IP 67 в соответствии с CEI 60-529
Поставляются с предварительно установленными уплотнениями
Торцевые уплотнения изначально закрывают окна контактов

Информация для заказа соединителей SMS IP

Базовая серия	SMS	6	P	IP67	K01
Количество контактов: 3 – 3 контакта в 1 ряд 6 – 6 контактов в 2 ряда 12 – 12 контактов в 4 ряда					
Тип корпуса: P – вилка с гнездовыми контактами R – розетка со штыревыми контактами					
Индекс защищенности модификации: IP66 или IP67 – защищенная модификация, поставляется с установленными уплотнениями IP20 – незащищенная модификация (поставляется без уплотнений)					
Индекс оснащения контактами: не указывается – соединитель поставляется без контактов K01 – соединитель поставляется с контактами RM16M23K ил и RC16M23K K02 – соединитель поставляется с контактами RM14M23K или RC14M23K					

Размеры соединителей SMS

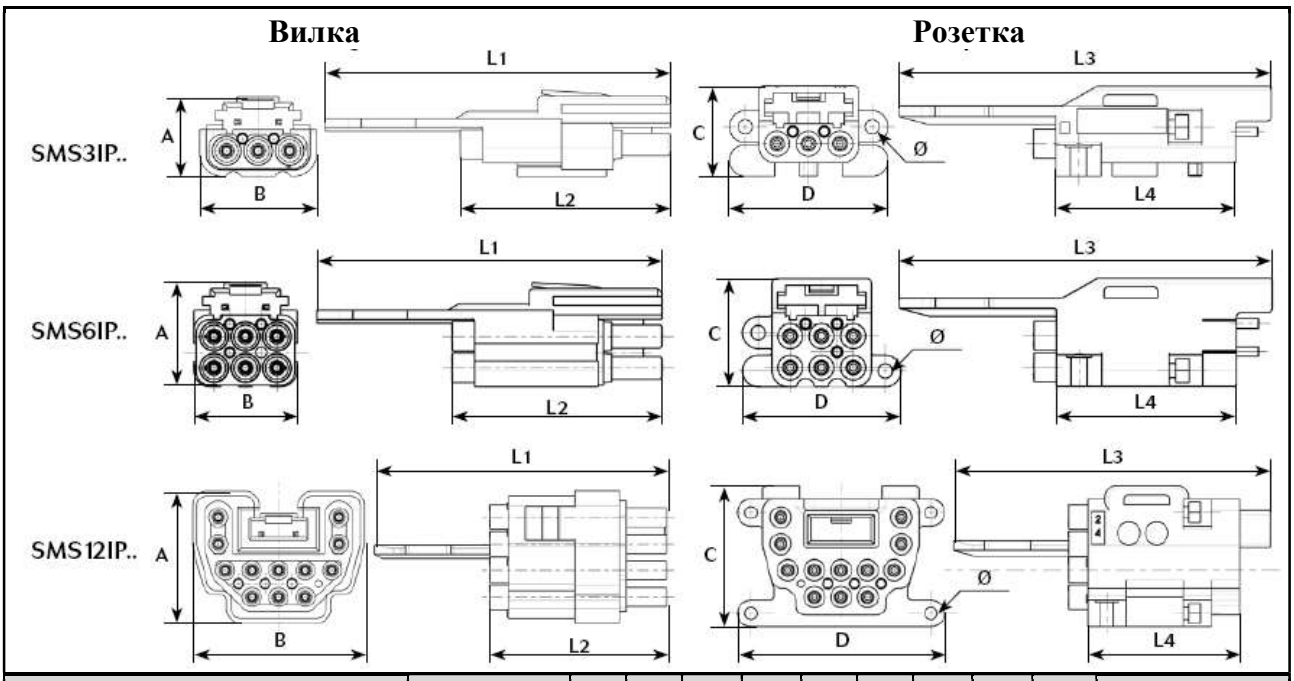

Обозначение		Кол–во контактов	A	B	L1	L2	C	D	L3	L4	Ø	Вес ± 0.2 г	
Вилка	Розетка											IP20	IP66 и IP67
SMS3PIP**		3	18	26	77	42	–	–	–	–	–	13.3	16.1
	SMS3RIP**	3	–	–	–	–	20	35	83	40	3.2	16.4	17.4
SMS6PIP**		6	23	23	77	42	–	–	–	–	–	16.3	18.3
	SMS6RIP**	6	–	–	–	–	24	35	83	40	3.2	20.3	22.3
SMS12PIP**		12	35	46	77	42	–	–	–	–	–	40	45
	SMS12RIP**	12	–	–	–	–	30	54	83	40	3.2	48	53

**** – индекс защищенности (20, или 66, или 67)**

Установочная панель (винты М3)

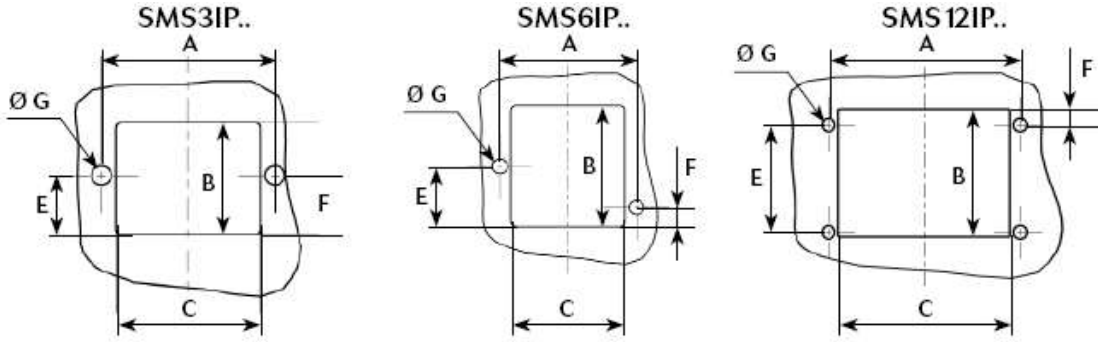

Установка розетки на панели

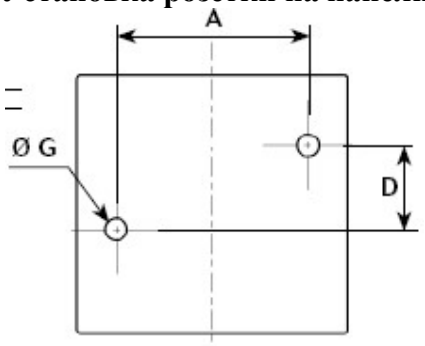

Установка розетки на стенке

	A	B	C	D	E	F	Ø G
SMS3IP**	28.2	18.3	23.3	12.5	9.6	9.6	3.2
SMS6IP**	28.2	25.1	23.3	12.5	8.5	4	3.2
SMS12IP**	47.4	31.4	42.5	12.5	26.3	4	3.2

Рекомендуемые обжимные инструменты и подготовка проводов

подготовка проводов

обжимные инструменты

Клещи	Позиционер	Метка селектора/ сечение провода				
MH860 (M22520/7-01)	**MH86164G или TP1142**	6/ 0.5 мм^2	7/ 0.75 мм^2	7/ 1 мм^2	8/ 1.5 мм^2	–
FT8	**–**	4/ 0.5 мм^2	4/ 0.75 мм^2	5/ 1 мм^2	5/ 1.5 мм^2	–
AF8 (M22520/1-01)	**TP1142**	–	–	–	–	8/ 2.5 мм^2

Установка контактов – протыкание торцевого уплотнения

Применение кабельных стяжек – при необходимости

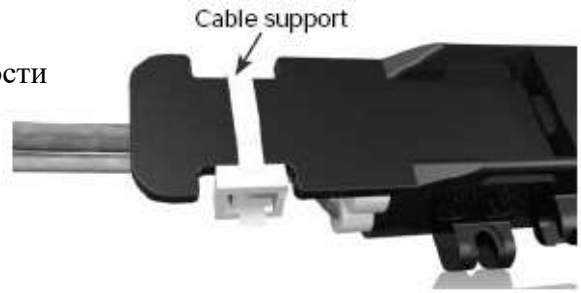

Установка соединителей на панели

Установка соединителей на поверхности

Установка соединителей на трубах или основных кабелях при помощи кабельных стяжек

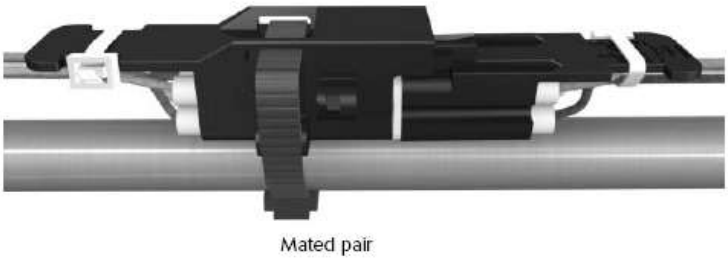

Соединители типа SMS IP поставляются с системой кодирования (ключами различия)

Розетки и вилки оснащаются 2 ключами, расположенными в полостях соединителей

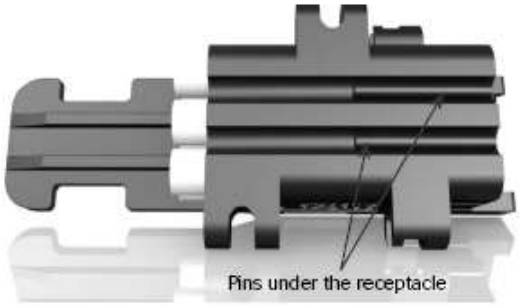

Розетка

Извлеките штыри кодирования из полостей розетки
С помощью инструмента RX2025GE1 вставьте штыри кодирования в соответствующие отверстия, штыри должны выступать на длину 5 мм максимум

Вилка

Открутите наконечник инструмента RX2025GE1
Извлеките штыри кодирования из полостей вилки
С помощью инструмента RX2025GE1 вставьте штыри кодирования в соответствующие отверстия, штыри должны выступать на длину 10 мм максимум

Установка ключей в корпусах вилок и розеток должна производиться в соответствии со схемами кодирования

Схемы установки ключей различия. Схемы кодирования

3-х контактные соединители

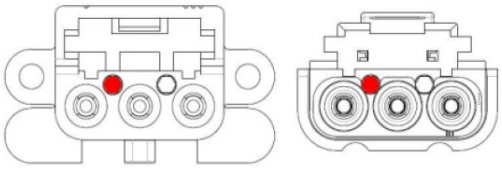

кодировка А

розетки вилки

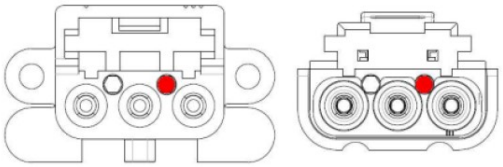

кодировка В

6-и контактные соединители

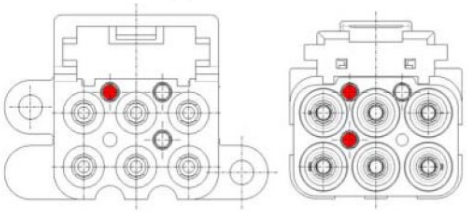

кодировка А

розетки вилки

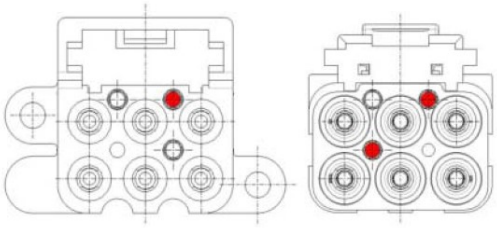

кодировка В

розетки вилки

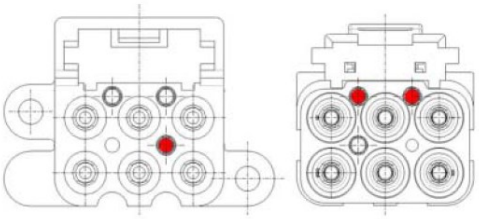

кодировка С

12-и контактные соединители

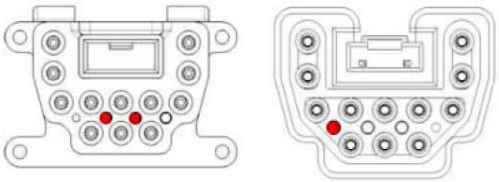

кодировка А

розетки вилки

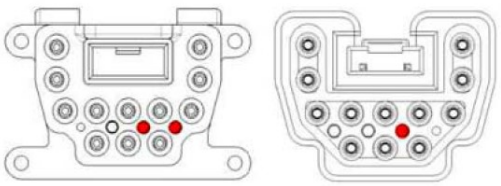

кодировка В

розетки вилки

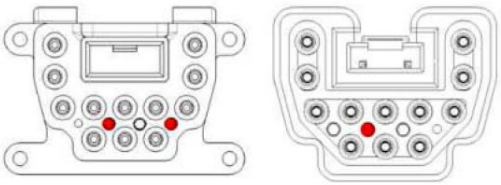

кодировка С

Серия UTO с дискретными уплотнениями проводов

ОПИСАНИЕ

Дискретные уплотнения проводов для серий UTO разработаны для экстремальных условий эксплуатации, степень защищенности – до IP67 (IP68 / IP69K для серии со специализированным кожухом)

ПРИМЕНЕНИЕ

- с/х оборудование и механизмы
- лесное хозяйство
- шахты

ХАРАКТЕРИСТИКИ

Уплотнения имеют три защитных барьера

Мембраны прокалываются при монтаже проводов

Удобство конструкции

Уплотнения дополнительно обжимаются кожухом или задней гайкой

Соответствуют требованиям RoHS

Уплотнения применяются в гнездовых вилках и штыревых розетках

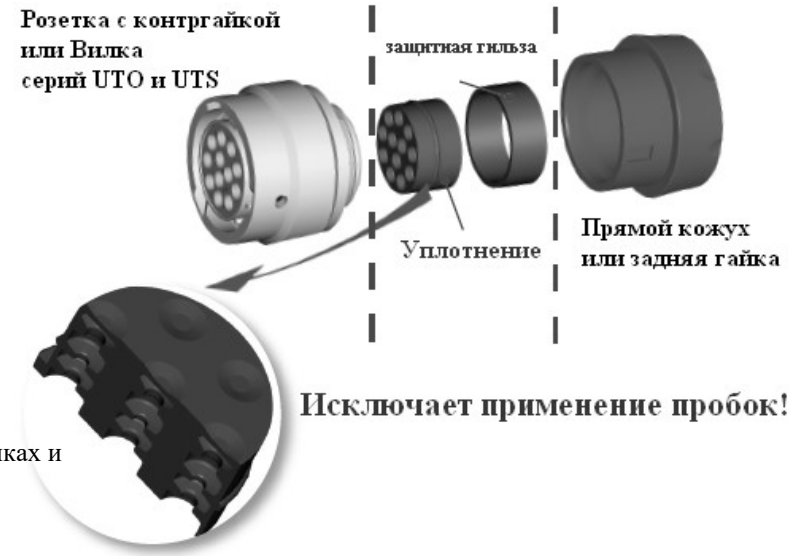

Для 3 типоразмеров корпусов, для 4 контактных схем

информация согласована с производителем

Контактные схемы соединителей серии UTO

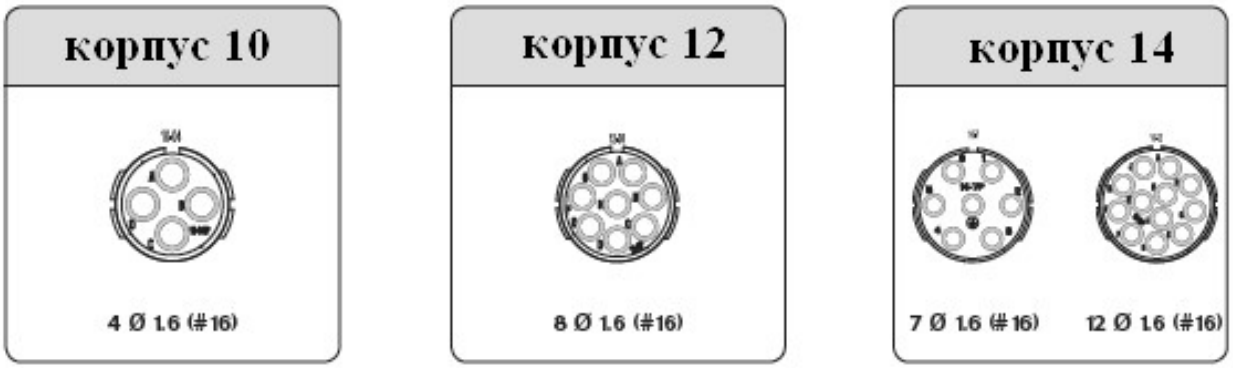

Порядок установки уплотнений

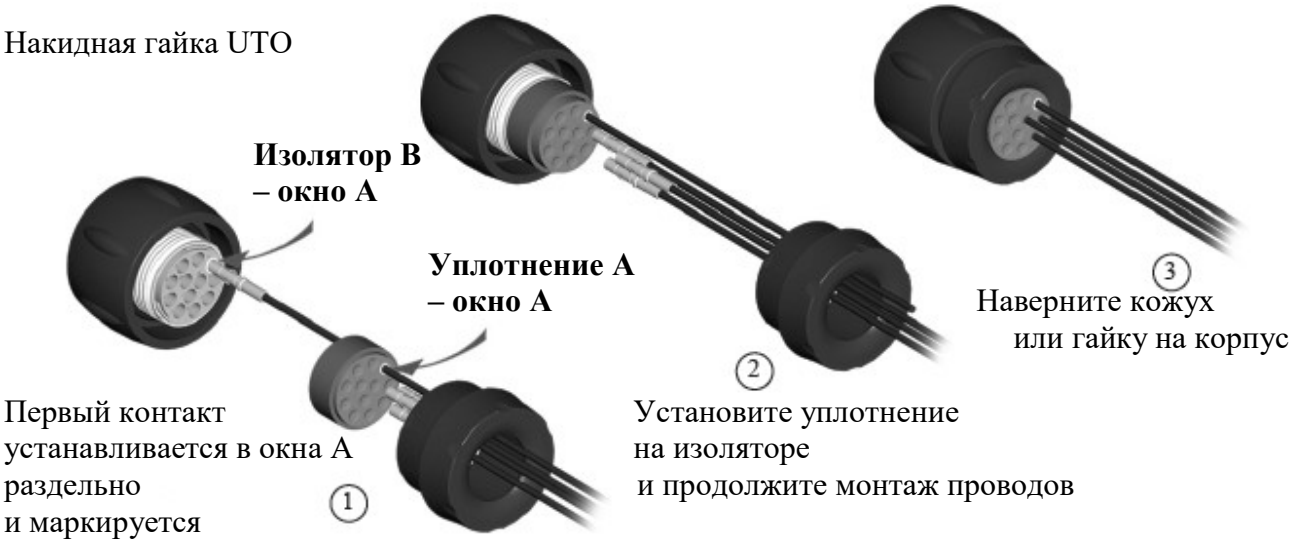

Поставляемые комплекты уплотнений для серии UTO

Комплект включает:

- 10 уплотнений, соответствующих типу контактов и контактным схемам
- Инструменты для извлечения и установки контактов при использовании уплотнений – стандартные
- Инструкция по заделке проводов – в упаковке

Информация для заказа

Базовая серия				**TTG**	**12**	**8**	**S**
Размер корпуса	10	12	14				
Количество контактов	4	8	7, 12				
Тип контакта P – штырь S – гнездо							

Технические характеристики

Механические
• срок службы – 500 циклов
• термоудар: соответствует MIL-STD202, метод 207
• диаметр провода по изоляции: от 1.7 до 3.0 мм

Электрические
• рабочий ток на контакт – 13А
• сопротивление изоляции – 5000 МОм
• тестовое напряжение – 2000 Vac

Климатические
• рабочая температура – от – 40°С до + 105°С
• огнестойкость – соответствует UL94V0 и NFF16102, уровень 2
• степень защищенности (сочлененная пара) – до IP67 (IP68 / IP69K для серии со специализированным кожухом)
• морской туман:
– 48 часов – стандартная версия
– 96 часов – черное анодирование

Материалы
• Соединители – цинк
• Кожух – бронза
• Накидная гайка – алюминий
• Пружинная муфта – пружинная нержавеющая сталь
• Изолятор – стеклотермопласт UL94-V0
• Соответствует требованиям RoHS и стандартам КНР SJ/T1166 – 2006 (Эквивалент RoHS)

Информация для заказа

Базовая серия	**UTO**	**6**	**G**	**JC**	**14**	**12**	**S**
	UTO	**7**	**G**	**N**	**14**	**12**	**P**

Тип корпуса:
6 – вилка
7 – розетка с контргайкой
G – с уплотнением
Аксессуары:
JC – с прямым кожухом
N – с задней гайкой

Размер корпуса	10	12	14
Количество контактов	4	8	7, 12

Тип контакта:
P – штыревые контакты только для розетки
S – гнездовые контакты только для вилки

Размеры

Вилка + уплотнение + прямой кожух

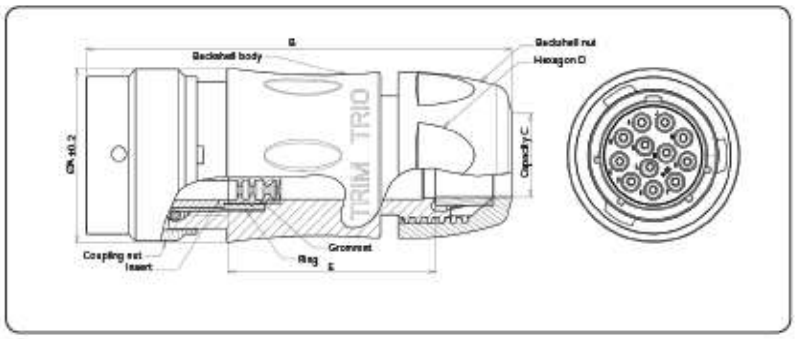

	Размер корпуса		
	10	**12**	**14**
Контактная схема	10-4	12-8	14-7 14-12
Ø A	22.00	25.50	29.75
B Min.	62.00	65.5	70.00
Размер C стандартное уплотнение	2.5 / 8	5 / 12	7 / 14
Размер C модификация уплотнения	1.5 / 5	3 / 9	5 / 12
шестигранник D	18.50	24.00	26.00
E Max.	29.00	32.70	36.70

Вилка + уплотнение + задняя гайка

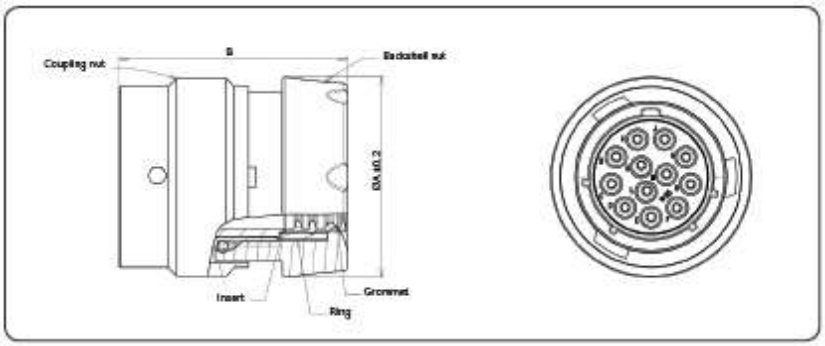

	Размер корпуса		
	10	12	14
Контактная схема	10-4	12-8	14-7 14-12
Ø A	22.00	25.50	29.75
B Min.	32.50	32.30	32.00

Розетка с контргайкой + уплотнение + прямой кожух

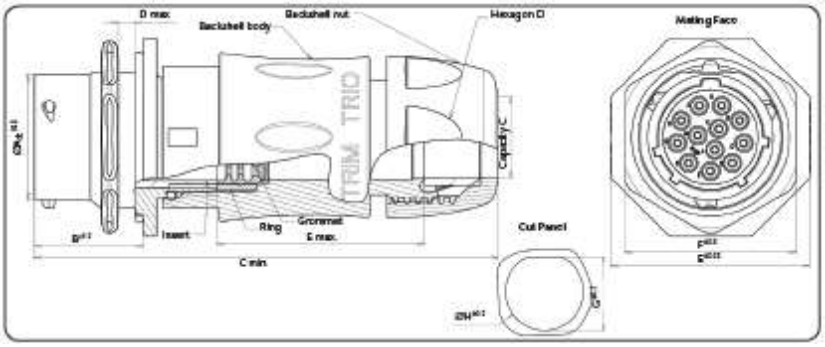

	Размер корпуса		
	10	12	14
Контактная схема	10-4	12-8	14-7 14-12
Ø A	14.9	19.0	22.2
B	19.3	19.3	19.3
C Min.	70.5	74.0	80.5
D Max.	3.2	3.2	3.2
E = 0.25	27.0	31.8	34.9
F	22.2	27.0	30.2
G	16.5	21.2	24.3
H	17.7	22.5	25.7
Размер C стандартное уплотнение	2.5 / 8	5 / 12	7 / 14
Размер C модификация уплотнения	1.5 / 5	3 / 9	5 / 12
E Max.	30.5	34.0	36.5

Розетка с контргайкой + уплотнение + задняя гайка

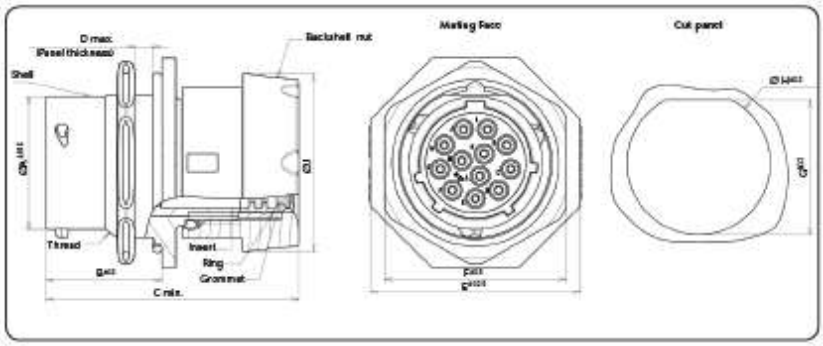

	Размер корпуса		
	10	12	14
Контактная схема	10-4	12-8	14-7 14-12
Ø A	14.9	19.0	22.2
B	19.3	19.3	19.3
C Min.	41.0	40.75	43.0
D Max.	3.2	3.2	3.2
E	27.0	31.8	34.9
F	22.2	27.0	30.2
G	16.5	21.2	24.3
H	17.7	22.5	25.7
J Max.	22.0	25.4	29.75

ТауРос Техника

Серия UTO. RJ45

ОПИСАНИЕ

Соединители серий UTO с разъемом RJ 45 предназначены для применения в линиях ETHERNET. Используется стандартный кабель RJ 45. Не требуется специальный инструмент для монтажа.

ПРИМЕНЕНИЕ

Соединители серий UTO с разъемом RJ 45 могут применяться в тяжелых климатических условиях, в том числе:
• системах мониторинга
• межсетевых соединениях
• роботизированных системах
• системах автоматизации

Характеристики

Универсальность
• возможно применение любого кабеля стандарта RJ 45

Удобство и простота сборки
• не требуется специального инструмента для полного монтажа

Вибростойкость
• нет хрупких частей

Совместимость с линиями ETHERNET
• Система «Computer-Aided Test Engineering» соответствует TIA/EIA класс D и ISO/IEC 11801
• 10 Base T, 100 Base TX, 1000 Base T networks

Соответствует требованиям RoHS

Компоновка
• Применяется корпус размера 18
• Вилка только со штыревым разъемом RJ 45 и розетка только с гнездовым разъемом RJ 45
• Применяемые розетки: металлические с квадратным фланцем и пластмассовые или металлические с контргайкой

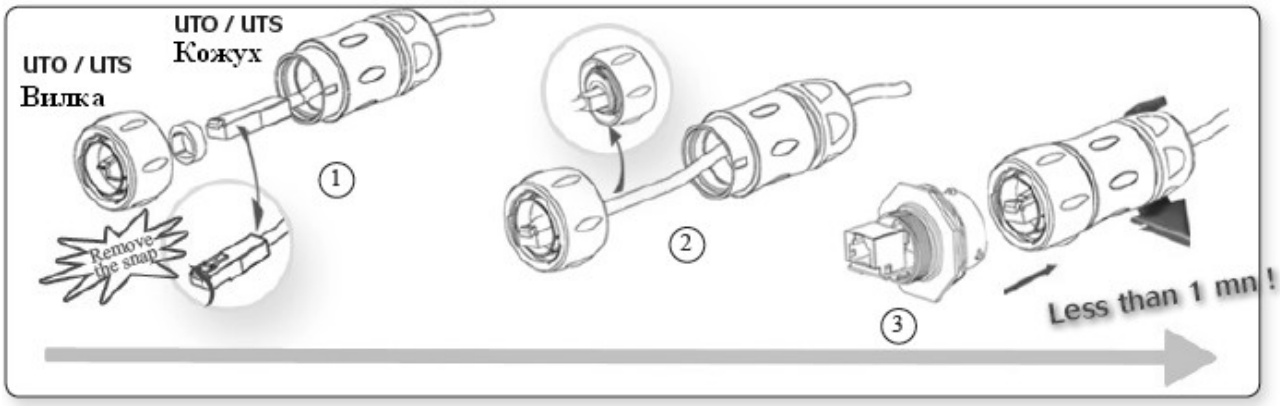

информация согласована с производителем

Технические характеристики

Электрические
• Категория соединителя – RJ 45
• Система «Computer-Aided Test Engineering» соответствует TIA/EIA 568C и класс D соответствует ISO/IEC 11801

Климатические
• Рабочая температура от -40°C до + 105°C
• Защищенность – IP 67
• Стойкость к морскому туману:
– 48 часов – никель
– 96 часов – черное анодирование
– 200/500 часов – по специальному заказу

Механические
• Срок службы – 500 циклов

Материалы
• Корпус – цинк
• Кожух и защита кабеля – латунь
• Накидная гайка – алюминий
• Пружина – нержавеющая сталь
• Уплотнение – силикон
• Изолятор – термопласт UL94-V0
• Покрытие
никель – морской туман – 48 часов
черное анодирование – морской туман – 96 часов
• Соответствует требованиям RoHS и стандартам КНР SJ/T1166 – 2006 (Эквивалент RoHS)

Информация для заказа

Базовая серия	**UTO**	**0**	**18**	**RJF**	**–**	**M**	**–**
	UTO	**6**	**18**	**RJ**	**–**	**P**	**–**

Тип корпуса:
0 – розетка с квадратным фланцем
6 – вилка
7 – розетка с контргайкой

Размер корпуса – **18**

Модификация изолятора
RJF – изолятор для розетки RJ 45
RJ – изолятор для вилки RJ 45

Поляризация
не указывается – нормальная
A, B

Защита кабеля
P – пластик
M – металл

Покрытие
не указывается – никель (морской туман – 48 часов)
O1 (только для типа 7) – никель, гайка – черное анодирование (морской туман – 96 часов)
O2 (только для типа 6) – никель, гайка – черное анодирование (морской туман – 96 часов)

Поляризация

Розетка с квадратным фланцем **Вилка**

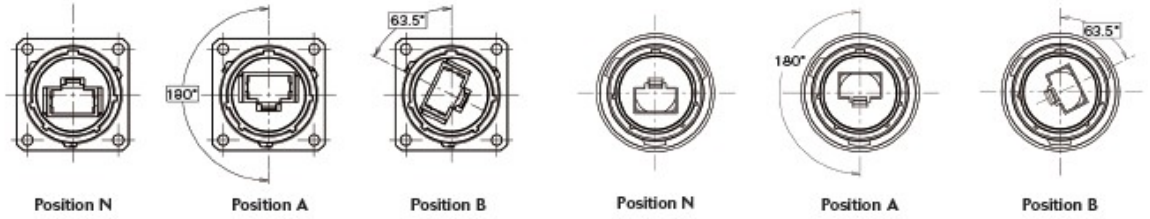

Размеры

Вилка, тип 6

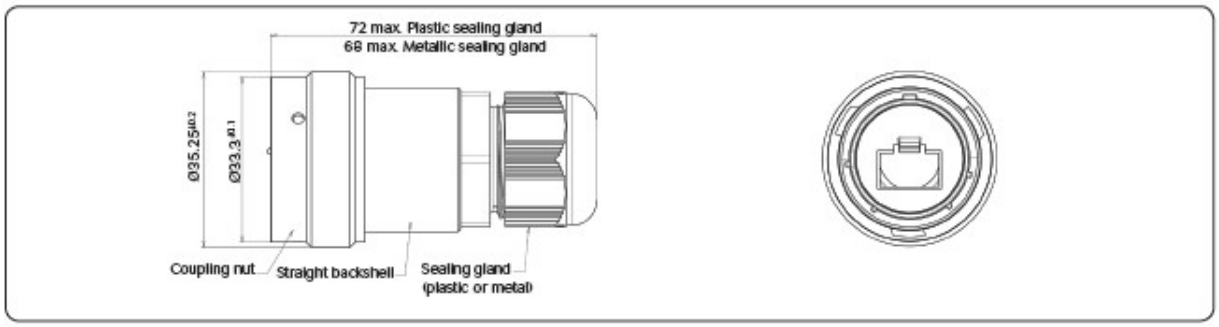

Розетка, тип 7

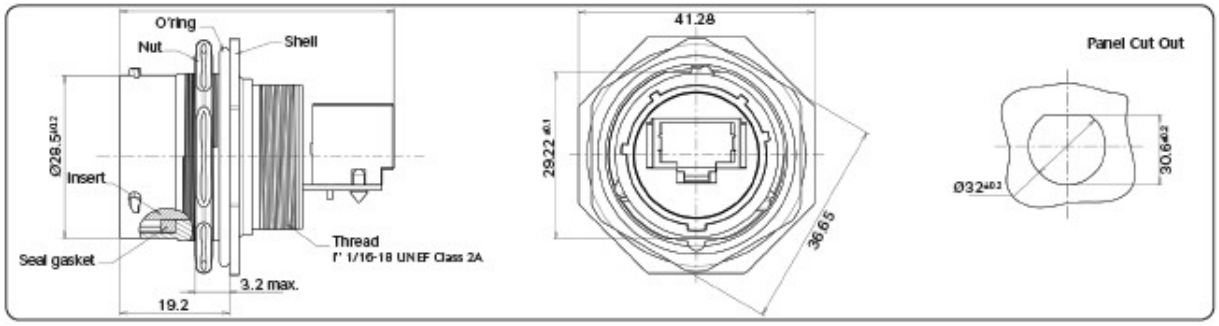

Розетка, тип 0

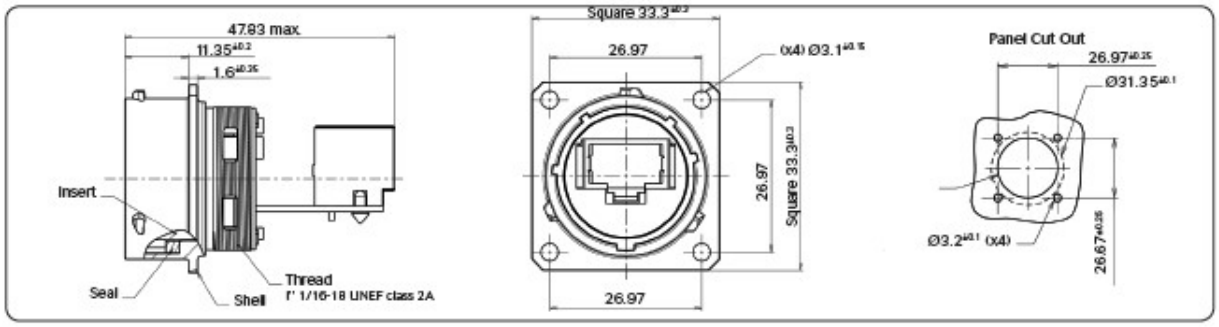

Контакты

Упаковка контактов для поставок

Упаковка 50 штук (стандарт)

Упаковка 1000 штук

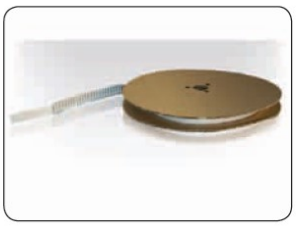

Штамповка 3000 штук на ленте

Точеные 5000 штук на ленте

Контакты, поставляемые по отдельному заказу		
# 20 (Ø 1 мм)	точеные	< 6 мОм
	штампованные	< 15 мОм
# 16 (Ø 1.6 мм)	точеные	< 3 мОм
	штампованные	< 6 мОм
# 12 (Ø 2.4 мм)	точеные	< 5 мОм
# 8 (Ø 3.6 мм)	точеные	< 5 мОм

Контакты, поставляемые установленными		
# 20 (Ø 1 мм)	точеные	< 4 мОм
# 16 (Ø 1.6 мм)	точеные	< 3 мОм
Покрытие контактов 0.4μ золото поверх 2μ Ni		

Индексы покрытий точеных контактов

Размер контакта	Индекс покрытия	Описание покрытия
# 20 Ø 1 мм	K	0.4μm золото поверх 2μm никеля
# 16 Ø 1.6 мм	K	0.4μm золото поверх 2μm никеля
	J	золото поверх 2μm никеля
	T	олово 3μm (-0/+2) поверх 1.3μm никеля
	D28 ТОЛЬКО для коаксиальных контактов	0.75μm золото поверх 2μm никеля
# 12 Ø 2.4 мм	A	2μm NickeL + 2μm Ag
	K	0.4μm золото поверх 2μm никеля
# 8 Ø 3.6 мм	A	2μm никель + 2μm серебро

Индексы покрытий штампованных контактов

Размер контакта	Индекс покрытия	Описание покрытия	
		Активная зона	Остальные части
# 20 Ø 1 мм	S25 гнездовой	0.75μm золото поверх 2μm никеля	золото поверх 2μm никеля
	S26 штыревой	0.75μm золото поверх 2μm никеля	золото поверх 2μm никеля
	TK6	0.5μm - 2.5μm лужение	–
# 16 Ø 1.6 мм	S31	золото поверх 2μm никеля	Зона обжима: 1.3μm олово поверх никеля остальные: 1.3μm олово
	S18	0.75μm золото поверх 2μm никеля	
	D70	0.13μm золото поверх 2μm никеля	золото поверх 2μm никеля
	TK6	0.5μm - 2.5μm лужение	–

Другие типы покрытий по специальному заказу после консультаций

Электрические контакты

Контакты под обжимку

Размер контакта	Тип контакта	Параметр провода		Обозначение		Ø провода	Ø изоляции	Покрытие
		AWG	мм²	штыревой	гнездовой			
# 20 Ø 1	точение	26–24	0.13–0.20	RM24W3–	RC24W3–		1.58 Max	K
	штамп	26–24	0.13–0.25	SM24W3S26–(1)	SC24W3S25–(1)		0.89–1.58	TK6 S25 гнездовой S26 штыревой
				SM24WL3S26–(2)	SC24WL3S25–(2)			
	точение	22–20	0.32–0.52	RM20W3–	RC20W3–		1.58 Max	K
	штамп	22–20	0.35–0.5	SM20W3S26–(1)	SC20W3S25–(1)		1.17–2.08	TK6 S25 гнездовой S26 штыревой
				SM20WL3S26–(2)	SC20WL3S25–(2)			
	точение	20–18	0.50–0.93	RM18W3–	RC18W3–		2.10 Max	K
# 16 Ø 1.6	точение	30–28	0.05–0.08	RM28M1–	RC28M1–	0.55	1.1	K, J, T
	точение	26–24	0.13–0.2	RM24M9–	RC24M9–	0.8	1.6	K, J, T
	штамп	26–24	0.13–0.25	SM24M1– (1) SM24ML1– (2)	SC24M1–(1) SC24ML1–(2)	0.89–1.28		S31, S18, TK6
	точение	22–20	0.32–0.52	RM20M13–	RC20M13–	1.18	1.8	K, J, T
				RM20M12–	RC20M12–		2.2	
	штамп	22–20	0.35–0.5	SM20M1– (1) SM20ML1– (2)	SC20M1– (1) SC20ML1– (2)	1.17–2.08		S31, S18, TK6
	точение	20–16	0.52–1.5	RM16M23–	RC16M23–	1.8	3.2	K, J, T
	штамп	18–16	0.8–1.5	SM16M1– (1) SM16ML1– (2)	SC16M1– (1) SC16ML1– (2)	3.0		S31, S18, TK6
	штамп	18–16	0.8–1.5	SM16M11– (1) SM16ML11– (2)	SC16M11– (1) SC16ML11– (2)	2.0–3.0		S31, S18, TK6
	точение	16–14	1.5–2.5	RM14M50–	RC14M50–	2.05	3.2	K, J, T
	точение	16–14	1.5–2.5	RM14M30–	RC14M30–	2.28	3.2	K, J, T
	штамп	14	2.0	SM14M1– (1) SM14ML1– (2)	SC14M1– (1) SC14ML1– (2)	3.2		S31, S18, TK6
# 12 Ø 2.4	точение	22	0.13–0.4	8291 1457NA	8291 1456A	0.87 – 2.82	4.9	
		20	0.5	8291 1459NA	8291 1458A			
		18	0.75–1.0	8291 1461NA	8291 1460A			
		16	1.5	8291 1463NA	8291 1462A			
		14	2.5	8291 1465NA	8291 1464A			
		12	4	8291 1467NA	8291 1466A			
# 8 Ø 3.6	точение	16	1.5	8291 3601A	8291 3600A	1.72 – 4.35	6.5	
		14	2.5	8291 3603A	8291 3602A			
		12	4	8291 3605A	8291 3604A			
		10	6.0	8291 3607A	8291 3606A			
		8	10.0	8291 3609A	8291 3608A			

(1) – упаковка контактов 3000 шт. (2) – контакты россыпью

Информация по формированию обозначений сигнальных извлекаемых контактов # 20 и # 16 (штампованных и точеных)

Обозначения штампованных контактов # 20 и # 16

Таблица только для информационного обеспечения

Базовая серия	**S**	**M**	**16**	**M**	**L**	**1**	**TK6**
Тип контакта: M – штыревой контакт C – гнездовой контакт							
Индекс калибра применяемых проводов: 14 – 16–14 AWG 16 – 18–16 AWG 20 – 22–20 AWG 24 – 26–24 AWG							
Индекс калибра контакта: W – контакты # 20 M – контакты # 16							
Индекс поставки контактов: не указывается – 3 000 контактов в катушке L – требуемое количество контактов поставляются россыпью							
Индекс модификации (стр. 188): 3 – для контактов # 20 1 – для контактов # 16, для проводов 26–16 AWG 11 – для контактов # 16, для проводов 16–14 AWG							
Индекс типа покрытия – см. таблицу покрытий, стр. 188 S26 – для штыревых контактов (только для контактов # 20) S25 – для гнездовых контактов (только для контактов # 20)							

Обозначения точеных контактов # 20 и # 16

Таблица только для информационного обеспечения

Базовая серия	**(K) RM** **(K) RC**	**16**	**M**	**23**	**K**
Тип контакта: RM – штыревой контакт, россыпью RC – гнездовой контакт, россыпью KRM – штыревой контакт на пластиковой ленте KRC – гнездовой контакт на пластиковой ленте					
Индекс калибра применяемых проводов: 14 – 16–14 AWG (для контактов # 16) 16 – 18–16 AWG (для контактов # 16) 18 – 20–18 AWG (для контактов # 20) 20 – 22–20 AWG (для контактов # 20, # 16) 24 – 26–24 AWG (для контактов # 20, # 16) 28 – 30–28 AWG (для контактов # 16)					
Индекс калибра контакта: W – контакты # 20 M – контакты # 16					
Индекс модификации (стр. 188): 3 – для контактов # 20 1 – для контактов # 16, для проводов 30–28 AWG 9 – для контактов # 16, для проводов 26–24 AWG 11 – для контактов # 16, для проводов 16–14 AWG 12 – для контактов # 16, для проводов 22–20 AWG, диаметр изоляции 2,2 мм 13 – для контактов # 16, для проводов 22–20 AWG, диаметр изоляции 1,8 мм 23 – для контактов # 16, для проводов 20–16 AWG, диаметр изоляции 2,2 мм 30 – для контактов # 16, для проводов 16–14 AWG, диаметр провода 2,28 мм 50 – для контактов # 16, для проводов 16–14 AWG, диаметр провода 2,05 мм					
Индекс типа покрытия – см. таблицу покрытий, стр. 188					
Индекс поставки контактов: не указывается – 50 шт. контактов RM/RC в упаковке или 2000 шт. контактов KRM/KRC в катушке 1000 – 1000 шт. в упаковке 5000 – 5000 шт. на пластиковой ленте (KRM/KRC)					

Точеные контакты «первого/последнего расцепления»

Размер контакта	Параметры проводов		Тип контакта		Ø провода	Ø изоляции
	AWG	мм²	штыревой	гнездовой		
# 16 Ø 1.6 длина +1мм	30–28	0.05–0.08	RM28M1GE1K	–	0.55	1.1
	26–24	0.13–0.2	RM24M9GE1K		0.8	1.6
	22–20	0.32–0.52	RM20M13GE1K		1.18	1.8
			RM20M12 GE1K			2.2
	20–16	0.52–1.5	RM16M23 GE1K		1.8	3.2
	16–14	1.5–2.5	RM14M50 GE1K		2.05	–
	16–14	1.5–2.5	RM14M30 GE1K		2.28	–
# 16 Ø 1.6 длина –0.7мм	30–28	0.05–0.08	–	RC28M1GE7K	0.55	1.1
	26–24	0.13–0.2		RC24M9GE7K	0.8	1.6
	22–20	0.32–0.52		RC20M13GE7K	1.18	1.8
				RC20M12GE7K		2.2
	20–16	0.52–1.5		RC16M23GE7K	1.8	3.2
	16–14	1.5–2.5		RC14M50GE7K	2.05	–
	16–14	1.5–2.5		RC14M30GE7K	2.28	–

Сравнение длины контактов заземления со стандартными RM/RC контактами # 16

Тип контакта	GE1	GE3	GE7
штыревые контакты RM	+ 1 мм	–1 мм	–
гнездовые контакты RC	+ 1.5 мм	–	–0.6 мм

Подбор контактов

Тип контакта	Стандартный RC контакт	RM*GE1	RM*GE7
Стандартный контакт RC			
Стандартный контакт RM			
RM*GE1			

первый из сочленяемых, последний из расчленяемых контактов обычно используется в качестве контакта заземления.

Силовые контакты # 12 и # 8

	контакты # 12 (Ø 2.4)	контакты # 8 (Ø 3.6)
Ток на контакт, Max	26 A	44 A
Сопротивление контакта	≤ 5 мОм	≤ 5 мОм
Корпус	медь	
Покрытие K	золото 0.4µm Min поверх никеля	
Покрытие A	серебро 3µm Min	

Подготовка проводов

Вид	Размер контакт	Обозначение контакта		L
		штыревой	гнездовой	
Точеные контакты	# 20 (Ø 1 мм)	RM24W3	RC24W3	4.8
		RM20W3	RC20W3	
		RM18W3	RC18W3	
	# 16 (Ø 1.6 мм)	RM28M1	RC28M1	4.8
		RM24M9	RC24M9	
		RM20M13	RC20M13	
		RM20M12	RC20M12	
		RM16M23	RC16M23	7.1
		RM14M30	RC14M30	
Штампованные контакты с заделкой изоляции	# 20 (Ø 1 мм)	SM24W3	SC24W3	4
		SM24WL3	SC24WL3	
		SM20W3	SC20W3	
		SM20WL3	SC20WL3	
	# 16 (Ø 1.6 мм)	SM24M1	SC24M1	4
		SM24ML1	SC24ML1	
		SM20M1	SC20M1	
		SM20ML1	SC20ML1	
		SM16M11	SC16M11	4.65
		SM16ML11	SC16ML11	
Штампованные контакты без заделки изоляции	# 16 (Ø 1.6 мм)	SM16M1	SC16M1	6.35
		SM16ML1	SC16ML1	
		SM14M1	SC14M1	
		SM14ML1	SC14ML1	
	# 12 (Ø 2.4 мм)	82911457	82911456	7 – 8
		82911459	82911458	
		82911461	82911460	
		82911463	82911462	
		82911465	82911464	
		82911467	82911466	
	# 8 (Ø 3.6 мм)	82913601	82913600	6.5 – 7.5
		82913603	82913602	
		82913605	82913604	
		82913607	82913606	
		82913609	82913608	
Контакты винтового крепления				
Поставляются с соединителем				5.8
Контакты под пайку проводов				
Поставляются с соединителем				5.0

Инструменты. Обжимной инструмент. Извлекатели
Стандартные контакты

Размер контакта	Обозначение Контакта	Обжимная головка	Клещи	Извлекатель
#20 Ø 1 мм	RM24W3K RC24W3K	S20RCM	SHANDLES	RX20D44
	RM20W3K RC20W3K			
	RM/RC18W3K			
	SM24WL3S (1) SC24WL3S (1)	S20SCM20		
	SM20WL3S (1) SC20WL3S (1)			
#16 Ø 1.6 мм	RM28M1 RC28M1	S16RCM20		RX2025GE1
	RM RC24M9 RC24M9			
	RM20M13 RC20M13			
	RM20M12 RC20M12			
	RM16M23 RC16M23	S16RCM16		
	RM14M30 RC14M30	S16RCM14		
	SM24ML1 (1) SC24ML1 (1)	S16SCM20		
	SM20ML1 (1) SC20ML1 (1)			
	SM16ML1 (1) SC16ML1 (1)	S16SCML1		
	SM14ML1 (1) SC14ML1 (1)			
	SM16ML11 (1) SC16ML11 (1)	S16SCML11		

Размер контакта	Обозначение Контакта	Клещи	Позиционер + метка		Извлекатель
#12 Ø 2.4 мм	82911457NA 82911456A	M317	VGE10077A	1-2	51060210924
	82911459NA 82911458A			2	
	82911461NA 82911460A			2	
	82911463NA 82911462A			3	
	82911465NA 82911464A			3	
	82911467NA 82911466A			4	
#8 Ø 3.6 мм	82913601A 82913600A		VGE10078A	3	51060210936
	82913603A 82913602A			3	
	82913605A 82913604A			4	
	82913607A 82913606A			5	
	82913609A 82913608A			6/7	

(1) – необходимо указать индекс покрытия

Обжимной инструмент. Извлекатели. Контакты первого/последнего расцепления

Размер контакта	Обозначение контакта	SHANDLES +	Клещи	Позиционер + метка		Извлекатель
# 16 Ø 1.6 мм длинный контакт RM	RM28M1GE1K	S16RCM20	–	–	–	RX2025GE1 или RX2031J
	RM24M9GE1K					
	RM20M13GE1K					
	RM16M23GE1K RM20M12GE1K	S16RCM16	MH860	MH86186	6/8	
	RM14M30GE1K	S16RCM14	–	–	–	
# 16 Ø 1.6 мм короткий контакт RC	RC28M1GE7K	S16RCM20	MH860	MH86164G	4/6	
	RC24M9GE7K				5/6	
	RC20M13GE7K RC20M12GE7K				5/7	
	RC16M23GE7K	S16RCM16			6/8	
	RC14M30GE7K	S16RCM14	M317	UH25	3	

Контакты для печатного монтажа

Во избежание перегрева контактов при печатном монтаже соединителей UTGX рекомендуется пайка с применением оснастки типа «Волна»

Размер контакта	Тип шпильки	Обозначение	
		штырь	гнездо
# 20 Ø 1 мм	Короткая шпилька	**RMW50A7K**	**RCW50A7K**
	Длинная шпилька	**RMW5016K**	**RCW5016K**
# 16 Ø 1.6 мм	Короткая шпилька	**RM20M12E8K**	**RC20M12E8K**
	Длинная шпилька	**RM20M12E83K**	**RC20M12E83K**
			RC20M12E84K

Пример: RM50A7K – калибр контакта # 20, короткая шпилька, штырь

Длина вылета шпильки (G) контактов для печатного монтажа в зависимости от размеров корпусов розеток соединителей TRIM-TRIO

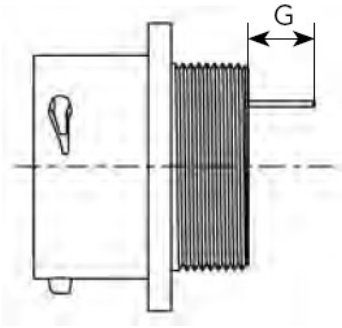

Для розеток типов 0, 7

Размер корпуса розетки	штырь				гнездо				
	RM20M 12E8K*	RM20M 12E83K*	RMW 50A7K	RMW 5016K	RC20M 12E8K*	RC20M 12E83K*	RC20M 12E84K*	RCW 50A7K	RCW 5016K
10	4.1	9.2	9.51	10.41	4.65	8.5	4.65	2.4	3.04
12	4.4	9.2	9.51	10.41	3.3	8.5	4.65	2.4	3.04
14	4.1	9.2	9.51	10.41	3.3	8.5	5.35	2.4	3.04
16	4.1	9.2	9.51	10.41	3.3	8.5	4.65	2.4	3.04
18	–	9.2	5	6	–	–	4.65	–	–
20	–	4.85	5	6	–	–	–	–	–
22	–	4.85	5	6	–	–	–	–	–
24	–	3.35	3.6	4.6	–	–	–	–	–

ТауРос Техника

Коаксиальные контакты

Коаксиальные контакты RMDX/RCDX # 16 общей обжимки

Описание

Коаксиальные контакты RMDX/RCDX # 16 для общей обжимки позволяют применять широкий диапазон кабелей типа «витая пара». Применяются для передачи комбинированного, силового, низкочастотного и высокочастотного сигнала.

Применение данных контактов позволяет сократить до 95 % время на монтаж и установку и повысить экономическую эффективность применения.

Основные характеристики

Электрические

• Напряжение (внутренний – наружный контакты) – 230 VDC
• Перепад напряжения (внутренний – наружный контакты) – 450 VAC 1 Min.
• Усилие удержания контакта – 65 N Min.
• Падение напряжения при 1А – 30 мВ Max.
• Затухание при 30 MHZ – 140 дБ

Климатические

• Рабочая температура – от –55°С до +125°С

Материалы

• Наружный и внутренний контакты – высокопроводящая медь
• Внутренний изолятор – термопластик

Покрытие

• Удерживающая пружина – никель
• Наружный и внутренний контакты – D28: 0.75µm Min. золото поверх никеля

Параметры кабелей

Коаксиальные кабели

Наружный диаметр – 1.78 – 3.05 мм
Диаметр внутренней жилы – до 2.44 мм

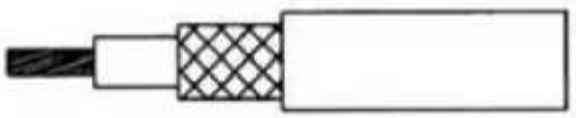

Твинаксиальные кабели

Наружный диаметр – 0.64 – 1.45 мм
Калибр жил AWG30 – AWG24

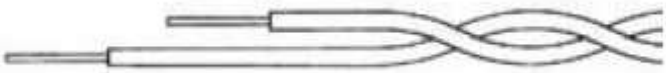

Коаксиальные кабели, рекомендуемые к применению

Тип кабеля	Волновое сопротивление	Тип контакта	Наружный Ø	Ø по изоляции	Ø жилы	Ø оплетки	штыревой контакт, сборка	гнездовой контакт, сборка
RG161/U	75	Раздельная обжимка	2.29	1.45			RMDXK10D28	RCDXK10D28
RG179A/U	75		2.67	1.6	0.3	2.13 Max		
RG179B/U	75		2.67	1.6	0.3	2.13 Max		
RG187/U	75		2.79 Max	1.52	0.3			
RG188/U	50		2.79 Max	1.52	0.51	1.98 Max		
RG174/U	50		2.92	1.52	0.48	2.24 Max		
AMPHENOL 21–598	50		2.67	1.52	0.48			
RG196/U	50		2.03 Max	0.086	0.3			
RG178A/U	50		1.91	0.86	0.3	1.37 Max		
RG/188A/U	50	Общая обжимка	2.79	1.52	0.51	1.98 Max	RMDX60–36D28	RCDX60–36D28
KX21TVT (europe) RG178 B/U	50		1.91	0.86	0.3	1.37 Max	RMDX60–34D28	RCDX60–34D28
RG178 / BU	50		1.91	0.86	0.3	1.37 Max	RMDX60–50D28	RCDX60–16D28
RG174/U	50		2.92	1.52	0.48	2.24 Max	RMDX60–32D28	RCDX60–32D28
RG188A/U	50		2.79	1.52	0.51	1.98 Max	RMDX60–36D28	RCDX60–36D28
RG316/U	50		2.72	1.52	0.51	2.05 Max	RMDX60–36D28	RCDX60–36D28
Raychem 5024A3111	50		3.05	2.11	0.64	2.46	RMDX60–52D28	RCDX60–52D28
Raychem 5026e1614	50		2.11	1.27	0.48	1.7	RMDX60–36D28	RCDX60–36D28
Surprenant 8134	–	Раздельная обжимка	2.54	1.47	0.3		RMDXK10D28	RCDXK10D28
PRD 247AS–C1123–001	–	Общая обжимка	2.62	1.52	0.51	1.98	RMDX60–18D28	RCDX60–18D28
PRD 247AS–C1251	–		2.34	1.27	0.64	1.7	RMDX60–18D28	RCDX60–18D28
JUDD C15013010902	–		2.13	1.27	0.48	1.67	RMDX60–36D28	RCDX60–36D28
CDC PIN 22939200	–		2.29	1.22	0.3	1.63	RMDX60–46D28	RCDX60–16D28
CDC PIN 22939200	–		2.29	1.22	0.3	1.63	RMDX60–50D28	RCDX60–16D28
CDC PIN 245670000	–		2.64	1.7	0.3	2.11	RMDX60–50D28	RCDX60–16D28
Ampex	–		2.9	1.91	0.38	1.29	RMDX60–32D28	RCDX60–32D28
TI PN 920580	–		1.78	0.96	0.48	1.37	RMDX60–24D28	RCDX60–24D28
Honeywell 58000062	–		3.05	1.96	0.41	2.44	RMDX60–26D28	RCDX60–26D28
–	–		2.64	1.7	0.3	2.11	RMDX60–50D28	RCDX60–50D28
–	–		2.29	1.22	0.3	1.63	RMDX60–50D28	RCDX60–50D28
–	–		2.9	1.91	0.38	1.29	RMDX60–32D28	RCDX60–32D28
–	–		1.78	0.96	0.48	1.37	RMDX60–24D28	RCDX60–24D28
–	–		3.05	1.96	0.41	2.44	RMDX60–26D28	RCDX60–26D28

Твинаксиальные кабели, рекомендуемые к применению

Тип кабеля	Тип контакта	Калибр жил AWG	Наружный Ø мм	штыревой контакт, сборка	гнездовой контакт, сборка
2 # 24 скрученный 16878 тип B	Раздельная обжимка	24	1.24 Max	RMDXK10D28	RCDXK10D28
2 #24 одножильный 76 тип LW		24	1.12 Max	RMDXK10D28	RCDXK10D28
2 # 26 скрученный 76 тип LW или16878 тип b и e		26	1.09 Max	RMDXK10D28	RCDXK10D28
2 # 28 одножильный 81822/3		28	0.71 Max	RMDXK10D28	RCDXK10D28
Витая пара 1/.201 одножильный 76 тип LW или 6878		26	1.12 Max	RMDXK10D28	RCDXK10D28
Витая пара 81822/3 одножильный		28	0.71 Max	RMDXK10D28	RCDXK10D28
#28 7/.0036 Hitachi –711 (13–2820)	Общая обжимка	–	1.17	RMDX60–31D28 + YORX090	RCDX60–31D28 + YORX090
20218201		–	0.71	RMDX60–31D28 + YORX090	RCDX60–31D28 + YORX090
# 30 одножильный		–	0.64	RMDX60–15D28 + YORX090	RCDX60–15D28 + YORX090
# 26 7/.0063		26	0.71	RMDX60–31D28 + YORX090	RCDX60–31D28 + YORX090
# 26 19/.004		26	1.24	RMDX60–19D28 + YORX090	RCDX60–19D28 + YORX090
# 24 7/.008		24	1.24	RMDX60–19D28 + YORX090	RCDX60–19D28 + YORX090
# 24 19/.005		24	1.45	RMDX60–19D28 + YORX090	RCDX60–19D28 + YORX090
–		26	1.25	RMDX60–19D28 + YORX090	RCDX60–19D28 + YORX090
–		24	1.25	RMDX60–19D28 + YORX090	RCDX60–19D28 + YORX090
–		24	1.45	RMDX60–19D28 + YORX090	RCDX60–19D28 + YORX090
–		26	0.7	RMDX60–31D28 + YORX090	RCDX60–31D28 + YORX090

Рекомендации по монтажу

Твинаксиальные кабели с коаксиальными контактами раздельной обжимки

Тип кабеля	штыревой контакт	гнездовой контакт	Обжимной инструмент	Зачистка кабеля			Обжимка жилы		Обжимка оплетки	
				A	B	C	g	t	g	t
2 # 24 скрученный 16878 тип B	RMDXK10D28	RCDXK10D28	M10S–1J	См. описание						
2 # 24 одножильный 76 тип LW										
2 # 26 скрученный 76 тип LW или 16878 тип b и e										
2 # 28 одножильный 81822/3										
Витая пара 1/.201 одножильный 76 тип LW или 16878										
Витая пара 81822/3 одножильный										

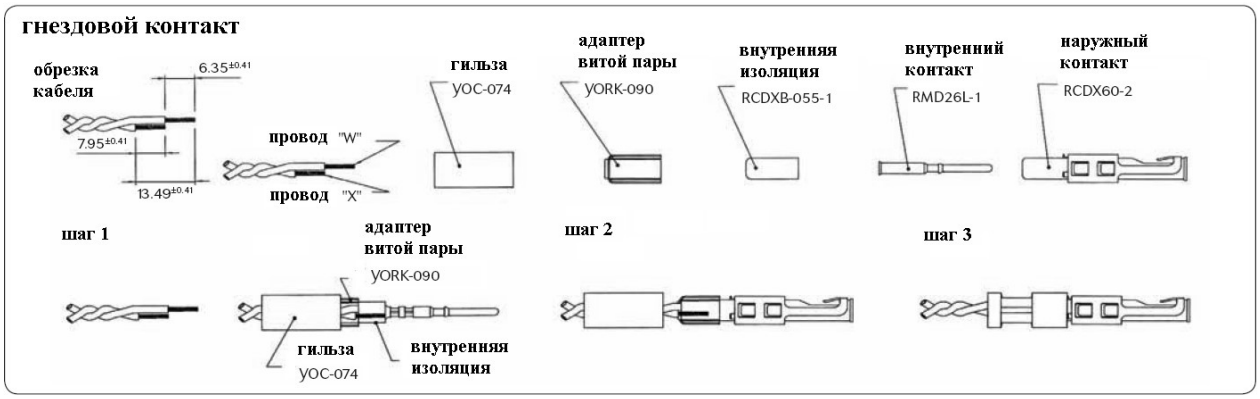

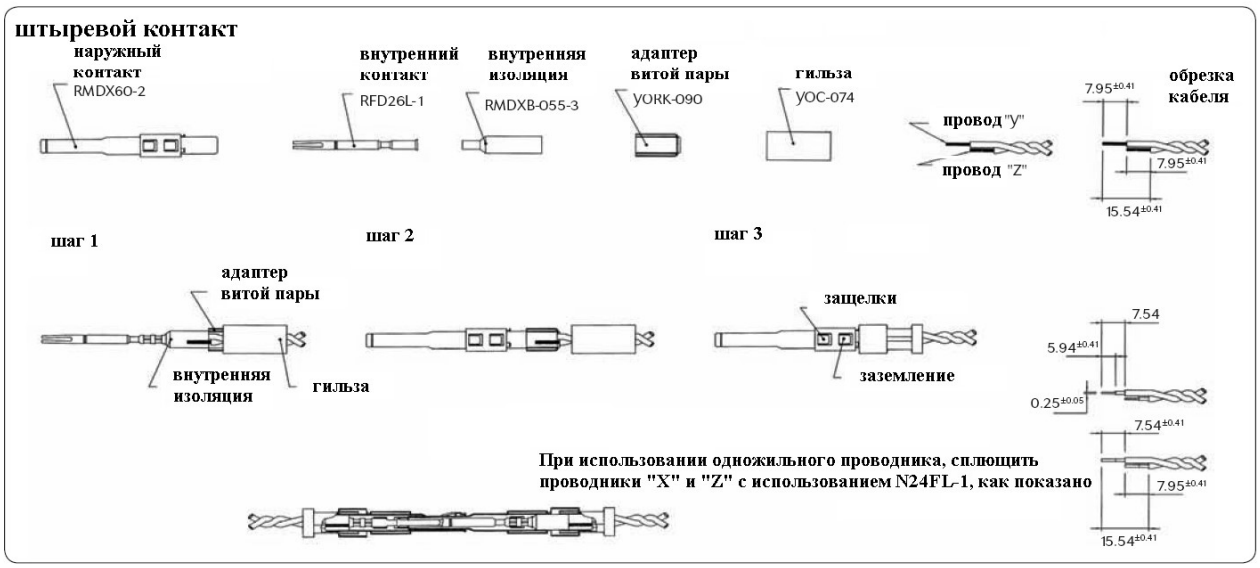

Твинаксиальные кабели с коаксиальными контактами общей обжимки

Кабели	штыревой контакт	гнездовой контакт	Обжимной инструмент	Пуансон	Ограничитель	Зачистка кабеля			Обжимка жилы		Обжимка оплетки	
						A	B	C	g	t	g	t
# 28 7/.0036 Hitachi –711 (13–2820)	RMDX60–31D28 + YORX090	RCDX60–31D28 + YORX090	M10S–1J	S–80	SL–105	4.7	6.1	4.32	1.30 – 1.12	1.4 – 1.22	2.97 – 2.84	3.07 – 2.9
20218204				S–80	SL–105	3.94	6.1	3.16	1.30 – 1.17	1.4 – 1.22	2.97 – 2.84	3.07 – 2.79
# 30 одножильный				S–83	SL–105	4.7	6.1	4.06	1.22 – 1.12	1.35 – 1.22	2.97 – 2.84	3.12 – 2.95
# 26 7/.0063				S–80	SL–105	4.7	6.1	4.06	1.30 – 1.17	1.4 – 1.22	2.97 – 2.84	3.07 – 2.9
# 26 19/.004				Пуансон M10SG8 Ограничитель M10S–1J		4.7	6.1	4.06	1.22 – 1.17	1.35 – 1.22	2.84 – 2.79	3.12 – 2.97
# 24 7/.008						4.7	6.1	4.06	1.22 – 1.17	1.35 – 1.22	2.84 – 2.79	3.12 – 2.97
# 24 19/.005						4.7	6.1	4.06	1.22 – 1.17	1.35 – 1.22	2.84 – 2.79	3.12 – 2.97
AWG26 (19x0.1)				M10SG8 Комплект для обжимки		4.7	6	4				
AWG24 (7x0.2)												
AWG24 (19x0.13)												
AWG26 (7x0.16)				S–80	SL–150							

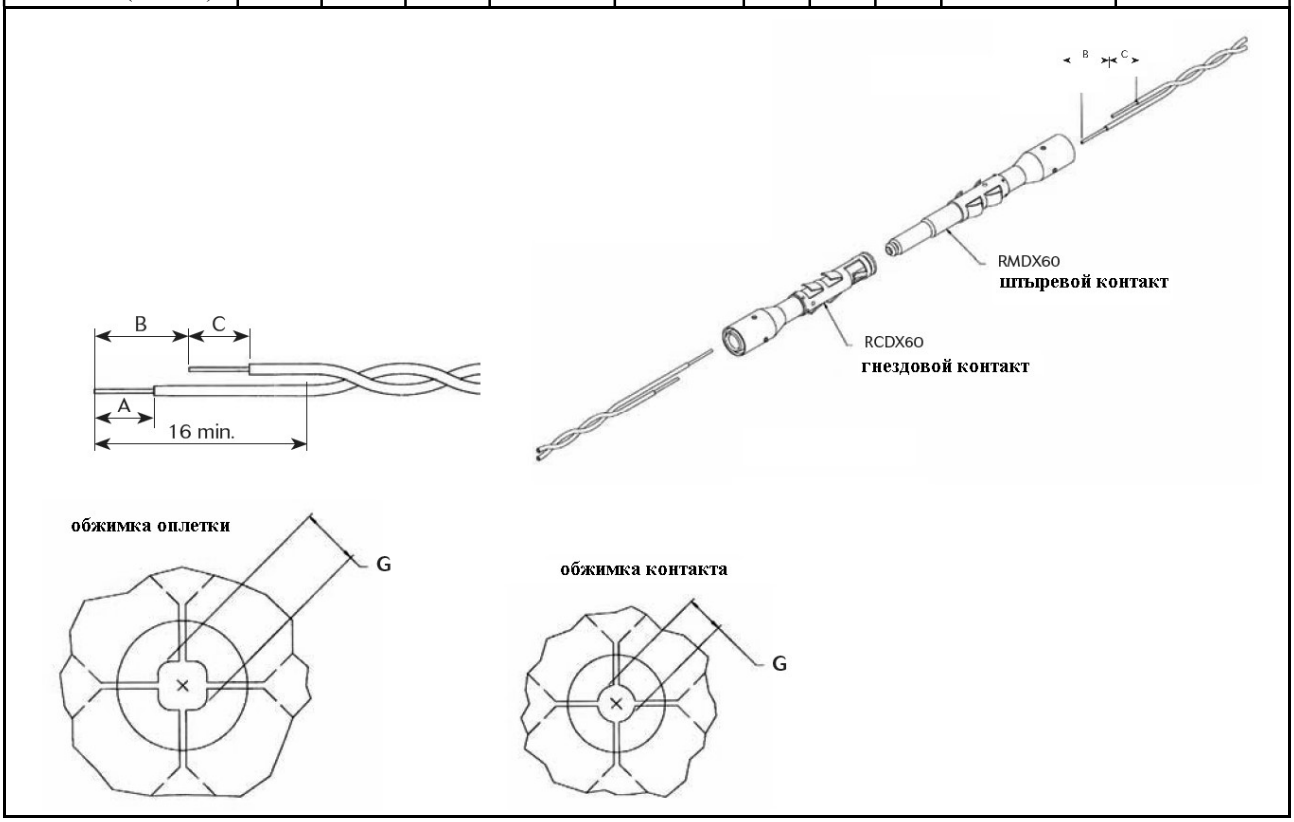

Коаксиальные кабели с коаксиальными штыревыми контактами раздельной обжимки

Кабели	Наружный контакт	Дополнительные компоненты	Обжимной инструмент	Пуансон	Ограничитель	Внутренний контакт	Пуансон	Ограничитель	Зачистка кабеля A	Зачистка кабеля B	Зачистка кабеля C
RG161U	RMDXK10D28	YOC074	M10S–1J	S22–1	SL47–1	RFD26L1D28	S23D2	SL46D2	4.37	7.95	15.88
RG179									4.37	7.95	15.88
RG187U									4.37	7.95	15.88
RG188/U							S26D2		4.37	7.95	15.88
RG174/U									4.37	7.95	15.88
RG178A/U		YOC074 + RMDXB0553					S23D2		7.54	9.12	17.53
RG196U									7.54	9.12	17.53
AMPHENOL 21–598		YOC074					–		4.37	7.95	15.88
Surprenant 8134							–		4.37	7.95	15.88

RMDXK10D28 комплект для обжимки	RMDX602D28	Корпус контакта
	RFD26L1D28	внутренний контакт
	YOC–074	гильза
	RMDXB0553	внутренняя изоляция

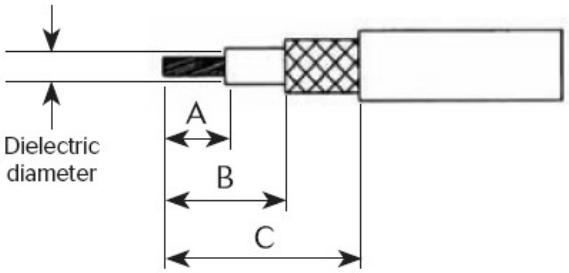

без внутренней изоляции диаметр диэлетрической оболочки более 1,4 мм

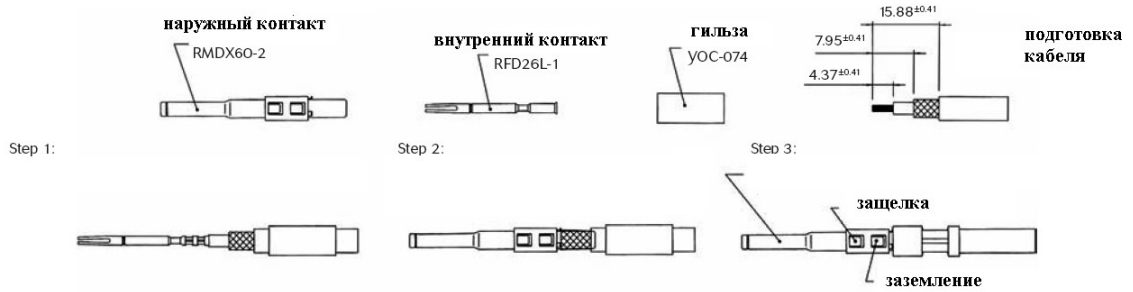

с внутренней изоляцией диаметр диэлетрической оболочки менее 1,4 мм

Коаксиальные кабели с коаксиальными гнездовыми контактами раздельной обжимки

Кабели	Наружный контакт	Дополнительные компоненты	Обжимной инструмент	Пуансон	Ограничитель	Внутренний контакт	Пуансон	Ограничитель	Зачистка кабеля		
									A	B	C
RG161U	RCDXK10D28	YOC074	M10S–1J	S22–1	SL47–1	RMD26L1D28	S23D2	SL46D2	4.37		11.13
RG179									4.37		11.13
RG187U									4.37		11.13
RG188/U							S23D2		4.37		11.13
RG174/U									4.37		11.13
RG178A/U		YOC074 + RCDXB0553					S23D2		7.54		11.13
RG196U									7.54		11.13
AMPHENOL 21–598		YOC074					–		4.37		11.13
Surprenant 8134							–		4.37		11.13

RCDXK10D28 комплект для обжимки	RCDX602D28	Корпус контакта
	RMD26L1D28	внутренний контакт
	YOC–074	гильза
	RCDXB0553	внутренняя изоляция

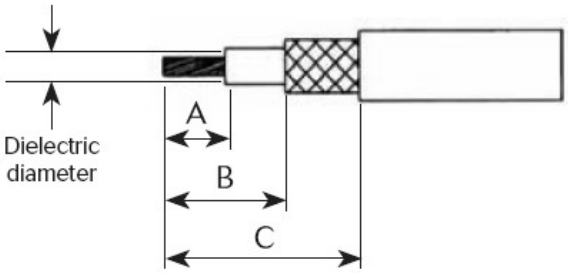

без внутренней изоляции диаметр диэлетрической оболочки более 1,4 мм

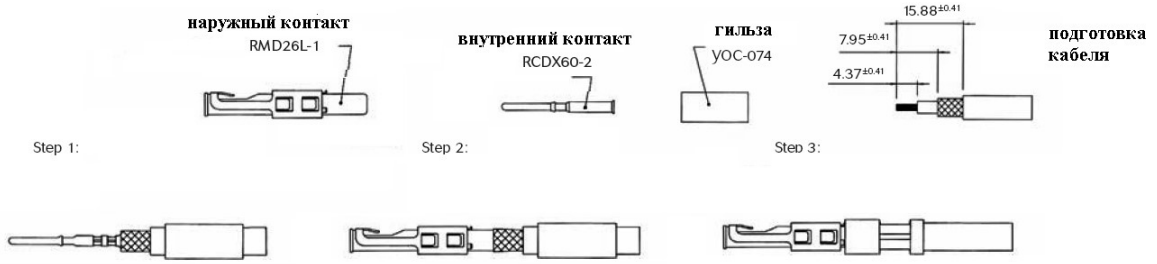

с внутренней изоляцией диаметр диэлетрической оболочки менее 1,4 мм

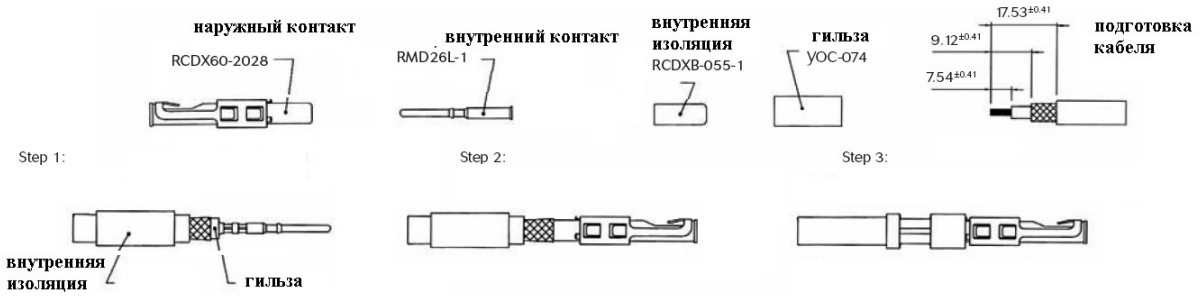

ТауРос Техника

Коаксиальные кабели с коаксиальными контактами общей обжимки

Кабели	Штыревой контакт	Гнездовой контакт	Обжимной инструмент	Пуансон	Ограничитель	Зачистка кабеля			Обжимка жилы		Обжимка оплетки	
						A	B	C	g	t	g	t
CDC PIN22939200	RMDX60–46D28	RCDX60–16D28	M10S–1J	S–80	SL–105	4.19	5.97	8.51	1.30/1.17	1.40/1.22	2.77/2.64	3.02/2.84
CDC PIN22939200	RMDX60–46D28	RCDX60–16D28		S–87	SL–105	5.08	6.35	8.89	1.30/1.17	1.40/1.22	2.77/2.64	3.02/2.84
CDC PIN245670000	RMDX60–50D28	RCDX60–16D28		S–80	SL–105	5.08	6.35	8.89	1.30/1.17	1.40/1.22	2.97/2.84	3.12/2.95
KX21TVT (europe) RG178 B/U	RMDX60–34D28	RCDX60–34D28		S–82	SL–105	5.08	6.35	8.89	1.30/1.17	1.32/1.17	2.84/2.74	3.07/2.9
RG178 / BU	RMDX60–50D28	RCDX60–16D28		S–87	SL–105	5.08	6.35	8.89	1.30/1.17	1.40/1.22	2.77/2.64	3.02/2.84
Ampex	RMDX60–32D28	RCDX60–32D28		S–80	SL–105	5.08	6.35	11.68	1.30/1.17	1.40/1.22	2.97/2.84	3.12/2.95
TI 920580	RMDX60–24D28	RCDX60–24D28		S–82	SL–105	5.08	6.35	8.89	1.35/1.19	1.42/1.27	2.87/2.74	3.07/2.9
RG174/U	RMDX60–32D28	RCDX60–32D28		S–80	SL–105	5.08	6.35	11.68	1.30/1.17	1.40/1.22	2.97/2.84	3.12/2.95
Honeywell 58000062	RMDX60–26D28	RCDX60–26D28		S–82	SL–105	5.08	6.35	8.89	1.35/1.19	1.42/1.27	2.87/2.74	3.07/2.9
RG188A/U	RMDX60–36D28	RCDX60–36D28		S–80	SL–105	5.08	6.35	11.68	1.30/1.17	1.40/1.22	2.97/2.84	3.12/2.95
RG316/U	RMDX60–36D28	RCDX60–36D28		S–80	SL–105	5.08	6.35	11.68	1.30/1.17	1.40/1.22	2.97/2.84	3.12/2.95
PRD 247AS–C1123–001	RMDX60–18D28	RCDX60–18D28		M10SG8 пуансон ограничитель M10S–1J		5.08	6.35	8.89	1.22/1.17	1.35/1.22	2.92/2.79	3.12/2.97
PRD 247AS–C1251	RMDX60–18D28	RCDX60–18D28				5.08	6.35	8.89	1.22/1.17	1.35/1.22	2.92/2.79	3.12/2.97
Raychem 5024A3111	RMDX60–52D28	RCDX60–52D28		S–88	SL–105	5.08	6.35	11.68	1.37/1.27	1.45/1.32	2.92/2.79	
Raychem 5026e1614	RMDX60–36D28	RCDX60–36D28		M10SG8 пуансон ограничитель M10S–1J		5.08	6.35	8.89	1.22/1.17	1.35/1.22	2.92/2.79	3.12/2.97
JUDD C15013010902	RMDX60–36D28	RCDX60–36D28				5.08	6.35	8.89	1.22/1.17	1.35/1.22	2.92/2.79	3.12/2.97
внутренний # 30, оплетка 2.64	RMDX60–50D28	RCDX60–50D28		S–80	SL–105	5.1	6.35	8.9	–	–	–	–
внутренний #30, оплетка 2.29	RMDX60–50D28	RCDX60–50D28		S–87	SL–105	4.2	6.35	8.5	–	–	–	–
внутренний #28, оплетка 2.9	RMDX60–32D28	RCDX60–32D28		S–80	SL–105	5.1	6.35	11.7	–	–	–	–
внутренний #26, оплетка 1.78	RMDX60–24D28	RCDX60–24D28		S–82	SL–105	5.1	6.35	8.9	–	–	–	–
внутренний #26, оплетка 3.05	RMDX60–26D28	RCDX60–26D28		S–82	SL–105	5.1	6.35	8.9	–	–	–	–

ТауРос Техника

Оптические контакты

Оптические контакты # 16

Описание

Оптоволоконные контакты # 16 (1.6 мм), разработаны для интегрирования оптических соединений во всех кабельных соединителях TRIM–TRIO®. Оптоволоконные контакты созданы для размещения 1 мм пластикового волокна (POF) с диаметром оболочки 2.2 мм, плакированного волокна 230 µm (PCF) с диаметром м оболочки 2.2 мм (мультимодовые линии 62,5/125 µm с диаметром м оболочки 2.0 мм, одномодовые линии 9/125 µm с диаметром м оболочки 2.0 мм).

Основные характеристики

- Гнездовой контакт с пружиной, чтобы избежать любые воздушные промежутки между двумя оптическими сторонами.
- Низкие потери при вставке обеспечены точностью деталей.
- Одинарная перемычка, многоканальная проводка и активные оконечные устройства поставляются по заказу.

Основные характеристики

Тип волокна	POF/PCF	Мультимодовое волокно 62,5/125 µm	Одномодовое волокно 9/125 µm
Длина волны	650 нм	1300 нм	1310 нм
Потери	до 2 дБ	до 0,5 дБ	до 0,35 дБ
Диаметр оболочки	2,2 мм	до 2,0 мм	до 2,0 мм
Диапазон температур	–25 C° – +70 C°		

Конструкция

- Корпус контакта – медь, пружина – BeCu
- Удержание кабеля – до 49 N
- Срок службы без чистки – до 50 циклов
- Срок службы с чисткой – до 500 циклов

Оптоволоконные контакты устанавливаются в окнах изоляторов # 16 всех соединителей модельного ряда TRIM–TRIO®

Информация для заказа

Контакты POF

для штыревого изолятора – RMPOF1000
для гнездового изолятора – RCPOF1000B

Контакты PCF
для штыревого изолятора – RMPCF230
для гнездового изолятора – RCPCF230B

Контакты кремниевые для мультимодового волокна
для штыревого изолятора – RMMMOFA
для гнездового изолятора – RCMMOFA

Контакты кремниевые для одномодового волокна
для штыревого изолятора – RMSMOFA
для гнездового изолятора – RCSMOFA

По всем вопросам консультируйтесь в компании.

Инструменты для монтажа POF контактов

Резец для зачистки волокон Ø 2.2 мм
Кевларовые ножницы
Инструмент для зачистки волокон Ø 0.25 мм
Алюминиевый резец
Полирующий инструмент
Зажим
Микроскоп
Полирующий диск (зерно 9µm)
Полирующий диск (зерно 0.3µm)
Вулканизационная печь
Полирующая пластина
Нескользящий держатель полирующих пластин
Клей

Инструменты для монтажа POF контактов

Стандартный монтажный набор – 80MS0004

Комплектующие стандартного набора, поставляемые по дополнительному заказу.

Обозначение	Описание
80WD005	Резец для зачистки
80WD0025	Инструмент автоматизированной зачистки волокон Ø 0.5 мм, 0.6 мм, 0.7 мм, 3.8 мм
80WM0006	Оправка
80WP0005	Полирующая пластина
80WP0013	Нескользящий держатель полирующих пластин
80WP0014	Полирующий диск (зерно 9µm)
80WP0018	Полирующий инструмент
80WP0019	Полирующий диск (зерно 30µm)
80WS0002	Обжимные клещи

Специализированный инструмент, поставляемый по отдельному согласованному заказу

Обозначение	Описание
80WG0010	Игла
80WG0015	Флакон
80WG0016	Шприц
80WN0005	Сухой спрэй
80WN0006	Оптическая бумага
80WN0012	Дозатор
80WN0008	Очиститель

Инструменты для монтажа многомодовых контактов

Стандартный монтажный набор – 80MG0027

Комплектующие стандартного набора, поставляемые по дополнительному заказу.

Обозначение	Описание
80WC0001	Арамидные ножницы
80WC0003	Лезвие
80WC0004	Алюминиевый резец
80WD0008	Инструмент зачистки для волокон Ø 0.20 мм
80WD0010	Инструмент автоматизированной зачистки для волокон Ø 0.25 мм
80WD0014	Инструмент зачистки для волокон Ø 0.60 мм
80WD0025	Инструмент автоматизированной зачистки волокон Ø 0.5 мм, 0.6 мм, 0.7 мм , 3.8 мм
80WM0006	Оправка
80WP0005	Полирующая пластина
80WP0013	Нескользящий держатель полирующих пластин
80WT0008	Вулканизационная печь
80WT0009	Тюбик

Специализированный инструмент, поставляемый по отдельному согласованному заказу

Обозначение	Описание
80WD0036	Инструмент зачистки для волокон Ø 0.9 мм и 0.25 мм
80WD0005	Инструмент зачистки для волокон Ø 2.2 мм и 1.5 мм
80WL0001	Микроскоп x 400
80WL0008	Стойка микроскопа
80WP0025	Полирующий инструмент
80WS0002	Обжимной инструмент
80WT0005	Держатель контактов для полимеризации
80WG0010	Игла
80WG0014	Клей
80WG0015	Флакон
80WG0016	Шприц
80WN0005	Сухой спрэй
80WN0006	Оптическая бумага
80WN0012	Дозатор
80WP0014	Полирующий диск (зерно 9μm)
80WP0015	Полирующий диск (зерно 0.3μm)

Серии UTO и UTOW. Расширение модельного ряда

Соединители с кожухами для применения со спиральными пластмассовыми кабельными оболочками

Основные характеристики

Рабочий диапазон температур – от -40°C до +105°C
Показатели горючести UL 94V0 I2F3 соответствуют требованиям NFF 16101 и NFF 16102
Стойкость к воздействию УФ
Стойкость к воздействию морского тумана – > 500 ч
Защищенность – IP67, IP68 и IP69K
Стойкость к воздействию агрессивных жидкостей – нефть, газ, минеральное масло, щелочные ванны
Кожух – термопластичный полиамид 6, без галогена,соответствует требованиям RoHS
Поставляется без кабельных оболочек
Применяется только с вилками серий UTO и UTOW

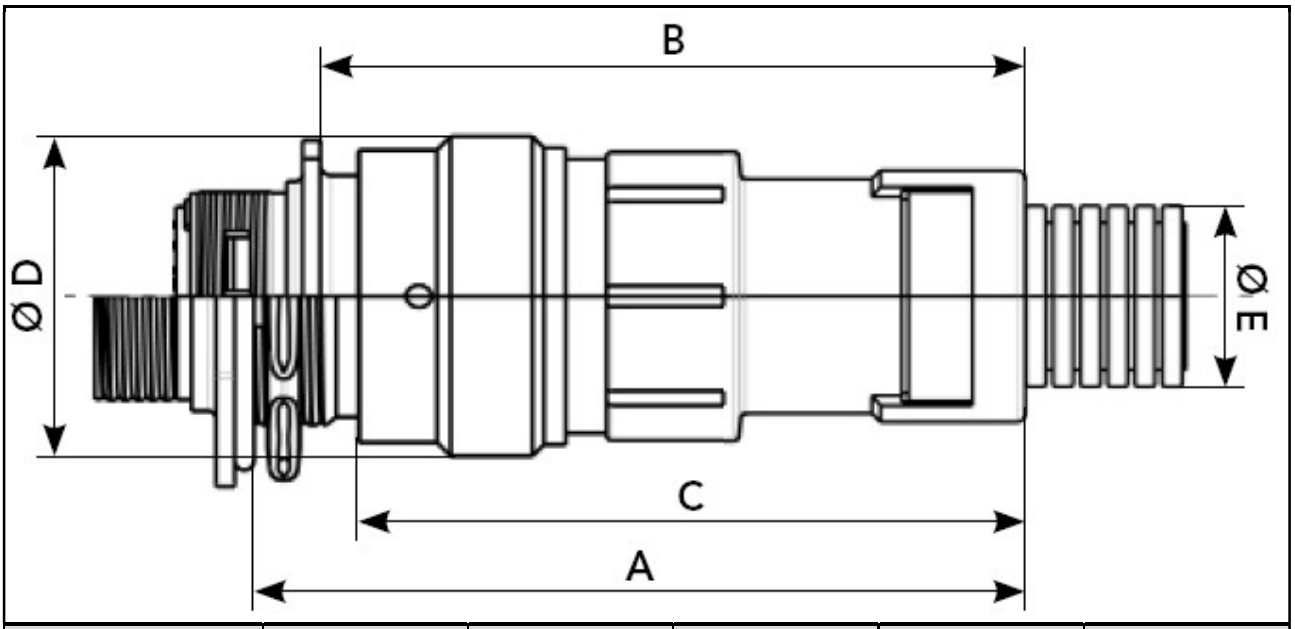

Размер корпуса	A	B	C	Ø D	Ø E
12	71.1	64.5	60.9	26.1	NW12
14	71.1	64.5	60.9	29.3	NW12
16	79.4	72.8	69.2	32.4	NW17
18	79.4	72.8	69.2	35.2	NW17
20	84.5	76.4	71.1	38.8	NW23
22	84.6	76.4	71.1	42.0	NW23
24	84.4	76.2	70.9	45.0	NW29

Информация для заказа

Контактная схема	Калибр контакта	UTO (контакты заказываются отдельно)	
		Штыревой изолятор	Гнездовой изолятор
142G1	#8	–	UTO6FC142G1SH
124	#16	UTO6FC124PH	UTO6FC124SH
147	#16	–	UTO6FC147SH
128	#16	UTO6FC128PH	UTO6FC128SH
1210	#20	UTOW6FC1210PH	UTOW6FC1210SH
1412	#16	–	UTO6FC1412SH
1619	#16	–	UTO6FC1619SH
1626	#20	–	UTOW6FC1626SH
1419	#20	–	UTOW6FC1419SH
1823	#16	–	UTO6FC1823SH
2028	#16	–	UTO6FC2028SH
1832	#20	–	UTOW6FC1832SH
2235	#16	–	UTO6FC2235SH
2041	#20	–	UTOW6FC2041SH
2448	#16	–	UTO6FC2448SH
2255	#20	–	UTOW6FC2255SH
2461	#20	–	UTOW6FC2461SH

Рекомендации по сборке

1) Кожух и уплотнительную муфту продернуть по кабелю	**2) Обжатые контакты установить в соответствующие окна изолятора**
3) Придвинуть кожух к соединителю	**4) накрутить кожух**
5) Установить муфту на оболочку кабеля и вставить в кожух	**6) Установить фиксатор. ВНИМАНИЕ! Паз фиксатора должен смотреть в сторону от соединителя** 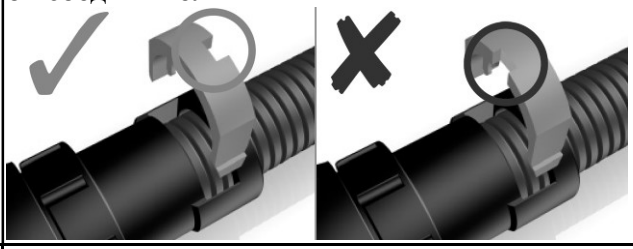
7) Проверить надежность крепления	**8) Фиксатор вынимается при помощи жала отвертки**

информация согласована с производителем

ДЛЯ ЗАМЕТОК

ООО «ТауРос Техника»

194362, г. Санкт-Петербург,
Выборгское шоссе, 342, а/я 20,
тел.: +7-(812)-907-10-49,
факс: +7-(812)-495-48-55

sales@tauros.su
www.tauros.su