Соединительные Системы GLENAIR
Силовые Одноконтактные Соединители

Серия IGE

Стандарт VG96929

Компания GLENAIR представляет одноконтактные силовые электрические соединители серии IGE

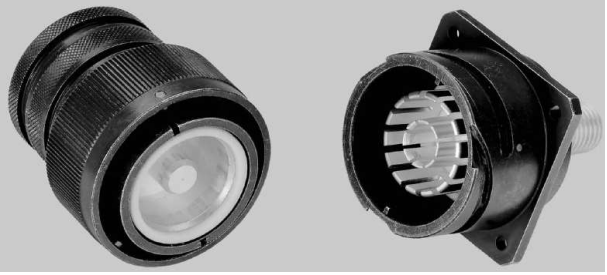

Соединители общего применения
Соответствие стандартам VG96929, MIL-DTL-5015 (в том числе взаимозаменяемость и взаимосочленяемость)
Корпус – алюминий/оливково серый кадмий
Изолятор – PTFE
Контакты – медь/серебро
Монтаж контактов – обжимка, резьбовое крепление проводов
Контактные схемы (с одиночным контактом) – 16H2, 18H5, 22H9, 28H15, 32H24
Рабочий диапазон температур – от -55° С до +125°С
Сопротивление изоляции – не менее 5000 Мом
Рабочее напряжение – до 350 В перем. т.
Тестовое напряжение – до 1050 В перем. т.
Выдерживаемое давление воды – до 1 бара
Стойкость к воздействию вибрации – 200 м/с^2 при частоте от 10 до 2000 Гц
Срок службы – 500 циклов

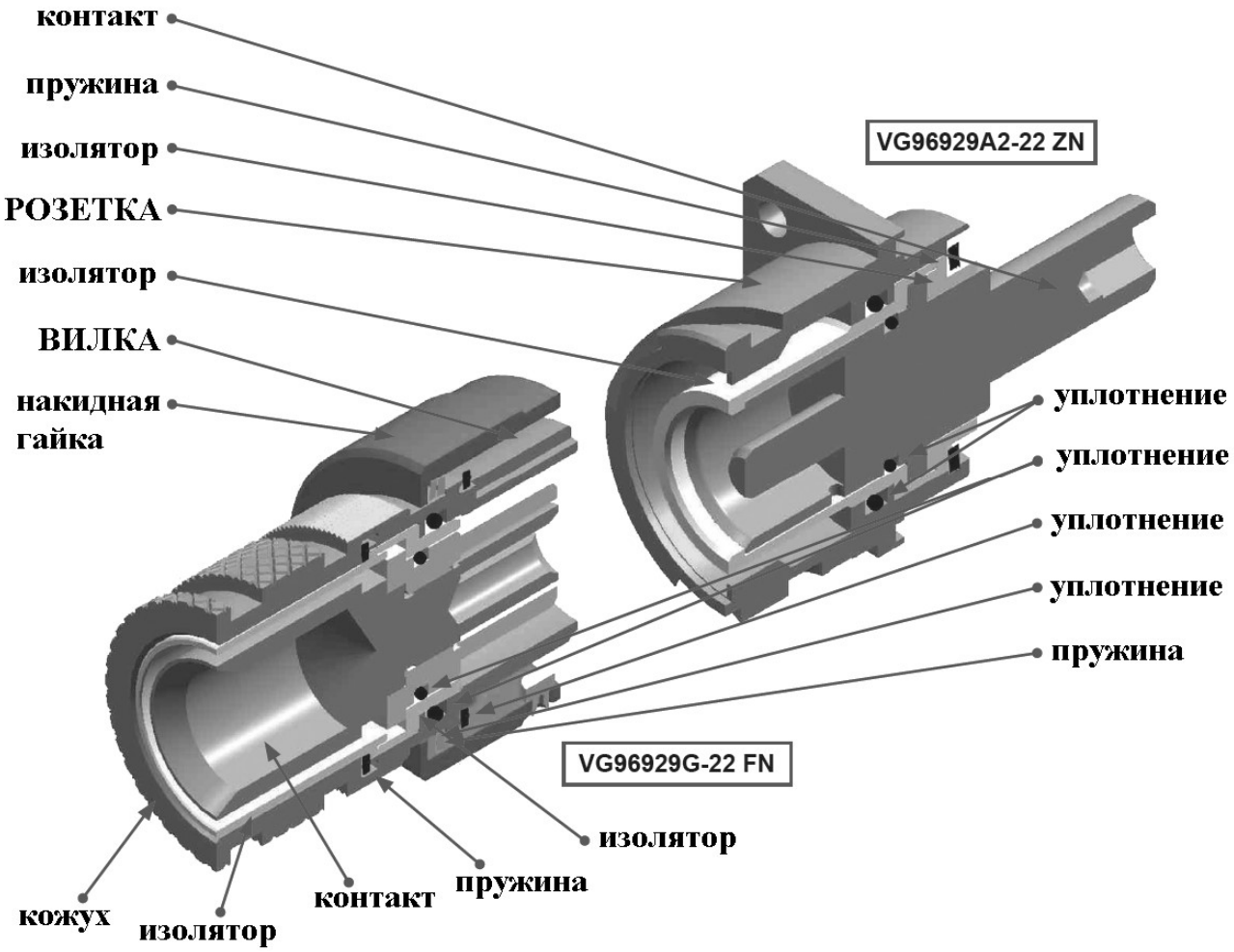

Размер корпуса	Усилие сочленения/расчленения соединителей, Max	Усилие расчленения соединителей, min	Размер контакта	Удерживание контактов, min
16	5.5 Нм	0.5 Нм	**H2**	100 Н
18	8.0 Нм	0.6 Нм	**H5**	120 Н
22	11.0 Нм	0.8 Нм	**H9**	140 Н
28	17.0 Нм	0.9 Нм	**H15**	160 Н
32	19.0 Нм	1.0 Нм	**H24**	200 Н

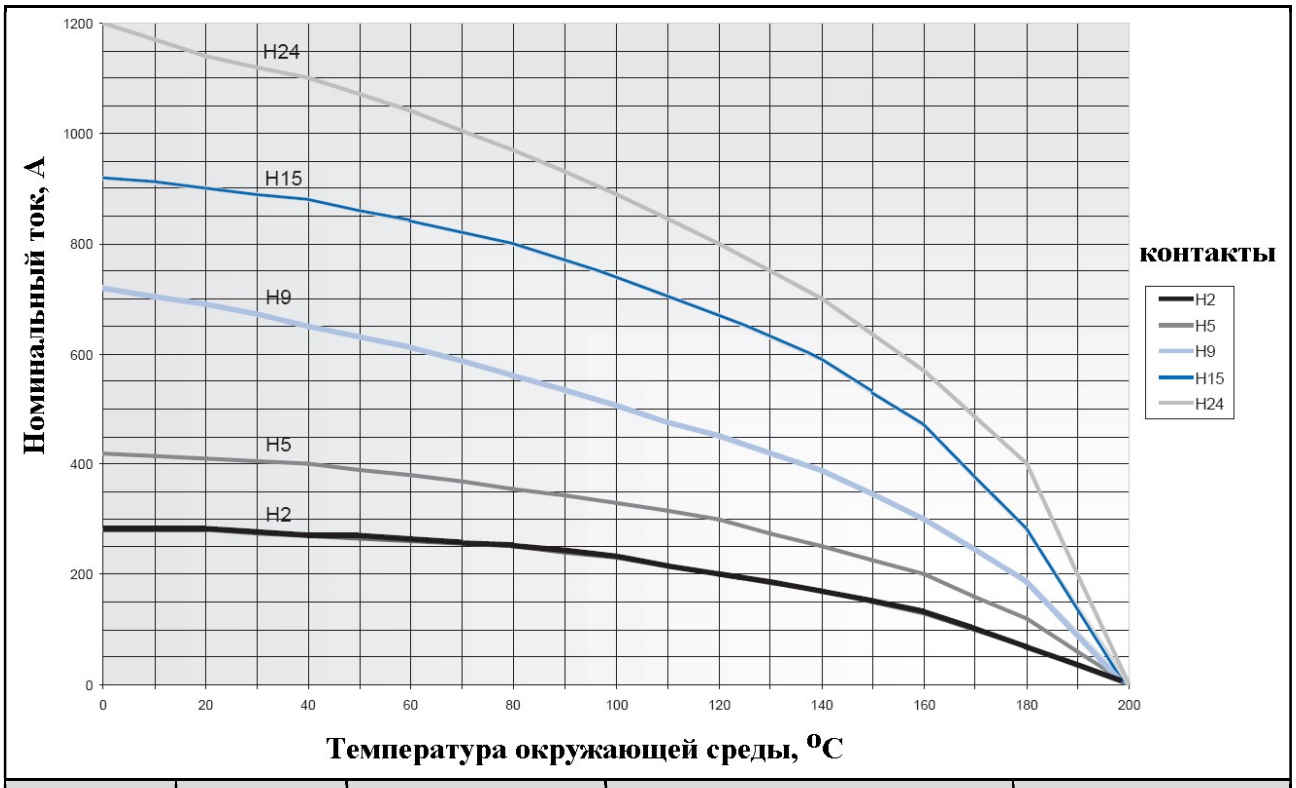

Размер корпуса	Контакт	Сечение применяемого провода, мм^2	Пиковая токовая нагрузка, А длительность импульса 0.5 – 1 с	Сопротивление контактов (мОм), Max
16	**H2**	25	750 А	0.60
18	**H5**	50	1.000 А	0.30
22	**H9**	95	2.000 А	0.15
28	**H15**	150	3.000 А	0.10
32	**H24**	240	5.000 А	0.07

Монтажные размеры контактов

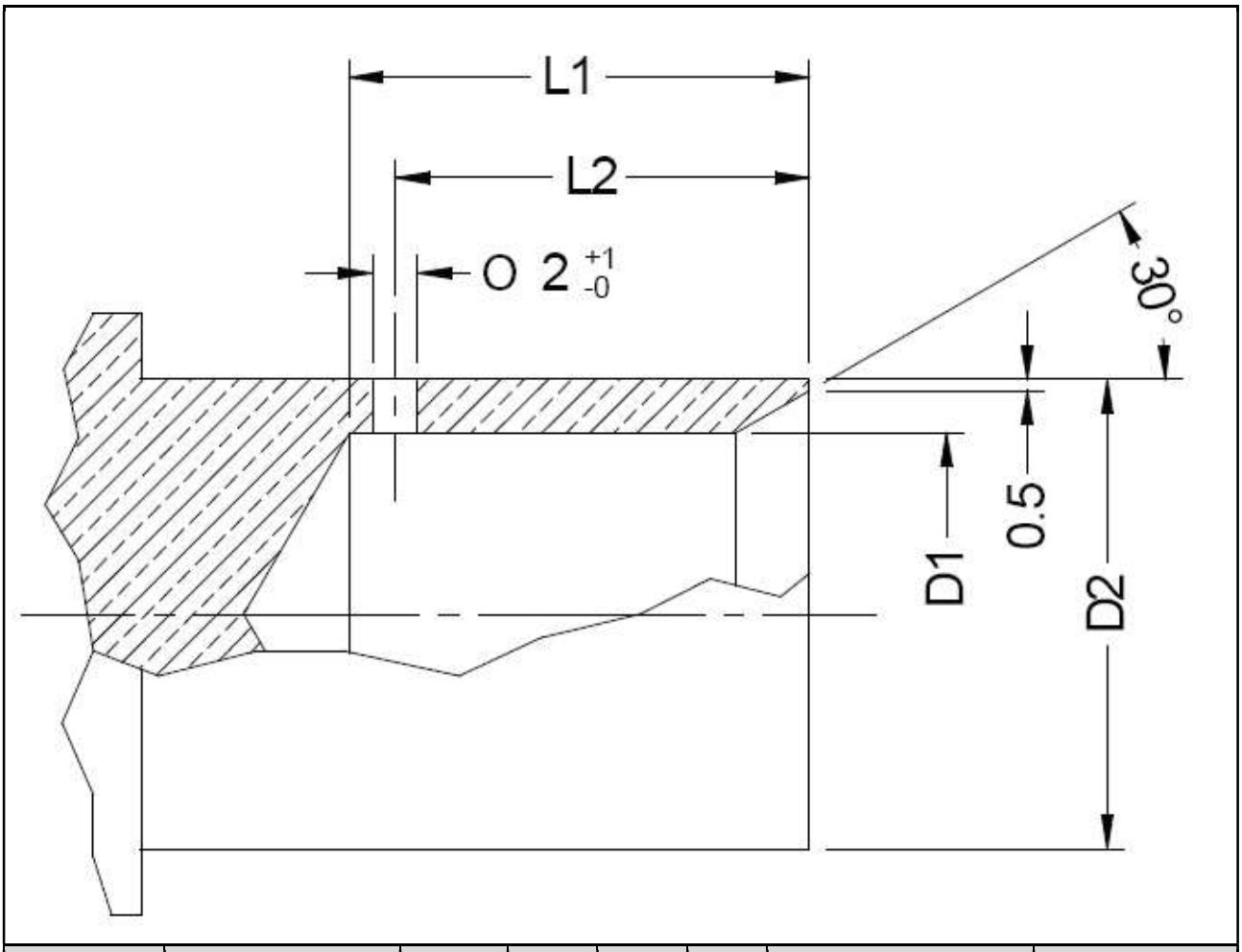

Контакт	Сечение применяемого провода, мм^2	D1 +0.3/0	D2 ± 0.2	L1 ± 0.2	L2	Гидравлические клещи, обозначение	Обжимные губки, обозначение
H2	25	7.7	10.9	14.0	11.0	**M.112004**	**M.112020**
H5	50	11.2	16.0	15.0	13.0	**M.112004**	**M.112021**
H9	95	16.2	21.0	20.5	18.5	**M.105013**	**M.112012**
H15	150	20.9	27.0	28.0	25.5	**M.105013**	**M.112018**
H24	240	26.8	31.6	30.0	27.0	**M.105013**	**M.105035**

Поляризация

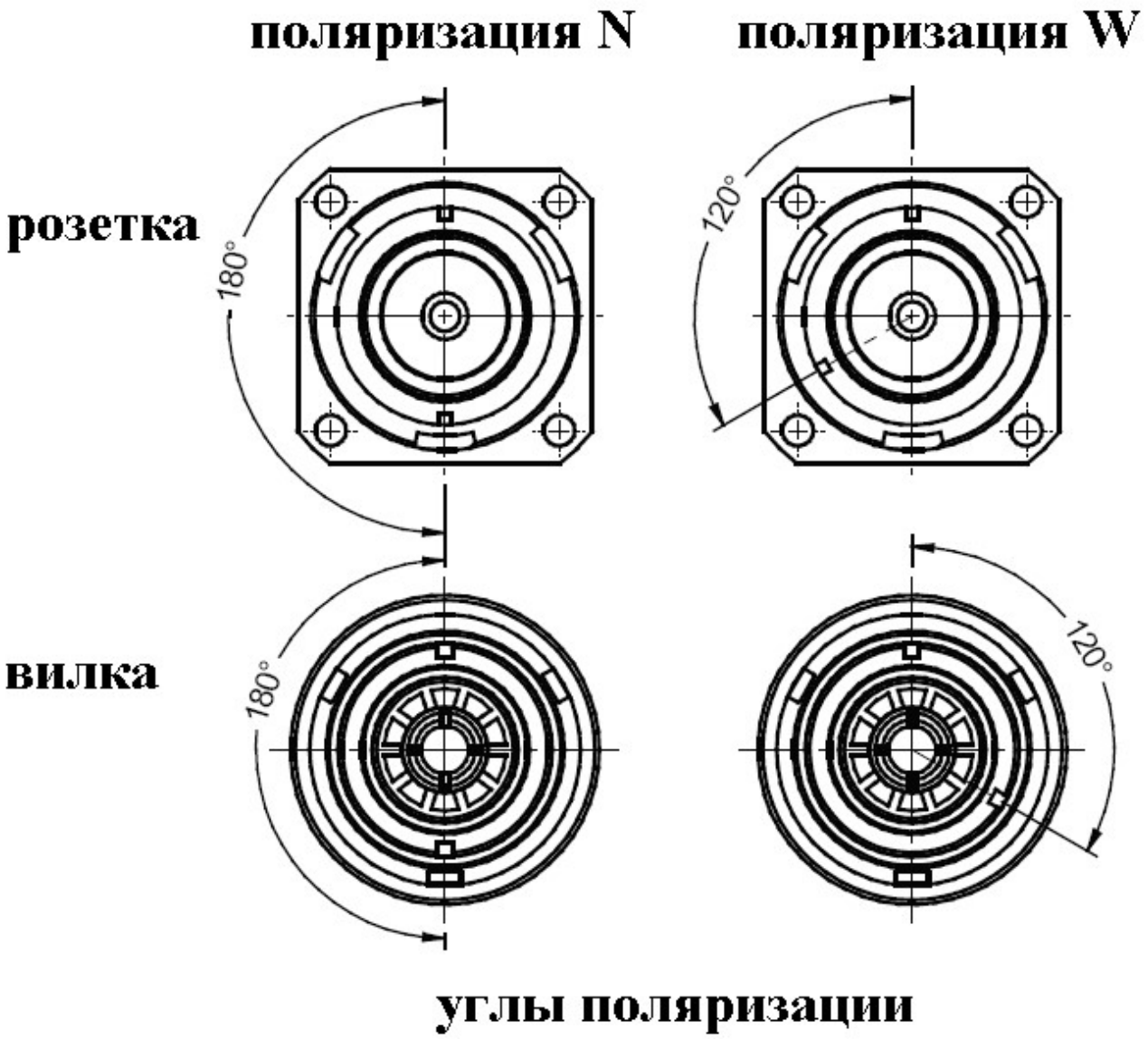

Установочные размеры

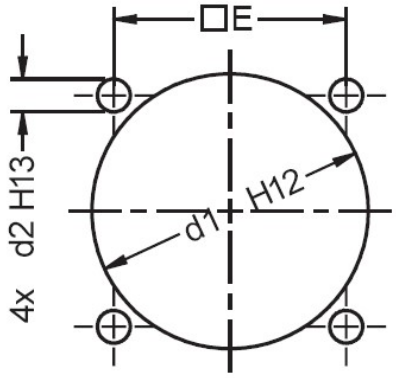

Размер корпуса	d1		d2			E
	Передний монтаж	Задний монтаж	A1 – C2	A2	B1 – C1	
16	–	27.7	M4	M4	4.5	24.6
18	27.4	31.1	M4	M4	4.5	27.0
22	33.7	37.8	M4	M4	4.5	31.8
28	43.3	47.1	M5	M4	5.5	39.7
32	49.7	53.8	M5	M4	5.5	44.5

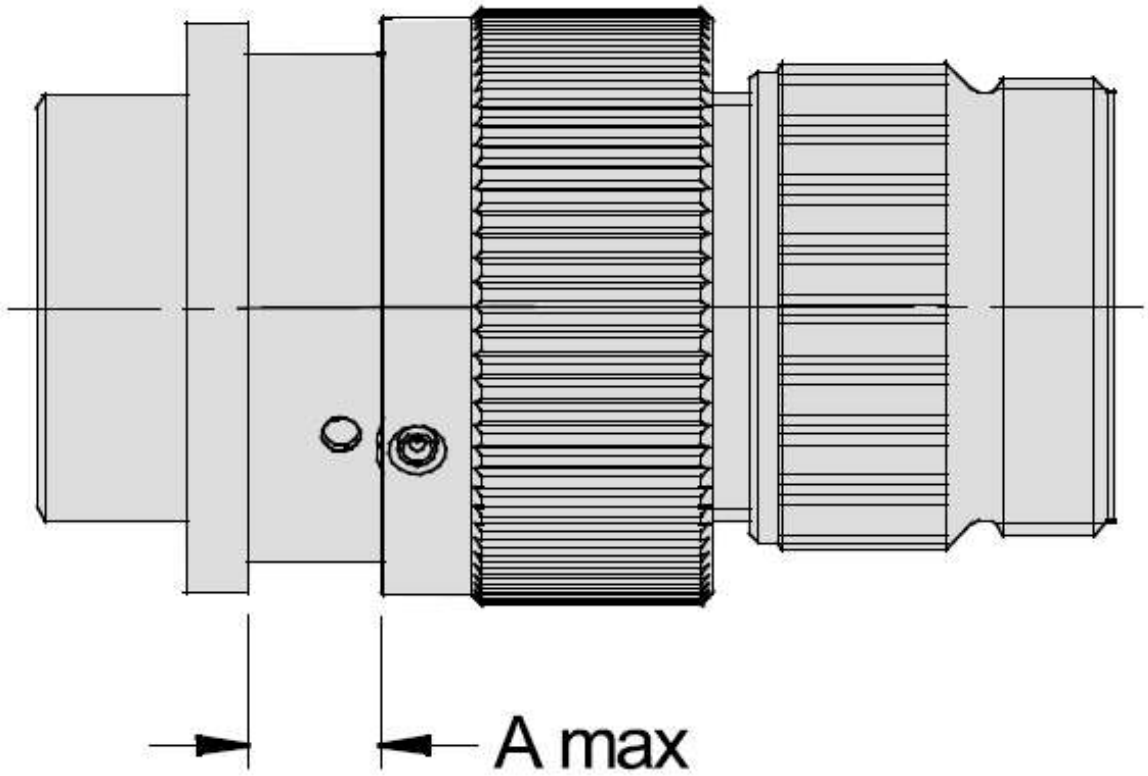

Толщина панели, для розеток, тип A1, A2, B1					
Размер корпуса	**16**	**18**	**22**	**28**	**32**
A	3.7	3.7	3.7	5.25	6.1
Толщина панели, для розеток, тип C1, C2					
Размер корпуса	**16**	**18**	**22**	**28**	**32**
A	7.2	7.5	7.5	7.5	7.5

Информация для заказа в соответствии с VG96929

базовая серия	**VG96929**	**G**	**-22**	**F**	**W**
Тип корпуса: A1 – розетка с квадратным фланцем, задний монтаж, резьбовые монтажные отверстия, контакт под обжимку A2 – розетка с квадратным фланцем, задний монтаж, гладкие монтажные отверстия, контакт под резьбовой монтаж проводов B1 – розетка с квадратным фланцем с интегрированной задней гайкой под установку ТУТ, задний монтаж C1 – переборочный переходник с квадратным фланцем, резьбовые монтажные отверстия C2 – переборочный переходник с квадратным фланцем, гладкие монтажные отверстия E – вилка со штырями заземления, с угловым (90°) кожухом под установку экрана и ТУТ F – вилка со штырями заземления, с прямым кожухом под установку экрана и ТУТ G – вилка с прямым кожухом под установку ТУТ					
Размер корпуса – 16, 18, 22, 28, 32					
Тип контакта: D – штырь/гнездо, **ТОЛЬКО** для переборочных переходников, тип C1 и C2 **Для вилок и розеток:** F – гнездо Z – штырь					
Поляризация – N, W					

Таблица соответствия взаимозаменяемых соединителей		
Соединители VG96929	**Соединители GLENAIR алюминий**	**Соединители GLENAIR морская бронза**
VG96929 A1	IGE 2 E ...B-04	IGE 2 E ...B-04 MB
VG96929 A2	IGE 2 E ...B-16	IGE 2 E ...B-16 MB
VG96929 B1	IGE 0 E ...B-03	IGE 0 E ...B-03 MB
VG96929 C1	IGE 9 E ...X-B	IGE 9 E ...X-B MB
VG96929 C2	IGE 9 EFP ...X-B	IGE 9 EFP ...X-B MB
VG96929 E	IGE 8 E ...B-14	IGE 8 E ...B-14 MB
VG96929 F	IGE 6 E ...B-14	IGE 6 E ...B-14 MB
VG96929 G	IGE 6 E ...B-03	IGE 6 E ...B-03 MB
отсутствует	IGE 1 E ...B-03	IGE 1 E ...B-03 MB
отсутствует	IGE 1 E ...B-14	IGE 1 E ...B-14 MB
отсутствует	IGE 2 EFP ...B-04	IGE 2 EFP ...B-04 MB
отсутствует	IGE 2 EFF ...B-16	IGE 2 EFF ...B-16 MB
отсутствует	IGE 0 E ...B-ZL	IGE 0 E ...B-ZL MB
отсутствует	IGE 6 E ...B-16	IGE 6 E ...B-16 MB
отсутствует	IGE 7 E ...B-16	IGE 7 E ...B-16 MB

Информация для заказа, собственные обозначения GLENAIR

Базовая серия	**IGE**	**6E**	**22**	**H9**	**Z**	**W**	**B**	**-03**	**MB**
Тип корпуса: 0E...-03 – розетка с квадратным фланцем с интегрированной задней гайкой под установку ТУТ, задний монтаж, контакт под обжимку 0E...-ZL – розетка с квадратным фланцем с интегрированной задней гайкой под установку ТУТ, задний монтаж, комплектуется ТУТ и стяжным хомутом BAND-IT, контакт под обжимку 1E...-03 – кабельная розетка с интегрированной задней гайкой под установку ТУТ, контакт под обжимку 1E...-14 – кабельная розетка с интегрированной задней гайкой под установку экрана и ТУТ, контакт под обжимку 2E...-04 – розетка с квадратным фланцем, задний монтаж, резьбовые монтажные отверстия, контакт под обжимку 2EFP...-04 – розетка с квадратным фланцем, передний монтаж, гладкие монтажные отверстия, контакт под обжимку 2E...-16 – розетка с квадратным фланцем, передний монтаж, гладкие монтажные отверстия, контакт под резьбовой монтаж проводов 2EFF...-16 – розетка с квадратным фланцем, задний монтаж, резьбовые монтажные отверстия, контакт под резьбовой монтаж проводов 6E...-03 – вилка с прямым кожухом под установку ТУТ, контакт под обжимку 6E...-14 – вилка со штырями заземления, с прямым кожухом под установку экрана и ТУТ, контакт под обжимку 6E...-16 – вилка с контактом под резьбовой монтаж проводов 7E...-16 – розетка с контргайкой с контактом под резьбовой монтаж проводов 8E...-14 – вилка со штырями заземления, с угловым (90°) кожухом под установку экрана и ТУТ, контакт под обжимку 9E – переборочный переходник с квадратным фланцем, резьбовые монтажные отверстия 9EFP – переборочный переходник с квадратным фланцем, гладкие монтажные отверстия									
Размер корпуса – 16, 18, 22, 28, 32									
Размер контакта – H2, H5, H9, H15, H24									
Тип контакта: X – штырь/гнездо, **ТОЛЬКО** для переборочных переходников, тип 9E и 9EFP **Для вилок и розеток:** F – гнездо Z – штырь									
Поляризация – N, W									
B – обязательный индекс модификации байонетного сочленения									
Индекс модификации: 03 – соединитель с интегрированной задней гайкой под установку ТУТ, контакт под обжимку 04 – розетка с квадратным фланцем, контакт под обжимку 14 – соединитель с кожухом под установку экрана и ТУТ, контакт под обжимку 16 – розетка с квадратным фланцем, контакт под резьбовой монтаж проводов ZL – соединитель комплектуется ТУТ и стяжным хомутом BAND-IT, контакт под обжимку									
Индекс исполнения: не указывается – алюминий/оливково серый кадмий MB – морская бронза									

Размеры. Розетка, тип VG96929A1

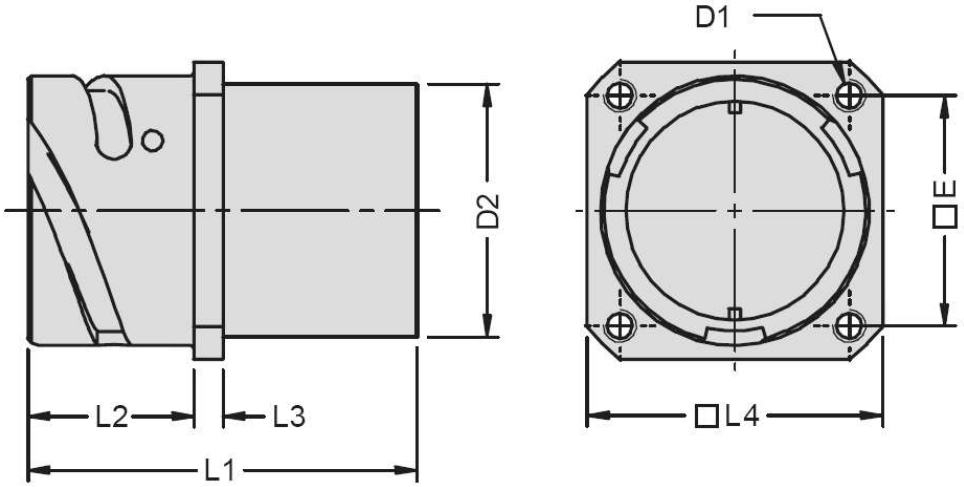

Размер корпуса	D1	D2 + 0/- 0.15	E ± 0.1	L1 Max	L2 + 0.4/0	L3 ± 0.1	L4 ± 0.3	Масса соединителя, (г), Max
18	M4	26.9	27.0	50.3	23.05	4.0	35.0	130
22	M4	33.2	31.8	54.3	23.05	4.0	41.0	165
28	M5	42.8	39.7	65.6	24.05	4.0	50.8	320
32	M5	49.2	44.5	71.1	28.90	4.0	57.0	370

Переборочные переходники, тип VG96929C1 и VG96929C2

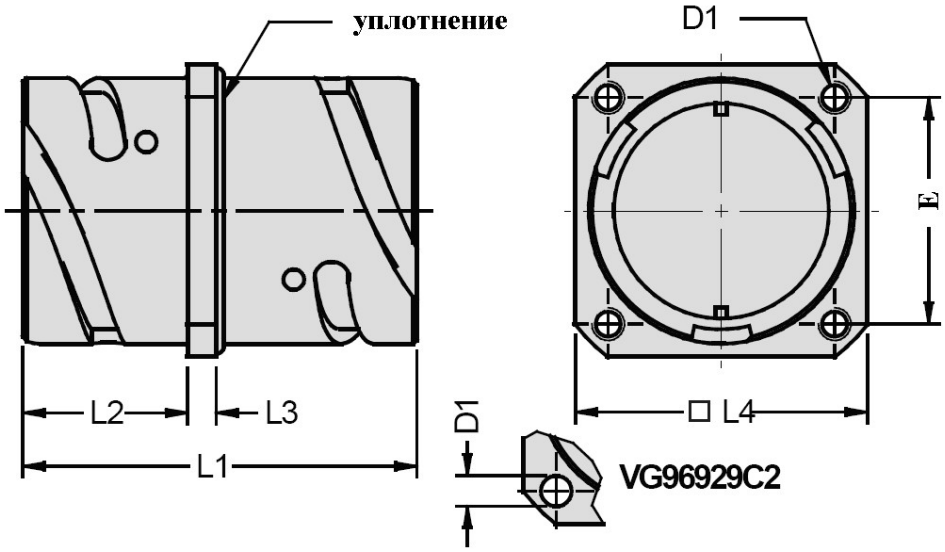

Размер корпуса	D1 Max		E ± 0.1	L1 Max	L2		L3 ± 0.2	L4 ± 0.3	Масса соединителя, (г), Max
	C1	C2			Min	Max			
22	M4	4.3	31.8	52.1	19.0	24.0	4.0	41.0	140
28	M5	5.3	39.7	52.1	20.5	23.6	4.0	50.8	235
32	M5	5.3	44.5	60.5	21.5	25.2	4.0	57.0	300

Розетка, тип VG96929A2

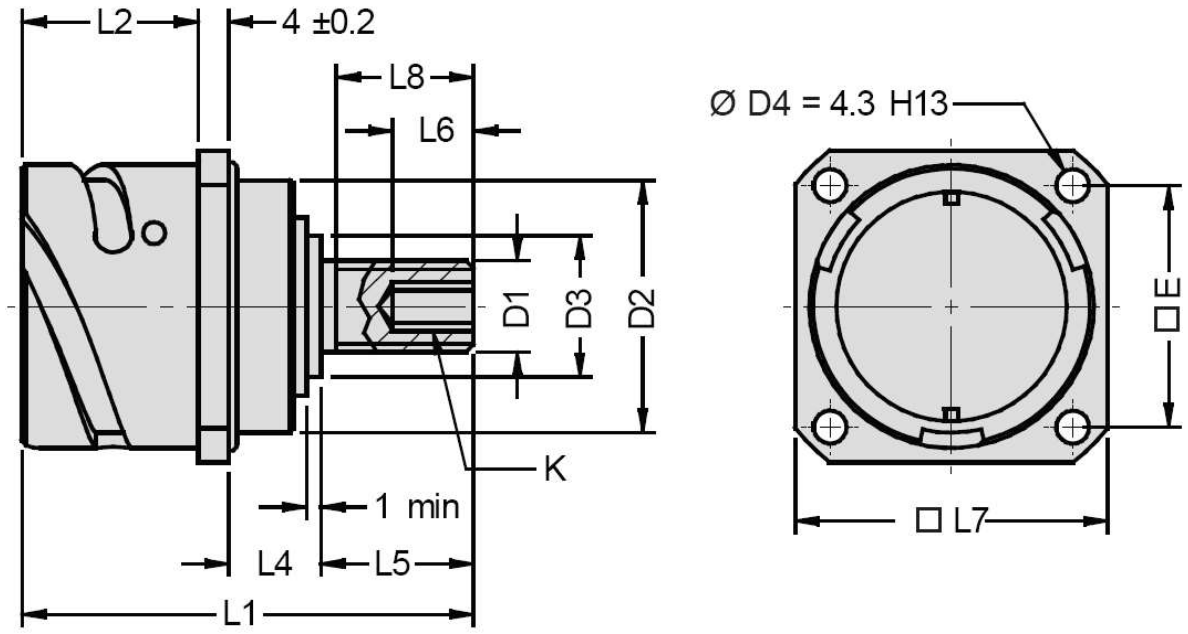

Размер корпуса	D1	D2 0/- 0.15	Ø D4 ± 0.3	D3 0/- 0.15	E ± 0.1	K ± 0.2	L1 Max	L2 +0.4/0
18	M8	26.9	4.3	15.0	27.0	3	55	23.05
22	M12	33.2	4.3	18.7	31.8	6	66	23.05
28	M12	42.8	5.3	27.0	39.7	6	62	24.05
32	M16	49.2	5.3	31.7	44.5	8	78	28.90

Размер корпуса	L4 ± 1.5		L5 ± 0.3	L6 ± 0.3	L7 ± 0.3	L8 Min	Масса соединителя, (г), Max
	(F)	(Z)					
18	12.0	12.0	15	10	35.0	12	130
22	13.5	12.0	25	8	41.0	22	165
28	12.0	12.0	20	8	50.8	16	320
32	14.0	14.0	30	8	57.0	27	370

Розетка, тип VG96929B1

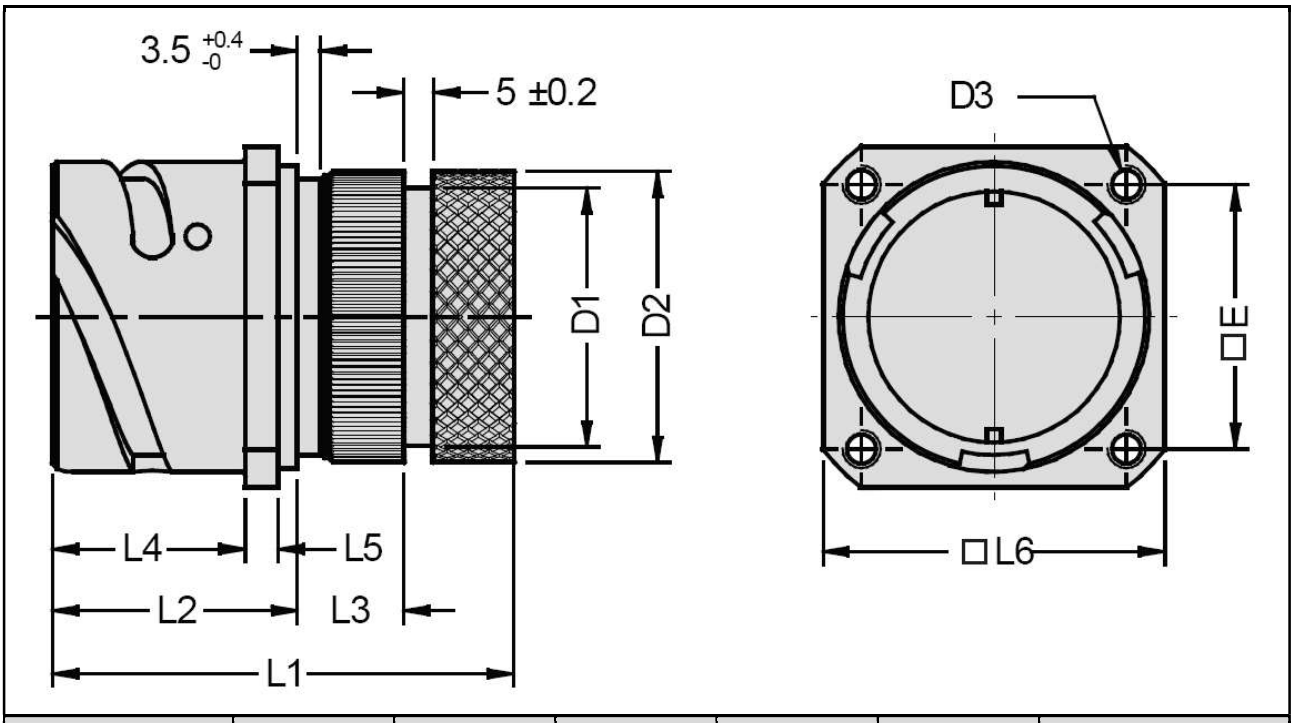

Размер корпуса	D1 Max	D2 Max	D3	E ± 0.1	L1 ± 0.4	L2 ± 2
16	20.3	22.7	M4	24.6	41.0	29
18	25.8	28.4	M4	27.0	50.0	32
22	33.0	35.3	M4	31.8	54.0	34
28	41.3	44.8	M5	39.7	65.3	38
32	46.1	49.6	M5	44.5	66.8	39

Размер корпуса	L3	L4 ± 0.4	L5 ± 0.3	L6 ± 0.3	L7 ± 0.3	Масса соединителя, (г), Max
16	–	20.00	3.2	32.5	50	120
18	–	23.05	4.0	35.0	86	150
22	–	23.05	4.0	41.0	127	240
28	18	24.05	4.0	50.8	250	420
32	18	28.90	4.0	57.0	305	520

Вилка, тип VG96929E

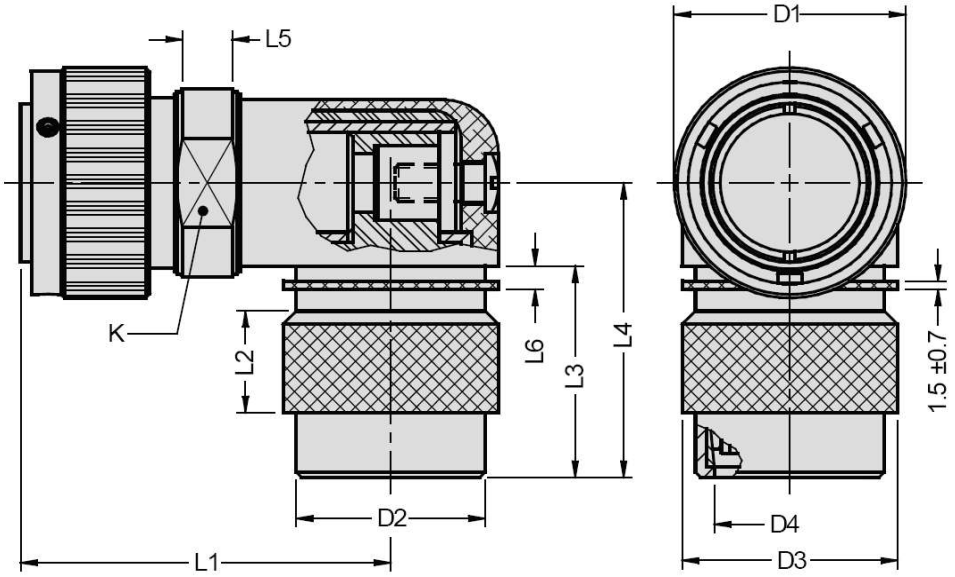

Размер корпуса	D1 Max	D2 Max	D3 Max	D4 ± 0.3	K	L1 Max
22	43.1	39.0	42.5	28	38	81
28	53.5	43.7	48.0	29	50	79
32	60.1	48.6	52.5	42	52	84

Размер корпуса	L2	L3 Max	L4 Max	L5 Min	L6	Масса соединителя, (г), Max
22	19.0	41.5	57	6.0	2.9 (± 0.5)	440
28	20.6	41.5	58	7.5	3.2 (± 0.2)	690
32	22.2	41.5	65	6.0	3.2 (± 0.2)	690

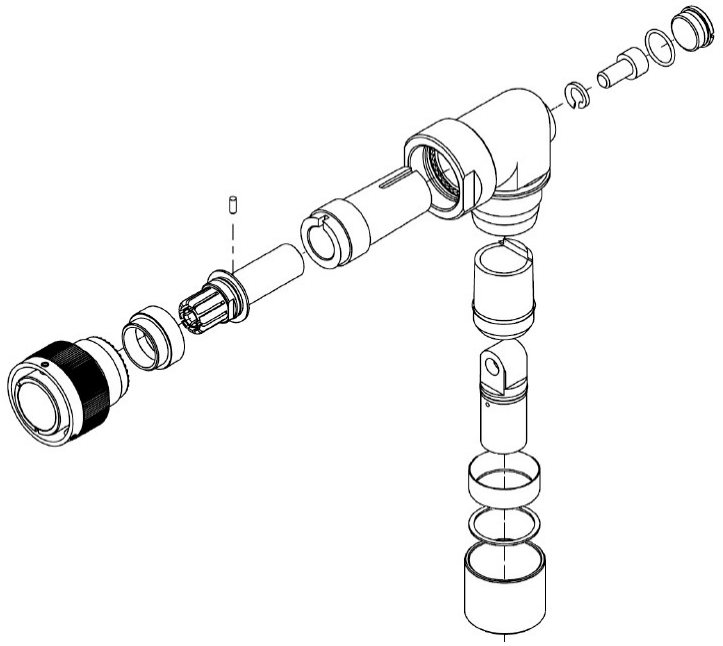

Вилка, тип VG96929F

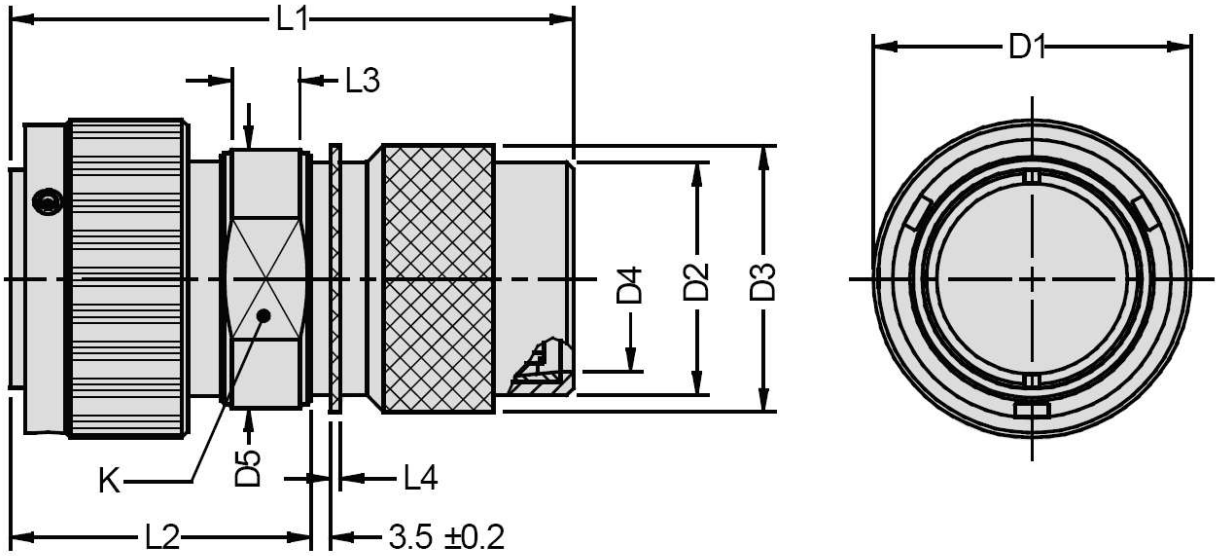

Размер корпуса	D1 Max	D2 Max	D3 Max	D4 Min	D5 Max	K
16	32.0	24.1	26.0	15.5	32.0	26
18	36.5	28.8	32.0	20.0	36.5	32
22	43.1	34.1	37.0	25.5	46.0	38
28	53.5	40.7	44.0	32.0	53.0	50
32	60.1	47.3	51.6	38.0	60.0	52

Размер корпуса	L1 Max	L2 Max	L3 Min	L4 ± 0.7	Масса соединителя, (г), Max
16	70	45.6	8	1.0	80
18	76	51.1	6	1.0	156
22	86	61.0	9	1.0	204
28	98	71.7	9	1.0	300
32	98	70.7	12	2.0	450

Вилка, тип VG96929G

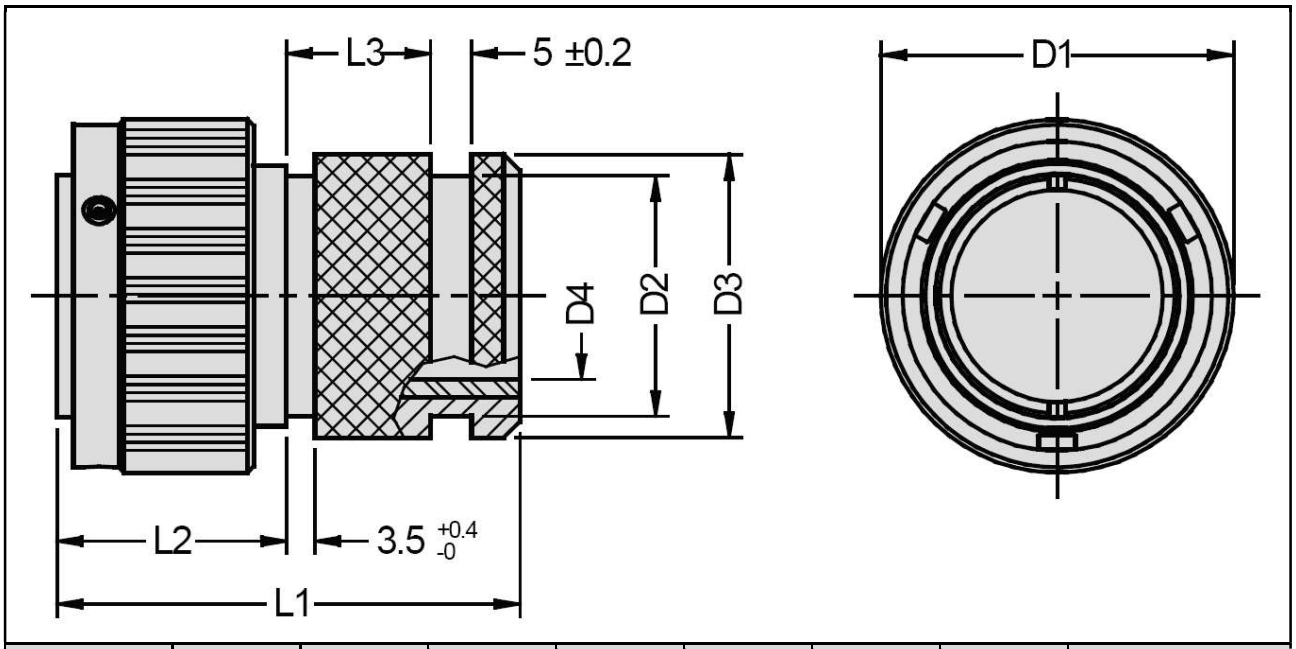

Размер корпуса	D1 Max	D2 Max	D3 Max	D4 Min	L1 Max	L2 Max	L3	Масса соединителя, (г), Max
16	32.0	20.3	22.7	14.0	44	25	–	64
18	36.5	25.8	28.4	19.0	53	33	–	106
22	43.1	31.5	35.3	23.9	57	37	13.3	146
28	53.5	41.3	44.8	27.3	65	37	18.0	270
32	60.1	46.1	49.6	32.8	65	39	15.0	320

Розетка, тип IGE2E…-04, IGE2EFP…-04

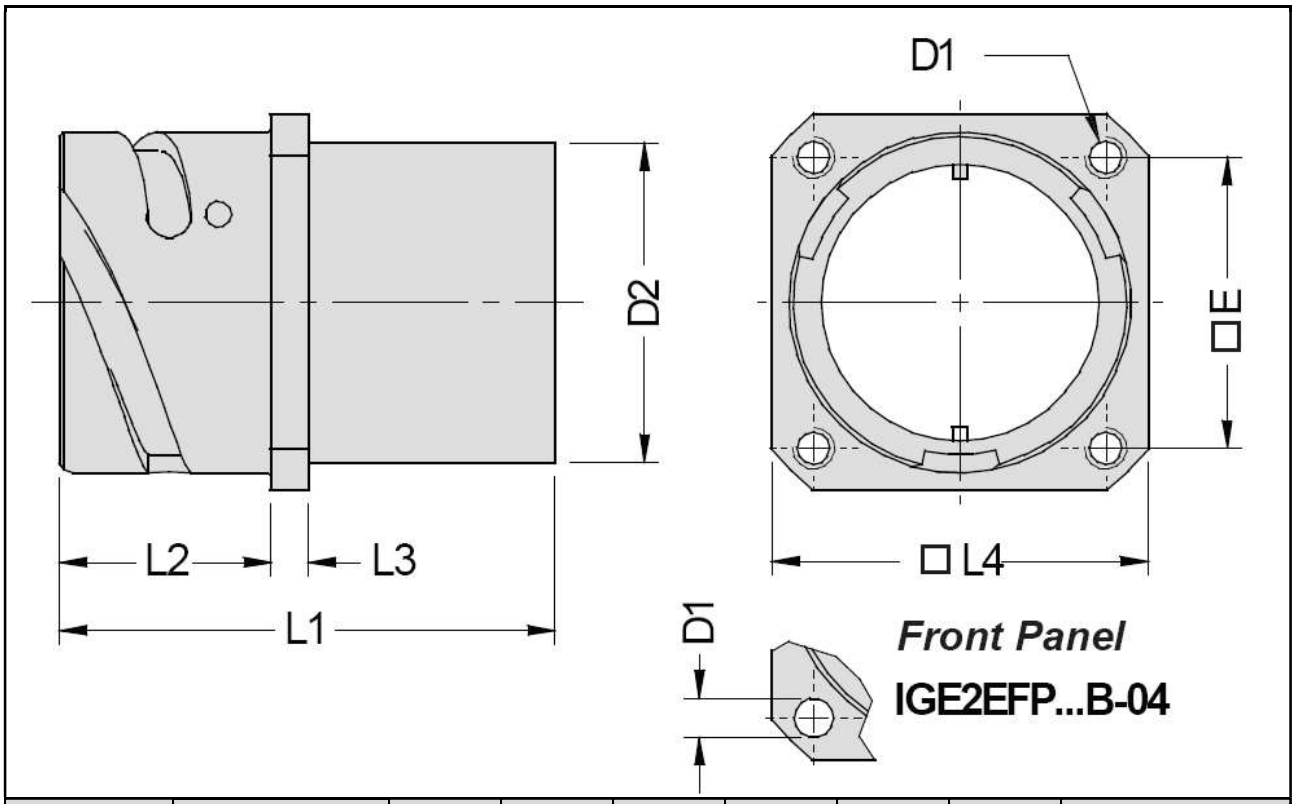

Размер корпуса	D1 ± 0.3		D2 ± 0.15	E ± 0.1	L1 Max	L2 ± 0.4	L3 ± 0.3	L4 ± 0.3	Масса соединителя, (г), Max
	2E	2EFP							
16	M4	4.3	22.7	24.6	41.0	20.0	32.0	32.5	100
18	M4	4.3	27.0	27.0	50.0	23.15	4.0	35.0	150
22	M4	4.3	34.9	31.8	54.0	23.15	4.0	41.0	240
28	M4	5.3	44.4	39.7	65.3	24.15	4.0	50.8	420
32	M5	5.3	49.2	44.5	66.8	29.00	4.0	57.0	520

Розетка, тип IGE2E…-16, IGE2EFF…-16

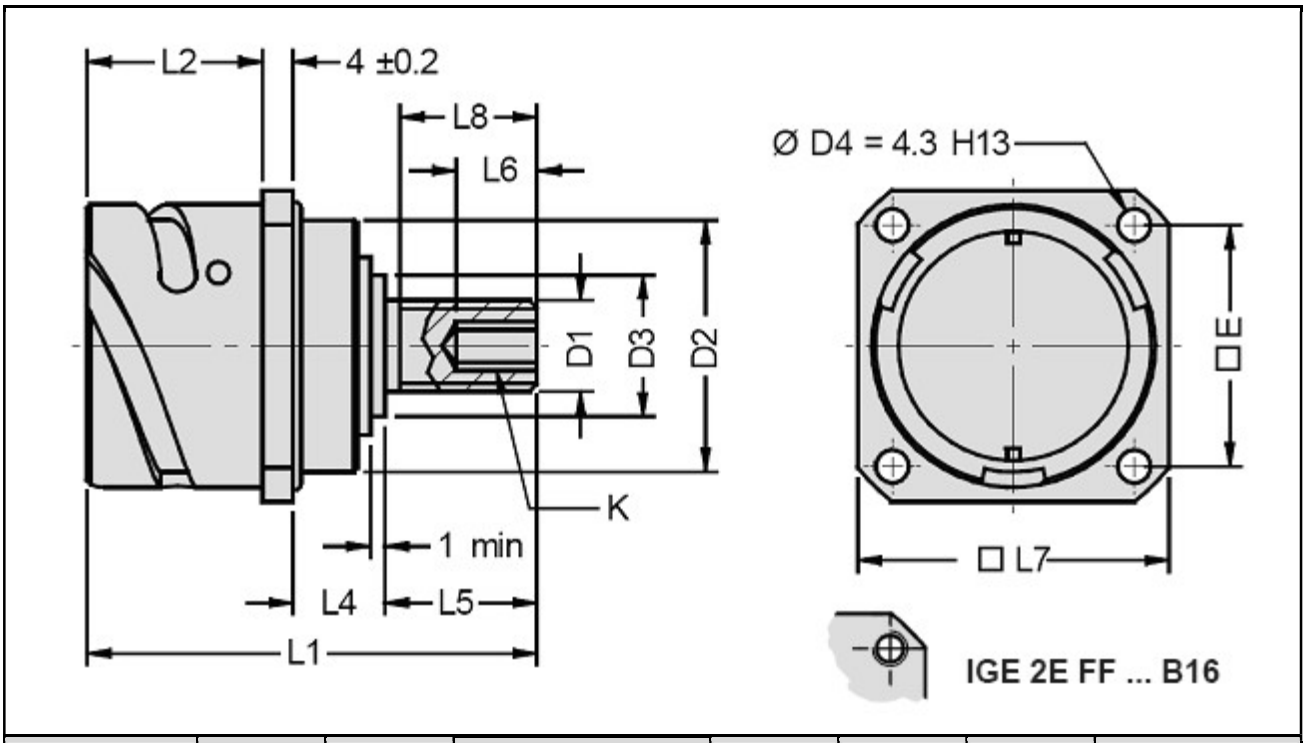

Размер корпуса	D1	D2 0/- 0.15	Ø D4 ± 0.3		E ± 0.1	K ± 0.2	L1 Max	L2 +0.4/0
			2E	2EFF				
18	M8	26.9	M4	4.3	27.0	3	55	23.05
22	M12	33.2	M4	4.3	31.8	6	66	23.05
28	M12	42.8	M4	5.3	39.7	6	62	24.05
32	M16	49.2	M5	5.3	44.5	8	78	28.90

Размер корпуса	L4 ± 1.5		L5 ± 0.3	L6 ± 0.3	L7 ± 0.3	L8 Min	D3 0/- 0.15	Масса соединителя, (г), Max
	(F)	(Z)						
18	12.0	12.0	15	10	35.0	12	15.0	195
22	13.5	12.0	25	8	41.0	22	18.7	250
28	12.0	12.0	20	8	50.8	16	27.0	430
32	14.0	14.0	30	8	57.0	27	31.7	530

Розетка, тип IGE0E…-03

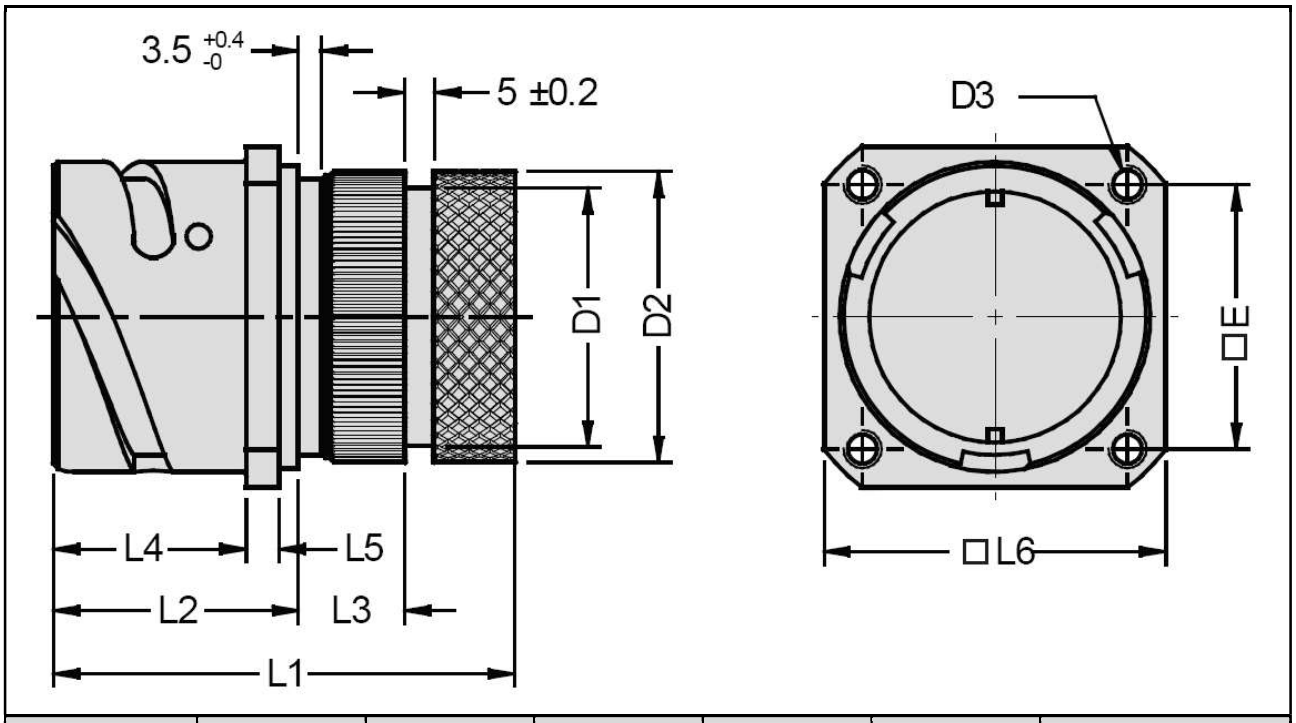

Размер корпуса	D1 Max	D2 Max	D3	E ± 0.1	L1 ± 0.4	L2 ± 2
16	20.3	22.7	M4	24.6	41.0	29
18	25.8	28.4	M4	27.0	50.0	32
22	33.0	35.3	M4	31.8	54.0	34
28	41.3	44.8	M5	39.7	65.3	38
32	46.1	49.6	M5	44.5	66.8	39

Размер корпуса	L3	L4 ± 0.4	L5 ± 0.3	L6 ± 0.3	L7 ± 0.3	Масса соединителя, (г), Max
16	–	20.00	3.2	32.5	50	120
18	–	23.05	4.0	35.0	86	150
22	–	23.05	4.0	41.0	127	240
28	18	24.05	4.0	50.8	250	420
32	18	28.90	4.0	57.0	305	520

Переборочные переходники, тип IGE9E…MB, IGE9EFP…MB

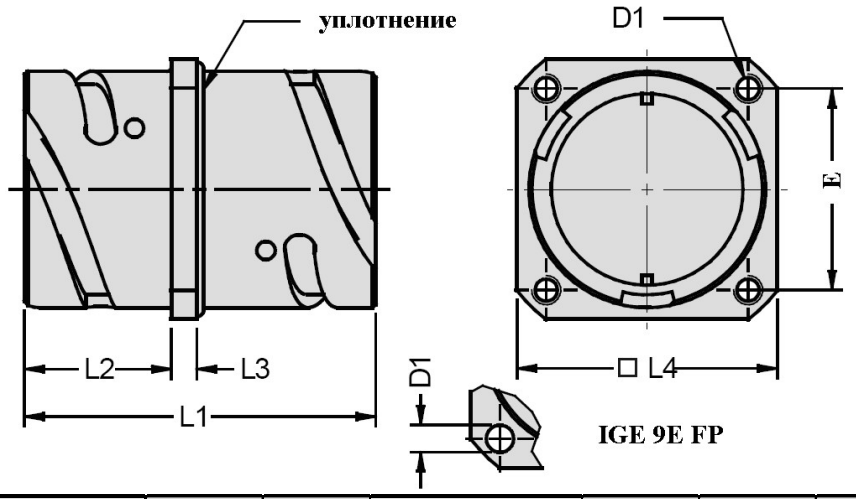

Размер корпуса	D1 Max		E ± 0.1	L1 Max	L2		L3 ± 0.2	L4 ± 0.3	Масса соединителя, (г), Max
	C1	C2			Min	Max			
22	M4	4.3	31.8	52.1	19.0	24.0	4.0	41.0	260
28	M5	5.3	39.7	52.1	20.5	23.6	4.0	50.8	390
32	M5	5.3	44.5	60.5	21.5	25.2	4.0	57.0	490

Розетка, тип IGE0E…-ZL

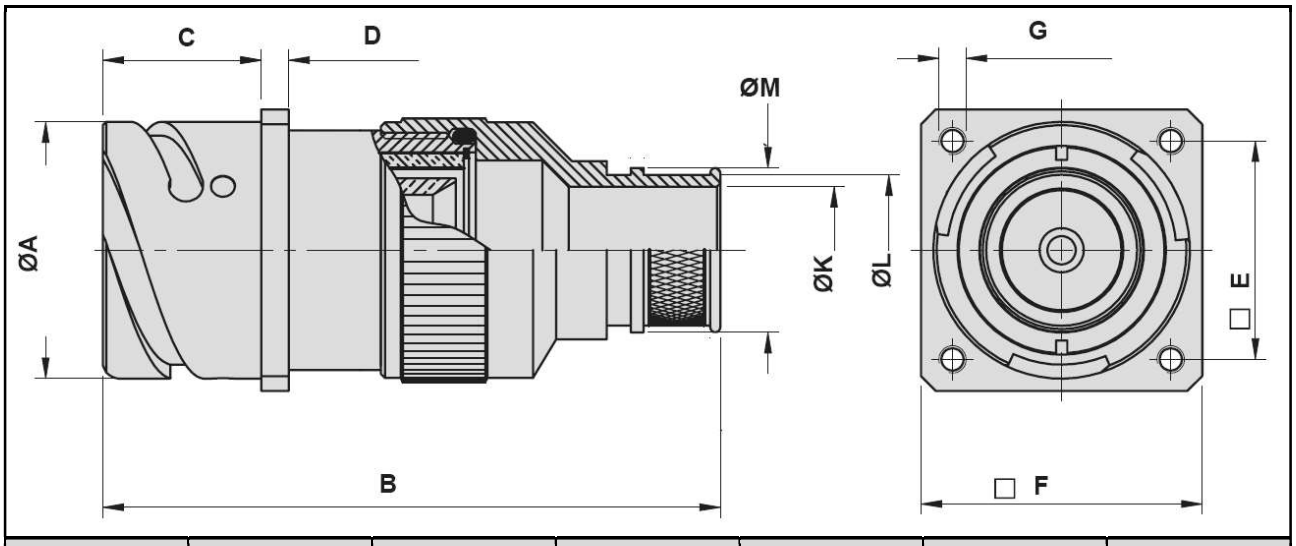

Размер корпуса	Ø A 0/- 0.1	B Max	C ± 0.2	D ± 0.2	E ± 0.1	F ± 0.2
22	37.4	90	23.05	4.0	31.8	41.0

Размер корпуса	Резьба G	Ø K ± 0.1	Ø L ± 0.1	Ø M ± 0.1	Масса соединителя, (г), Max
22	M4	19.0	21.7	23.3	170

Вилка, тип IGE8E…MB

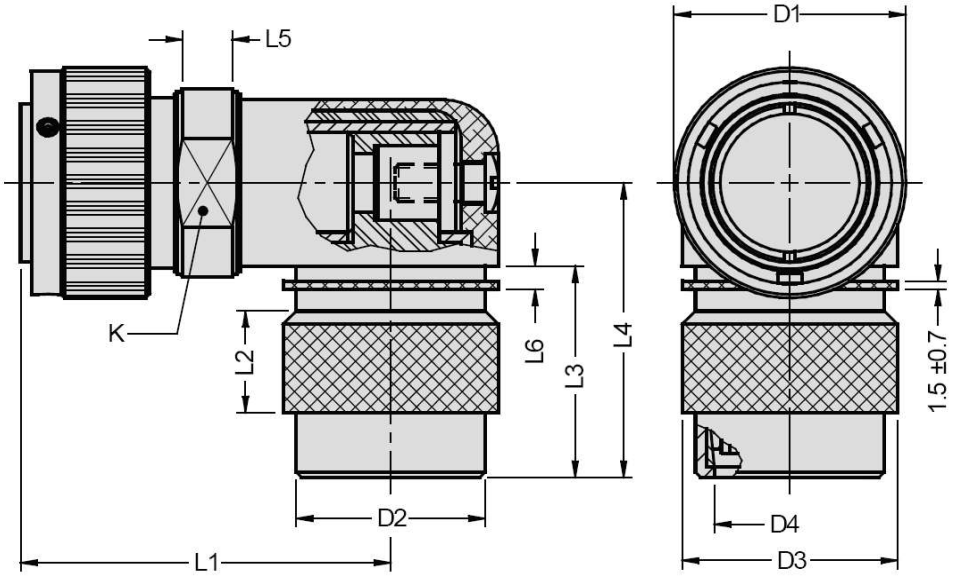

Размер корпуса	D1 Max	D2 Max	D3 Max	D4 ± 0.3	K	L1 Max
22	43.1	39.0	42.5	28	38	81
28	53.5	43.7	48.0	29	50	79
32	60.1	48.6	52.5	42	52	84

Размер корпуса	L2	L3 Max	L4 Max	L5 Min	L6	Масса соединителя, (г), Max
22	19.0	41.5	57	6.0	2.9 (± 0.5)	750
28	20.6	41.5	58	7.5	3.2 (± 0.2)	1076
32	22.2	41.5	65	6.0	3.2 (± 0.2)	1340

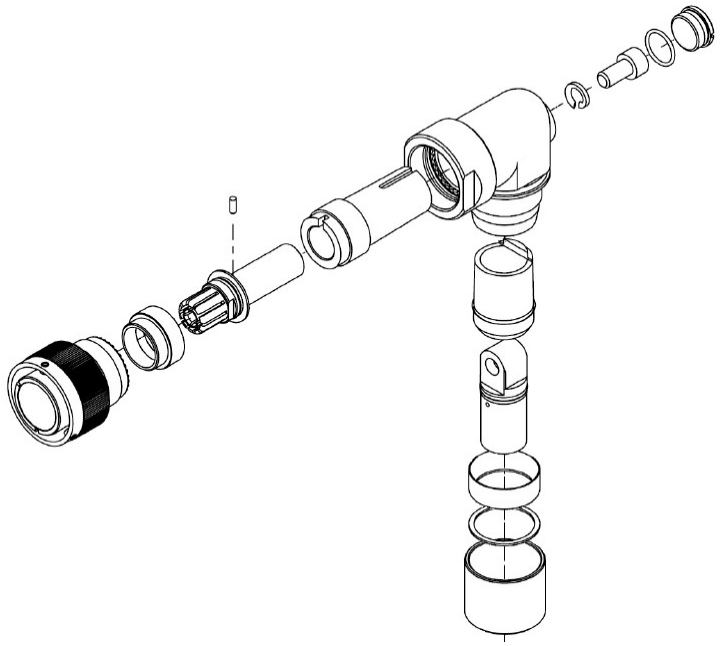

Вилка, тип IGE6E…14

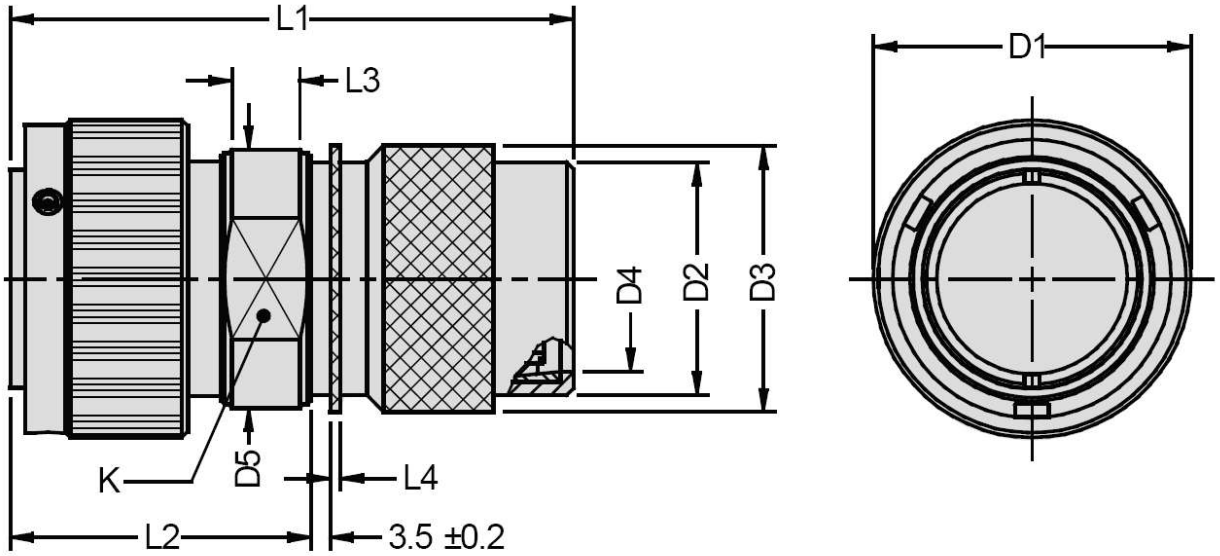

Размер корпуса	D1 Max	D2 Max	D3 Max	D4 Min	D5 Max	K
16	32.0	24.1	26.0	15.5	32.0	26
18	36.5	28.8	32.0	20.0	36.5	32
22	43.1	34.1	37.0	25.5	46.0	38
28	53.5	40.7	44.0	32.0	53.0	50
32	60.1	47.3	51.6	38.0	60.0	52

Размер корпуса	L1 Max	L2 Max	L3 Min	L4 ± 0.7	Масса соединителя, (г), Max
16	70	45.6	8	1.0	80
18	76	51.1	6	1.0	156
22	86	61.0	9	1.0	204
28	98	71.7	9	1.0	300
32	98	70.7	12	2.0	450

Вилка, тип IGE6E…03MB

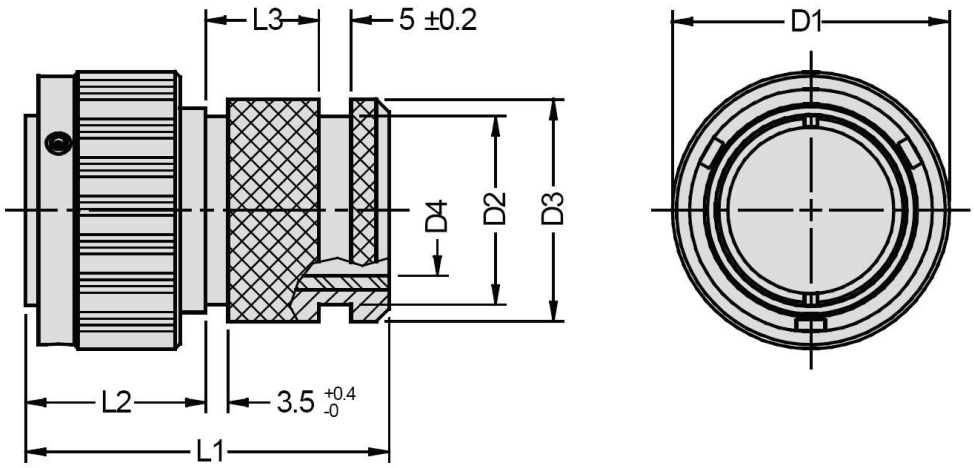

Размер корпуса	D1 Max	D2 Max	D3 Max	D4 Min	L1 Max	L2 Max	L3	Масса соединителя, (г), Max
16	32.0	20.3	22.7	14.0	44	25	–	115
18	36.5	25.8	28.4	19.0	53	33	–	185
22	43.1	31.5	35.3	23.9	57	37	13.3	250
28	53.5	41.3	44.8	27.3	65	37	18.0	460
32	60.1	46.1	49.6	32.8	65	39	15.0	540

Вилка, тип IGE6E…16

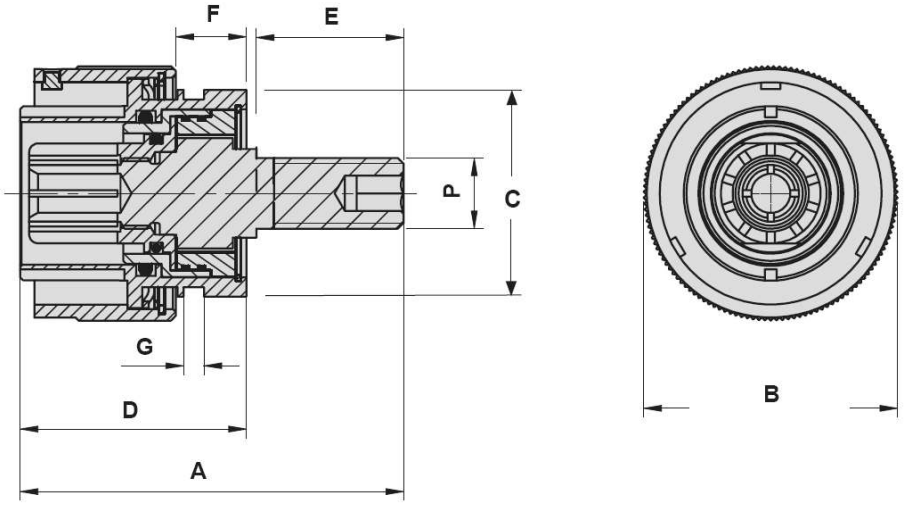

Размер корпуса	A ± 0.5	B Max	C Max	D ± 0.1	E ± 0.1	F ± 0.1	G ± 0.1	Резьба P	Масса соединителя, (г), Max
22	65.5	43.2	36.0	38.5	25.0	12.0	3.5	M12	300
28	60.1	53.5	43.0	38.1	20.0	10.0	3.5	M12	450
32	75.0	60.1	49.5	42.5	30.0	11.0	3.5	M16	550

Кабельная розетка, тип IGE1E…03

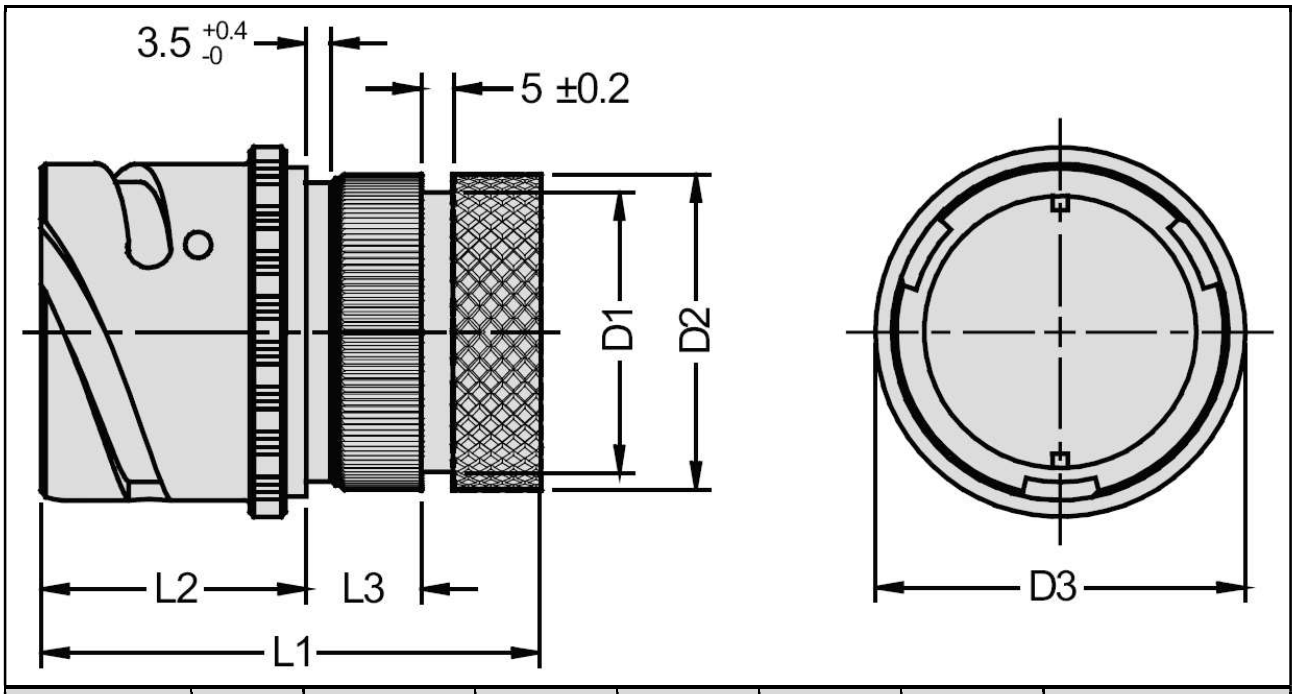

Размер корпуса	D1 Max	D2 Max	D3 ± 0.3	L1 ± 0.4	L2 ± 2	L3	Масса соединителя, (г), Max
16	20.3	22.7	32.5	41.0	29	–	50
18	25.8	28.4	35.0	50.0	32	–	86
22	31.5	35.3	41.0	54.0	34	–	127
28	41.3	44.8	50.8	65.3	38	18	250
32	46.1	49.6	57.0	66.8	39	18	305

Кабельная розетка, тип IGE1E…14

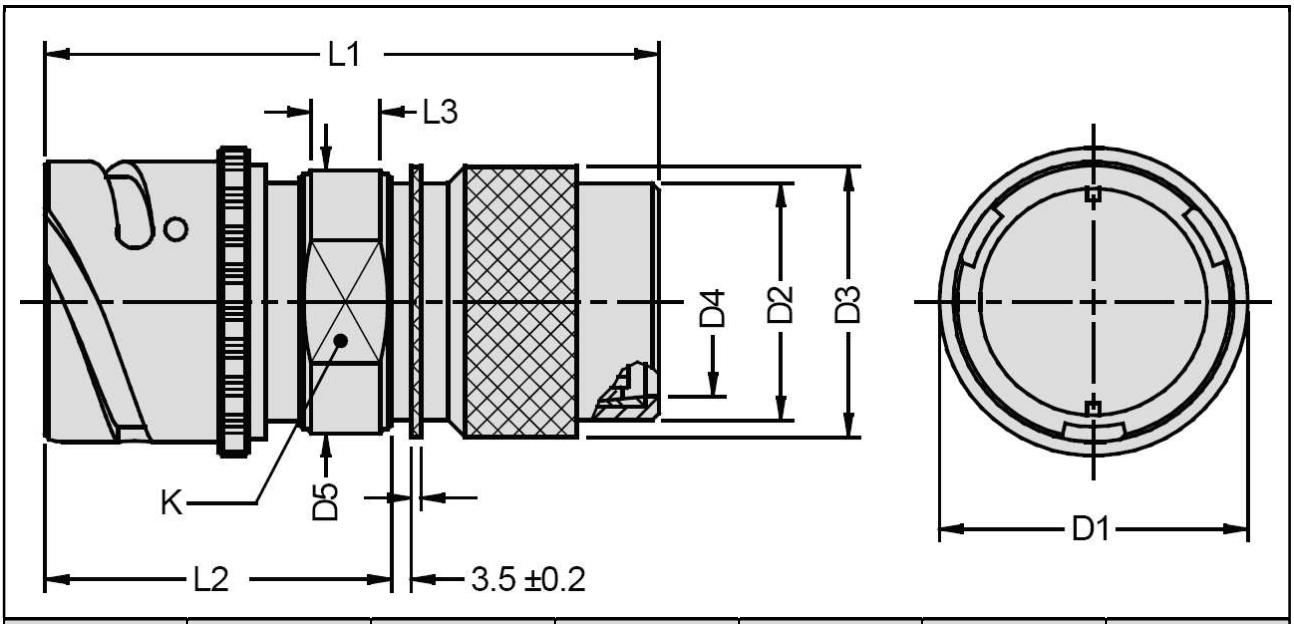

Размер корпуса	D1 ± 0.3	D2 Max	D3 Max	D4 Min	D5 Max	K
16	32.0	24.1	26.0	15.5	32.0	26
18	35.0	28.8	32.0	20.0	36.5	32
22	41.0	34.1	37.0	25.5	46.0	38
28	50.8	40.7	44.0	32.0	53.0	50
32	57.0	47.3	51.6	38.0	60.0	52

Размер корпуса	L1 Max	L2 Max	L3 Min	L4 ± 0.7	Масса соединителя, (г), Max
16	70	45.6	8	1.0	80
18	76	51.1	6	1.0	156
22	86	61.0	9	1.0	204
28	98	71.7	9	1.0	300
32	98	70.7	12	2.0	450

Розетка, тип IGE7E

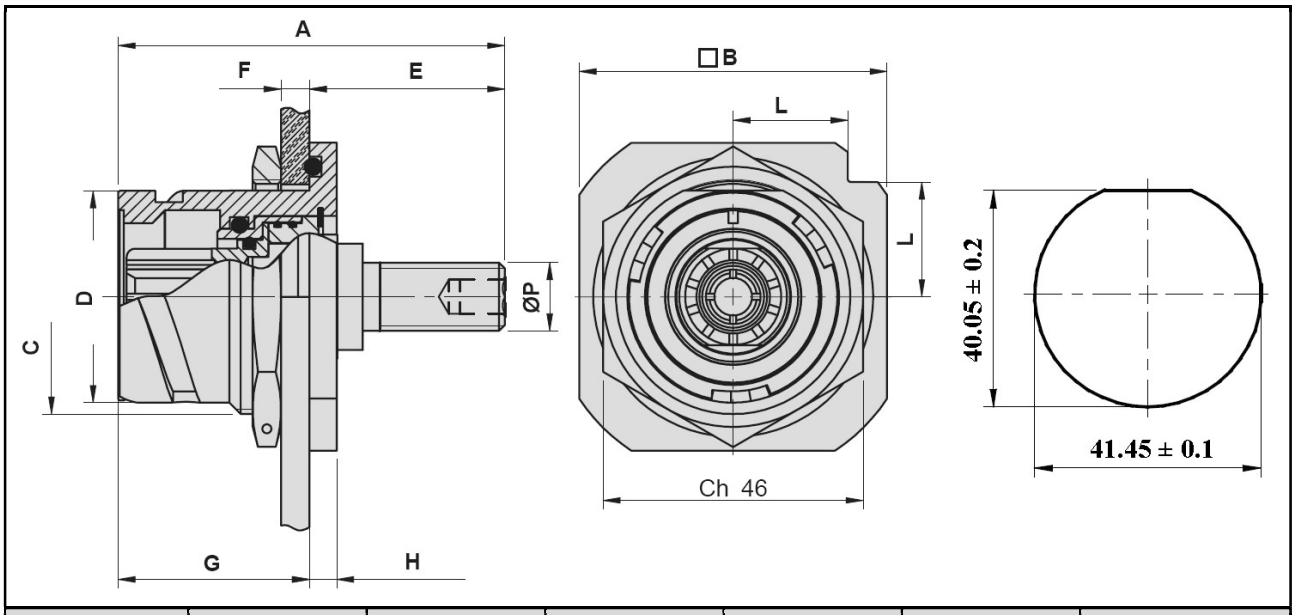

Размер корпуса	ØA ± 0.1	B ± 0.2	Резьба P	Резьба C	ØD 0/- 0.1	E ±0.1
22	68.0	54.0	M12	1 5/8 - 18	37.4	34.0
Размер корпуса	**F ± 0.2**	**G ± 0.2**	**H ± 0.2**	**L ± 0.1**	**Ch**	**Масса соединителя, (г), Max**
22	2.4 – 9.1	33.7	4.8	20.0	Ch 46	150

Парковочные розетки

Информация для заказа

базовая серия	**ITS05**	**-22**	**MB**
Размер корпуса – 16, 18, 22, 28, 32			
Индекс исполнения:			
не указывается – алюминий/оливково серый кадмий			
MB – морская бронза			

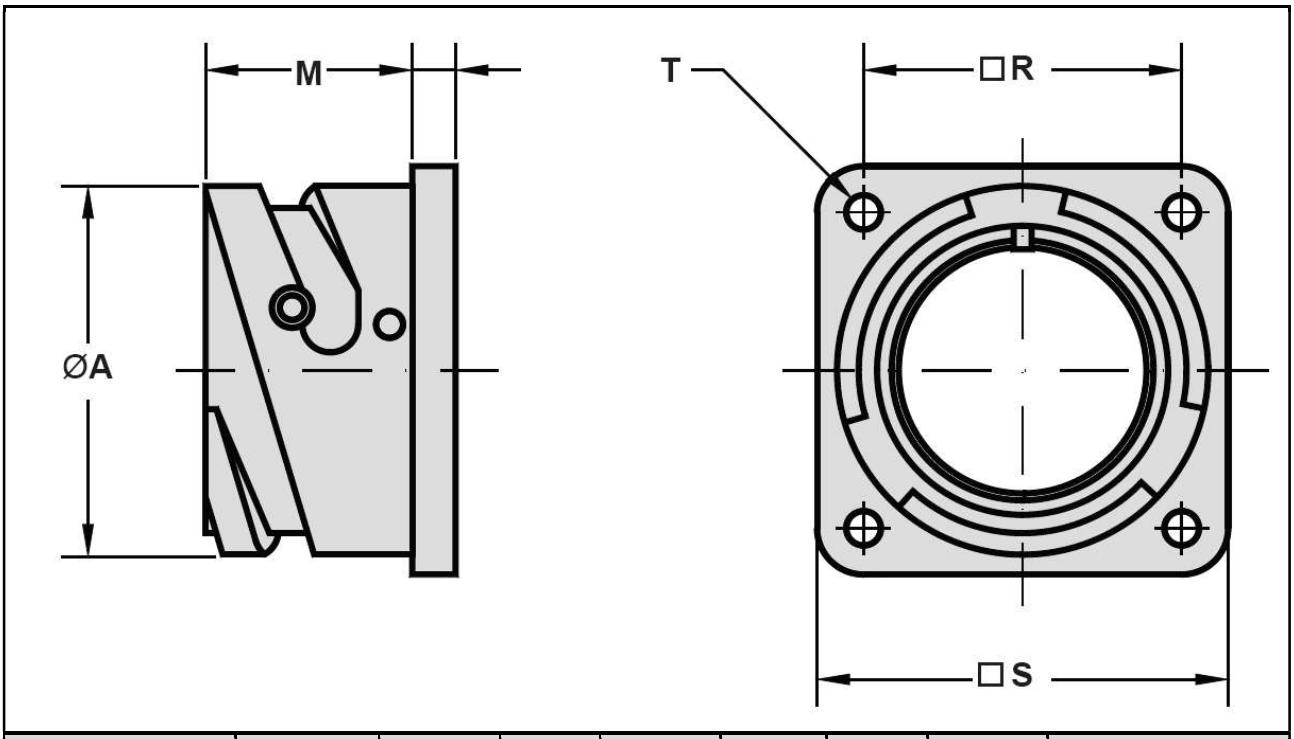

Обозначение	Размер корпуса	Ø A 0/- 0.1	K ± 0.2	M +0.2/0	R ± 0.1	S + 0.2	Ø T +0.1/0	Масса соединителя, (г), Max
ITS 05-16	16	27.2	3.3	14.5	24.60	32.5	3.2	25
ITS 05-18	18	30.7	4.0	19.1	27.00	35.0	3.2	35
ITS 05-22	22	37.3	4.0	19.6	31.75	41.0	3.2	45
ITS 05-28	28	46.7	4.0	20.7	39.70	50.9	3.7	60
ITS 05-32	32	53.4	4.0	22.3	44.5	57.0	4.3	70

Эксплуатационные заглушки с цепочкой **Информация для заказа**

базовая серия	**ITB**	**-02T**	**-16**	**MB**
Тип заглушки: 02T – для розеток с квадратным фланцем 06T – для вилок 07T – для розеток с контргайкой				
Размер корпуса – 16, 18, 22, 28, 32				
Индекс исполнения: не указывается – алюминий/оливково серый кадмий MB – морская бронза				

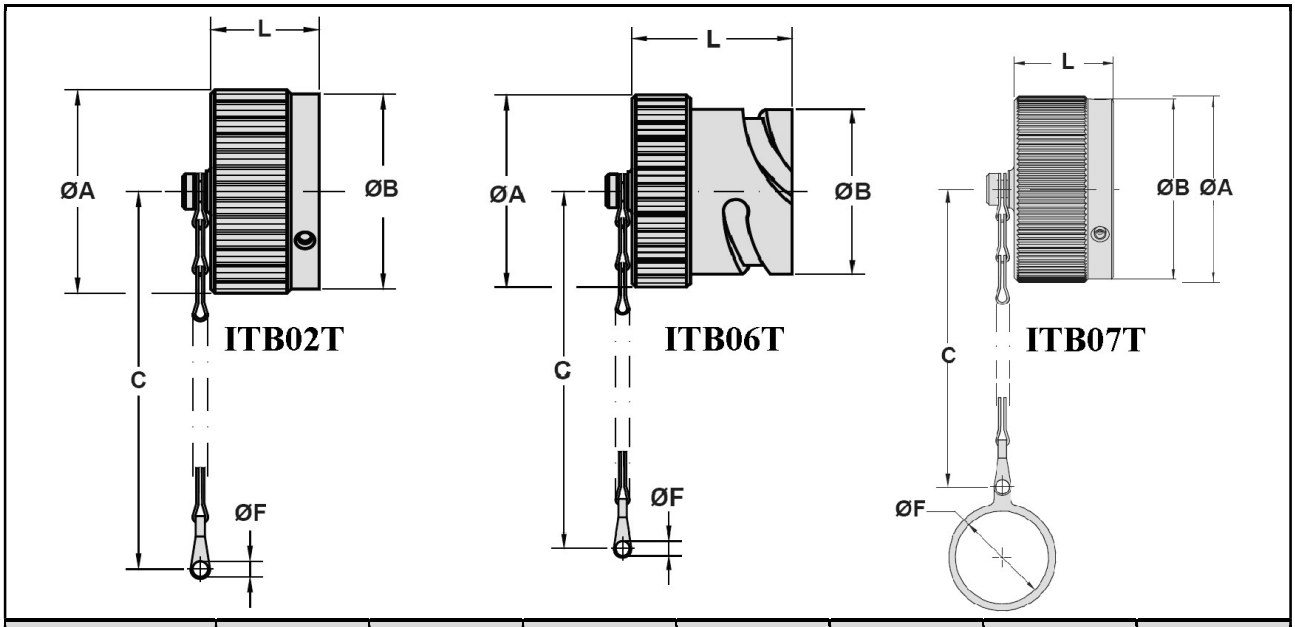

Обозначение	Размер корпуса	Ø A Max	Ø B ± 0.1	C Min	Ø F +0.2/0	L Max	Масса (г), Max
ITB02T-16	16	32.5	31.6	108	4.3	15.5	20
ITB02T-18	18	36.4	35.1	123	4.3	21.2	25
ITB02T-22	22	43.5	41.7	123	4.3	21.2	30
ITB02T-28	28	54.0	52.0	206	5.68	21.2	40
ITB06T-32	32	60.0	58.7	206	5.6	21.2	50
Обозначение	**Размер корпуса**	**Ø A Max**	**Ø B ± 0.1**	**C Min**	**Ø F +0.2/0**	**L Max**	**Масса (г), Max**
ITB06T-16	16	32.5	27.4	123	4.3	24.0	35
ITB06T-18	18	36.4	30.8	123	4.3	33.0	45
ITB06T-22	22	43.5	37.4	138	4.8	33.0	55
ITB06T-28	28	54.0	46.7	206	4.8	33.0	70
ITB06T-32	32	60.0	53.4	206	5.6	34.2	80
Обозначение	**Размер корпуса**	**Ø A Max**	**Ø B ± 0.1**	**C Min**	**Ø F +0.2/0**	**L Max**	**Масса (г), Max**
ITB07T-16	16	32.5	30.6	121	32.15	15.5	35
ITB07T-18	18	36.4	35.2	138	35.35	21.2	45
ITB07T-22	22	43.0	41.7	138	41.00	21.2	55
ITB07T-28	28	53.0	52.0	221	51.20	21.2	70
ITB07T-32	32	60.0	58.7	221	57.50	21.2	80

Транспортировочные пластиковые заглушки

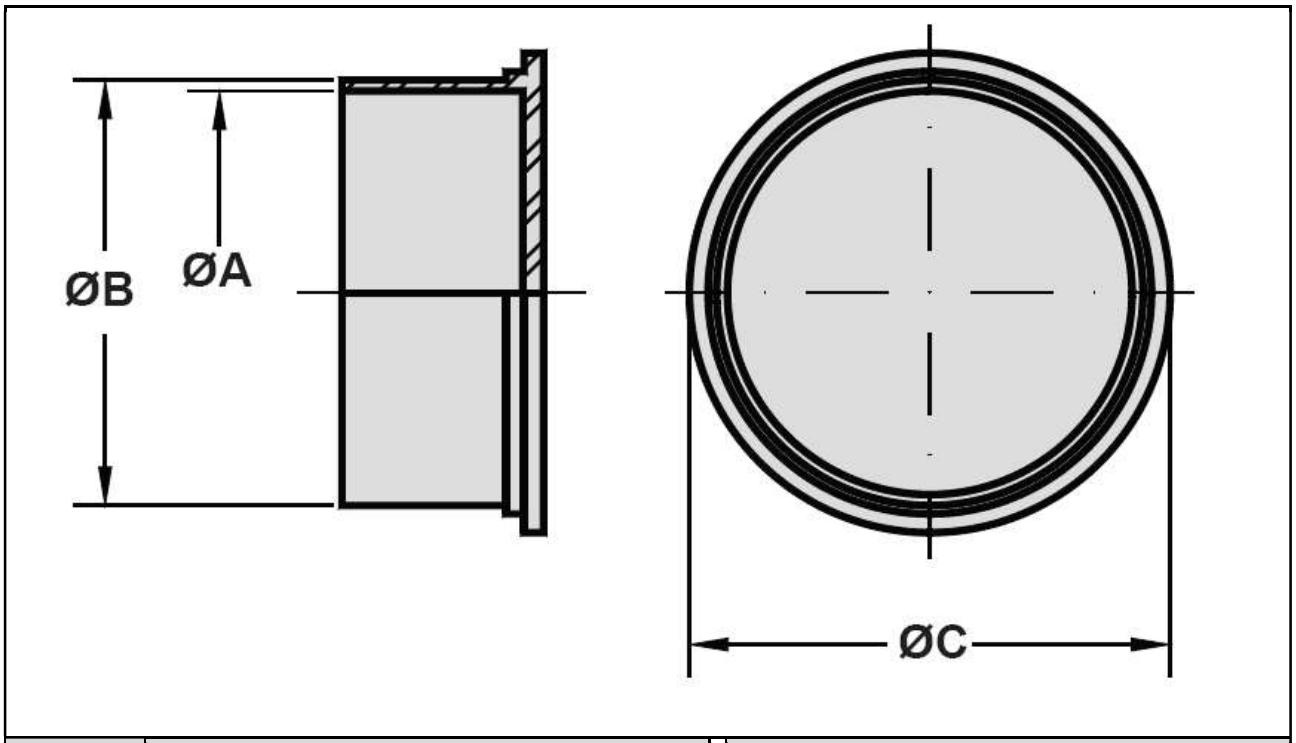

Размер корпуса	Заглушки для розеток				Заглушки для вилок			
	Обозначение	Ø A ± 0.25	Ø B ± 0.25	Ø C ± 0.78	Обозначение	Ø A ± 0.25	Ø B ± 0.25	Ø C ± 0.78
16	**IT90376-18Y**	26.11	27.63	31.75	**IT90376-16R**	23.80	29.29	30.99
18	**TP02-18**	30.40	33.15	37.00	**IT90376-18R**	27.76	29.34	33.78
22	**IT90376-24R**	37.16	38.94	43.18	**IT90376-22R**	34.04	35.81	40.38
28	**TP02-28**	46.45	49.05	52.00	**IT90376-28R**	43.56	45.46	49.53
32	**TP02-32**	53.15	55.75	60.00	**IT90376-32R**	49.91	51.82	56.39

Фланцевые уплотнения

Информация для заказа

базовая серия	**IT404**	**50**	**-16**	**S**
Тип фланцевых уплотнений: 50 – для переднего монтажа розеток с квадратным фланцем 60 – для заднего монтажа розеток с квадратным фланцем				
Размер корпуса – 16, 18, 22, 28, 32				
Индекс исполнения: не указывается – стандартное исполнение S – токопроводящее фланцевое уплотнение				

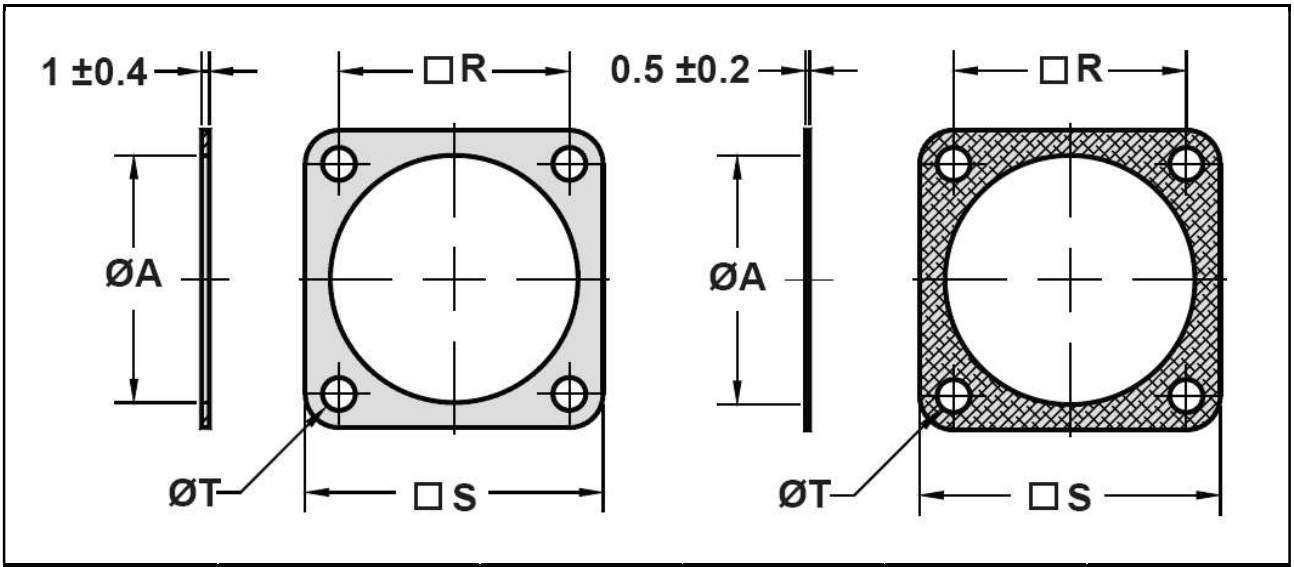

Обозначение	Размер корпуса	Ø A + 1	R ± 0.2	S ± 0.5	Ø T + 0.5
IT40450-16	16	25.3	24.6	32.5	4.2
IT40450-18	18	28.4	27.0	35.0	4.2
IT40450-22	22	34.8	31.8	41.0	4.2
IT40450-28	28	44.3	39.7	50.8	5.1
IT40450-32	32	50.7	44.5	57.0	5.1
Обозначение	**Размер корпуса**	**Ø A + 1**	**R ± 0.2**	**S ± 0.5**	**Ø T + 0.5**
IT40460-16	16	27.4	24.6	32.5	4.2
IT40460-18	18	30.8	27.0	35.0	4.2
IT40460-22	22	37.4	31.8	41.0	4.2
IT40460-28	28	46.7	39.7	50.8	5.1
IT40460-32	32	53.4	44.5	57.0	5.1

ДЛЯ ЗАМЕТОК

A World
Interconnect Solutions

Glenair Power
Products Group
860 N. Main Street Extension
Wallingford, CT
06492

Telephone:
203-741-1115
Facsimile:
203-741-0053
sales@glenair.com

Glenair UK Ltd
40 Lower Oakham Way
Oakham Business Park
P.O. Box 37, Mansfield
Notts, NG18 5BY England

Telephone:
+44-1623-638100
Facsimile:
+44-1623-638111
sales@glenair.co.uk

Glenair Microway Systems
7000 North Lawndale Avenue
Lincolnwood, IL
60712

Telephone:
847-679-8833
Facsimile:
847-679-8849

Glenair Nordic AB
Gustav III : S Boulevard 46
S - 169 27 Solna
Sweden

Telephone:
+46-8-50550000
Facsimile:
+46-8-50550001
sales@glenair.se

Glenair Electric GmbH
Schaberweg 28
61348 Bad Homburg
Germany

Telephone:
06172 / 68 16 0
Facsimile:
06172 / 68 16 90
germany@glenair.com

Glenair Iberica
C/ La Vega, 16
45612 Velada
Spain

Telephone:
+34-925-89-29-88
Facsimile:
+34-925-89-29-87
sales@glenair.es

Glenair Italia S.p.A.
Via Del Lavoro, 7
40057 Quarto Inferiore –
Granarolo dell'Emilia
Bologna, Italy

Telephone:
+39-051-782811
Facsimile:
+39-051-782259
info@glenair.it

Glenair France SARL
7, Avenue Parmentier
Immeuble Central Parc #2
31200 Toulouse
France

Telephone:
+33-5-34-40-97-40
Facsimile:
+33-5-61-47-86-10
sales@glenair.fr