Электрические Соединители GLENAIR

Стандарт MIL-DTL-38999, серии 3 и 4

Расширенный Модельный Ряд

Содержание Стр.

Соединители модельного ряда «SuperNine®» 4

Базовые характеристики соединителей модельного ряда «SuperNine®» 4
Серия 233, соединители стандартного исполнения 14
Серия 253, соединители врубного сочленения 28
Серия 253, соединители с комбинированными контактными схемами для применения с аксиальными и силовыми контактами # 16, # 12, # 8 41
Герметичные розетки модельного ряда «SuperNine®» 51
Серия 233, соединители с интерфейсом RJ45 74
Серия 244, соединители с интерфейсом RJ45, с применением систем TVS 97
Серия 233, соединители с интерфейсом USB 2.0, тип A 104
Серия 233, соединители с фильтр контактами 120
Соединители для применения с оптическими контактами # 16 и # 20 Контактные схемы стандартной плотности 136
Соединители для применения с оптическими контактами # 18 Контактные схемы высокой плотности 149
Соединители серий 233 и 253, модификации SPACE GRADE 156
Контакты GLENAIR, применяемые в соединителях модельного ряда «SuperNine®» 158
Инструменты 172
Кожухи GLENAIR для соединителей модельного ряда «SuperNine®» 180
Эксплуатационные заглушки GLENAIR для соединителей модельного ряда «SuperNine®» 197
Серия 233-219, соединители с применением контактных модулей «SpeedMaster™» (Cat 6A Ethernet, 10 G) 201

Соединители стандарта MIL-DTL-38999, серия 3 207

Базовые характеристики соединителей стандарта MIL-DTL-38999, серия 3 207
Соединители стандартного исполнения. Информация для заказа 217

Соединители стандарта MIL-DTL-38999, серия 4 218

Базовые характеристики соединителей стандарта MIL-DTL-38999, серия 4 218
Соединители стандартного исполнения 228
Герметичные розетки 235

Электрические соединители GLENAIR
Серия 233, модельный ряд «SuperNine®»

Базовые размеры и основные характеристики полностью соответствуют требованиям стандарта MIL-DTL-38999, серия 3. Соединители GLENAIR модельного ряда **«SuperNine®»** взаимозаменяемы и взаимосочленяемы с соединителями стандарта MIL-DTL-38999, серия 3

Типовые материалы и покрытия корпусов соединителей GLENAIR

Индекс покрытия	Материал корпуса	Описание
ME	алюминий	Химически осажденный никель
MT		Никель PTFE, 500 ч
NF		Оливково серый кадмий поверх химически осажденного никеля
ZR		Черный цинк/никель поверх химически осажденного никеля
T0	титан	Без покрытия
TP3		Электроосажденный никель
Z1	нержавеющая сталь	Пассивирование
ZL		Электроосажденный никель
AB	морская бронза	Без покрытия

По остальным материалам и покрытиям требуется консультация

Комплект поставки соединителей серии 233:

- Соединитель
- Комплект контактов
- Монтажный инструмент (установка/извлечение контактов)
- Пробки

Электрические характеристики

Индекс режима эксплуатации	Рабочее напряжение		Тестовое напряжение, пер. ток, ср. кв., 60 Гц							
	уровень моря		уровень моря		15 240 м		21 3400 м		30 480 м	
	пер. ток ср.кв.	пост. ток	несочлененный	сочлененный	несочлененный	сочлененный	несочлененный	сочлененный	несочлененный	сочлененный
M	400	550	1300	1300	550	800	350	800	200	800
N	300	450	1000	1000	400	600	260	600	200	600
I	600	850	1800	1800	600	1000	400	1000	200	1000
II	900	1250	2300	2300	800	1000	500	1000	200	1000

Ток на контакт, А (стандартное исполнение с контактами под обжимку)

Контакт	Стандартное исполнение с контактами под обжимку	Герметичные
# 23, # 22D	5	3
# 20	7.5	5
# 16	13	10
# 12	23	17
# 8	46	

Сопротивление изоляции – не менее 5 000 МОм

Калибры применяемых проводов (AWG):
для контактов # 23: # 22 – # 28, для контактов # 22D: # 22 – # 28
для контактов # 20: # 20 – # 24, для контактов # 16 : # 16 – # 20
для контактов # 12: # 12 – # 14, для контактов # 8 : # 8 – # 10

Экранирование

Частота, МГц	Затухание, дБ, мин		Частота, МГц	Затухание, дБ, мин	
	Материалы и покрытия			Материалы и покрытия	
	ME, ZL	MT, NF, ZR		ME, ZL	MT, NF, ZR
100	90	90	**1 500**	76	69
200	88	88	**2 000**	70	65
300	88	88	**3 000**	69	61
400	87	87	**4 000**	68	58
800	85	85	**6 000**	66	55
1 000	85	85	**10 000**	65	50

Герметичность (по гелию) – 1 x 10^{-6} $см^3/с$
Срок службы – 500 циклов (стандартные контакты), 1 500 циклов (специальные контакты)

Провода, рекомендованные к применению

M22759/11
Проводник – медь/серебро, изоляция – прессованный PTFE. Для применения при высоких температурах, стойкие к истиранию, рабочее напряжение – до 600 В (уровень моря)
M22759/16
Проводник – медь/олово, изоляция – прессованный ETFE. Для применения при высоких температурах, стойкие к истиранию, рабочее напряжение – до 600 В (уровень моря)
M22759/18
Проводник – медь/олово, изоляция – прессованный ETFE. Для аэрокосмической промышленности, стойкость к истиранию, механическая долговечность, рабочее напряжение – до 600 В (уровень моря)
M22759/32
Проводник – медь/олово, изоляция – плетеный ETFE. Для применения при высоких температурах, и воздействии света стойкие к истиранию. Для аэрокосмической промышленности, стойкость к истиранию, механическая долговечность, рабочее напряжение – до 600 В (уровень моря)
M22759/33
Проводник – медь/серебро, изоляция – плетеный ETFE. Для применения при высоких температурах, и воздействии света стойкие к истиранию. Для аэрокосмической промышленности, стойкость к истиранию, механическая долговечность, рабочее напряжение – до 600 В (уровень моря)
M22759/34
Проводник – медь/олово, наружная изоляция – прессованный ETFE. Экранированный. Для применения в авиационной промышленности при высоких температурах, стойкие к истиранию, рабочее напряжение – до 600 В (уровень моря)
M22759/44
Проводник – медь/серебро, изоляция – плетеный ETFE. Для жестких условий эксплуатации, где требуется механическая прочность и гибкость. Для применения при высоких температурах, рабочее напряжение – до 600 В (уровень моря)
M22759/45
Проводник – медь/никель, изоляция – плетеный ETFE. Для жестких условий эксплуатации, где требуется механическая прочность, коррозионная стойкость и гибкость. Для применения при высоких температурах, рабочее напряжение – до 600 В (уровень моря)
M22759/46
Проводник – высокопрочная медь/никель, изоляция – плетеный ETFE. Для жестких условий эксплуатации, где требуется механическая прочность, коррозионная стойкость и гибкость. Для применения при высоких температурах, рабочее напряжение – до 600 В (уровень моря)
M22759/90
Проводник – высокопрочная медь/никель, двойная изоляция. Для жестких условий эксплуатации, где требуется механическая прочность, коррозионная стойкость. Для применения при высоких температурах, рабочее напряжение – до 600 В (уровень моря)

Контактные схемы стандартной плотности (контакты # 22D, # 20, # 16, # 12)

Вид	Количество контактов					Контактные схемы
	# 23	# 22D	# 20	# 16	# 12	
	19					11-19
	32					13-32
	55					15-55
	73					17-73
	88					19-88
	121					21-121
	151					23-151
	187					25-187
		6				9-35
		13				11-35
		22				13-35
		37				15-35
		55				17-35
		66				19-35
		67				19-45
		79				21-35
		100				23-35
		128				25-35
			3			9-98
			4			11-4
			5			11-5
			6			11-98
			7			11-99
			8			13-8
			10			13-98
			18			15-18
			19			15-19
			26			17-26
			32			19-32
			24			21-24
			25			21-25
			27			21-27
			41			21-41
			32			23-32
			34			23-34
			36			23-36
			53			23-53
			55			23-55
			61			25-61
				2		11-2
				4		13-4
				5		15-5
				8		17-8
				11		19-11
				16		21-16
				21		23-21
				16		23-97
				11		23-99
				29		25-29
				37		25-37
					6	17-6
					11	21-11
					19	25-19

Схемы стандартной плотности контактов (контакты # 22D, # 20, # 16, # 12)

символы контактов

#22D • #16 ⊕
#20 ⊖ #12 ◒

контактные схемы	9-35	9-98	11-2	11-4	11-5	11-35	11-98
количество контактов	6	3	2	4	5	13	6
калибр контактов	#22D	#20	#16	#20	#20	#22D	#20
режим эксплуатации	M	I	I	I	I	M	I

символы контактов

#22D • #16 ⊕
#20 ⊖ #12 ◒

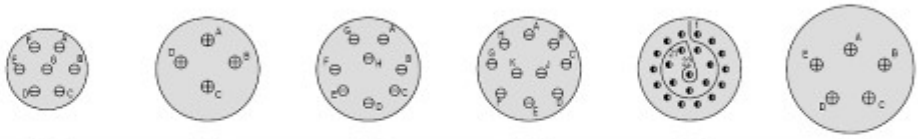

контактные схемы	11-99	13-4	13-8	13-98	13-35	15-5
количество контактов	7	4	8	10	22	5
калибр контактов	#20	#16	#20	#20	#22D	#16
режим эксплуатации	I	I	I	I	M	II

символы контактов

#22D • #16 ⊕
#20 ⊖ #12 ◒

контактные схемы	15-18	15-19	15-35	17-6	17-8
количество контактов	18	19	37	6	8
калибр контактов	#20	#20	#22D	#12	#16
режим эксплуатации	I	I	M	I	II

символы контактов

#22D • #16 ⊕
#20 ⊖ #12 ◒

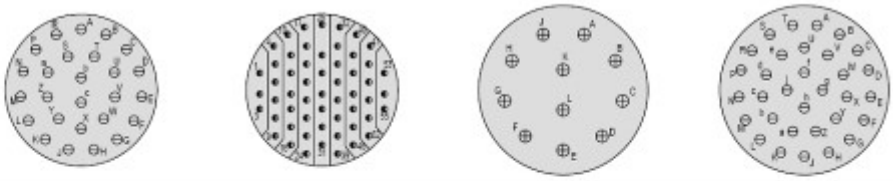

контактные схемы	17-26	17-35	19-11	19-32
количество контактов	26	55	11	32
калибр контактов	#20	#22D	#16	#20
режим эксплуатации	I	M	II	I

символы контактов

#22D • #16 ⊕
#20 ⊖ #12 ◒

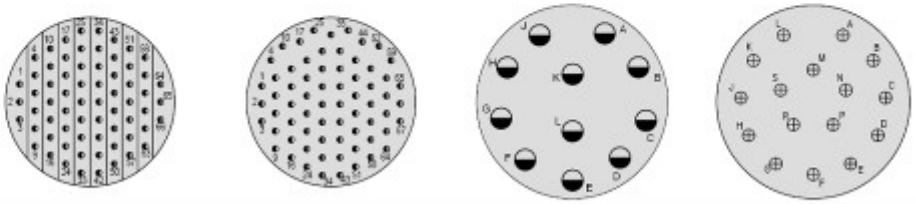

контактные схемы	19-35	19-45	21-11	21-16
количество контактов	66	67	11	16
калибр контактов	#22D	#22D	#12	#16
режим эксплуатации	M	M	I	II

Схемы стандартной плотности контактов (контакты # 22D, # 20, # 16, # 12)

символы контактов
#22D • #16 ⊕
#20 ⊖ #12 ◒

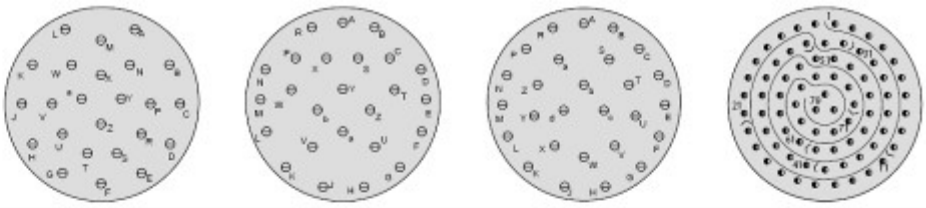

контактные схемы	21-24	21-25	21-27	21-35
количество контактов	24	25	27	79
калибр контактов	#20	#20	#20	#22D
режим эксплуатации	I	I	I	M

символы контактов
#22D • #16 ⊕
#20 ⊖ #12 ◒

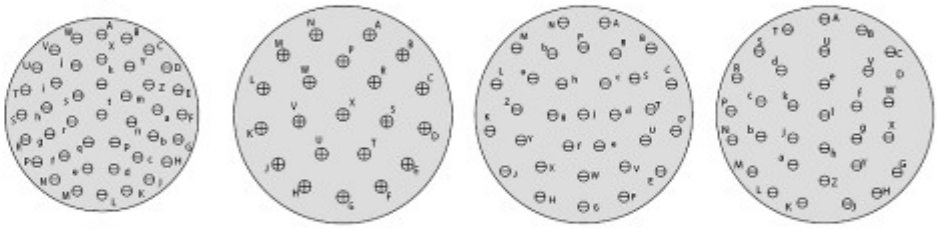

контактные схемы	21-41	23-21	23-32	23-34
количество контактов	41	21	32	34
калибр контактов	#20	#16	#20	#20
режим эксплуатации	I	II	I	I

символы контактов
#22D • #16 ⊕
#20 ⊖ #12 ◒

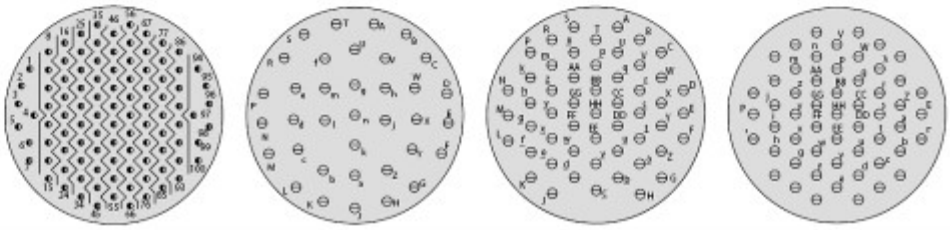

контактные схемы	23-35	23-36	23-53	23-55
количество контактов	100	36	53	55
калибр контактов	#22D	#20	#20	#20
режим эксплуатации	M	I	I	I

символы контактов
#22D • #16 ⊕
#20 ⊖ #12 ◒

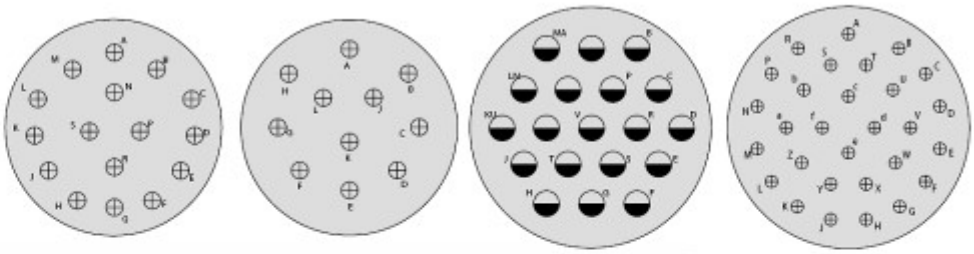

контактные схемы	23-97	23-99	25-19	25-29
количество контактов	16	11	19	29
калибр контактов	#16	#16	#12	#16
режим эксплуатации	I	II	I	I

символы контактов
#22D • #16 ⊕
#20 ⊖ #12 ◒

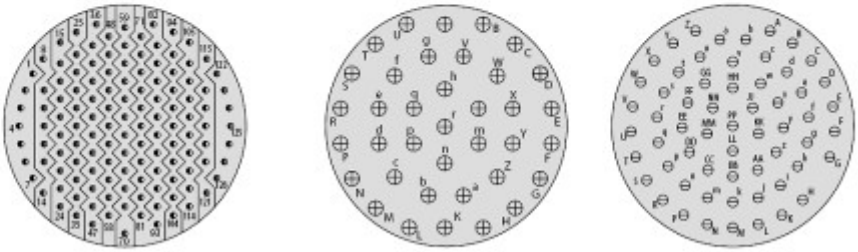

контактные схемы	25-35	25-37	25-61
количество контактов	128	37	61
калибр контактов	#22D	#16	#20
режим эксплуатации	M	II	I

Схемы высокой плотности контактов (контакты # 23)

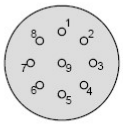
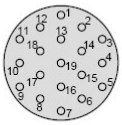
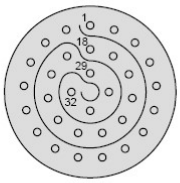
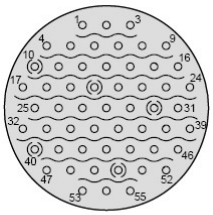

контактная схема	09-09	11-19	13-32	15-55
количество контактов	9	19	19	55
калибр контактов	#23	#23	#23	#23
режим эксплуатации	N	N	N	N

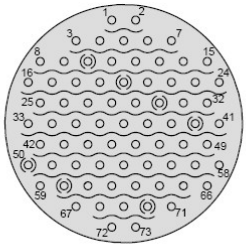
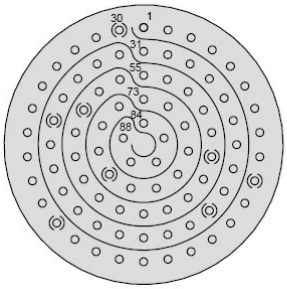
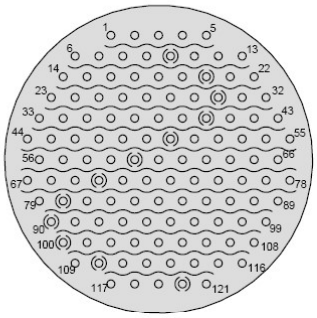

контактная схема	17-73	19-88	21-121
количество контактов	73	88	121
калибр контактов	#23	#23	#23
режим эксплуатации	N	N	N

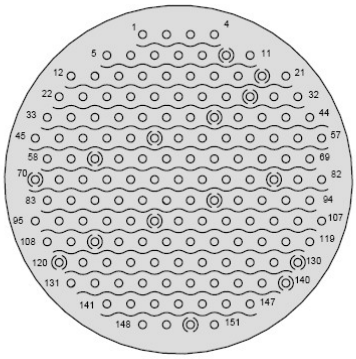
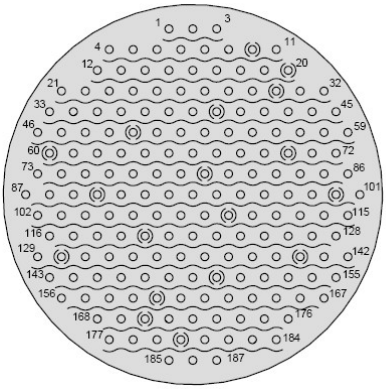

контактная схема	23-151	25-187
количество контактов	151	187
калибр контактов	#23	#23
режим эксплуатации	N	N

Комбинированные контактные схемы (контакты # 20, # 16, # 12)

Количество контактов			Контактные схемы
# 20	# 16	# 12	
14	1		15-15
8	4		15-97
21	2		17-99
26	2		19-28
29	1		19-30
37	2		21-39
48	8		25-4
	12	12	25-24
23	20		25-43

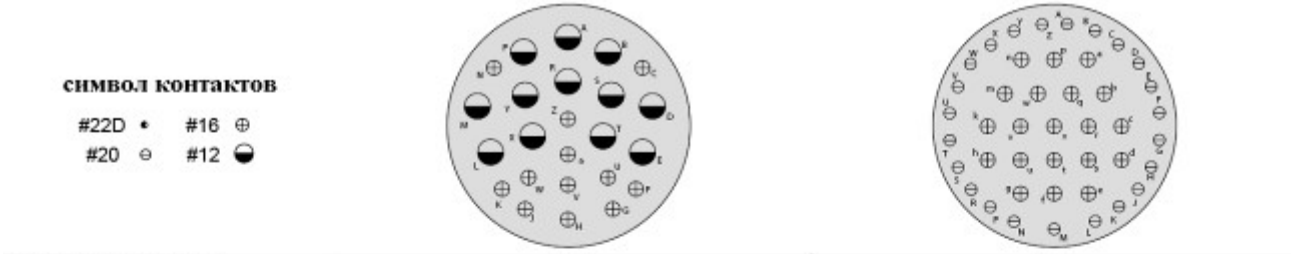

контактная схема	25-24		25-43	
кол-во и калибр контактов	12X #12	12X #16	20X #16	23X #20
режим эксплуатации	I		I	

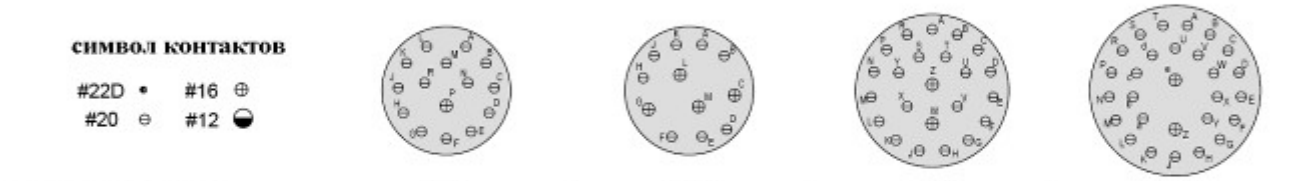

контактная схема	15-15		15-97		17-99		19-28	
кол-во и калибр контактов	1X #16	14X #20	4X #16	8X #20	2X #16	21X #20	2X #16	26X #20
режим эксплуатации	I		I		I		I	

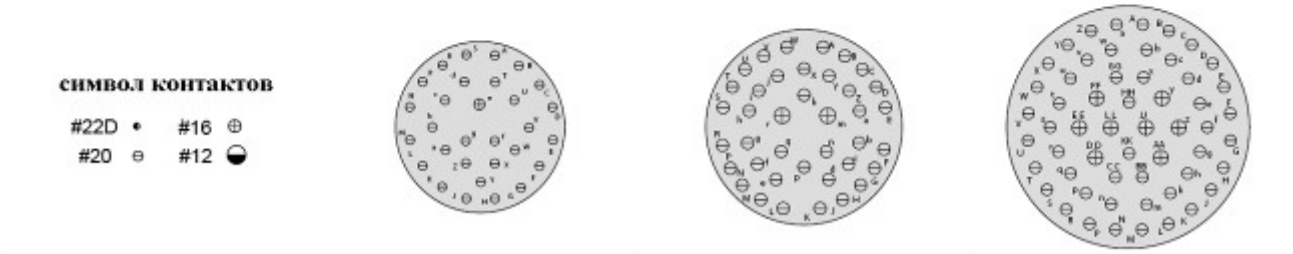

контактная схема	19-30		21-39		25-4	
кол-во и калибр контактов	1X #16	29X #20	2X #16	37X #20	8X #16	48X #20
режим эксплуатации	I		I		I	

Установочные размеры

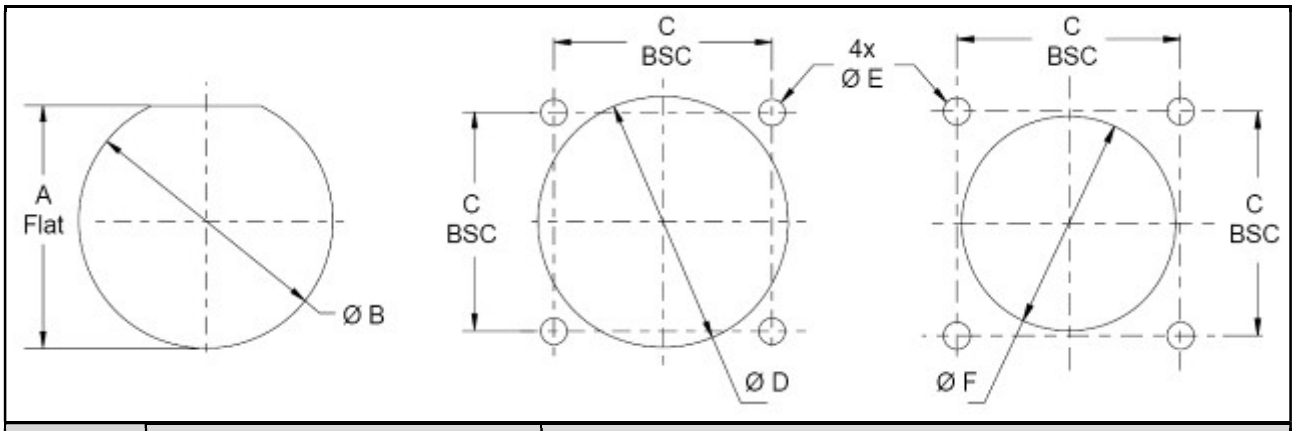

Размер корпуса		Розетка с контргайкой		Розетка с квадратным фланцем			
		A	Ø B	C	Ø D Min	Ø E	Ø F Min
A	9	16.79/16.61	17.60/17.58	18.26	16.66	3.38/3.12	13.12
B	11	19.58/19.33	21.21/20.96	20.62	20.22		15.88
C	13	24.26/24.00	25.91/25.65	23.01	23.42		19.05
D	15	27.56/27.31	29.08/28.83	24.61	26.59		23.01
E	17	30.73/30.48	32.26/32.00	26.97	30.96		25.81
F	19	33.91/33.66	35.43/35.18	29.36	32.94		28.98
G	21	37.08/36.83	38.61/38.35	31.75	36.12		32.16
H	23	40.26/40.01	41.78/41.53	34.93	39.29	4.04/3.78	34.93
J	25	43.43/43.18	44.96/44.70	38.10	42.47	3.94/3.68	37.69

Размер корпуса	Максимальное усилие сочленения/расчленения, Нм	Минимальное усилие расчленения, Нм
9	0.9	0.2
11	1.4	0.2
13	1.8	0.2
15	2.3	0.3
17	2.7	0.3
19	3.2	0.3
21	3.6	0.6
23	4.1	0.6
25	4.6	0.6

Углы поляризации

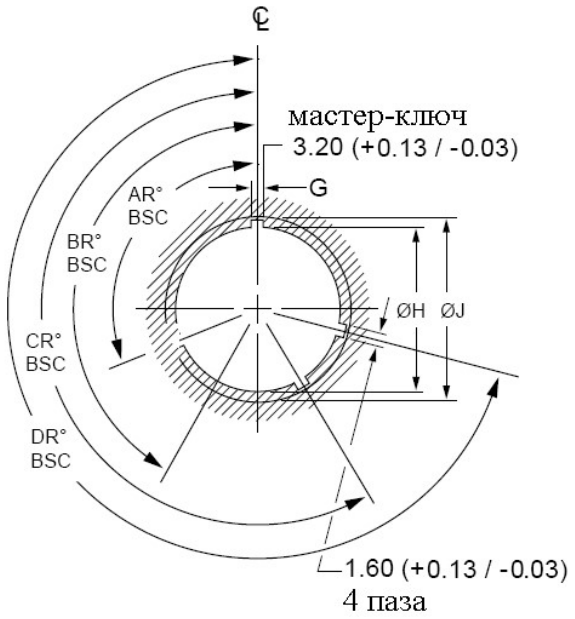

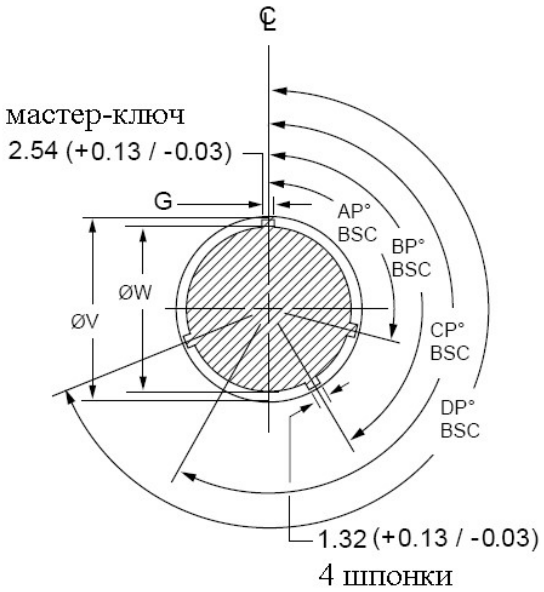

углы поляризации

для розеток для вилок

Размер корпуса	Индексы и углы поляризации	A°	B°	C°	D°
9	N	105	140	215	265
	A	102	132	248	320
	B	80	118	230	312
	C	35	140	205	275
	D	64	155	234	304
	E	91	131	197	240
11 13 15	N	95	141	208	236
	A	113	156	182	292
	B	90	145	195	252
	C	53	156	220	255
	D	119	146	176	298
	E	51	141	184	242
17 19 21 23 25	N	80	142	196	293
	A	135	170	200	310
	B	49	169	200	244
	C	66	140	200	257
	D	62	145	180	280
	E	79	153	197	272

Соединители, серия 233-205, для применения с обжимными контактами (вместо серии 233-105)

Информация для заказа

Базовая серия	**233-205**	**-00**	**ME**	**25**	**-35**	**P**	**A**
Тип корпуса: 00 – розетка с квадратным фланцем с удлиненными гладкими отверстиями 07 – розетка с контргайкой 05 – кабельная розетка G6 – вилка с защитой от р/ч помех HM – розетка с квадратным фланцем, спиральные втулки (метрическая резьба M3) HS – розетка с квадратным фланцем, спиральные втулки (дюймовая резьба #4-40) CS – розетка с квадратным фланцем с интегрированными резьбовыми втулками (дюймовая резьба #4-40) CM – розетка с квадратным фланцем с интегрированными резьбовыми втулками (метрическая резьба M3)							
Материал/покрытие: ME – алюминий/никель NF – алюминий/кадмий ZR – алюминий/черный цинк-никель MT – алюминий/никель PTFE T0 – титан/без покрытия Z1 – нержавеющая сталь/пассивирование ZL – нержавеющая сталь/электроосажденный никель AB – морская бронза/без покрытия							
Индекс размера корпуса – 09, 11, 13, 15, 17, 19, 21, 23, 25							
Контактная схема							
Тип контакта: A – соединитель поставляется без штыревых контактов B – соединитель поставляется без гнездовых контактов P – соединитель поставляется со штыревыми контактами на 500 циклов сочленений S – соединитель поставляется с гнездовыми контактами на 500 циклов сочленений H – соединитель поставляется со штыревыми контактами на 1 500 циклов сочленений (покрытие контактов – палладий/никель) J – соединитель поставляется с гнездовыми контактами на 1 500 циклов сочленений (покрытие контактов – палладий/никель)							
Поляризация – N, A, B, C, D, E							

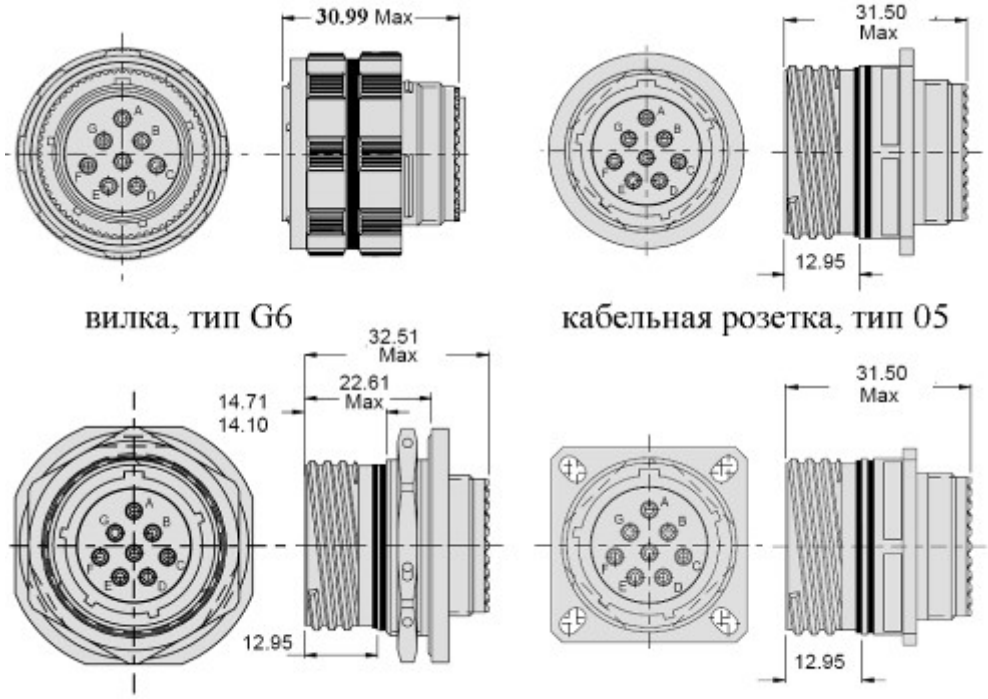

вилка, тип G6

кабельная розетка, тип 05

розетка, тип 07

розетка, тип 00

Соединители, серия 233-206, с интегрированными кожухами

Информация для заказа

Базовая серия	**233-206**	**-00**	**ME**	**25**	**-35**	**P**	**A**
Тип корпуса:							
00 – розетка с квадратным фланцем с удлиненными отверстиями							
07 – розетка с контргайкой							
05 – кабельная розетка							
G6 – вилка с защитой от р/ч помех							
Материал/покрытие:							
ME – алюминий/никель							
NF – алюминий/кадмий							
ZR – алюминий/черный цинк-никель							
MT – алюминий/никель PTFE							
Индекс размера корпуса – 09, 11, 13, 15, 17, 19, 21, 23, 25							
Контактная схема							
Тип контакта:							
A – соединитель поставляется без штыревых контактов							
B – соединитель поставляется без гнездовых контактов							
P – соединитель поставляется со штыревыми контактами на 500 циклов сочленений							
S – соединитель поставляется с гнездовыми контактами на 500 циклов сочленений							
H – соединитель поставляется со штыревыми контактами на 1 500 циклов сочленений (покрытие контактов – палладиум/никель)							
J – соединитель поставляется с гнездовыми контактами на 1 500 циклов сочленений (покрытие контактов – палладиум/никель)							
Поляризация – N, A, B, C, D, E							

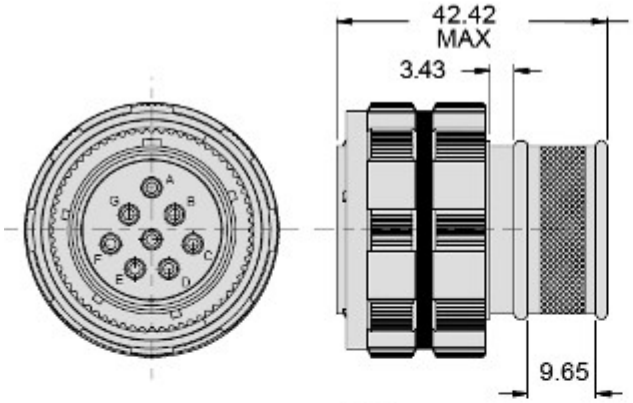

вилка, тип G6

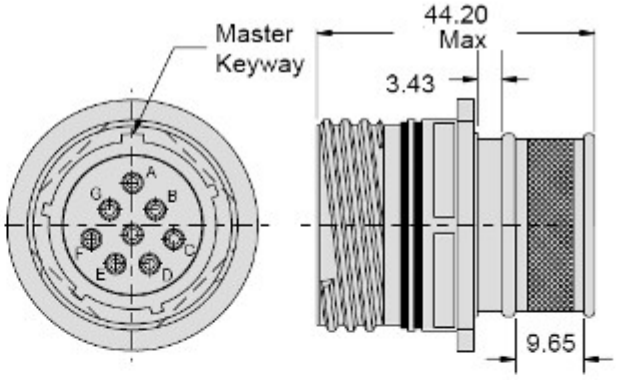

кабельная розетка, тип 05

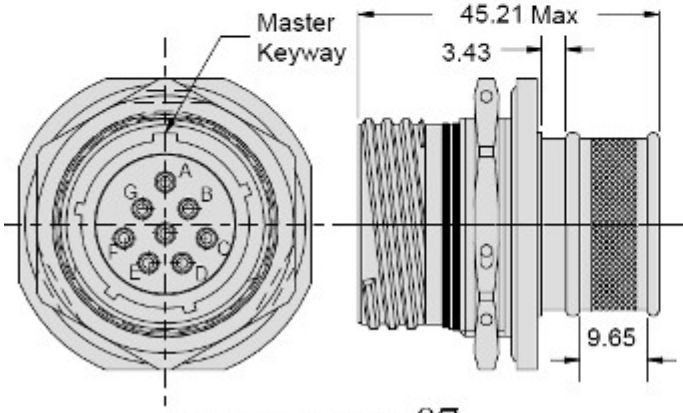

розетка, тип 07

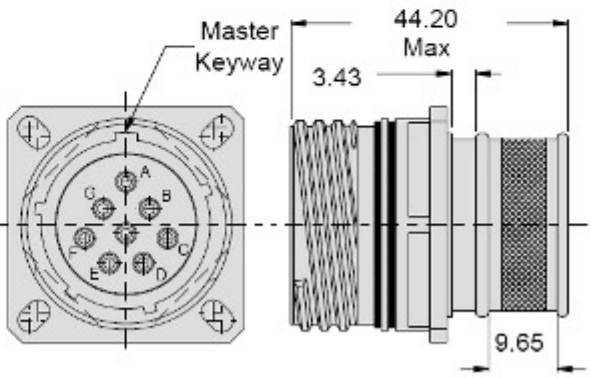

розетка, тип 00

Розетки, серия 233-207,
с контактами для печатного монтажа (безопорные шпильки контактов)

Информация для заказа

Базовая серия	**233-207**	**-00**	**ME**	**25**	**-35**	**P**	**A**
Тип корпуса: 00 – розетка с квадратным фланцем с удлиненными отверстиями 07 – розетка с контргайкой HM – розетка с квадратным фланцем, спиральные втулки с метрической резьбой M3 HS – розетка с квадратным фланцем, спиральные втулки с дюймовой резьбой #4-40							
Материал/покрытие: ME – алюминий/никель NF – алюминий/кадмий ZR – алюминий/черный цинк-никель MT – алюминий/никель PTFE							
Индекс размера корпуса – 09, 11, 13, 15, 17, 19, 21, 23, 25							
Контактная схема							
Тип контакта: P – соединитель поставляется со штыревыми контактами на 500 циклов сочленений S – соединитель поставляется с гнездовыми контактами на 500 циклов сочленений							
Поляризация – N, A, B, C, D, E							

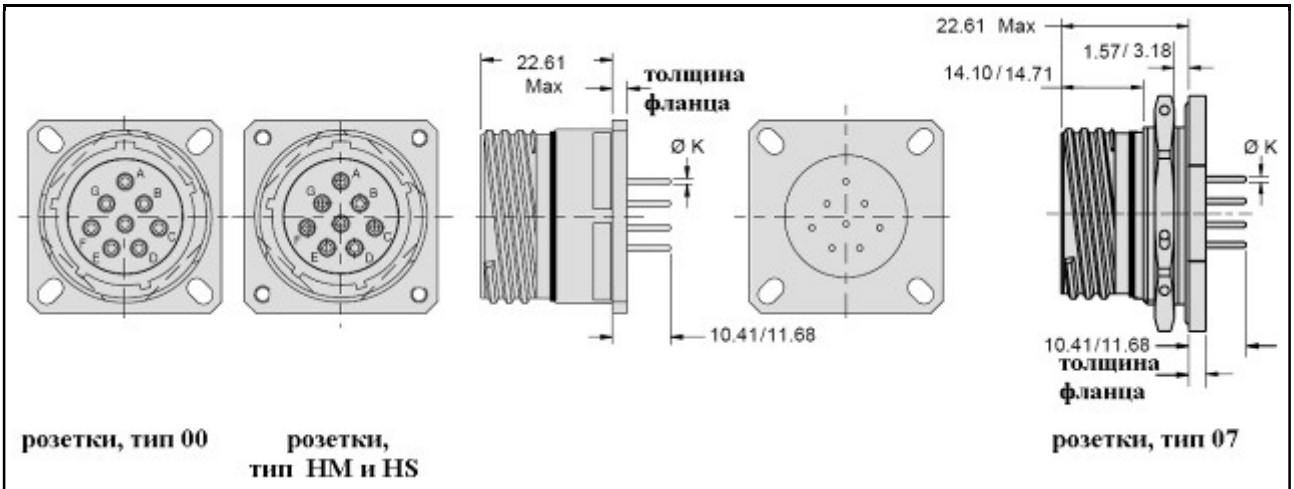

Размер корпуса	**Толщина фланца**	**Калибр контактов**	**Ø K**
9-17	2.1 – 3.1	**# 23**	0.46 – 0.51
19-25	2.9 – 3.9	**# 22D**	0.46 – 0.51
Размер корпуса	**Высота втулок**	**# 20**	0.71 – 0.76
9-21	3.56 – 4.55	**# 16**	0.97 – 1.02
23-25	4.70 – 5.69	**# 12**	1.78 – 1.83

Розетки, серия 233-208,
с контактами для печатного монтажа (опорные шпильки контактов)

Информация для заказа

Базовая серия	**233-208**	**-00**	**ME**	**25**	**-35**	**P**	**A**
Тип корпуса: 00 – розетка с квадратным фланцем с удлиненными отверстиями 07 – розетка с контргайкой HM – розетка с квадратным фланцем, спиральные втулки с метрической резьбой M3 HS – розетка с квадратным фланцем, спиральные втулки с дюймовой резьбой #4-40							
Материал/покрытие: ME – алюминий/никель NF – алюминий/кадмий ZR – алюминий/черный цинк-никель MT – алюминий/никель PTFE							
Индекс размера корпуса – 09, 11, 13, 15, 17, 19, 21, 23, 25							
Контактная схема							
Тип контакта: P – соединитель поставляется со штыревыми контактами на 500 циклов сочленений S – соединитель поставляется с гнездовыми контактами на 500 циклов сочленений							
Поляризация – N, A, B, C, D, E							

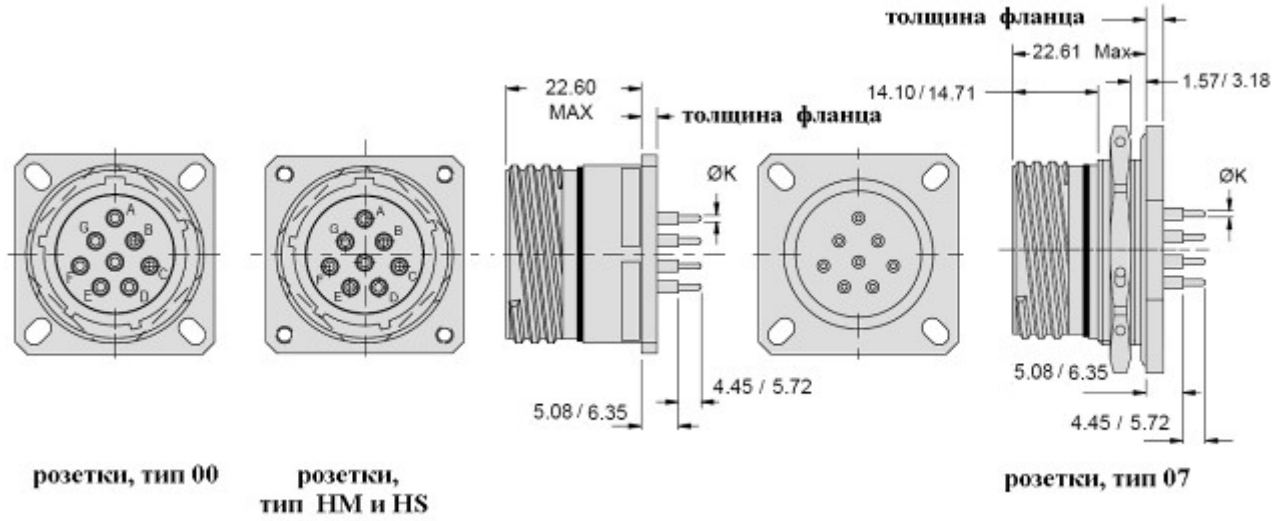

Размер корпуса	**Толщина фланца, тип 00**	**Калибр контактов**	**Ø K**
9-17	2.1 – 3.1	**# 23**	0.46 – 0.51
19-25	2.9 – 3.9	**# 22D**	0.46 – 0.51
Размер корпуса	**Толщина фланца, тип HM, HS**	**# 20**	0.71 – 0.76
9-21	3.56 – 4.55	**# 16**	0.97 – 1.02
23-25	4.70 – 5.69	**# 12**	1.78 – 1.83

Розетки, серия 233-209, с контактами для печатного монтажа (безопорные шпильки контактов, опорные выступы)

Информация для заказа

Базовая серия	**233-209**	**-00**	**ME**	**25**	**-35**	**P**	**A**
Тип корпуса: 00 – розетка с квадратным фланцем с удлиненными отверстиями 07 – розетка с контргайкой HM – розетка с квадратным фланцем, спиральные втулки с метрической резьбой M3 HS – розетка с квадратным фланцем, спиральные втулки с дюймовой резьбой #4-40							
Материал/покрытие: ME – алюминий/никель NF – алюминий/кадмий ZR – алюминий/черный цинк-никель MT – алюминий/никель PTFE							
Индекс размера корпуса – 09, 11, 13, 15, 17, 19, 21, 23, 25							
Контактная схема							
Тип контакта: P – соединитель поставляется со штыревыми контактами на 1500 циклов сочленений S – соединитель поставляется с гнездовыми контактами на 1500 циклов сочленений							
Поляризация – N, A, B, C, D, E							

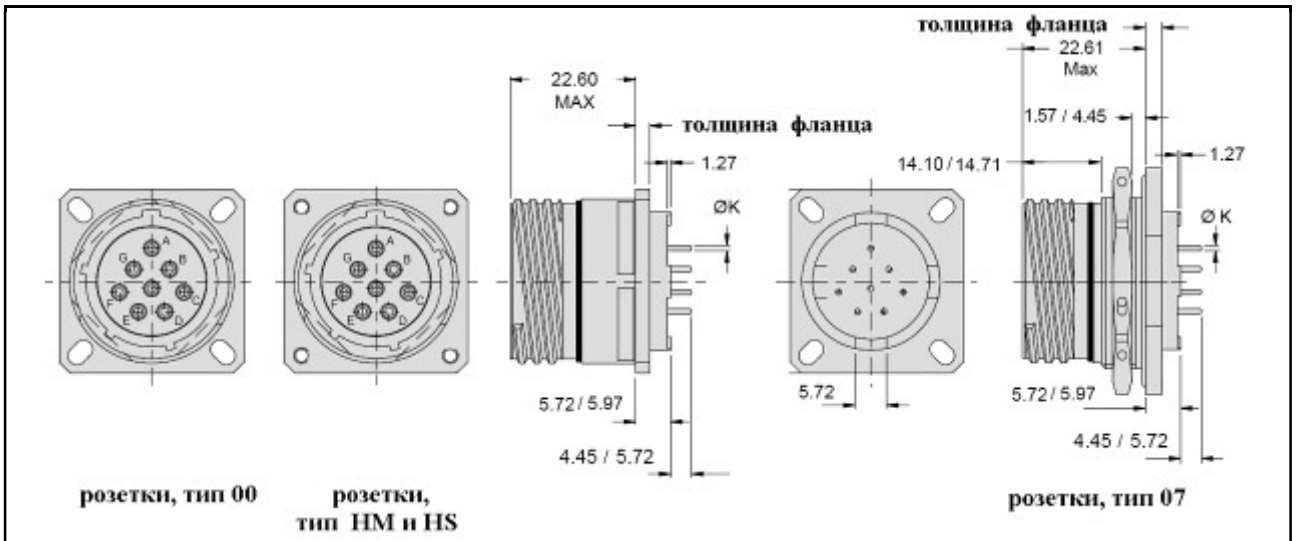

Размер корпуса	**Толщина фланца, тип 00**	**Калибр контактов**	**Ø K**
9-17	2.1 – 3.1	**# 23**	0.46 – 0.51
19-25	2.9 – 3.9	**# 22D**	0.46 – 0.51
Размер корпуса	**Толщина фланца, тип HM, HS**	**# 20**	0.71 – 0.76
9-21	3.56 – 4.55	**# 16**	0.97 – 1.02
23-25	4.70 – 5.69	**# 12**	1.78 – 1.83

Розетки, серия 233-210, с контактами для печатного монтажа
(безопорные шпильки контактов, фланцы с резьбовыми опорными стойками)

Информация для заказа

Базовая серия	**233-210**	**-00**	**ME**	**25**	**-35**	**P**	**A**
Тип корпуса: 00 – розетка с квадратным фланцем с удлиненными отверстиями 07 – розетка с контргайкой HM – розетка с квадратным фланцем, спиральные втулки с метрической резьбой M3 HS – розетка с квадратным фланцем, спиральные втулки с дюймовой резьбой #4-40							
Материал/покрытие: ME – алюминий/никель NF – алюминий/кадмий ZR – алюминий/черный цинк-никель MT – алюминий/никель PTFE							
Индекс размера корпуса – 09, 11, 13, 15, 17, 19, 21, 23, 25							
Контактная схема							
Тип контакта: P – соединитель поставляется со штыревыми контактами на 1500 циклов сочленений S – соединитель поставляется с гнездовыми контактами на 1500 циклов сочленений							
Поляризация – N, A, B, C, D, E							

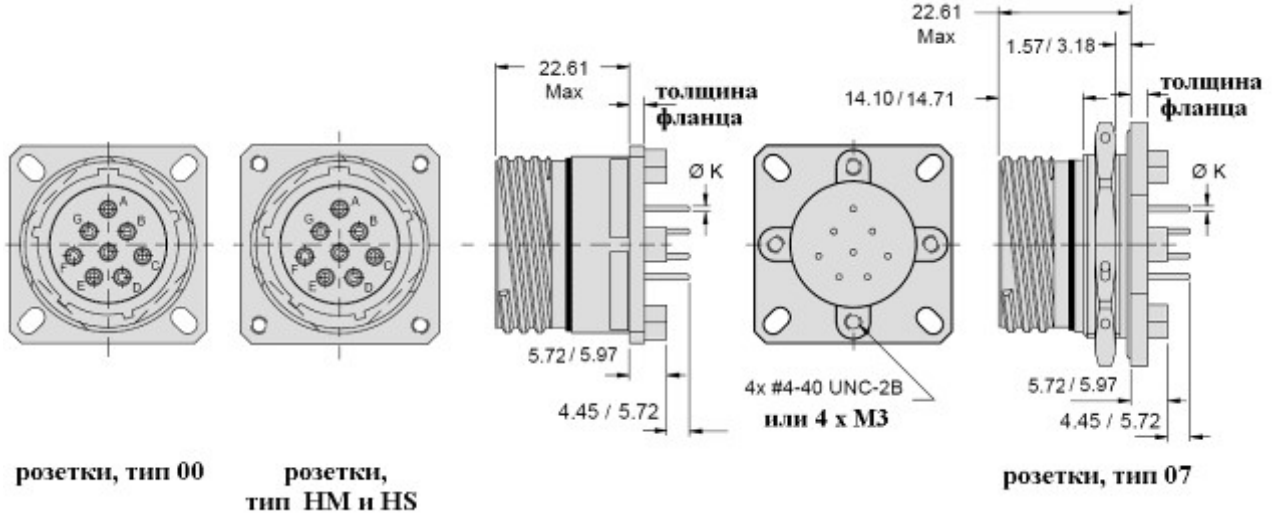

Размер корпуса	**Толщина фланца, тип 00**	**Калибр контактов**	**Ø K**
9-17	2.1 – 3.1	**# 23**	0.46 – 0.51
19-25	2.9 – 3.9	**# 22D**	0.46 – 0.51
Размер корпуса	**Толщина фланца, тип HM, HS**	**# 20**	0.71 – 0.76
9-21	3.56 – 4.55	**# 16**	0.97 – 1.02
23-25	4.70 – 5.69	**# 12**	1.78 – 1.83

Розетки с двойным фланцем, серия 233-211, с контактами для печатного монтажа (безопорные шпильки контактов)

Информация для заказа

Базовая серия	**233-211**	**-00**	**ME**	**25**	**-35**	**P**	**A**
Тип корпуса: 00 – розетка с квадратным фланцем с удлиненными отверстиями 07 – розетка с контргайкой HM – розетка с квадратным фланцем, спиральные втулки с метрической резьбой M3 HS – розетка с квадратным фланцем, спиральные втулки с дюймовой резьбой #4-40							
Материал/покрытие: ME – алюминий/никель NF – алюминий/кадмий ZR – алюминий/черный цинк-никель MT – алюминий/никель PTFE							
Индекс размера корпуса – 09, 11, 13, 15, 17, 19, 21, 23, 25							
Контактная схема							
Тип контакта: P – соединитель поставляется со штыревыми контактами на 1500 циклов сочленений S – соединитель поставляется с гнездовыми контактами на 1500 циклов сочленений							
Поляризация – N, A, B, C, D, E							

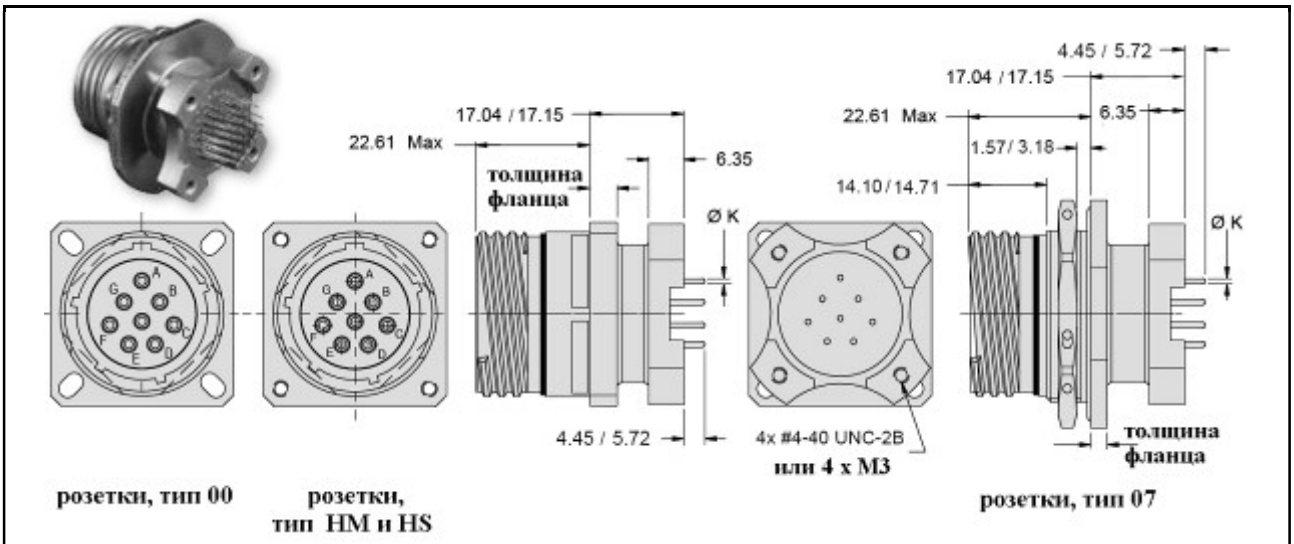

Размер корпуса	**Толщина фланца, тип 00**	**Калибр контактов**	**Ø K**
9-17	2.1 – 3.1	**# 23**	0.46 – 0.51
19-25	2.9 – 3.9	**# 22D**	0.46 – 0.51
Размер корпуса	**Толщина фланца, тип HM, HS**	**# 20**	0.71 – 0.76
9-21	3.56 – 4.55	**# 16**	0.97 – 1.02
23-25	4.70 – 5.69	**# 12**	1.78 – 1.83

Переборочные переходники, серия 233-212

Информация для заказа

Базовая серия	**233-212**	**-07**	**ME**	**11-35**	**P**	**N**	**S**	**N**	**-01**
Тип корпуса: 00 – переборочные переходники с квадратным фланцем с удлиненными отверстиями 07 – переборочные переходники с контргайкой HM – переборочные переходники с квадратным фланцем, спиральные втулки с метрической резьбой M3 HS – переборочные переходники с квадратным фланцем, спиральные втулки с дюймовой резьбой #4-40									
Материал/покрытие: ME – алюминий/никель NF – алюминий/кадмий ZR – алюминий/черный цинк-никель MT – алюминий/никель PTFE									
Контактная схема									
Тип контакта со стороны приборной панели: P – штырь S – гнездо									
Поляризация со стороны приборной панели: N, A, B, C, D, E, U – универсальная									
Тип контакта со стороны фланцевой поверхности: P – штырь S – гнездо									
Поляризация со стороны фланцевой поверхности: N, A, B, C, D, E, U – универсальная									
Индекс толщины приборной панели: 01 – от 1.58 мм до 3.17 мм 02 – от 1.58 мм до 6.35 мм 03 – от 1.58 мм до 12.7 мм									

ВНИМАНИЕ!
Стандартное сочетание контактов PS или SP, по другим сочетаниям (PP или SS) требуется ОБЯЗАТЕЛЬНАЯ консультация.

Переборочные переходники, серия 233-212

Размеры

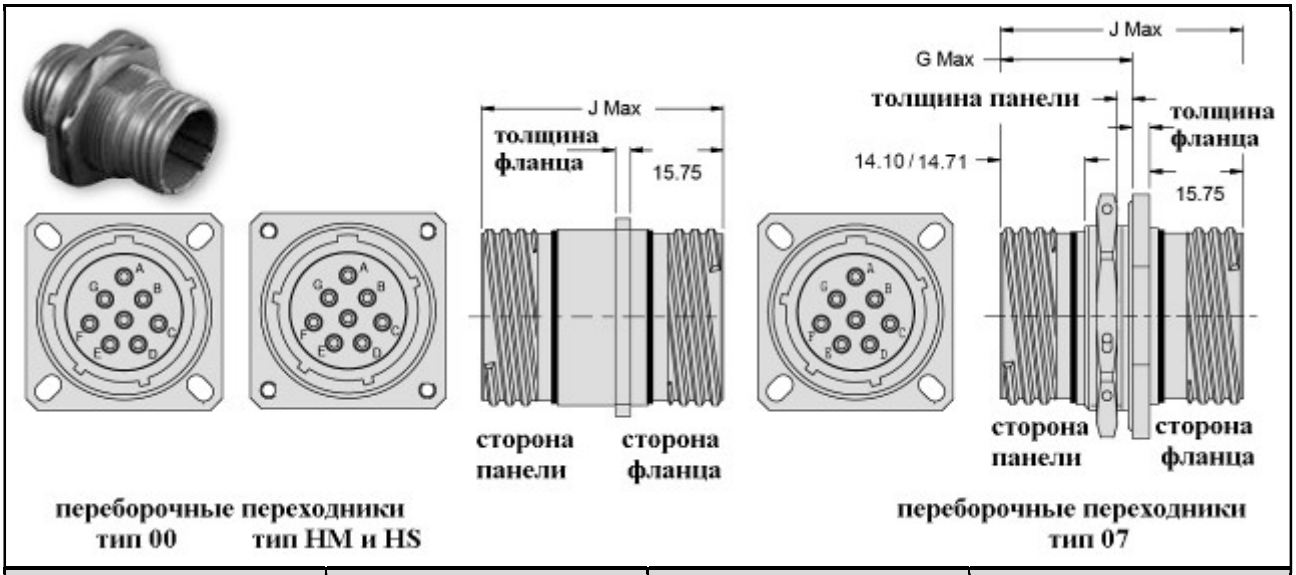

Размер корпуса	Толщина фланца, тип 00	Размер корпуса	Толщина фланца, тип HM, HS
9-17	2.1 – 3.1	**9-21**	3.56 – 4.55
19-25	2.9 – 3.9	**23-25**	4.70 – 5.69

Индекс толщины приборной панели	Толщина приборной панели	G Max	J Max
01	1.57 – 3.18	22.61	43.18
02	1.57 – 6.35	25.78	46.48
03	1.57 – 12.7	32.13	52.83

Технологические переходники, серия 233-213 (тип вилка – розетка)

Информация для заказа

Базовая серия	**233-213**	**ME**	**25-35**	**P**	**N**	**S**	**N**
Материал/покрытие: ME – алюминий/никель NF – алюминий/кадмий ZR – алюминий/черный цинк-никель MT – алюминий/никель PTFE							
Контактная схема							
Тип контакта со стороны интерфейса вилки: P – штырь S – гнездо							
Поляризация со стороны накидной гайки: N, A, B, C, D, U – универсальная							
Тип контакта со стороны интерфейса розетки: P – штырь S – гнездо							
Поляризация со стороны интерфейса розетки: N, A, B, C, D, E, U – универсальная							

ВНИМАНИЕ! Стандартное сочетание контактов PS или SP, по другим сочетаниям (PP или SS) требуется ОБЯЗАТЕЛЬНАЯ консультация.

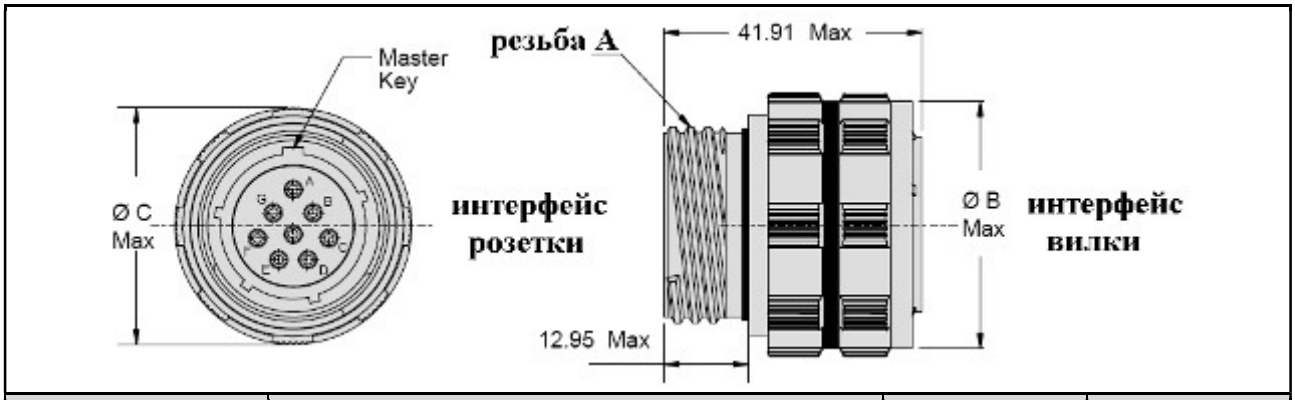

Размер корпуса	Резьба A	Ø B Max	Ø C Max
9	.6250 – 0.1P – 0.3L – TS-2A	20.60	21.79
11	.7500 – 0.1P – 0.3L – TS-2A	23.60	24.99
13	.8750 – 0.1P – 0.3L – TS-2A	28.19	29.39
15	1.0000 – 0.1P – 0.3L – TS-2A	31.29	32.51
17	1.1875 – 0.1P – 0.3L – TS-2A	34.49	35.71
19	1.2500 – 0.1P – 0.3L – TS-2A	37.31	38.51
21	1.3750 – 0.1P – 0.3L – TS-2A	40.49	41.71
23	1.5000 – 0.1P – 0.3L – TS-2A	43.69	44.91
25	1.6250 – 0.1P – 0.3L – TS-2A	46.81	48.01

Технологические переходники, серия 233-214 (тип вилка – вилка)

Информация для заказа

Базовая серия	**233-214**	**ME**	**25-35**	**P**	**N**	**S**	**N**
Материал/покрытие: ME – алюминий/никель NF – алюминий/кадмий ZR – алюминий/черный цинк-никель MT – алюминий/никель PTFE							
Контактная схема							
Тип контакта с одной стороны: P – штырь S – гнездо							
Поляризация с одной стороны: N, A, B, C, D, E, U – универсальная							
Тип контакта с обратной стороны: P – штырь S – гнездо							
Поляризация с обратной стороны: N, A, B, C, D, E, U – универсальная							

ВНИМАНИЕ! Стандартное сочетание контактов PS или SP, по другим сочетаниям (PP или SS) требуется ОБЯЗАТЕЛЬНАЯ консультация.

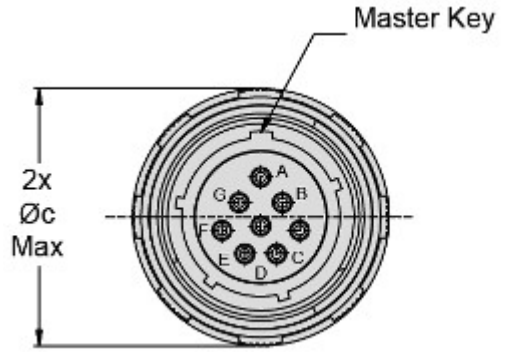

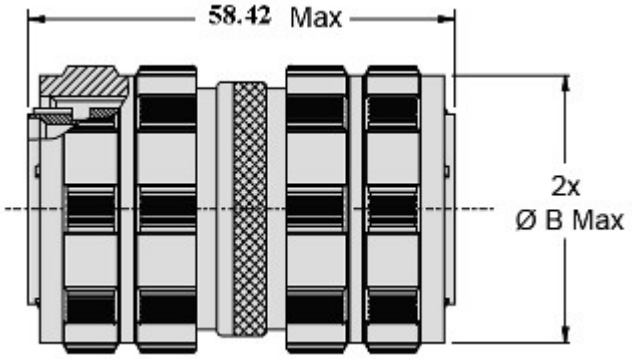

Размер корпуса	Ø B Max	Ø C Max
9	20.60	21.79
11	23.60	24.99
13	28.19	29.39
15	31.29	32.51
17	34.49	35.71
19	37.31	38.51
21	40.49	41.71
23	43.69	44.91
25	46.81	48.01

Соединители, серия 233-215 (с дополнительными кольцевыми уплотнениями)

Информация для заказа

Базовая серия	**233-215**	**-00**	**ME**	**25**	**-35**	**P**	**A**
Тип корпуса: 00 – розетка с квадратным фланцем с удлиненными отверстиями 07 – розетка с контргайкой 05 – кабельная розетка G6 – вилка							
Материал/покрытие: ME – алюминий/никель NF – алюминий/кадмий ZR – алюминий/черный цинк-никель MT – алюминий/никель PTFE							
Индекс размера корпуса – 09, 11, 13, 15, 17, 19, 21, 23, 25							
Контактная схема							
Тип контакта: A – соединитель поставляется без штыревых контактов B – соединитель поставляется без гнездовых контактов P – соединитель поставляется со штыревыми контактами на 500 циклов сочленений S – соединитель поставляется с гнездовыми контактами на 500 циклов сочленений H – соединитель поставляется со штыревыми контактами на 1 500 циклов сочленений (покрытие контактов – палладиум/никель) J – соединитель поставляется с гнездовыми контактами на 1 500 циклов сочленений (покрытие контактов – палладиум/никель)							
Поляризация – N, A, B, C, D, E							

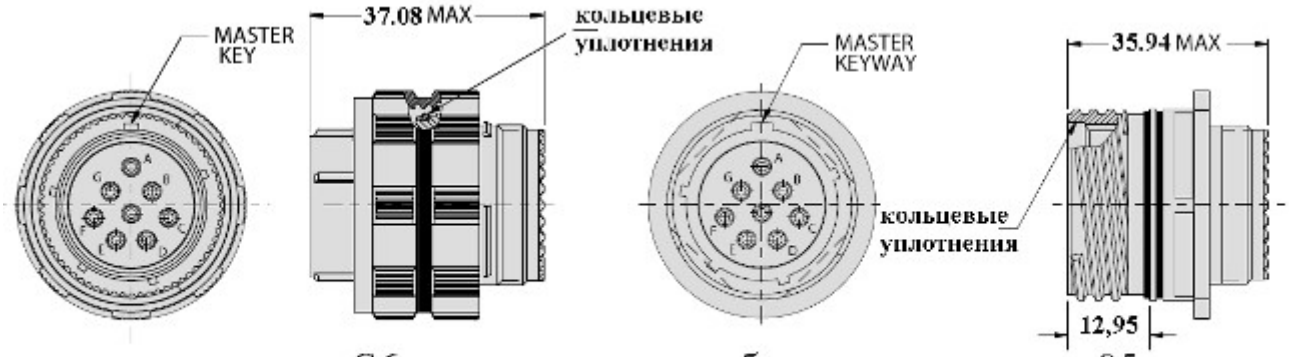

вилка, тип G6

кабельная розетка, тип 05

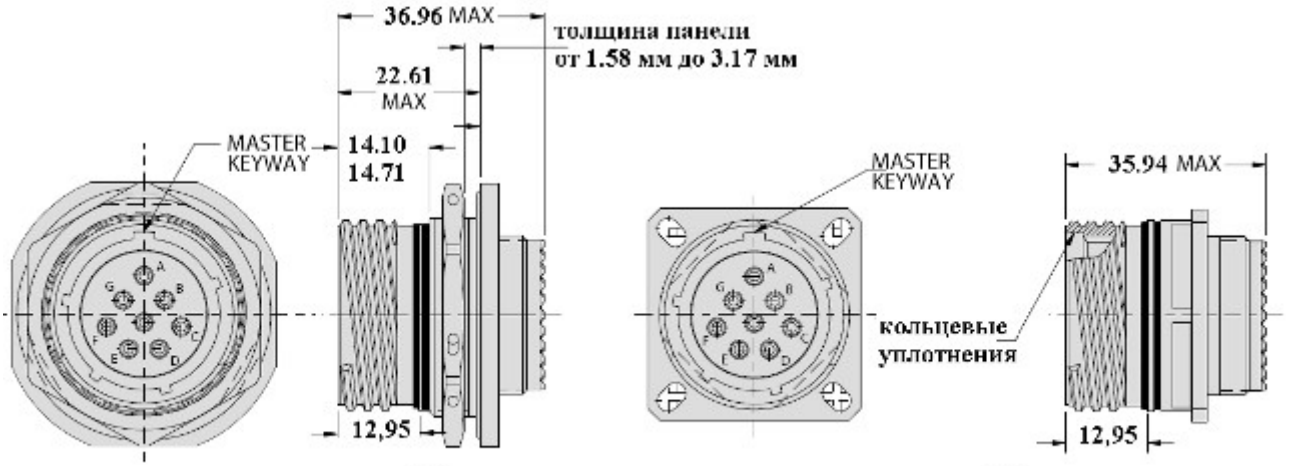

розетка, тип 07

розетка, тип 00

Быстросъемные вилки, серия 233-216,
с кордом (нержавеющая сталь в нейлоновой оплетке)

Информация для заказа

Базовая серия	**233-216-G6**	**ME**	**25-35**	**S**	**A**	**E**	**-4**
Материал/покрытие: ME – алюминий/никель NF – алюминий/кадмий по никелю ZL – нержавеющая сталь/никель Z1 – нержавеющая сталь/пассивирование							
Контактная схема (стандартная, высокой плотности, комбинированная)							
Тип контакта: P – штырь S – гнездо							
Поляризация – N, A, B, C, D, E							
Индекс длины корда							
Тип корпуса: 4 – с юбкой, закрывающей резьбу под установку кожуха 6 – с открытой резьбой под установку кожуха							

Комплект поставки:

- Соединитель
- Комплект контактов
- Монтажный инструмент (установка/извлечение контактов)
- Пробки

ВНИМАНИЕ! Быстросъемные вилки серии 233-216 взаимосочленяемы со всеми розетками стандарта MIL-DTL-38999, серия 3

Индекс длины корда

Индекс	**L ± 6**	**Индекс**	**L ± 6**	**Индекс**	**L ± 6**	**Индекс**	**L ± 6**
A	102	**G**	178	**M**	254	**U**	331
B	115	**H**	191	**N**	267	**V**	356
C	127	**I**	203	**P**	280	**W**	381
D	140	**J**	216	**R**	293	**X**	407
E	153	**K**	229	**S**	305	**Y**	432
F	166	**L**	242	**T**	318	**Z**	458

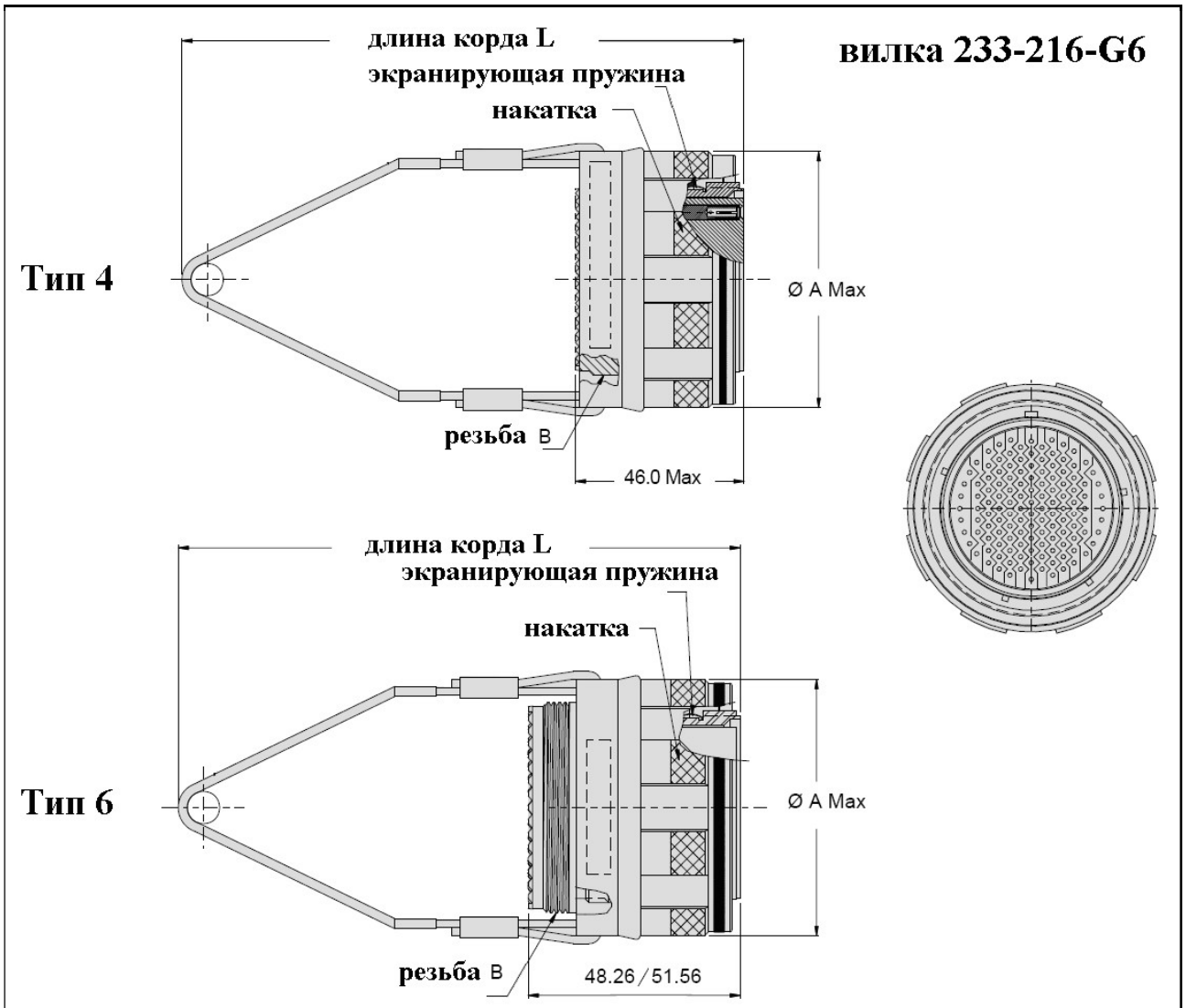

Размер корпуса	A Max	Резьба B
9	25.4	M12 x1-6g-0.100R
11	28.19	M15 x1-6g-0.100R
13	50.1	M18 x1-6g-0.100R
15	52.8	M22 x1-6g-0.100R
17	56.0	M25 x1-6g-0.100R
19	59.2	M28 x1-6g-0.100R
21	62.8	M31 x1-6g-0.100R
23	65.9	M34 x1-6g-0.100R
25	68.7	M37 x1-6g-0.100R

Соединители серии 253, «SuperNine®», врубного сочленения

Соответствуют требованиям стандарта **MIL-DTL-38999, серия 3, тип IAW, класс G**
Соединители серии 253 – врубного сочленения
Взаимосочленяемость – **ТОЛЬКО** между вилками и розетками серии 253
Применяются контактные схемы ТОЛЬКО с симметричным расположением контактов (стандартная плотность, высокая плотность, комбинированные схемы)
Модификации соединителей серии 253:

- Для применения со съемными кожухами
- С интегрированными кожухами под установку экрана и ТУТ
- С дополнительными опорными шайбами
- С обжимными контактами
- С контактами под печатный монтаж
- Модификации SPACE GRADE

Характеристики

Рабочий диапазон температур – от -65° С до +200° С
Случайная вибрация – 43.92 Grms
Удар – 300 G
Срой службы – 100 циклов
Усилие расчленения – не более 110,25 Н

Соединители, серия 253, для применения с обжимными контактами

Информация для заказа

Базовая серия	**253**	**-001**	**B**	**-07**	**ME**	**21-35**	**S**	**N**
Тип корпуса: 001 – вилка 002 – розетка								
Индекс оснащения оконечными устройствами: не указывается – резьба под установку кожухов B – интегрированный кожух под установку экрана и ТУТ S – интегрированный кожух под установку только ТУТ								
07 – модификация корпуса под крепление контргайкой								
Материал/покрытие: ME – алюминий/никель MA – алюминий/никель (**ТОЛЬКО** для модификации SPACE GRADE) MT – алюминий/никель PTFE ZL – нержавеющая сталь/никель Z1 – нержавеющая сталь/пассивирование								
Контактная схема (**ТОЛЬКО** симметричное расположение контактов)								
Тип контакта: P – штырь, **ТОЛЬКО** для розеток 253-002 S – гнездо, **ТОЛЬКО** для вилок 253-001								
Поляризация – N, A, B, C, D, E								

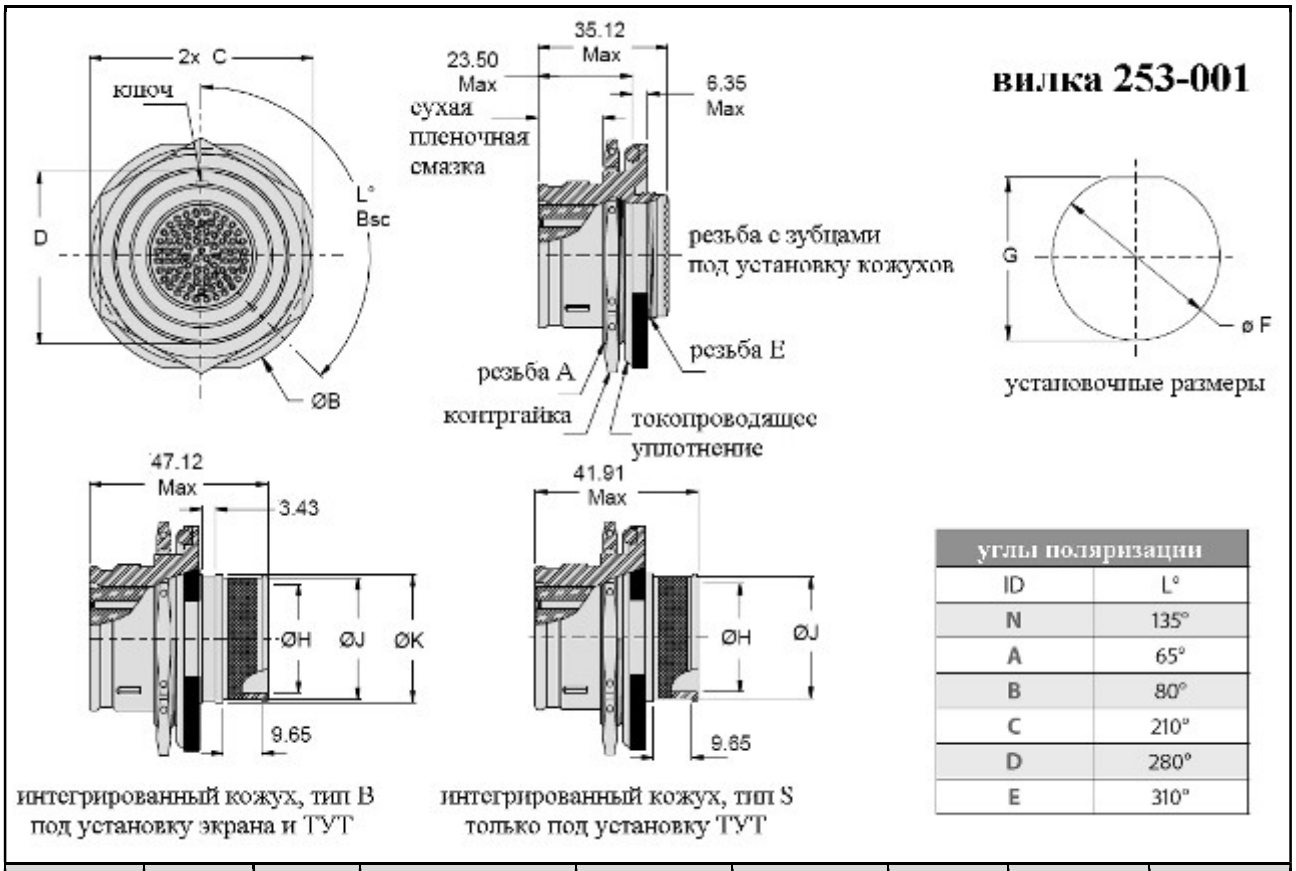

углы поляризации	
ID	L°
N	135°
A	65°
B	80°
C	210°
D	280°
E	310°

Размер корпуса	Ø B ± 0.3	C ± 0.4	D + 0.1/- 0.15	Ø F + 0.13/- 0	G + 0/- 0.06	Ø H ± 0.4	Ø J ± 0.4	Ø K ± 0.4
9	38.1	34.9	24.49	25.65	24.84	8.90	12.1	13.6
11	41.3	38.1	27.58	28.83	27.94	12.1	15.2	16.8
13	44.5	41.3	30.43	32.01	30.73	14.6	17.8	19.4
15	49.2	46.0	33.32	35.18	33.91	18.0	21.2	22.8
17	52.4	49.2	36.50	38.35	37.08	21.2	24.4	26.0
19	55.6	52.4	39.67	41.53	40.26	23.8	27.0	28.6
21	58.7	55.6	42.85	44.70	43.43	27.0	30.2	31.8
23	61.6	58.5	46.33	47.88	46.74	29.2	32.4	34.0
25	64.8	61.7	49.17	50.80	49.58	34.3	37.5	39.1

ВНИМАНИЕ!
Соединители серий 253-001, 253-002, 253-005, 253-006, 253-009, 253-010 взаимосочленяемы только между собой

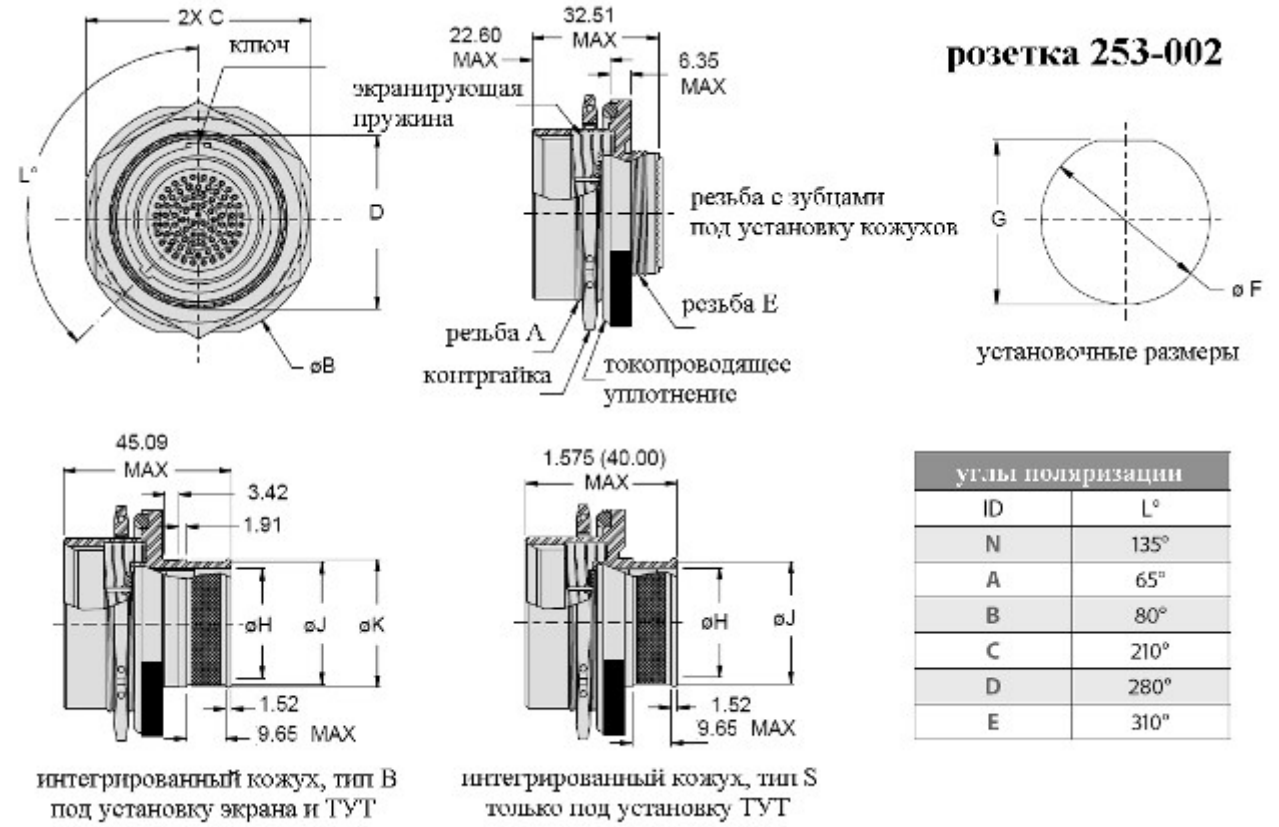

углы поляризации	
ID	L°
N	135°
A	65°
B	80°
C	210°
D	280°
E	310°

Размер корпуса	Резьба A -6g-0.100R	Резьба E -6g-0.100R	Токопроводящее кольцевое уплотнение, обозначение	Контргайка, обозначение
9	M25 X 1.0	M12 X 1.0	**2-024**	**D38999/28-3***
11	M28 X 1.0	M15 X 1.0	**2-026**	**D38999/28-4***
13	M32 X 1.0	M18 X 1.0	**2-028**	**D38999/28-4***
15	M35 X 1.0	M22 X 1.0	**2-128**	**D38999/28-8***
17	M38 X 1.0	M25 X 1.0	**2-130**	**D38999/28-9***
19	M41 X 1.0	M28 X 1.0	**2-132**	**D38999/28-10***
21	M44 X 1.0	M31 X 1.0	**2-134**	**D38999/28-11***
23	M47 X 1.0	M34 X 1.0	**2-136**	**D38999/28-12***
25	M50 X 1.5	M37 X 1.0	**2-138**	**нестандартная**

*** – индексы материалов и покрытий для формирования обозначения контргаек:**

- C – алюминий/черное анодирование
- F – алюминий/никель
- K – нержавеющая сталь/пассивирование
- W – алюминий/кадмий по никелю

ВНИМАНИЕ!
Соединители серий 253-001, 253-002, 253-005, 253-006, 253-009, 253-010 взаимосочленяемы только между собой

Соединители, серия 253, для применения с контактами под печатный монтаж

Информация для заказа

Базовая серия	**253**	**-005**	**-07**	**ME**	**21-35**	**S1**	**N**
Тип корпуса: 005 – вилка 006 – розетка							
07 – модификация корпуса под крепление контргайкой							
Материал/покрытие: ME – алюминий/никель MA – алюминий/никель (**ТОЛЬКО** для модификации SPACE GRADE) MT – алюминий/никель PTFE ZL – нержавеющая сталь/никель Z1 – нержавеющая сталь/пассивирование Z1S – нержавеющая сталь/пассивирование (**ТОЛЬКО** для модификации SPACE GRADE)							
Контактная схема (**ТОЛЬКО** симметричное расположение контактов)							
Тип контакта: Гнездовые контакты **ТОЛЬКО** для вилок 253-005 S1 – длина шпильки 3.175 – 4.445 мм S2 – длина шпильки 5.08 – 6.35 мм S3 – длина шпильки 6.35 – 7.62 мм S4 – длина шпильки 7.62 – 8.89 мм Штыревые контакты **ТОЛЬКО** для розеток 253-006 P1 – длина шпильки 3.175 – 4.445 мм P2 – длина шпильки 5.08 – 6.35 мм P3 – длина шпильки 6.35 – 7.62 мм P4 – длина шпильки 7.62 – 8.89 мм							
Поляризация – N, A, B, C, D, E							

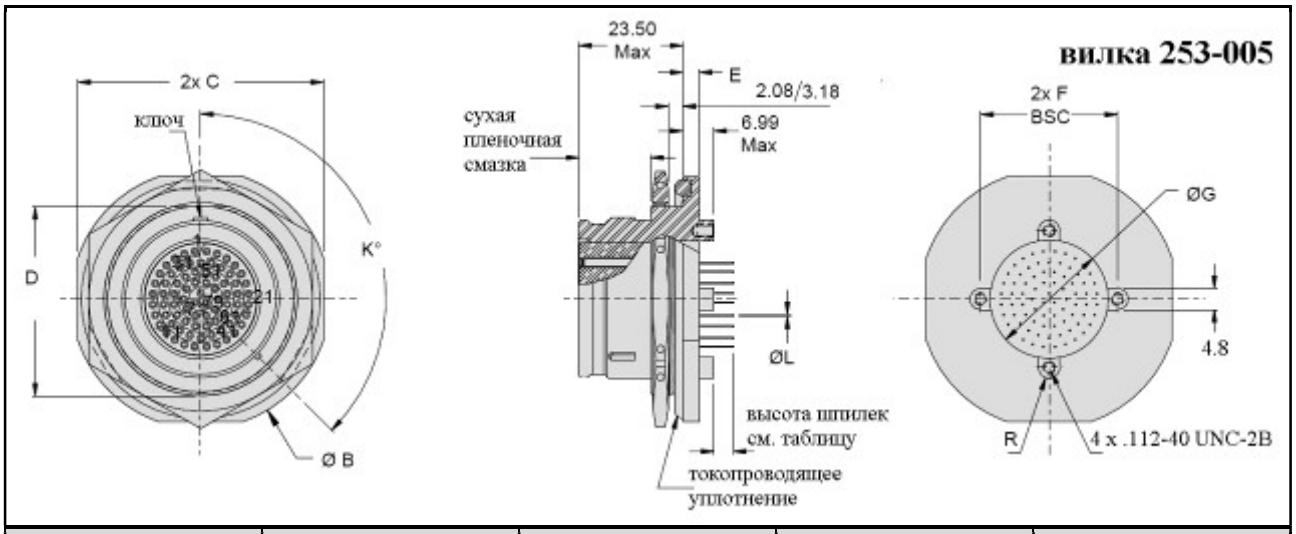

Размер корпуса	Ø B ± 0.3	C ± 0.4	D + 0.1/- 0.15	E + 0.9/ – 0.1
9	38.1	34.9	24.49	2.2
11	41.3	38.1	27.58	
13	44.5	41.3	30.43	
15	49.2	46.0	33.32	3.0
17	52.4	49.2	36.50	
19	55.6	52.4	39.67	
21	58.7	55.6	42.85	
23	61.6	58.5	46.33	
25	64.8	61.7	49.17	

Диаметры шпилек

Калибр контакта	Ø L (шпилька)
# 23	0.28 – 0.38
# 22D	0.28 – 0.38
# 20	0.61 – 0.71
# 16	1.56 – 1.61
# 12	2.36 – 2.41

ВНИМАНИЕ!
Соединители серий 253-001, 253-002, 253-005, 253-006, 253-009, 253-010 взаимосочленяемы только между собой

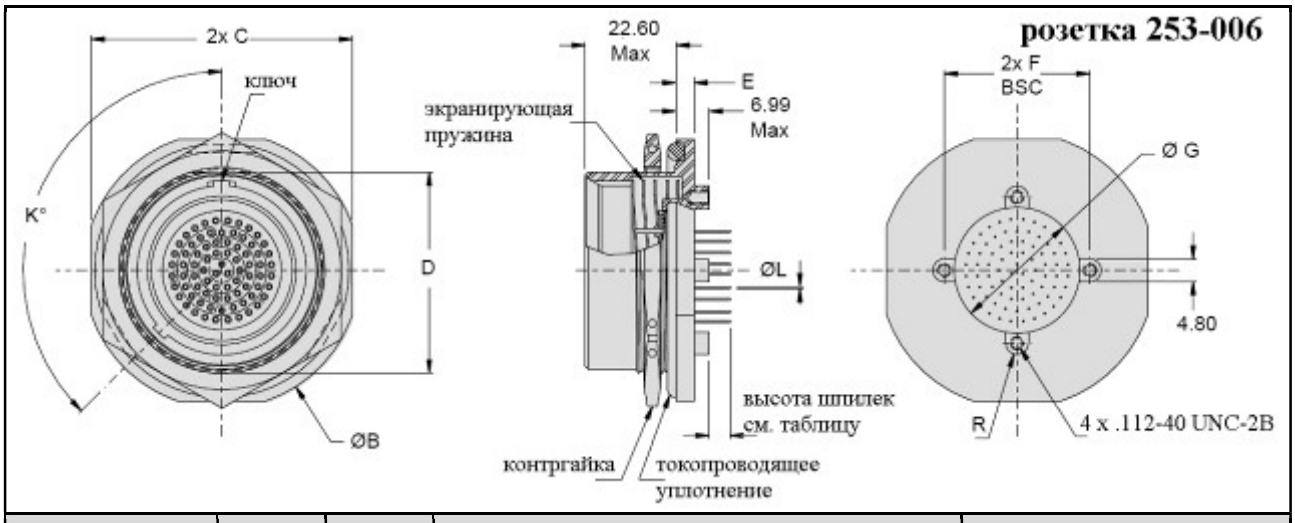

Размер корпуса	F	Ø G Min	Токопроводящее кольцевое уплотнение, обозначение	Контргайка, обозначение
9	15.09	8.64	**2-024**	**D38999/28-3***
11	18.26	11.89	**2-026**	**D38999/28-4***
13	20.62	14.53	**2-028**	**D38999/28-4***
15	23.01	17.91	**2-128**	**D38999/28-8***
17	26.16	21.08	**2-130**	**D38999/28-9***
19	29.21	23.72	**2-132**	**D38999/28-10***
21	31.01	26.80	**2-134**	**D38999/28-11***
23	34.54	29.46	**2-136**	**D38999/28-12***
25	37.47	33.12	**2-138**	**нестандартная**

Диаметры шпилек

Калибр контакта	Ø L (шпилька)
# 23	0.28 – 0.38
# 22D	0.28 – 0.38
# 20	0.61 – 0.71
# 16	1.56 – 1.61
# 12	2.36 – 2.41

ВНИМАНИЕ!
Соединители серий 253-001, 253-002, 253-005, 253-006, 253-009, 253-010 взаимосочленяемы только между собой

Соединители с опорной шайбой, серия 253, для применения с обжимными контактами

Информация для заказа

Базовая серия	**253**	**-010**	**B**	**-07**	**ME**	**21-35**	**S**	**N**
Тип корпуса: 010 – вилка 009 – розетка								
Индекс оснащения оконечными устройствами: не указывается – резьба под установку кожухов B – интегрированный кожух под установку экрана и ТУТ S – интегрированный кожух под установку только ТУТ								
07 – модификация корпуса под крепление контргайкой								
Материал/покрытие: ME – алюминий/никель MA – алюминий/никель (**ТОЛЬКО** для модификации SPACE GRADE) MT – алюминий/никель PTFE ZL – нержавеющая сталь/никель Z1 – нержавеющая сталь/пассивирование								
Контактная схема (**ТОЛЬКО** симметричное расположение контактов)								
Тип контакта: P – штырь S – гнездо A – соединитель поставляется без штыревых контактов B – соединитель поставляется без гнездовых контактов								
Поляризация – N, A, B, C, D, E								

Комплект поставки:

- Соединитель
- Комплект контактов
- Монтажный инструмент (установка/извлечение контактов)
- Пробки

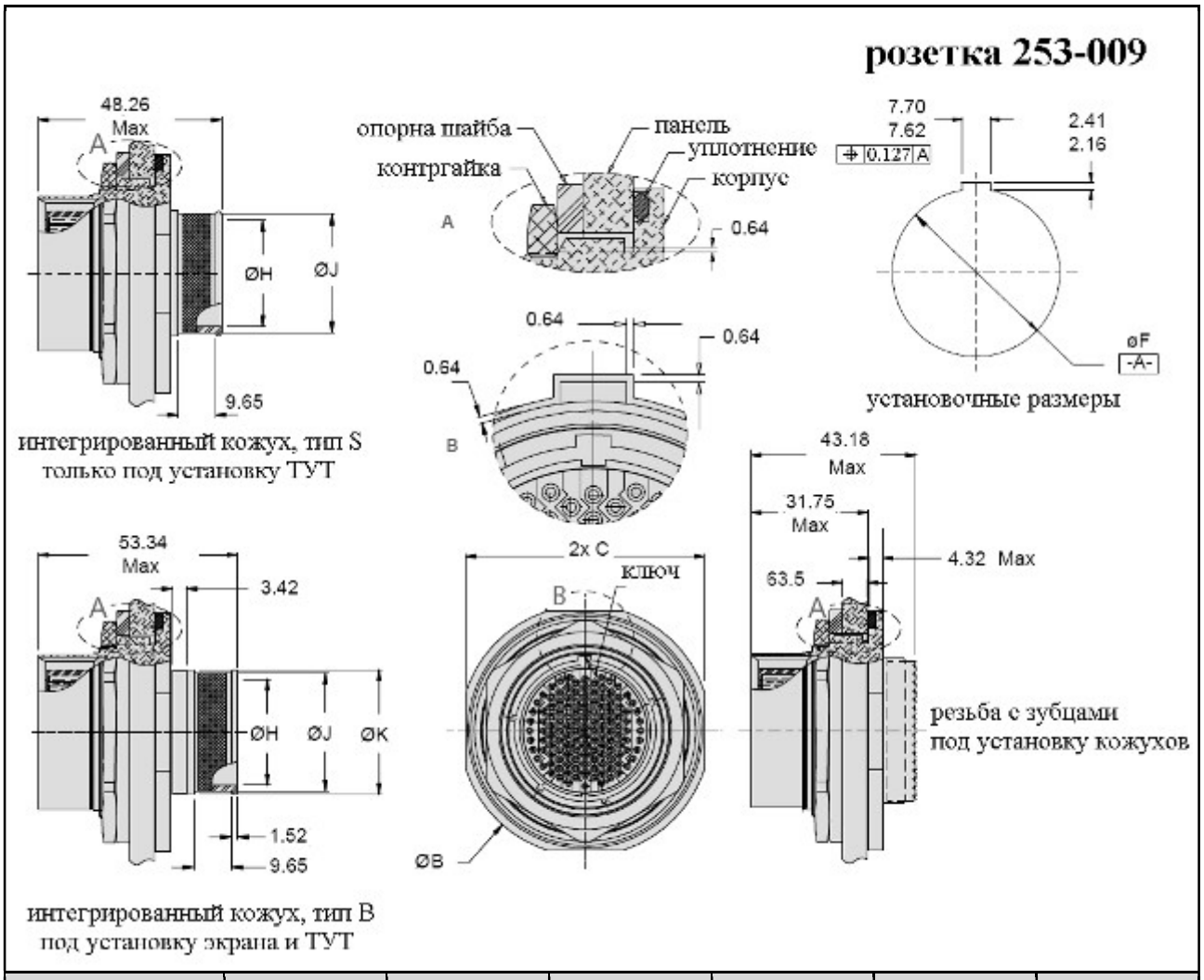

Размер корпуса	Ø B	C	Ø G	Ø H ± 0.38	Ø J	Ø K
9	34.98/35.53	31.67/1.28	17.46/17.53	8.89	12.07	13.67
11	39.65/40.26	36.45/1.47	20.64/20.72	12.07	15.24	16.81
13	42.85/43.46	39.55/1.59	25.43/25.50	14.61	17.78	19.35
15	46.05/46.66	42.75/1.72	28.51/28.59	18.03	21.21	22.81
17	49.25/49.86	45.95/1.84	31.88/31.95	21.21	24.38	25.96
19	53.95/54.56	50.65/2.03	34.86/34.94	23.83	26.97	28.58
21	57.15/57.76	53.85/2.15	37.87/37.95	26.97	30.18	31.75
23	60.35/60.96	57.05/2.28	44.53/41.24	29.21	32.39	33.99
25	63.45/64.06	60.25/2.40	41.33/44.43	34.29	37.47	39.07

Соединители слепого сочленения с радиальным смещением 0.635 мм Max

ВНИМАНИЕ!
Соединители серий 253-001, 253-002, 253-005, 253-006, 253-009, 253-010 взаимосочленяемы только между собой

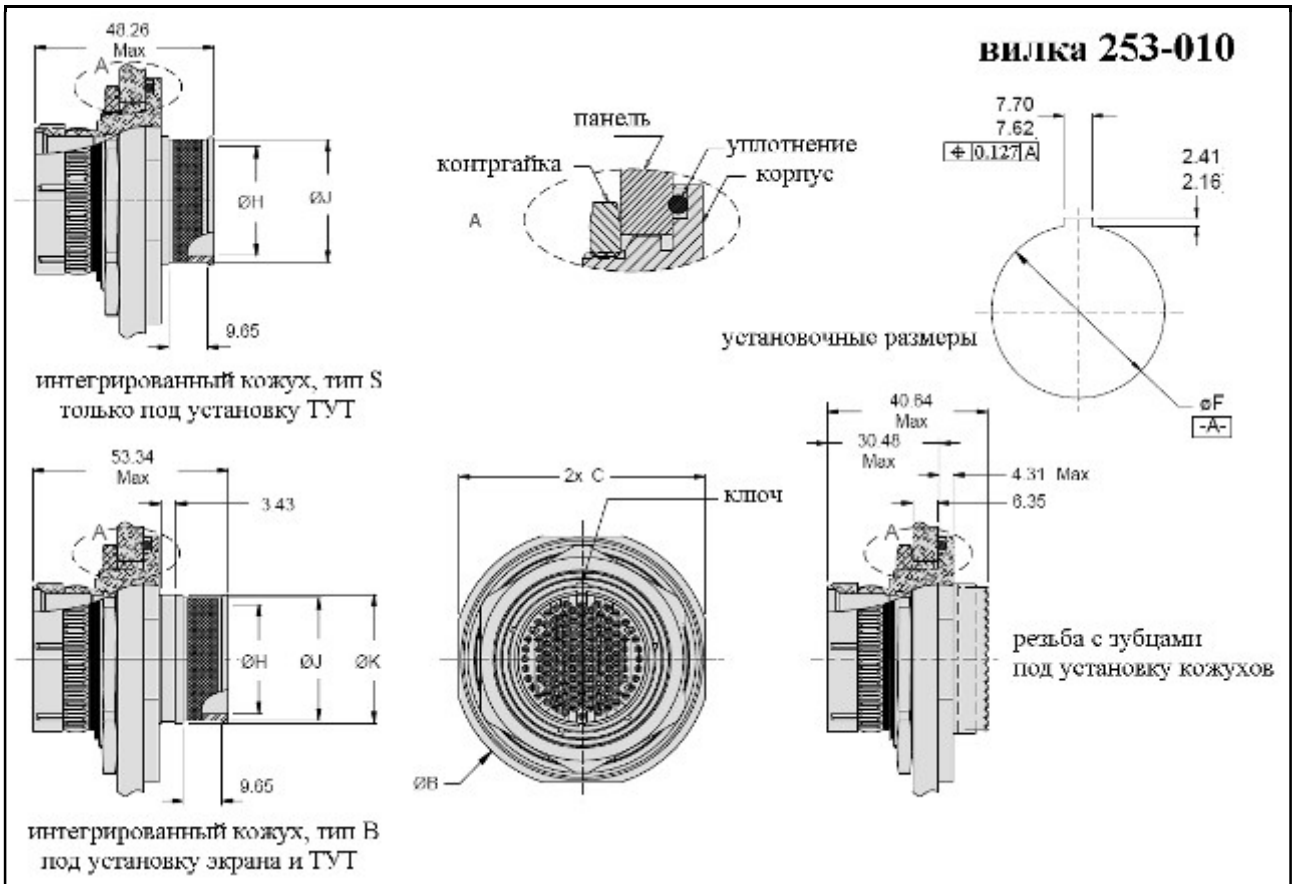

Размер корпуса	Ø B	C	Ø G	Ø H ± 0.38	Ø J	Ø K
9	34.98/35.53	31.67/1.28	17.46/17.53	8.89	12.07	13.67
11	39.65/40.26	36.45/1.47	20.64/20.72	12.07	15.24	16.81
13	42.85/43.46	39.55/1.59	25.43/25.50	14.61	17.78	19.35
15	46.05/46.66	42.75/1.72	28.51/28.59	18.03	21.21	22.81
17	49.25/49.86	45.95/1.84	31.88/31.95	21.21	24.38	25.96
19	53.95/54.56	50.65/2.03	34.86/34.94	23.83	26.97	28.58
21	57.15/57.76	53.85/2.15	37.87/37.95	26.97	30.18	31.75
23	60.35/60.96	57.05/2.28	44.53/41.24	29.21	32.39	33.99
25	63.45/64.06	60.25/2.40	41.33/44.43	34.29	37.47	39.07

Соединители слепого сочленения с радиальным смещением ± 0.635 мм Max

ВНИМАНИЕ!
Соединители серий 253-001, 253-002, 253-005, 253-006, 253-009, 253-010 взаимосочленяемы только между собой

Соединители с квадратным фланцем, серия 253, для применения с обжимными контактами, с регулируемым механизмом разъединения соединителей

Информация для заказа

Базовая серия	**253**	**-016**	**00**	**ME**	**21-35**	**P**	**N**	**MS**	**A**
Тип корпуса: 016 – вилка 017 – розетка									
Тип модификации – соединители с опорным квадратным фланцем									
Материал/покрытие: ME – алюминий/никель MA – алюминий/никель (**ТОЛЬКО** для модификации SPACE GRADE) MT – алюминий/никель PTFE ZL – нержавеющая сталь/никель Z1 – нержавеющая сталь/пассивирование									
Контактная схема (**ТОЛЬКО** симметричное расположение контактов)									
Тип контакта: P – штырь S – гнездо									
Поляризация – N, A, B, C, D, E									
Тип модификации контактов: MS – соответствуют международным стандартам CF – для промышленных предприятий									
Материал регулировочного кольца розетки (только для 253-017): A – алюминий C – нержавеющая сталь									

ВНИМАНИЕ!
Соединители серий 253-016 и 253-017 взаимосочленяемы только между собой

Размеры

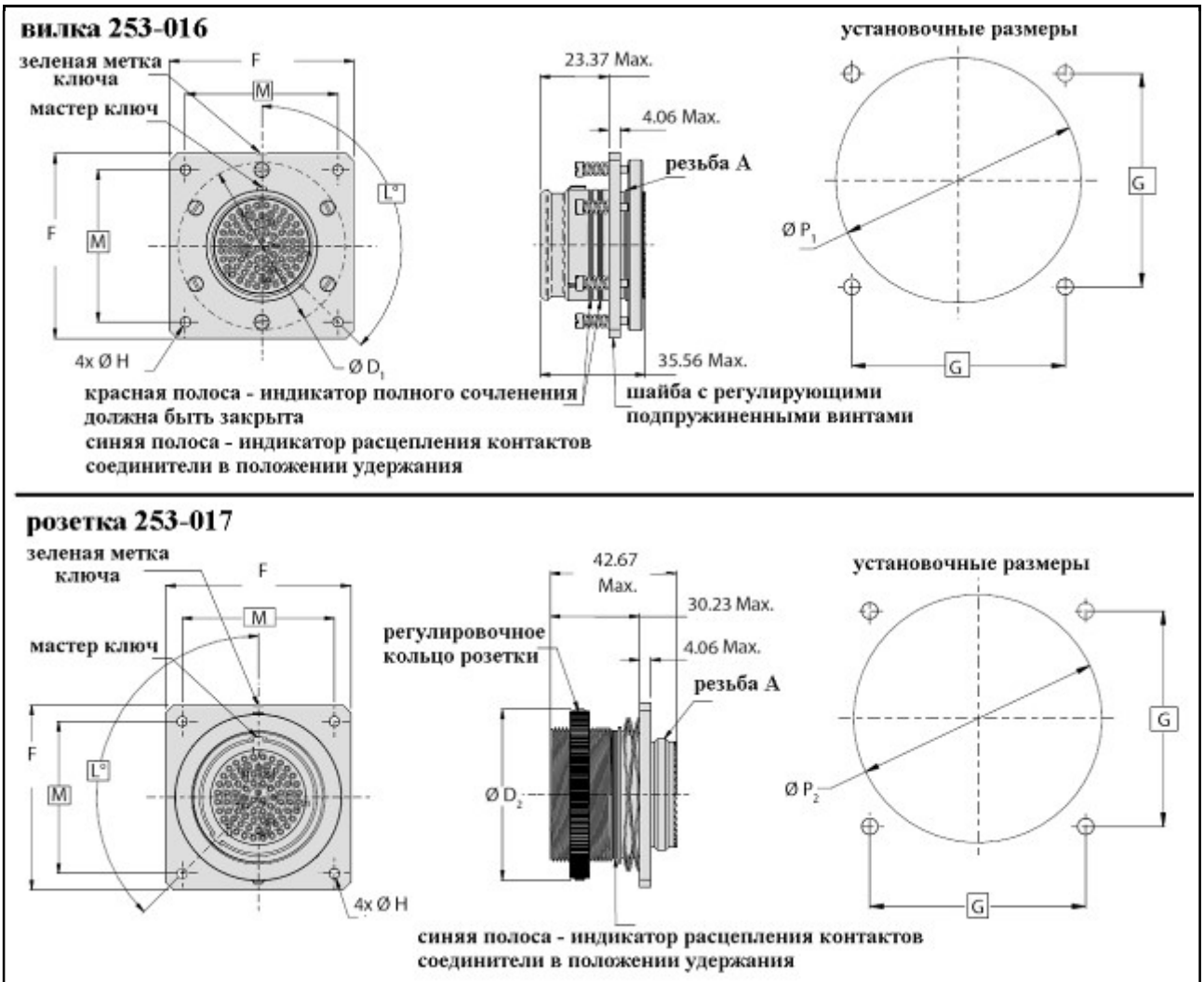

Размер корпуса	F ± 0.25	M	Ø H ± 0.13	Ø D1 Max.	Ø D2 Max.	Резьба A X 1.0-6g-0.100R	Ø P1 ± 0.13	Ø P2 ± 0.13	G
9	36.32	25.40	3.25	31.75	33.02	M12	33.02	33.78	25.40
11	39.50	28.58	3.25	34.93	36.20	M15	36.20	36.96	28.58
13	42.67	31.75	3.25	38.10	39.37	M18	39.37	40.13	31.75
15	45.85	34.93	3.25	41.28	42.55	M22	42.55	43.31	34.93
17	49.02	38.10	3.25	44.45	45.72	M25	45.72	46.48	38.10
19	52.20	41.28	3.25	47.63	48.90	M28	48.90	49.66	41.28
21	55.37	44.45	3.25	50.80	52.07	M31	52.07	52.83	44.45
23	58.55	47.63	3.91	53.98	55.25	M34	55.25	56.01	47.63
25	61.72	50.80	3.81	57.15	58.42	M37	58.42	59.18	50.80

Настройка облегчения разъединения соединителей достигается настройкой регулировочных винтов вилки и регулировочного кольца розетки

Соединители с контргайкой, серия 253, для применения с обжимными контактами
С возможностью установки кожухов

Информация для заказа

Базовая серия	**253**	**-014**	**07**	**ME**	**21-35**	**P**	**N**	**NS**
Тип корпуса: 015 – вилка 014 – розетка								
Тип модификации – соединители с контргайкой								
Материал/покрытие: ME – алюминий/никель MA – алюминий/никель (**ТОЛЬКО для модификации SPACE GRADE**) MT – алюминий/никель PTFE ZL – нержавеющая сталь/никель Z1 – нержавеющая сталь/пассивирование								
Контактная схема (ТОЛЬКО симметричное расположение контактов)								
Тип контакта: P – соединитель поставляется со штыревыми контактами A – соединитель поставляется без штыревых контактов S – соединитель поставляется с гнездовыми контактами B – соединитель поставляется без гнездовых контактов								
Поляризация – N, A, B, C, D, E								
Индекс наличия дополнительной герметизации: не указывается – соединители с дополнительной герметизацией NS – соединители без дополнительной герметизации								

ВНИМАНИЕ!
Соединители серий 253-014 и 253-015 взаимосочленяемы только между собой

Размеры

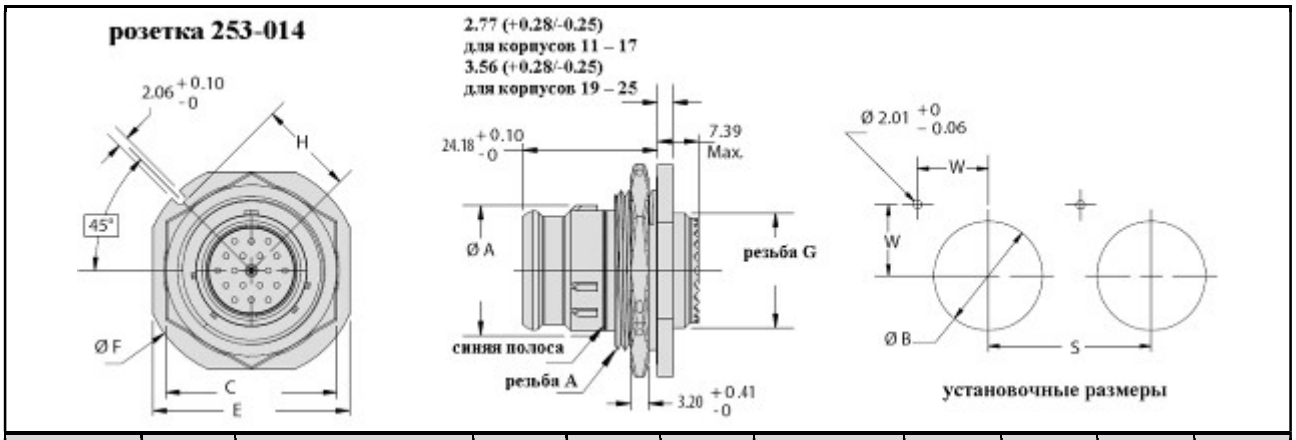

Размер корпуса	Ø A Max	Резьба A	C Max	E ± 0.4	Ø F Max.	Резьба G	H 0/-0.2	W	Ø B ± 0.1	S
11	17.09	.8125-20 UNEF	25.81	31.75	35.20	.5625-24	15.34	11.68	20.85	32.56
13	20.27	1.0000-20 UNEF	30.00	34.93	38.38	.6875-24	16.92	12.80	25.58	35.99
15	23.44	1.1250-18 UNEF	33.02	38.10	41.55	.8125-20	18.52	13.94	28.80	39.60
17	26.62	1.2500-18 UNEF	37.01	41.28	44.73	.9375-20	20.09	15.06	31.98	43.31
19	29.79	1.3750-18 UNEF	40.01	46.02	49.50	1.0625-18	22.68	16.89	35.15	46.99
21	32.97	1.5000-18 UNEF	43.00	49.23	52.65	1.1875-18	24.26	18.01	38.28	50.60
23	36.14	1.6250-18 UNEF	46.00	52.37	55.88	1.3125-18	25.83	19.13	41.50	54.20
25	39.32	1.7500-18 UNS	51.21	55.55	59.00	1.4375-18	27.84	20.24	44.68	59.69

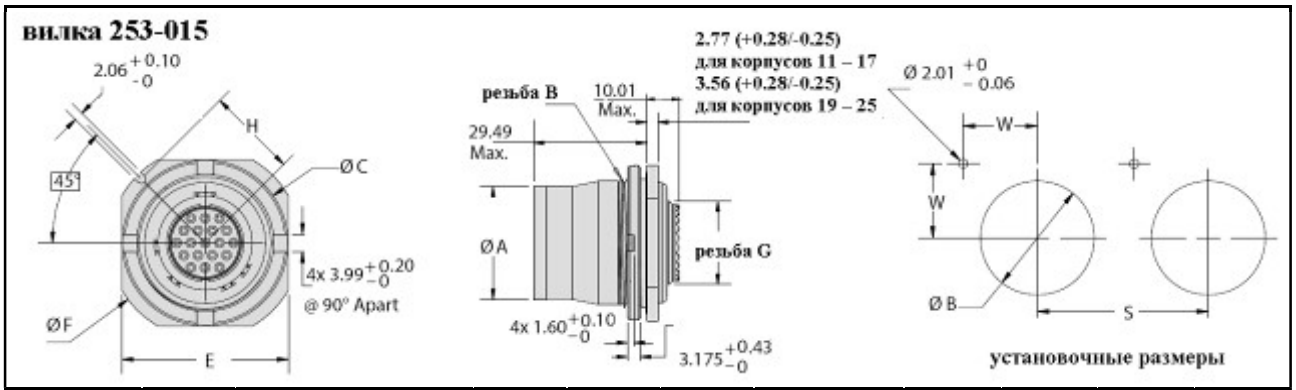

Размер корпуса	Ø A Max	Резьба B	C Max	E ± 0.4	Ø F Max.	Резьба G	H 0/-0.2	W	Ø B ± 0.1	S
11	21.67	1.0000-20 UNEF	32.11	32.16	38.10	.5625-24	16.92	12.80	25.58	32.56
13	24.84	1.1250-18 UNEF	35.26	35.33	41.68	.6875-24	18.52	13.94	28.80	35.99
15	28.02	1.2500-18 UNEF	38.40	38.51	44.45	.8125-20	20.09	15.06	31.98	39.60
17	31.19	1.3750-18 UNEF	41.61	41.68	49.23	.9375-20	22.68	16.89	35.15	43.31
19	34.37	1.5000-18 UNEF	46.30	46.43	52.37	1.0625-18	24.26	18.01	38.28	46.99
21	37.54	1.6250-18 UNEF	49.61	49.63	55.58	1.1875-18	25.83	19.13	41.50	50.60
23	40.72	1.7500-18 UNS	52.71	52.78	58.72	1.3125-18	27.43	20.24	44.68	54.20
25	43.89	1.8750-16 UNS	53.90	54.05	59.11	1.4375-18	27.58	21.39	47.85	57.45

Соединители, серия 233 «SuperNine®», с комбинированными контактными схемами для применения с аксиальными и силовыми контактами # 16, # 12, # 8

Основные характеристики

Экранирующая пружина – бериллиевая бронза/никель
Изолятор – высокопрочный диэлектрик, система заземления – алюминий
Уплотнения – фторосиликон
Контакты – медь/золото
Рабочее напряжение – 1000 В
Рабочий ток на контакт – 1.5 А
Выдерживаемое напряжение – 1000 В пер.т.
Частота – до 100 МГц
Размеры корпусов – 9, 11, 17, 19, 21, 23, 25 (MIL-DTL-38999, серия 3)
Защищенность – IP67 (сочлененная пара)
Рабочий диапазон температур – от -65°C до +175°C
Вибрация – 20g's, по 3 осям, при частоте от 10 до 500 Гц
Удар – 300 g's
Интерфейс для установки кожухов – соответствует MIL-DTL-38999, серия 3 (тип H)
Срок службы – 500 циклов
Комплекты поставок:

- Контакты (дополнительный заказ)
- Комплект соединителей
- Кабельные сборки
- Оконечные устройства
- Инструмент

Поддерживаемые приложения:

- 10 / 100 / 1000 / 10000 Base-T Ethernet
- Аналоговый канал
- Цифровой канал
- Шина передачи данных 1553
- Радиочастотный канал

Материалы и покрытия		
Индекс	**Материал**	**Покрытие**
ME	алюминий	Химически осажденный никель
MT		Никель-PTFE (500 ч, фтороуглеродный полимер)
NF		Кадмий поверх никеля
ZR		Черный цинк/никель
T0	титан	Без покрытия
TP3		Электроосажденный никель
Z1	нержавеющая сталь	Пассивирование
ZL		Электроосажденный никель
AB	морская бронза	без покрытия
По другим типам материалов и покрытий требуется консультация		

Модификации розеток с квадратным фланцем	
Индекс	**Описание**
00	Фланец с вытянутыми отверстиями
D0**	Фланец с цилиндрическими отверстиями
CM	Фланец с интегрированным креплением, метрическая резьба
CS**	Фланец с интегрированным креплением, дюймовая резьба
HM**	Фланец со спиральными втулками, метрическая резьба
HS**	Фланец со спиральными втулками, дюймовая резьба
TM**	Фланец с резьбовыми отверстиями, метрическая резьба *
TS**	Фланец с резьбовыми отверстиями, дюймовая резьба *
*** – не применяется для композитных корпусов** **** – требуется обязательная консультация**	

Установочные размеры (гладкие отверстия квадратных фланцев)

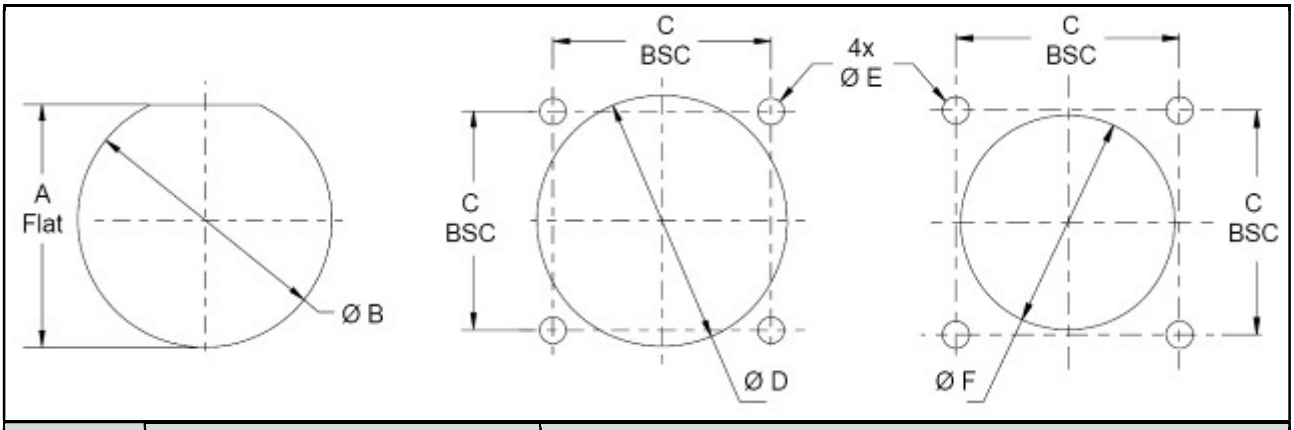

Размер корпуса		Розетка с контргайкой		Розетка с квадратным фланцем			
		A	Ø B	C	Ø D Min	Ø E	Ø F Min
A	9	16.79/16.61	17.60/17.58	18.26	16.66	3.38/3.12	13.12
B	11	19.58/19.33	21.21/20.96	20.62	20.22		15.88
C	13	24.26/24.00	25.91/25.65	23.01	23.42		19.05
D	15	27.56/27.31	29.08/28.83	24.61	26.59		23.01
E	17	30.73/30.48	32.26/32.00	26.97	30.96		25.81
F	19	33.91/33.66	35.43/35.18	29.36	32.94		28.98
G	21	37.08/36.83	38.61/38.35	31.75	36.12		32.16
H	23	40.26/40.01	41.78/41.53	34.93	39.29	4.04/3.78	34.93
J	25	43.43/43.18	44.96/44.70	38.10	42.47	3.94/3.68	37.69

Установочные размеры (резьбовые отверстия квадратных фланцев)

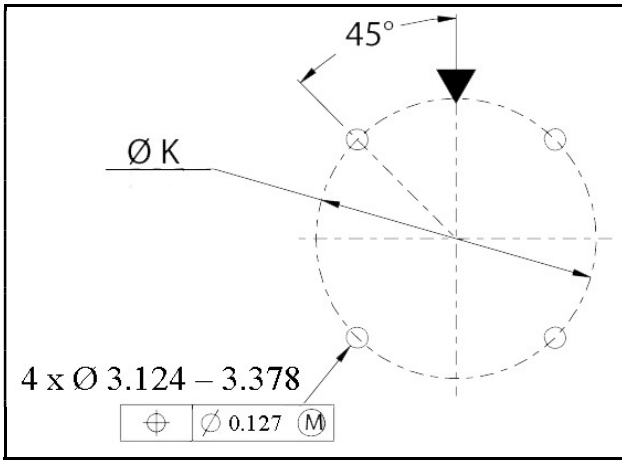

Размер корпуса		Ø K
A	9	19.1
B	11	21.6
E	17	31.4
F	19	35.0
G	21	37.8
H	23	41.1
J	25	44.3

Применяемые контакты, провода, кабели

Вид	Описание	Обозначение GLENAIR	Калибр контакта	Калибры проводов	Рекомендуемые кабели	Применение
	Низкочастотные контакты		# 22D	# 22 – # 24	–	Цепи управления и питания
			# 20	# 20 – # 24	–	
			# 16	# 16 – # 20	–	
			# 12	# 12 – # 14	–	
	коаксиал	штырь 809-014 гнездо 809-016	# 16	# 16 – # 20	RG174, RG316, RG179	Аналоговый РЧ канал
		штырь 809-018 гнездо 809-020	# 12	# 12 – # 14		
		штырь 852-007 гнездо 852-006	# 8	# 22 – # 28	M17/95-RG180	
	твинаксиал витая пара	штырь 853-014 гнездо 853-013	# 8	# 22 – # 28	M17/176-00002	Цифровая шина данных 1553
	El Ochito® витые пары	штырь 858-003 гнездо 858-004	# 8	# 22 – # 28	963-002-026	1G/10G Base-T
	квадраксиал витые пары	штырь 854-001 гнездо 854-002	# 8	# 22 – # 28	963-019/020/021	10/100Base-T
	триаксиал концентрический	штырь 853-003 гнездо 853-004	# 8	# 22 – # 28	M17/176-00002	Цифровая шина данных 1553
	силовые	штырь 850-014 гнездо 850-013	# 8	# 8	# 8	–

Контактные схемы

Размер корпуса	Калибры и количества контактов					Контактная схема
	# 22D	# 20	# 16	# 12	# 8	
09					1	09G05
11					1	11-01
17				2	2	17-22
17	38				1	17-02
17	8				2	17-60
17					2	17-75
19					4	19-04
19	10	1	4		2	19-17
19	14				4	19-18
21					4	21-75
23					5	23-05
23					6	23-06
25					8	25-08
25	97				2	25-07
25	36				6	25-17
25		10	13	4	3	25-20
25		16		5	4	25-26
25	22	3	11	2	3	25-41
25		40	4		2	25-46

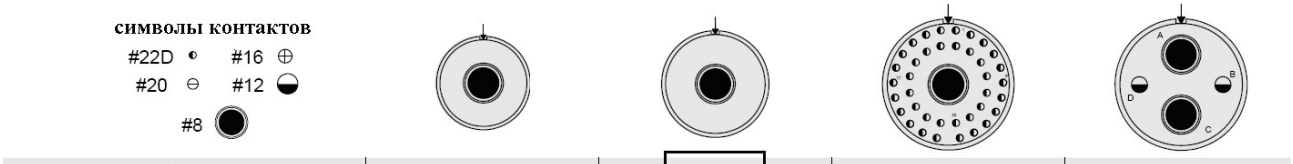

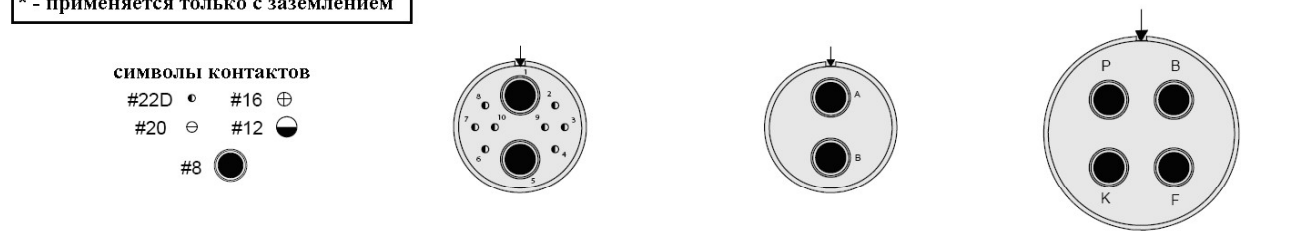

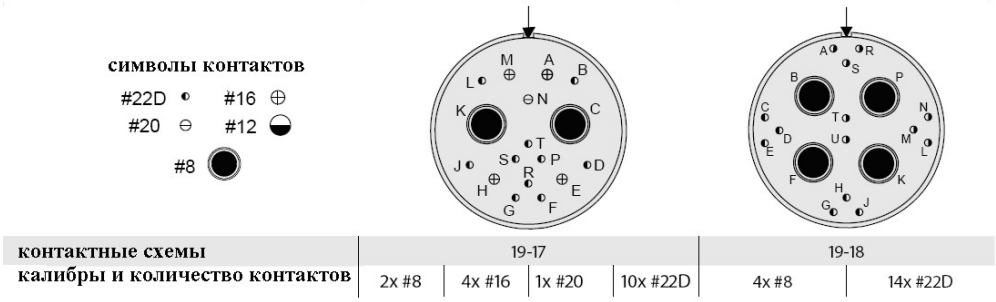

символы контактов

#22D #16
#20 #12
#8

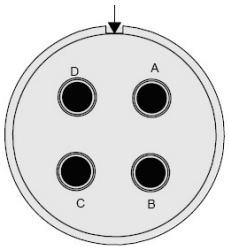

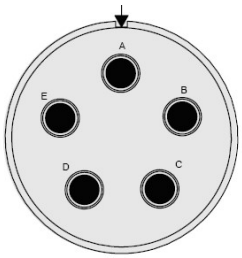

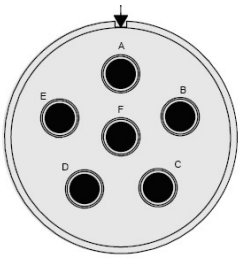

контактные схемы	21-75	23-05	23-06
калибры и количество контактов	4x #8	5x #8	6x #8

символы контактов

#22D #16
#20 #12
#8

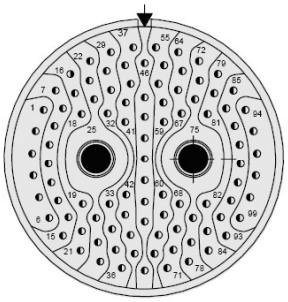

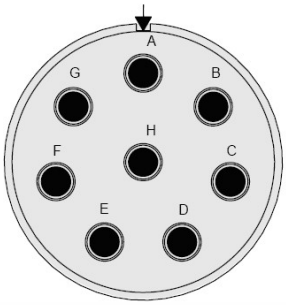

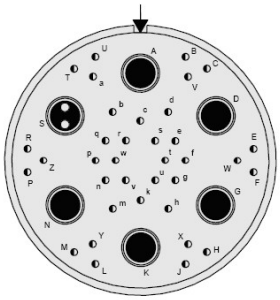

контактные схемы	25-07		25-08	25-17	
калибры и количество контактов	2x #8	97x #22	8x #8	6x #8	36x #22

символы контактов

#22D #16
#20 #12
#8

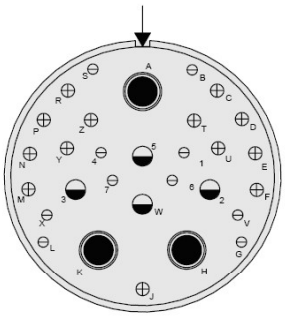

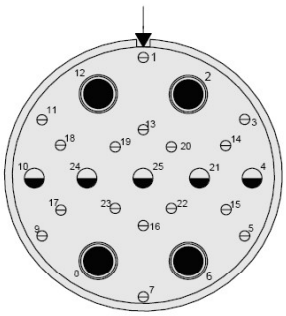

контактные схемы	25-20				25-26		
калибры и количество контактов	3x #8	4x #12	13x #16	10x #20	4x #8	5x #12	16x #20

символы контактов

#22D #16
#20 #12
#8

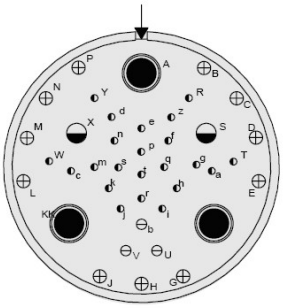

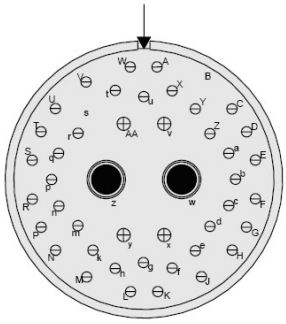

контактные схемы	25-41					25-46		
калибры и количество контактов	22x #22D	3x #20	11x #16	2x #12	3x #8	2x #8	4x #16	40x #20

ВНИМАНИЕ! Розетки серии 233-218 сочленяются только с вилками серии 233-217

Соединители, серия 233-217, для применения с контактами под обжимку

Информация для заказа

Базовая серия	**233-217**	**-G6**	**ME**	**25**	**–**	**08**	**A**	**N**
Тип корпуса: 00 – розетка с квадратным фланцем с удлиненными отверстиями 07 – розетка с контргайкой 05 – кабельная розетка G6 – вилка CM – розетка с квадратным фланцем с интегрированным креплением, метрическая резьба								
Материал/покрытие: ME – алюминий/никель NF – алюминий/кадмий ZR – алюминий/черный цинк-никель MT – алюминий/никель PTFE								
Размер корпуса – 9, 11, 17, 19, 21, 23, 25								
Индекс исполнения изолятора с системой заземления: не указывается – изолятор без системы заземления G – изолятор с системой заземления. **ВНИМАНИЕ! Индекс «G» применяется ТОЛЬКО для схем с использованием ТОЛЬКО квадраксиальных или твинаксиальных контактов # 8** **Индекс «G» ОБЯЗАТЕЛЕН для схемы 09G05**								
Контактная схема								
Тип контакта: A – соединитель поставляется без штыревых контактов B – соединитель поставляется без гнездовых контактов								
Поляризация – N, A, B, C, D, E								

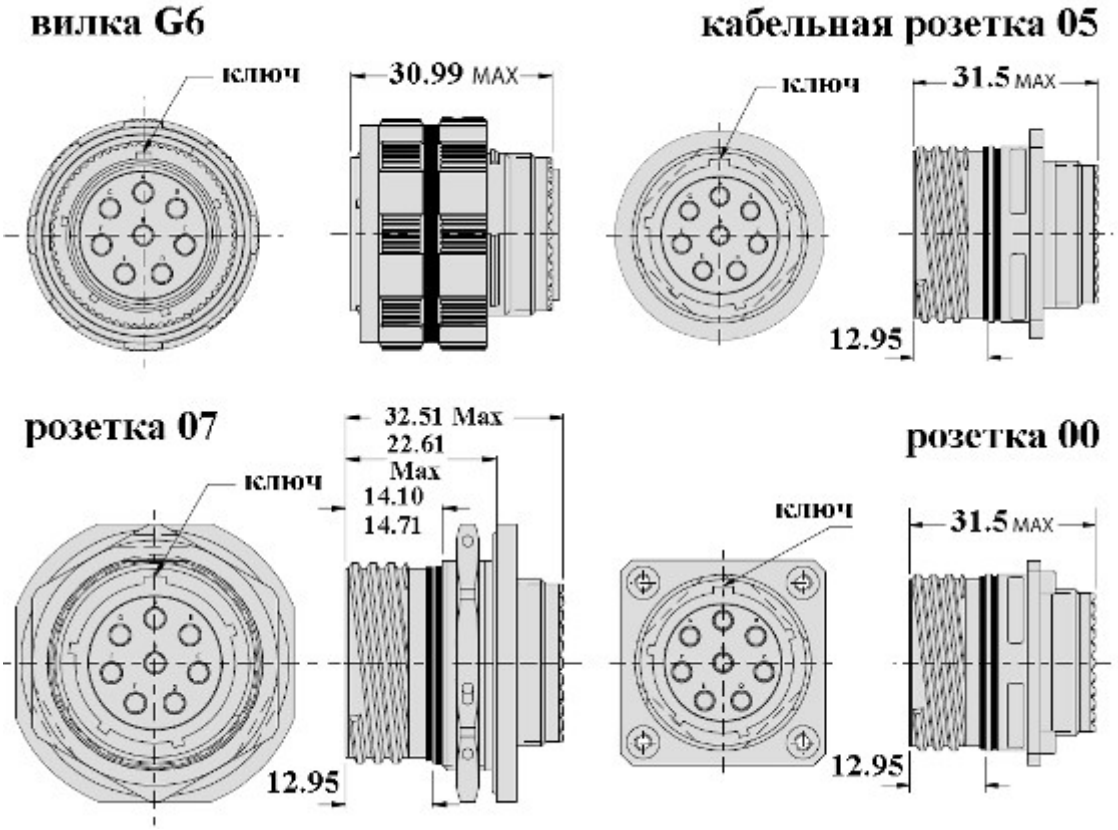

Розетки, серия 233-218, для применения с неизвлекаемыми контактами для печатного монтажа

Информация для заказа

Базовая серия	**233-218**	**-07**	**ME**	**25**	**E**	**–**	**08**	**S**	**N**
Тип корпуса: 00 – розетка с квадратным фланцем с вытянутыми отверстиями 07 – розетка с контргайкой CM – розетка с квадратным фланцем с интегрированными гайками с метрической резьбой CS – розетка с квадратным фланцем с интегрированными гайками с дюймовой резьбой HM – розетка с квадратным фланцем со спиральными втулками с метрической резьбой HS – розетка с квадратным фланцем со спиральными втулками с дюймовой резьбой									
Материал/покрытие: ME – алюминий/никель MT – алюминий/никель PTFE ZR – алюминий/черный цинк-никель NF – алюминий/кадмий									
Размер корпуса – 9, 11, 17, 19, 21, 23, 25									
Индекс оснащения контактами # 8: C – коаксиальные контакты (M39029/59 и /60) P – силовые контакты D – твинаксиальные контакты (витая пара) Q – квадраксиальные контакты (100 Ом) E – контакты El Ochito T – триаксиальные контакты (M39029/90 и /91)									
Индекс исполнения изолятора с системой заземления: не указывается – изолятор без системы заземления G – изолятор с системой заземления. **ВНИМАНИЕ! Индекс «G» применяется ТОЛЬКО для схем с использованием ТОЛЬКО квадраксиальных или твинаксиальных контактов # 8** **Индекс «G» ОБЯЗАТЕЛЕН для схемы 09G05**									
Контактная схема									
Тип контакта: P – штырь, S – гнездо									
Поляризация – N, A, B, C, D, E									

ВНИМАНИЕ!
Соединители серии 233-218 поставляются с установленными НЕИЗВЛЕКАЕМЫМИ контактами
Розетки серии 233-218 сочленяются ТОЛЬКО с вилками серии 233-217

Розетки, тип 00, CM, CS, HM, HS

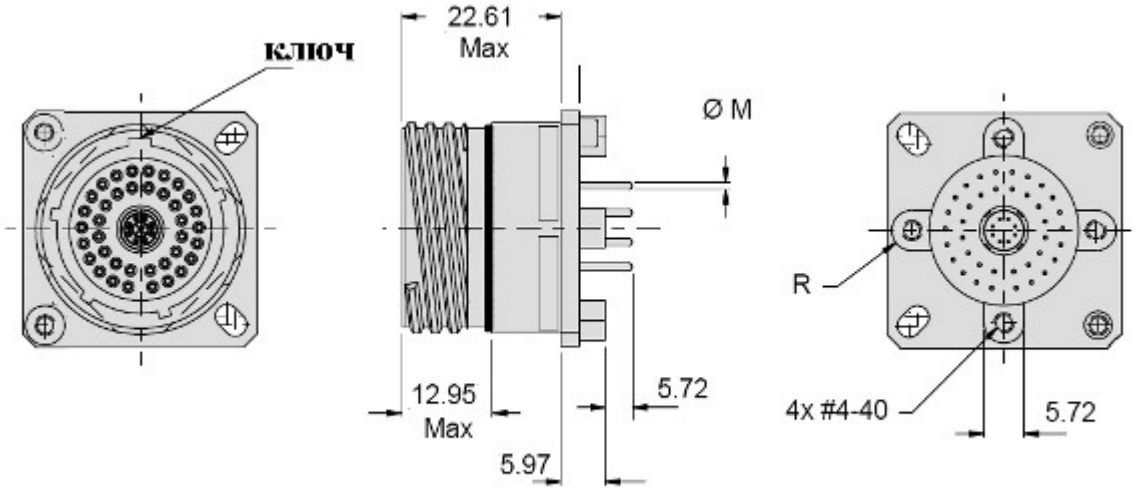

Розетка, тип 07

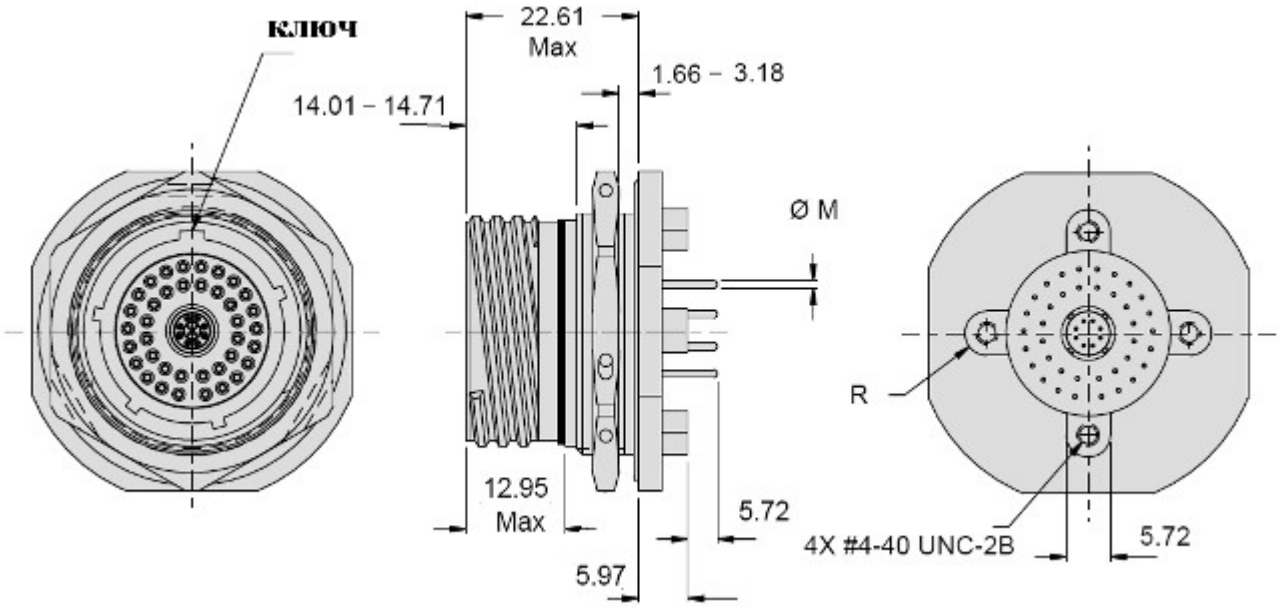

Диаметры шпилек

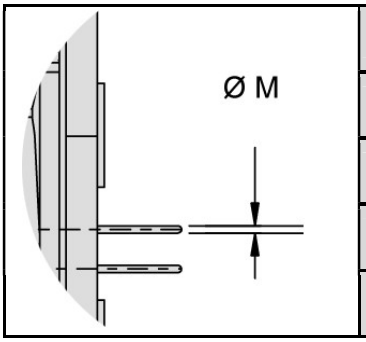

Калибр контакта	Ø M
# 22D	0.45 – 0.51
# 20	0.71 – 0.76
# 16	0.97 – 1.02
# 12	1.78 – 1.83

Аксиальные контакты # 8 для печатного монтажа. Размеры, координатные сетки
Для применения в розетках серии 233-218

Контакты EL OCHITO®

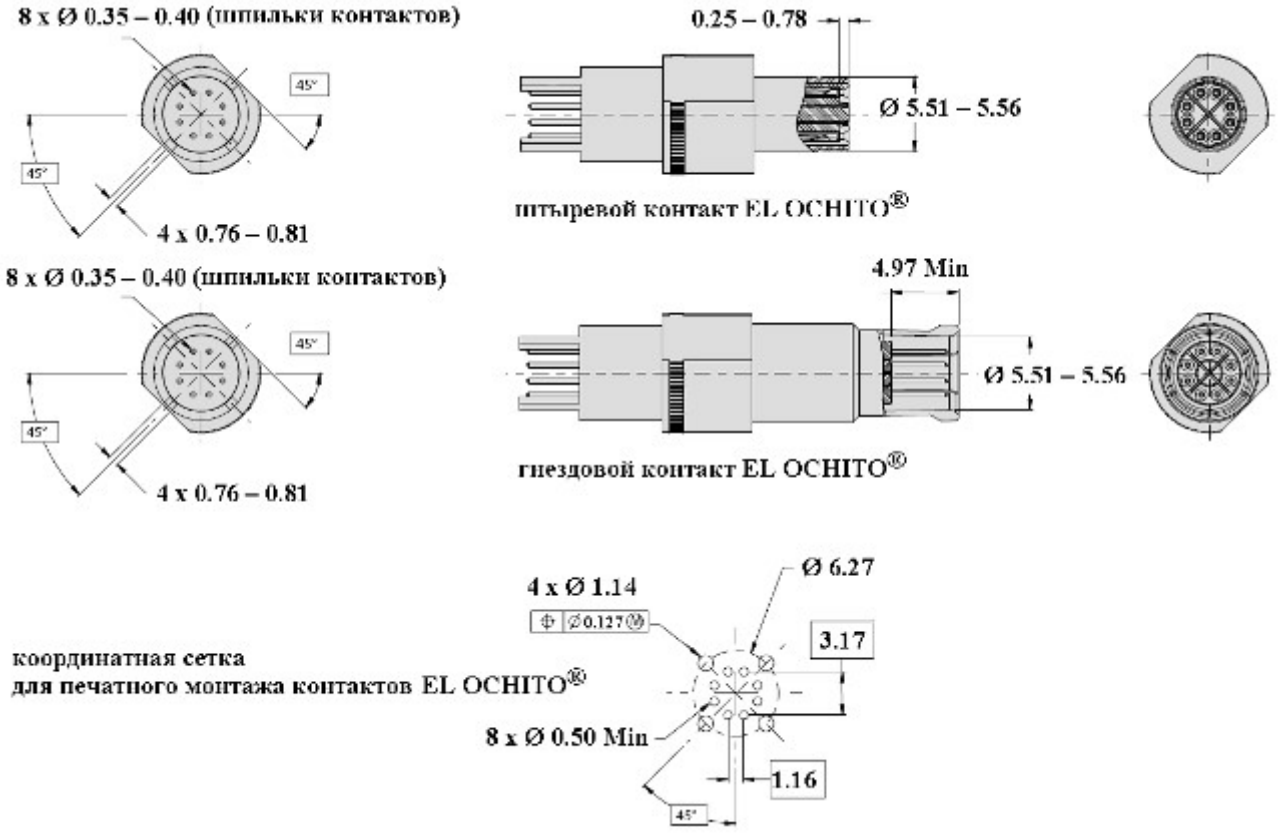

Триаксиальные контакты

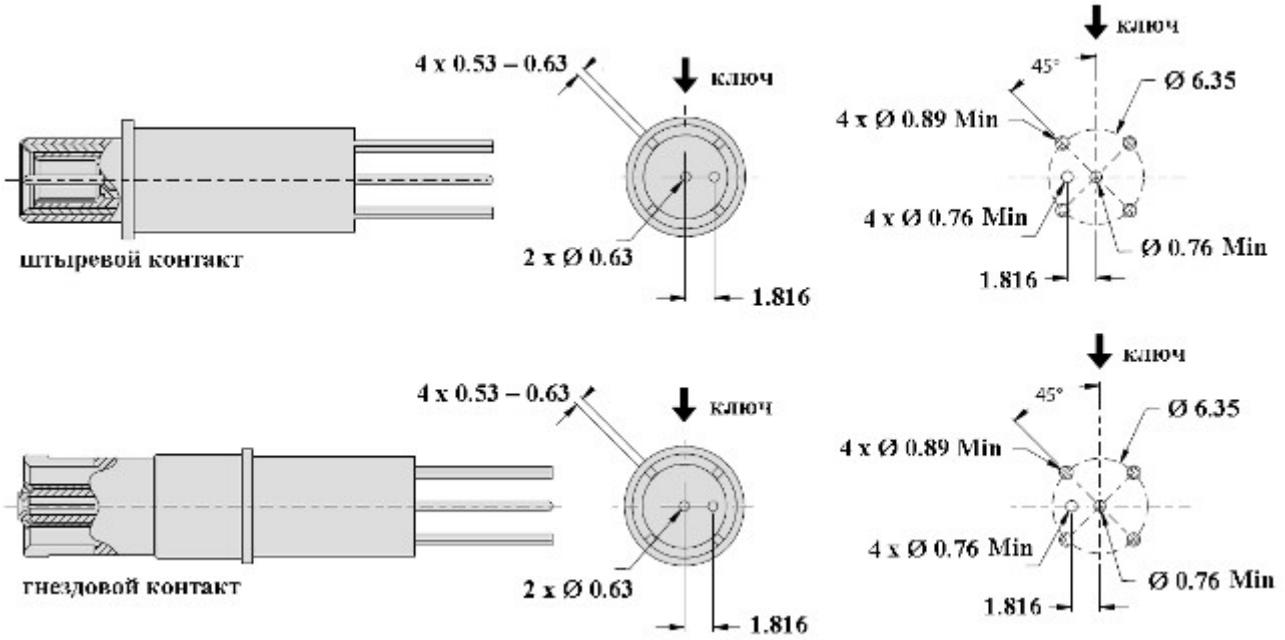

Твинаксиальные контакты

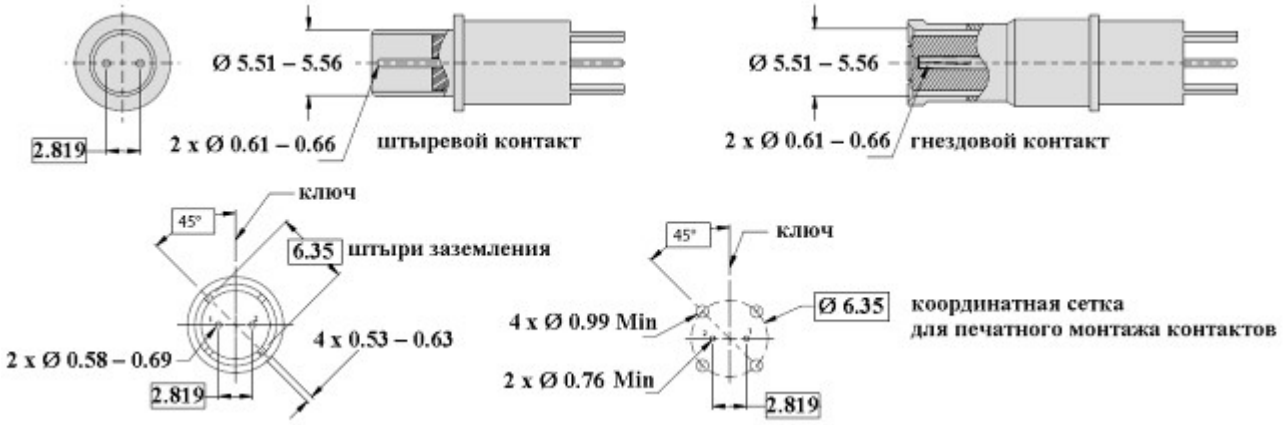

Квадраксиальные контакты

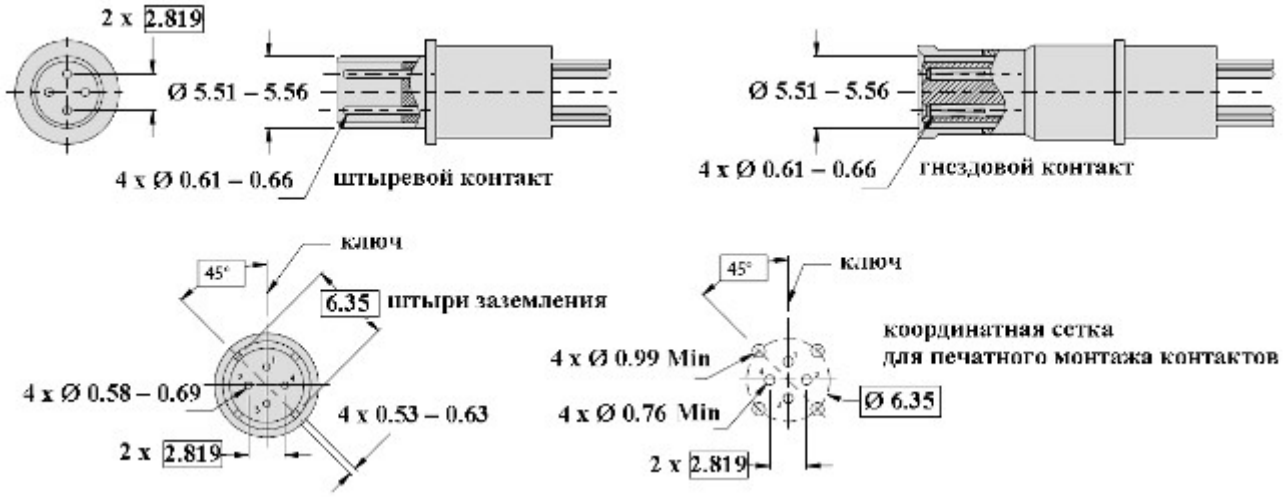

Коаксиальные контакты

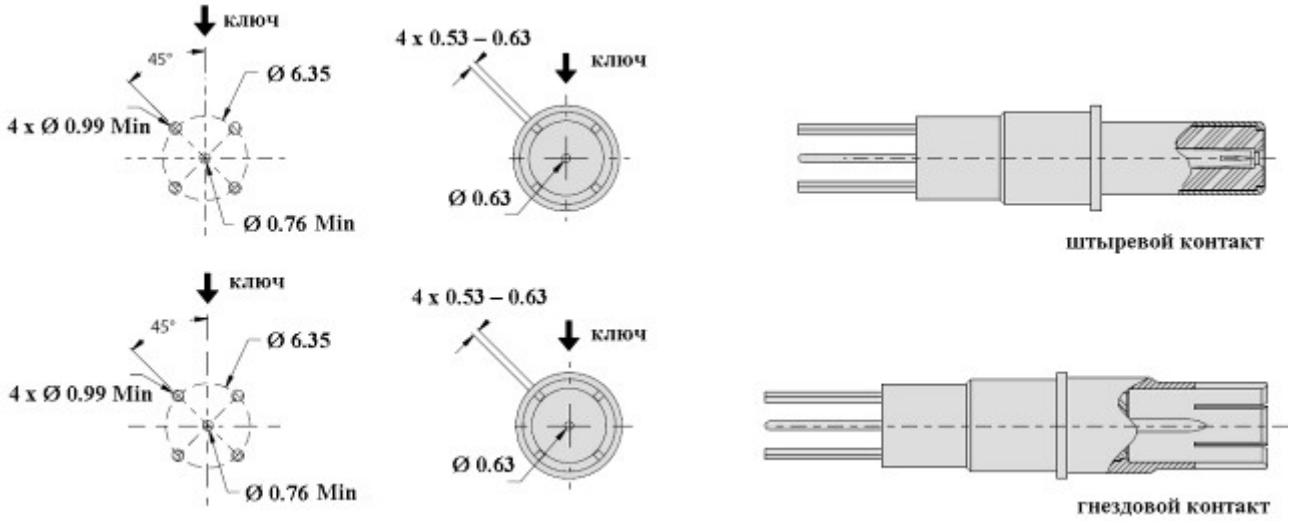

Герметичные розетки, серия «SuperNine®», стандарт MIL-DTL-38999, серия 3

Характеристики

Корпус – нержавеющая сталь/пассивирование, нержавеющая сталь/никель
Штыревые контакты – железо-никель/золото
Гнездовые контакты – медь/золото
Штыревой изолятор – полупрозрачное стекло
Гнездовой изолятор – высокопрочный диэлектрик
Экранирующая пружина – медь/золото
Уплотнения – фторосиликон
Сопротивление изоляции – не менее 5 ГОм при 500 В пост.т.
Герметичность по гелию (стандартная) – <1 x 10^{-7} $см^3$/с, при перепаде давления 1 атм
Размеры корпусов – от 9 до 25 (MIL-DTL-38999, серия 3)

Компания GLENAIR разработала собственные, специализированные модификации соединителей и переборочных переходников для применения в вакууме с более низкими значениями. Для заказа соединителей или переборочных переходников с собственными обозначениями GLENIAR, имеющими специальные параметры герметичности, требуется в конце обозначения соединителя поставить обязательный индекс «-585» и буквенный индекс, определяющий конкретные значения герметичности (см. таблицу).

Индекс модификации	Значения герметичности (утечка по гелию)
A	1 x 10^{-10} $см^3$/с
B	1 x 10^{-9} $см^3$/с
C	1 x 10^{-8} $см^3$/с
не указывается (стандартная модификация)	1 x 10^{-7} $см^3$/с

Пример обозначения соединителей GLENAIR стандартной модификации
233-100-H2Z111-35PN

Пример обозначения соединителей GLENAIR специальной модификации для применения в вакууме с параметрами герметичности 1 x 10^{-10} $см^3$/с
233-100-H2Z111-35PN-585A

Размеры шпилек контактов для печатного монтажа

Размер шпильки контакта	Ø P
# 22D	0.28 – 0.38
# 20	0.61 – 0.71
# 16	1.56 – 1.61
# 12	2.36 – 2.41

контакты # 12 и # 16

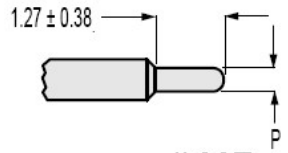

контакты # 22D и # 20

Контактные схемы герметичных соединителей стандарта MIL-DTL-38999, серия 3

корпус 9

A35 A98

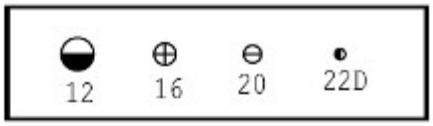

корпус 11

B2 B4 B5 B35 B98 B99

корпус 13

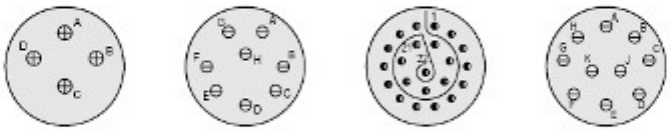

C4 C8 C35 C98

корпус 15

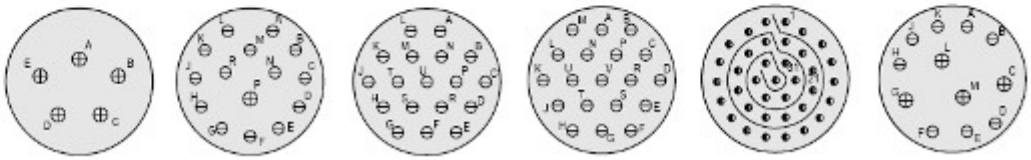

D5 D15 D18 D19 D35 D97

корпус 17

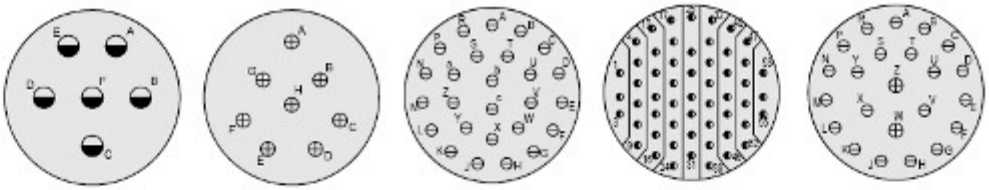

E6 E8 E26 E35 E99

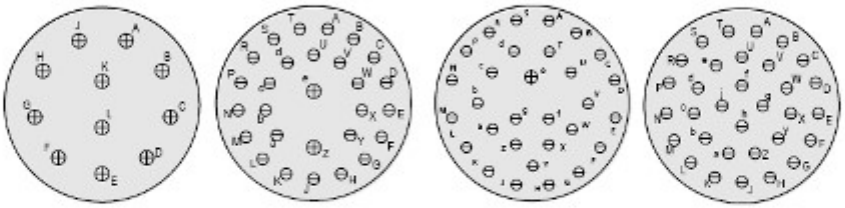

F11 F28 F30 F32

корпус 19

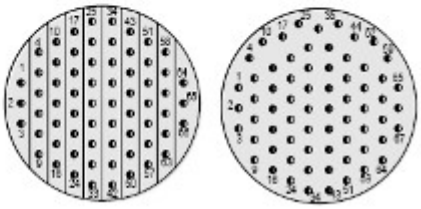

F35 F45

Контактные схемы герметичных соединителей стандарта MIL-DTL-38999, серия 3

корпус 21

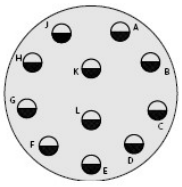
G11

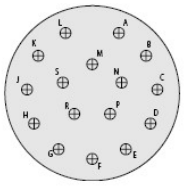
G16

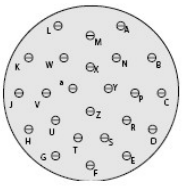
G24

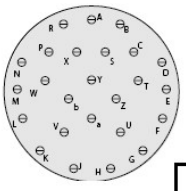
G25

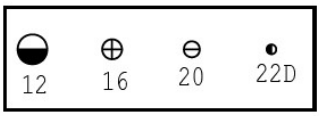

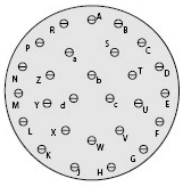
G27

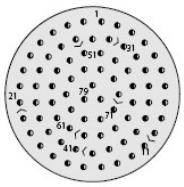
G35

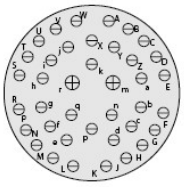
G39

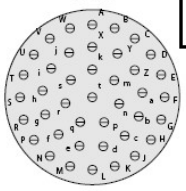
G41

корпус 23

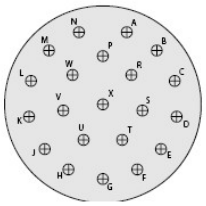
H21

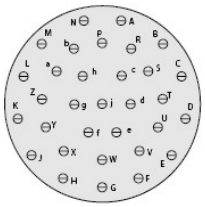
H32

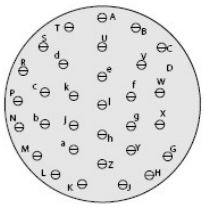
H34

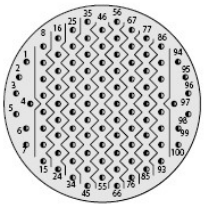
H35

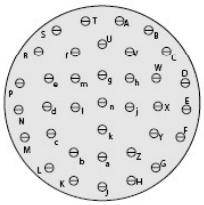
H36

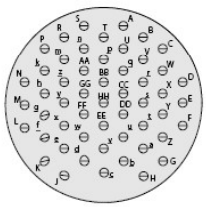
H53

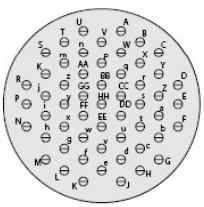
H55

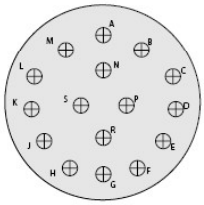
H97

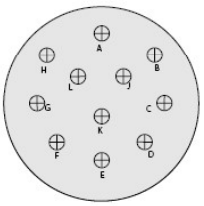
H99

корпус 25

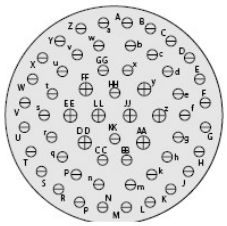
J4

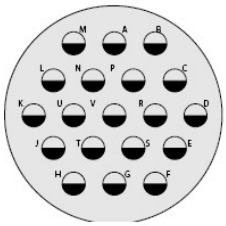
J19

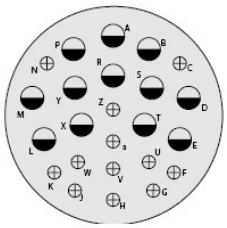
J24

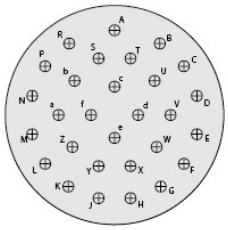
J29

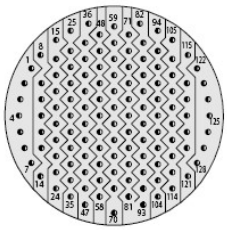
J35

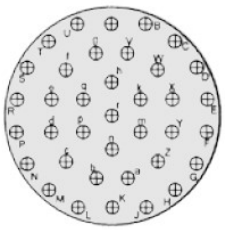
J37

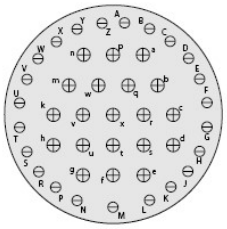
J43

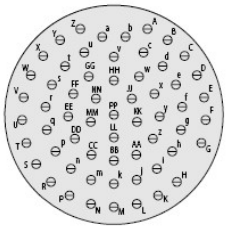
J61

Контактные схемы герметичных соединителей стандарта MIL-DTL-38999, серия 3

Контактная схема	Режим эксплуатации	Количество контактов			
		# 22D	# 20	# 16	# 12
A35	M	**6**			
A98	I		**3**		
B2	I			**2**	
B4	I		**4**		
B5	I		**5**		
B35	M	**13**			
B98	I		**6**		
B99	I		**7**		
C4	I			**4**	
C8	I		**8**		
C35	M	**22**			
C98	I		**10**		
D5	II			**5**	
D15	I		**14**	**1**	
D18	I		**18**		
D19	I		**19**		
D35	M	**37**			
D97	I		**8**	**4**	
E6	I				**6**
E8	II			**8**	
E26	I		**26**		
E35	M	**55**			
E99	I		**21**	**2**	
F11	II			**11**	
F28	I		**26**	**2**	
F30	I		**29**	**1**	
F32	I		**32**		

Контактная схема	Режим эксплуатации	Количество контактов			
		# 22D	# 20	# 16	# 12
F35	M	**66**			
F45	M	**67**			
G11	I				**11**
G16	II			**16**	
G24	I		**24**		
G25	I		**25**		
G27	I		**27**		
G35	M	**79**			
G39	I		**37**	**2**	
G41	I		**41**		
H21	II			**21**	
H32	I		**32**		
H34	I		**34**		
H35	M	**100**			
H36	I		**36**		
H53	I		**53**		
H55	I		**55**		
H97	I			**16**	
H99	II			**11**	
J4	I		**48**	**8**	
J19	I				**19**
J24	I			**12**	**12**
J29	I			**29**	
J35	M	**128**			
J37	I			**37**	
J43	I		**23**	**20**	
J61	I		**61**		

Выдерживаемое напряжение	
Индекс режимов эксплуатации	**В, перем. т. при частоте 60 Гц**
M	1300
I	1800
II	2300
N	1000

Герметичные розетки, серия 233-100 **Информация для заказа**

Базовая серия	**233-100**	**-H2**	**Z1**	**11**	**-35**	**P**	**N**	**-585A**
Тип корпуса: H2 – герметичная розетка с квадратным фланцем H7 – герметичная розетка с контргайкой H5 – герметичная опаиваемая розетка без фланца H8 – герметичная опаиваемая розетка с фланцем								
Индекс материала и покрытия корпуса: Z1 – нержавеющая сталь/пассивирование ZL – нержавеющая сталь/никель **Z1S – нержавеющая сталь/пассивирование, модификация SPACE GRADE**								
Размер корпуса – 09, 11, 13, 15, 17, 19, 21, 23, 25								
Индекс контактной схемы в соответствии с размером корпуса								
Тип контакта: P – штырь под пайку проводов X – штырь-ушко C – штырь под печатный монтаж S – гнездо под пайку проводов Z – гнездо-ушко D – гнездо под печатный монтаж								
Поляризация – N (нейтральная), A, B, C, D, E								
Индекс герметичности специализированной модификации: 585A – 1 x 10^{-10} см^3/с 585B – 1 x 10^{-9} см^3/с 585C – 1 x 10^{-8} см^3/с не указывается – 1 x 10^{-7} см^3/с (стандартная)								

Герметичные розетки, MIL-DTL-38999, серия 3 **Информация для заказа**

Базовая серия	**D38999/**	**25**	**Y**	**B**	**35**	**P**	**A**
Тип корпуса: 21 – розетка с квадратным фланцем без возможности установки кожуха 23 – розетка с контргайкой 25 – опаиваемая розетка без фланца 27 – опаиваемая розетка с фланцем							
Материал/покрытие: Y – коррозионно-стойкая, нержавеющая сталь/пассивирование N – коррозионно-стойкая, нержавеющая сталь/никель							
Индекс размера корпуса – A, B, C, D, E, F, G, H, J							
Контактная схема							
Тип контакта: P – штырь под пайку проводов X – штырь-ушко C – штырь под печатный монтаж S – гнездо под пайку проводов Z – гнездо-ушко D – гнездо под печатный монтаж							
Поляризация – N, A, B, C, D, E							

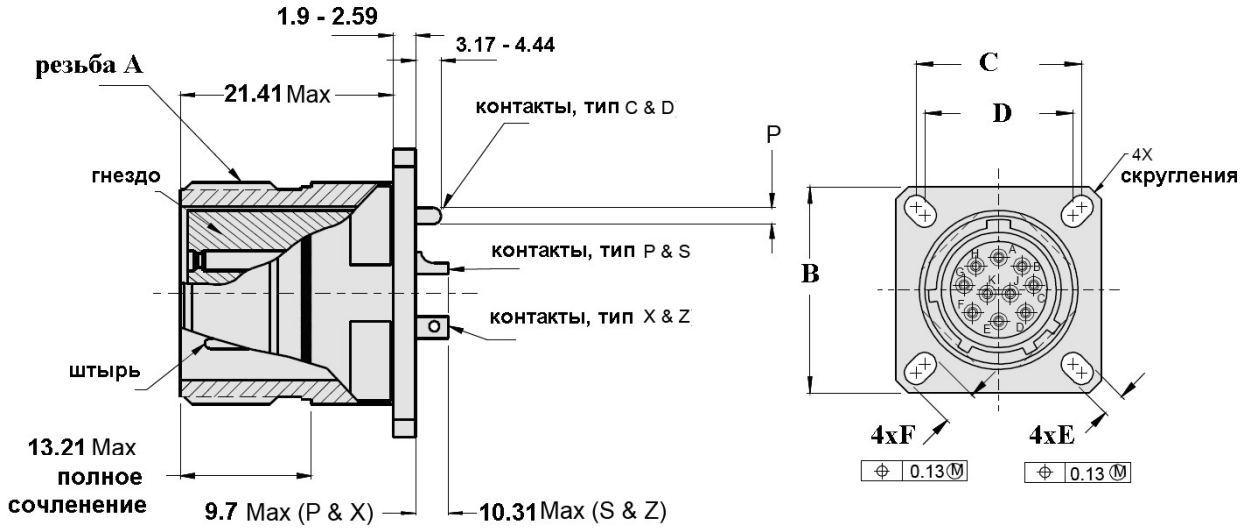

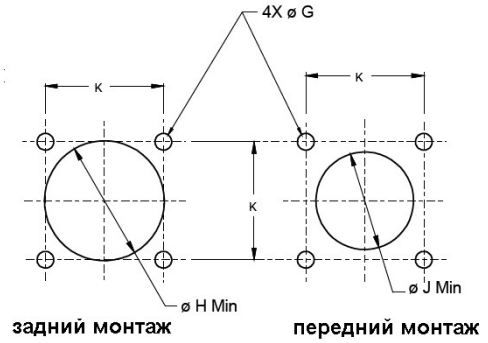

розетка 233-100-H2

Индекс	Размер корпуса	A .3L-TS-2A	B ± 0.3	C	D	E ± 0.2	F ± 0.2	Ø G ± 0.1	Ø H Min	Ø J Min	K ± 0.1
A	9/09	.6250-.1P-	23.8	18.3	15.1	3.3	5.5	3.3	16.7	13.1	18.3
B	11	.7500-.1P-	26.2	20.6	18.3	3.3	4.9	3.3	19.8	15.9	20.6
C	13	.8750-.1P-	28.6	23.0	20.6	3.3	4.9	3.3	23.4	19.1	23.0
D	15	1.0000-.1P-	31.0	24.6	23.0	3.3	4.9	3.3	26.6	23.0	24.6
E	17	1.1875-.1P-	33.3	27.0	24.6	3.3	4.9	3.3	30.9	25.8	27.0
F	19	1.2500-.1P-	36.5	29.4	27.0	3.3	4.9	3.3	32.9	35.9	29.4
G	21	1.3750-.1P-	39.7	31.8	29.4	3.3	4.9	3.3	36.1	32.2	31.8
H	23	1.5000-.1P-	42.9	34.9	31.8	3.9	6.1	3.9	39.3	34.9	34.9
J	25	1.6250-.1P-	46.0	38.1	34.9	3.9	6.1	3.9	42.5	37.7	38.1

P&X – размеры при применении типов контактов P и X
S&Z – размеры при применении типов контактов S и Z

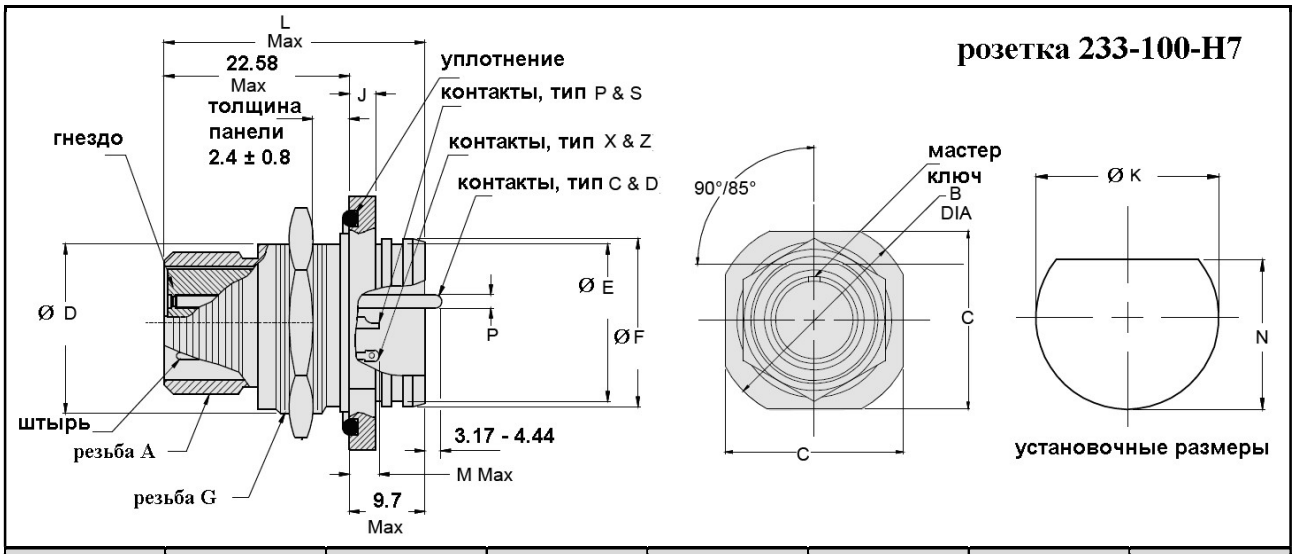

Индекс	Размер корпуса	Ø B	C ± 0.4	D ± 0.1	E ± 0.3	Ø F	Резьба G x 1.0-6g
A	9/09	30.5 – 29.9	27.0	16.5	15.3	16.6 – 16.3	M17
B	11	35.2 – 34.6	31.8	19.1	18.4	19.7 – 19.4	M20
C	13	38.4 – 37.8	34.9	23.8	21.6	23.0 – 22.7	M25
D	15	41.6 – 41.0	38.1	26.9	24.8	26.2 – 25.9	M28
E	17	44.8 – 44.2	41.3	30.1	28.0	29.3 – 29.0	M32
F	19	49.5 – 48.9	46.0	33.3	31.2	32.5 – 32.2	M35
G	21	52.7 – 52.1	49.2	36.5	34.3	35.7 – 35.4	M38
H	23	55.9 – 55.3	52.4	39.6	37.5	38.9 – 38.6	M41
J	25	59.0 – 58.4	55.6	42.8	40.7	42.0 – 41.7	M44

Индекс	Размер корпуса	Ø J	Ø K ± 0.1	L Max	M Max		N ± 0.1
					P&X	S&Z	
A	9/09	2.7	17.60	29.2	5.3	5.9	16.70
B	11	2.7	20.96	29.2	5.3	5.9	19.59
C	13	2.7	25.65	29.3	5.1	5.7	24.26
D	15	2.7	28.83	29.3	5.1	5.7	27.56
E	17	2.7	32.01	29.3	5.1	5.7	30.73
F	19	3.5	35.18	30.1	5.1	5.7	33.91
G	21	3.5	38.35	30.1	5.1	5.7	37.08
H	23	3.5	41.53	30.1	5.1	5.7	40.26
J	25	3.5	44.70	30.1	5.1	5.7	43.43

P&X – размеры при применении типов контактов P и X
S&Z – размеры при применении типов контактов S и Z

розетка 233-100-H5

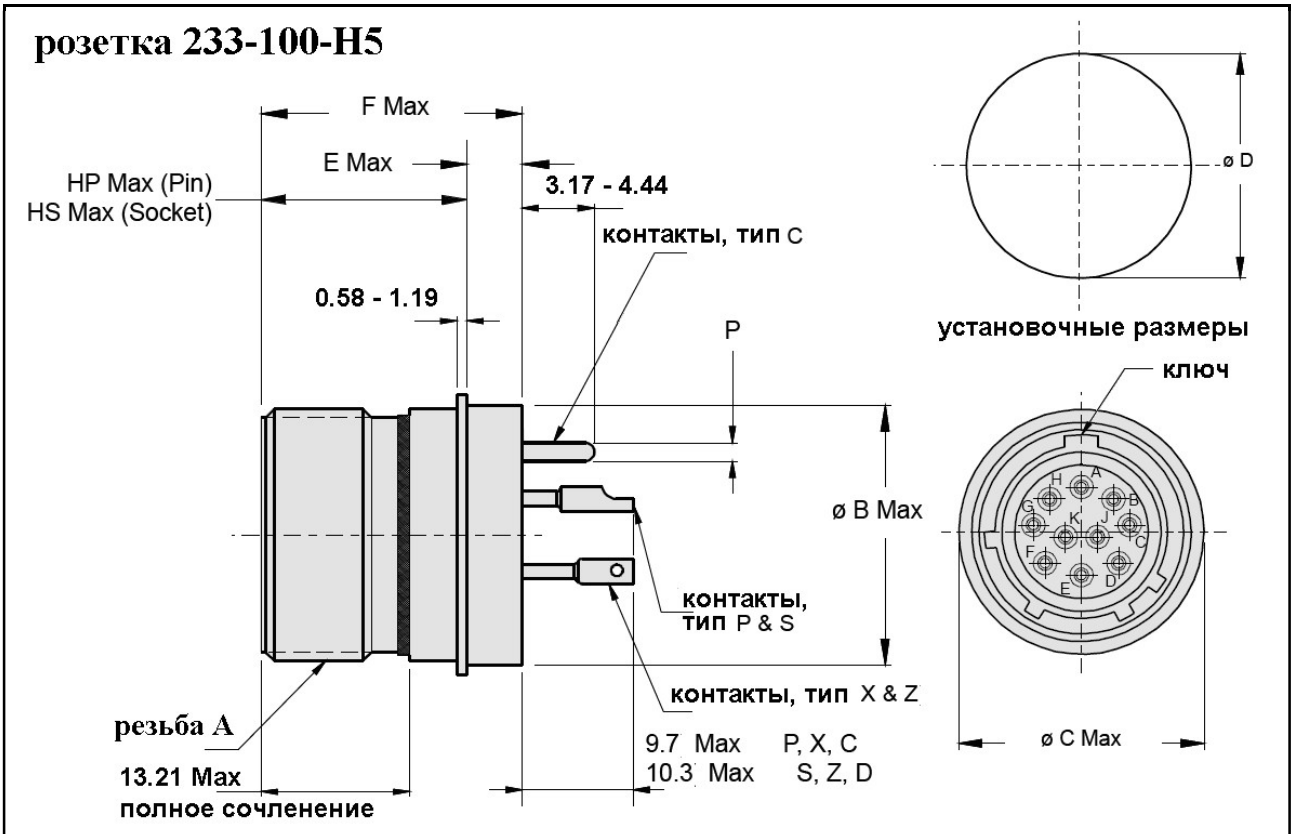

Индекс	Размер корпуса	Ø B Max	Ø C Max	Ø D ± 0.1	E Max	F Max	HP Max	HS Max
A	**9/09**	17.1	19.4	17.3	5.1	23.8	17.2	19.4
B	**11**	19.9	21.8	20.0	5.1	23.8	17.2	19.4
C	**13**	23.1	24.9	23.2	5.1	23.8	17.2	19.4
D	**15**	26.2	28.1	26.4	5.1	23.8	17.2	19.4
E	**17**	29.4	31.3	29.6	5.1	23.8	17.2	19.4
F	**19**	31.8	33.6	32.0	5.1	23.8	17.2	19.4
G	**21**	35.0	36.8	35.1	5.1	23.8	17.2	19.4
H	**23**	38.2	40.0	38.3	5.9	24.6	17.2	19.4
J	**25**	41.3	43.2	41.7	5.9	24.6	17.2	19.4

P, X, C – размеры при применении типов контактов P, X, C
S, Z, D – размеры при применении типов контактов S, Z, D

розетка 233-100-H8

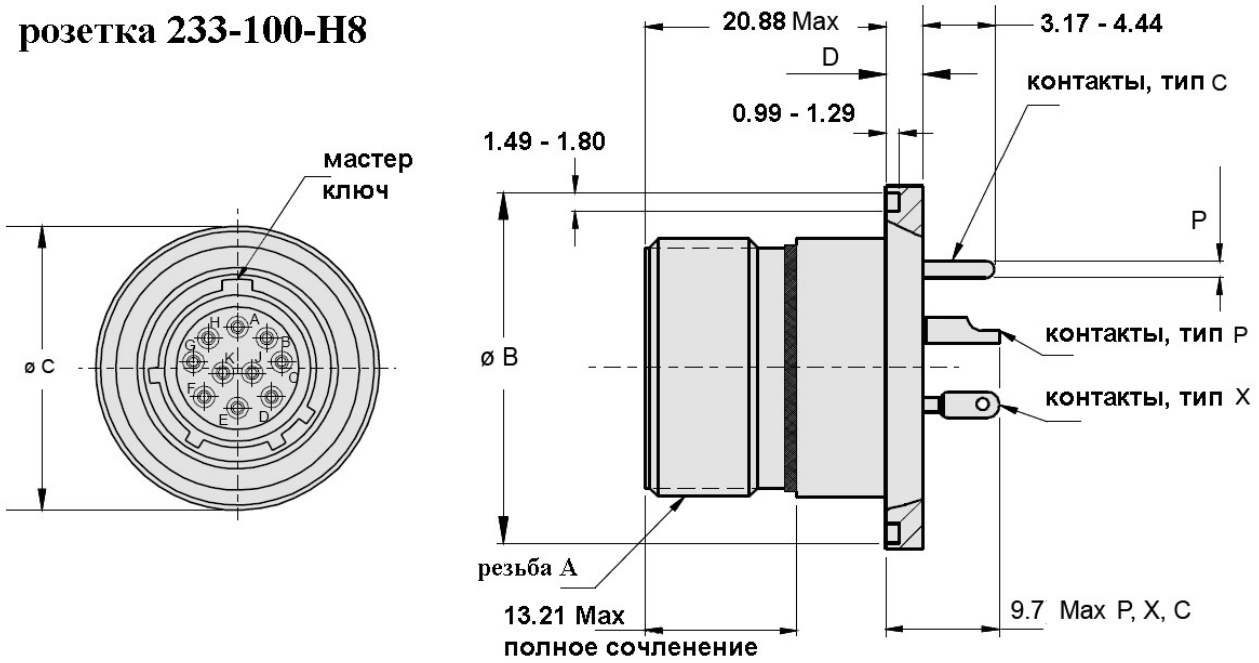

Размер корпуса	Ø B	Ø C	Ø D
9/09	23.9 – 23.6	25.0 – 24.7	3.4 – 3.0
11	27.3 – 27.0	28.1 – 27.8	3.4 – 3.0
13	30.2 – 28.9	31.3 – 31.0	3.4 – 3.0
15	33.4 – 33.1	34.5 – 34.2	3.4 – 3.0
17	35.6 – 35.3	36.7 – 36.4	3.4 – 3.0
19	39.3 – 39.0	40.4 – 40.1	3.4 – 3.0
21	42.9 – 42.6	44.0 – 43.7	3.4 – 3.0
23	47.1 – 46.8	48.2 – 47.4	4.2 – 3.8
25	49.3 – 49.0	50.4 – 50.1	4.2 – 3.8

Герметичные переборочные переходники, серия 233-103

Информация для заказа

Базовая серия	**233-103**	**-H2**	**Z1**	**11**	**-35**	**P**	**N**	**-01**	**-585A**
Тип корпуса: H2 – герметичный переборочный переходник с квадратным фланцем, тип розетка/розетка H7 – герметичный переборочный переходник с контргайкой, тип розетка/розетка H9 – герметичный переборочный переходник с контргайкой, тип вилка/розетка									
Индекс материала и покрытия корпуса: Z1 – нержавеющая сталь/пассивирование ZL – нержавеющая сталь/никель									
Размер корпуса – 09, 11, 13, 15, 17, 19, 21, 23, 25									
Индекс контактной схемы в соответствии с размером корпуса									
Тип контактов для всех контактных схем: P – штырь со стороны приборной панели, с обратной стороны – гнездо S – гнездо со стороны приборной панели, с обратной стороны – штырь **Тип контактов ТОЛЬКО для симметричных контактных схем** PP – штыри с двух сторон SS – гнезда с двух сторон									
Поляризация – N (нейтральная), A, B, C, D, E (одинаковая для двух сторон)									
Индекс толщины приборной панели: 01 – от 1.58 мм до 3.17 мм 02 – от 1.58 мм до 6.35 мм 03 – от 1.58 мм до 12.7 мм									
Индекс герметичности специализированной модификации: 585A – 1 x 10^{-10} см^3/с 585B – 1 x 10^{-9} см^3/с 585C – 1 x 10^{-8} см^3/с не указывается – 1 x 10^{-7} см^3/с (стандартная)									

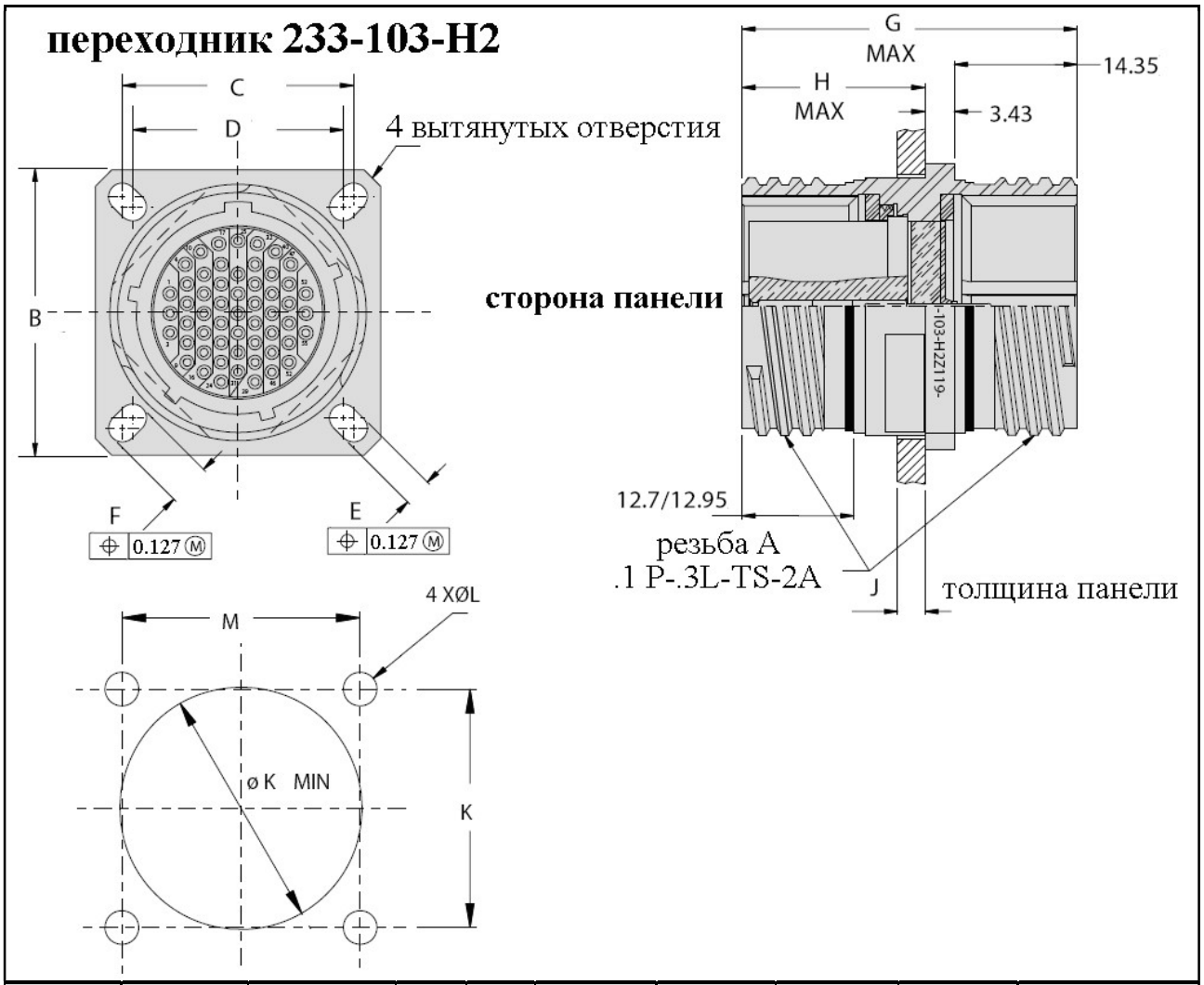

Размер корпуса	Резьба A	B	C	D	E	F	Ø K Min	Ø L	M
9	.6250	23.5 – 24.1	18.3	15.1	3.0 – 3.5	4.7 – 5.1	16.66	3.1 – 3.4	18.14 – 18.39
11	.7500	25.9 – 26.5	20.6	18.3	3.0 – 3.5	4.7 – 5.1	19.84	3.1 – 3.4	20.50 – 20.75
13	.8750	28.3 – 28.9	23.0	20.6	3.0 – 3.5	4.7 – 5.1	23.39	3.1 – 3.4	22.89 – 23.14
15	1.0000	30.7 – 31.3	24.6	23.0	3.0 – 3.5	4.2 – 4.6	26.59	3.1 – 3.4	24.46 – 24.71
17	1.1875	33.0 – 33.6	27.0	24.6	3.0 – 3.5	4.7 – 5.1	30.94	3.1 – 3.4	26.85 – 27.10
19	1.2500	36.2 – 36.8	29.4	27.0	3.0 – 3.5	4.7 – 5.1	32.92	3.1 – 3.4	29.24 – 29.49
21	1.3750	39.4 – 40.0	31.8	29.4	3.0 – 3.5	4.7 – 5.1	36.09	3.1 – 3.4	31.62 – 31.88
23	1.5000	42.6 – 43.2	34.9	31.8	3.7 – 4.1	5.9 – 6.4	39.27	3.8 – 4.0	34.80 – 35.05
25	1.6250	45.7 – 46.3	38.1	34.9	3.7 – 4.1	5.9 – 6.4	42.47	3.8 – 4.0	37.97 – 38.23

Индекс толщин панели	G Max	H Max	J
-01	40.6	21.4	1.6 – 3.2
-02	43.9	26.4	1.6 – 6.4
-03	50.8	32.8	1.6 – 12.7

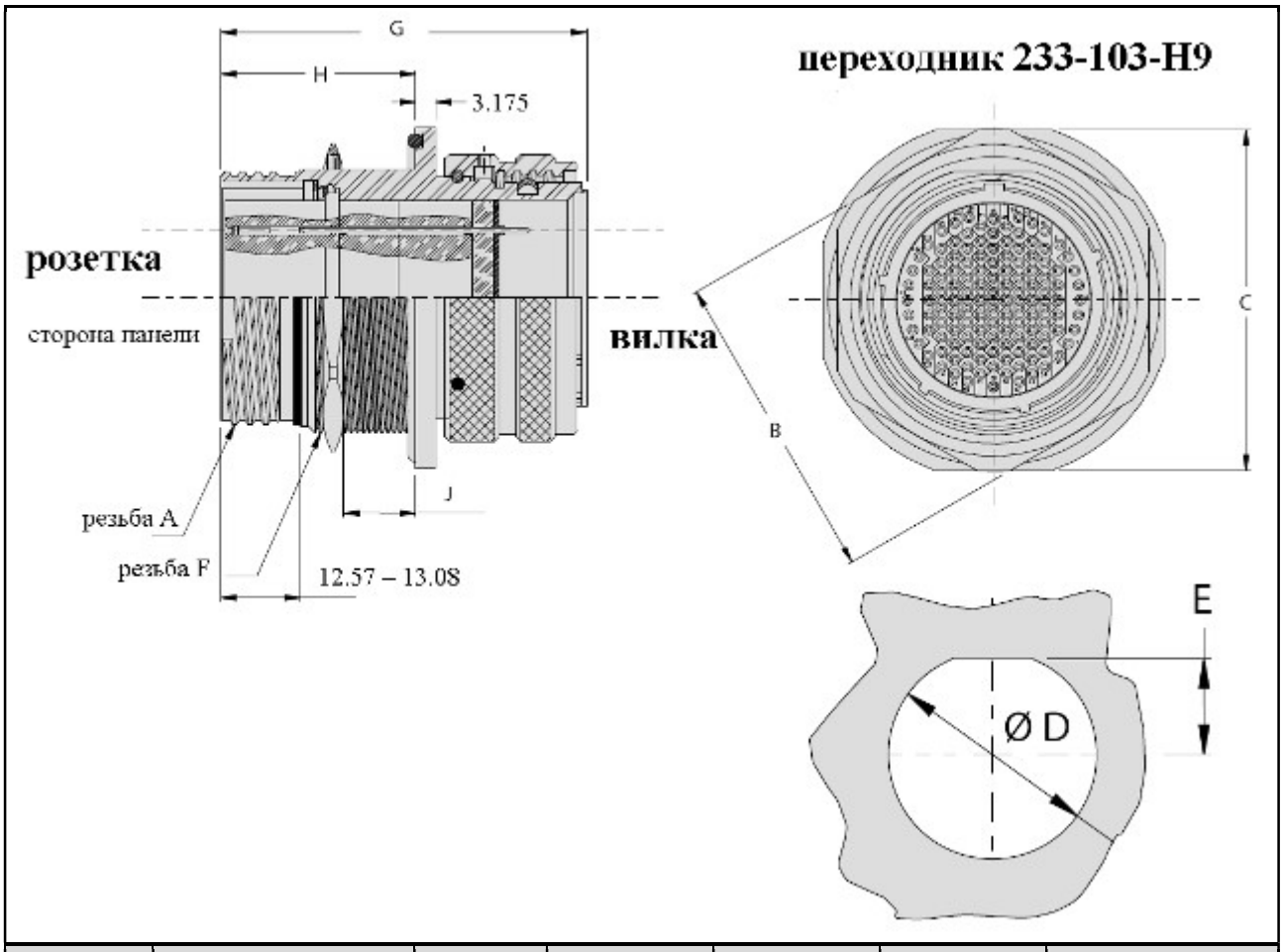

Размер корпуса	Резьба A 0.1 P-0.3L-TS-2	B Max	C Max	Ø D	Ø E	Резьба F x1-6G-0.100R
9	.6250	24.0	27.7	17.6 – 17.9	16.6 – 16.8	M17
11	.7500	27.0	32.5	21.0 – 21.2	19.3 – 19.6	M20
13	.8750	32.0	35.6	25.7 – 25.9	24.0 – 24.3	M25
15	1.0000	36.0	38.9	28.8 – 29.1	27.3 – 27.6	M28
17	1.1875	37.0	42.2	32.0 – 32.3	30.5 – 30.7	M32
19	1.2500	41.0	46.7	35.2 – 35.4	33.7 – 33.9	M35
21	1.3750	46.0	50.5	38.4 – 38.6	36.8 – 37.1	M38
23	1.5000	50.0	53.1	41.5 – 41.8	40.0 – 40.3	M41
25	1.6250	51.2	56.1	44.7 – 45.0	43.2 – 43.4	M44

Индекс толщин панели	G Max	H Max	J
-01	50.8	22.6	1.6 – 3.2
-02	56.5	29.2	1.6 – 6.4
-03	62.2	35.6	1.6 – 12.7

переходник 233-103-H7

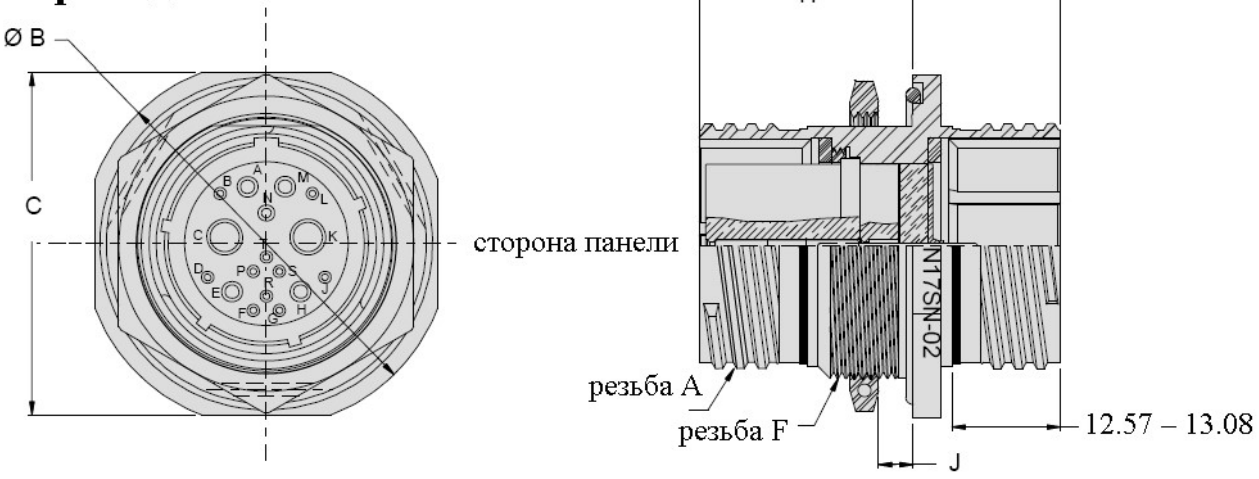

Размер корпуса	Резьба A 0.1 P-0.3L-TS-2	Ø B	C	Ø D	E	Резьба F x1-6G-0.100R
9	.6250	30.2	27.0	16.6 – 17.9	16.6 – 16.8	M17
11	.7500	34.9	31.8	21.0 – 21.2	19.3 – 19.6	M20
13	.8750	38.1	34.9	25.7 – 25.9	24.0 – 24.3	M25
15	1.0000	41.3	38.1	28.8 – 29.1	27.3 – 27.6	M28
17	1.1875	44.5	41.3	32.0 – 32.3	30.5 – 30.7	M32
19	1.2500	49.2	46.0	35.2 – 35.4	33.7 – 33.9	M35
21	1.3750	52.4	49.2	38.4 – 38.6	36.8 – 37.1	M38
23	1.5000	55.6	52.4	41.5 – 41.8	40.0 – 40.3	M41
25	1.6250	58.7	55.6	44.7 – 45.0	43.2 – 43.4	M44

Индекс толщин панели	G Max	H Max	J
-01	41.9	22.6	1.6 – 3.2
-02	45.2	27.7	1.6 – 6.4
-03	51.6	34.0	1.6 – 12.7

Герметичные розетки, серия 257, с применением извлекаемых обжимных контактов

Базовая серия	**257**	**-332**	**Z1**	**11**	**-35**	**P**	**N**	**-585A**
Тип корпуса:								
288 – герметичная розетка с квадратным фланцем								
332 – герметичная розетка с контргайкой								
Индекс материала и покрытия корпуса:								
Z1 – нержавеющая сталь/пассивирование								
ZL – нержавеющая сталь/никель								
Размер корпуса – 09, 11, 13, 15, 17, 19, 21, 23, 25								
Индекс контактной схемы в соответствии с размером корпуса								
Тип контакта:								
P – штырь								
S – гнездо								
Поляризация – N (нейтральная), A, B, C, D, E								
Индекс герметичности специализированной модификации:								
585A – 1 x 10^{-10} см^3/с								
585B – 1 x 10^{-9} см^3/с								
585C – 1 x 10^{-8} см^3/с								
не указывается – 1 x 10^{-7} см^3/с (стандартная)								

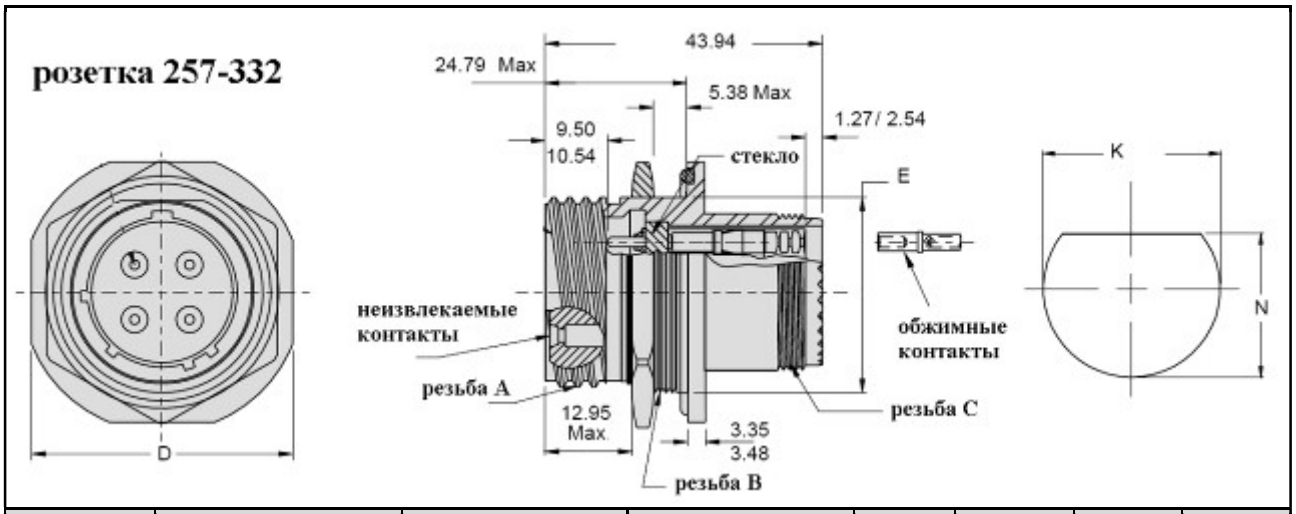

Размер корпуса	Резьба A -.1P.3L-TS-2A	Резьба B x1-6g 0.100R	Резьба C x1-6g 0.100R	D ± 0.4	E ± 0.15	Ø K ± 0.1	N ± 0.1
9	.6250	M17	M12	2.70	1.65	17.60	16.70
11	.7500	M20	M15	3.18	1.91	20.96	19.59
13	.8750	M25	M18	3.49	2.38	25.65	24.26
15	1.000	M28	M22	3.81	2.70	28.83	27.56
17	1.1875	M32	M25	4.13	3.01	32.01	30.73
19	1.250	M35	M28	4.60	3.33	35.18	33.91
21	1.375	M38	M31	4.92	3.65	38.35	37.08
23	1.500	M41	M34	5.24	3.97	41.53	40.26
25	1.625	M44	M37	5.56	4.28	44.70	43.43

розетка 257-288

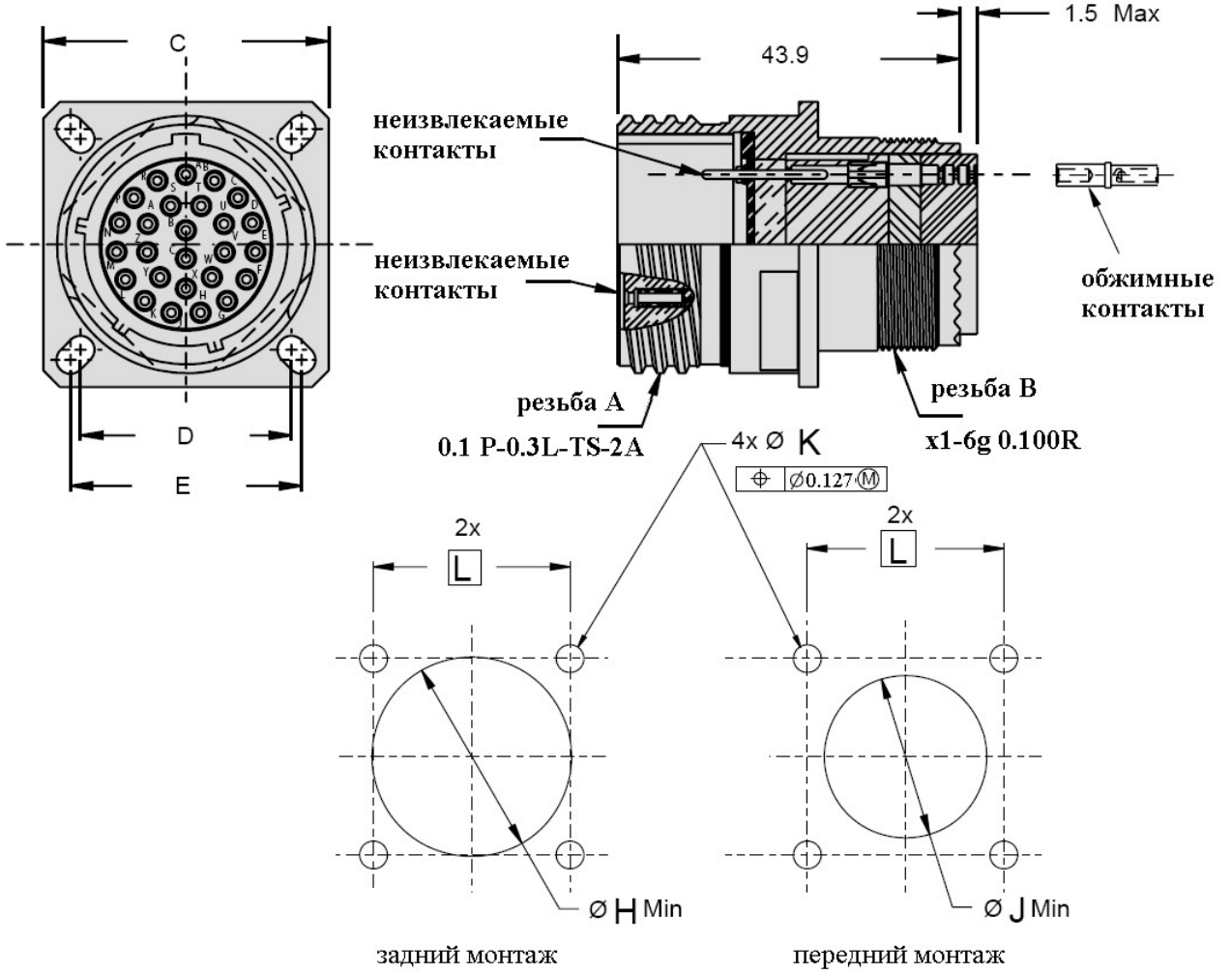

Размер корпуса	Резьба A	Резьба B	C	D	E	Ø H Min	Ø J Min	Ø K	L
9	15.88	M12	23.50 – 24.10	15.09	18.26	16.66	13.11		18.26
11	19.05	M15	25.91 – 26.49	18.26	20.62	20.22	15.88		20.62
13	22.23	M18	28.30 – 28.91	20.62	23.01	23.42	19.05		23.01
15	25.40	M22	30.71 – 31.29	23.01	24.61	26.59	23.01	3.12 – 3.38	24.61
17	30.15	M25	32.99 – 33.60	24.61	26.97	30.96	25.81		26.97
19	31.75	M28	36.20 – 36.80	26.97	29.36	32.94	28.98		29.36
21	34.93	M31	39.40 – 40.0	29.36	31.75	36.12	32.16		31.75
23	38.10	M34	42.60 – 43.21	31.75	34.93	39.29	34.93	3.78 – 4.04	34.93
25	41.28	M37	45.69 – 46.30	34.93	38.10	42.47	37.69	3.68 – 3.94	38.10

ВНИМАНИЕ! Извлекаемые обжимные ГНЕЗДОВЫЕ контакты для розеток серии 257
12 – M39029/57-359 (850-003-12-359), # 16 – M39029/57-358 (850-003-16-358),
20 – M39029/57-357 (850-003-20-357), # 22 – M39029/57-354 (850-003-22-354)
поставляются в комплекте, неустановленными

Герметичные розетки, серия 237-033,
с увеличенным фланцем, с двойным фланцевым уплотнением

Базовая серия	**237-033**	**Z1**	**11**	**-35**	**P**	**N**	**-585A**
Индекс материала и покрытия корпуса: Z1 – нержавеющая сталь/пассивирование ZL – нержавеющая сталь/никель							
Размер корпуса – 09, 11, 13, 15, 17, 19, 21, 23, 25							
Индекс контактной схемы в соответствии с размером корпуса							
Тип контакта: P – штырь под пайку проводов X – штырь-ушко C – штырь под печатный монтаж S – гнездо под пайку проводов Z – гнездо-ушко D – гнездо под печатный монтаж							
Поляризация – N (нейтральная), A, B, C, D, E							
Индекс герметичности специализированной модификации: 585A – 1 x 10^{-10} $см^3/с$ 585B – 1 x 10^{-9} $см^3/с$ 585C – 1 x 10^{-8} $см^3/с$ не указывается – 1 x 10^{-7} $см^3/с$ (стандартная)							

Диаметры шпилек

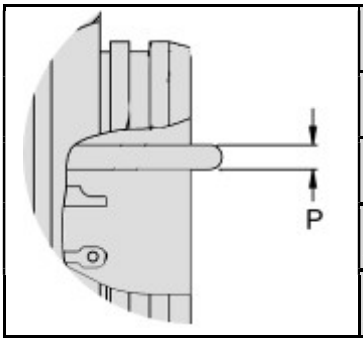

Калибр контакта	Ø P
# 22D	0.28 – 0.38
# 20	0.61 – 0.71
# 16	1.56 – 1.61
# 12	2.36 – 2.41

Размеры

Размер корпуса	Резьба A	Ø B	D	Ø E	Ø F	Резьба G
9	.6250	32.00 – 32.26	16.38 – 16.61	15.01 – 15.60	16.31 – 16.59	M17
11	.7500	34.93 – 35.18	18.92 – 19.15	18.11 – 18.69	19.41 – 19.69	M20
13	.8750	40.01 – 40.26	23.67 – 23.90	21.31 – 21.89	22.71 – 22.99	M25
15	1.0000	42.93 – 43.18	26.82 – 27.05	24.51 – 25.10	25.91 – 26.19	M28
17	1.1875	46.99 – 47.24	30.00 – 30.23	27.71 – 28.30	29.01 – 29.29	M32
19	1.2500	49.91 – 50.17	33.17 – 33.40	30.91 – 31.50	32.21 – 32.46	M35
21	1.3750	52.96 – 53.21	36.35 – 36.58	34.01 – 34.59	35.41 – 35.69	M38
23	1.5000	55.96 – 56.21	39.52 – 39.75	37.21 – 37.80	38.61 – 38.89	M41
25	1.6250	58.80 – 59.06	42.70 – 42.93	40.41 – 41.0	41.71 – 41.99	M44

Размеры. Продолжение

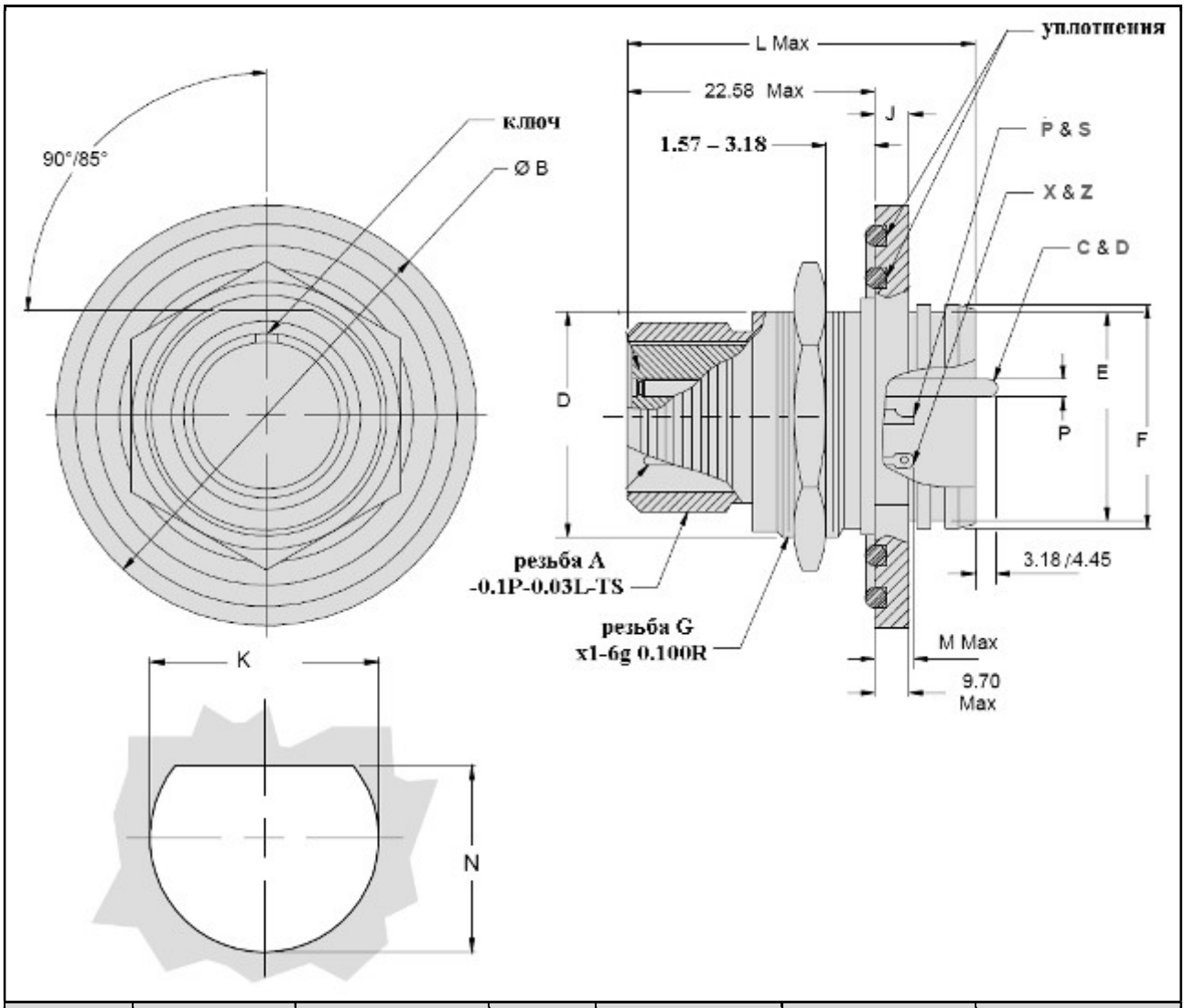

Размер корпуса	J	Ø K	L Max	M Max		N	Обозначения фланцевых уплотнений
				P и X	S и Z		
9	2.49 – 2.90	17.78 – 18.03	29.18	5.28	5.89	16.76 – 17.02	2-022; 2-018
11	2.49 – 2.90	20.88 – 21.13	29.18	5.28	5.89	19.28 – 19.53	2-020; 2-024
13	2.49 – 2.90	25.58 – 25.83	29.29	5.08	5.69	24.0 – 24.26	2-023; 2-027
15	2.49 – 2.90	28.80 – 29.06	29.29	5.08	5.69	27.28 – 27.53	2-025; 2-029
17	2.49 – 2.90	32.03 – 32.28	29.29	5.08	5.69	30.4 – 30.68	2-027; 2-030
19	3.30 – 3.71	35.15 – 35.41	30.10	5.08	5.69	33.60 – 33.86	2-029; 2-031
21	3.30 – 3.71	38.28 – 38.53	30.10	5.08	5.69	36.80 – 37.06	2-030; 2-032
23	3.30 – 3.71	41.50 – 41.76	30.10	5.08	5.69	39.88 – 40.13	2-031; 2-033
25	3.30 – 3.71	44.09 – 44.35	30.10	5.08	5.69	43.15 – 43.41	2-032; 2-034

P и X – размеры при применении типов контактов P и X
S и Z – размеры при применении типов контактов S и Z

Герметичные розетки, серия 237-153, с контргайкой, с двойным фланцем, с контактами под печатный монтаж

Базовая серия	**237-153**	**Z1**	**11**	**-35**	**P**	**N**	**-585A**
Индекс материала и покрытия корпуса: Z1 – нержавеющая сталь/пассивирование ZL – нержавеющая сталь/никель ZW – нержавеющая сталь/оливково серый кадмий							
Размер корпуса – 09, 11, 13, 15, 17, 19, 21, 23, 25							
Индекс контактной схемы в соответствии с размером корпуса							
Тип контакта: C – штырь под печатный монтаж D – гнездо под печатный монтаж							
Поляризация – N (нейтральная), A, B, C, D, E							
Индекс герметичности специализированной модификации: 585A – 1 x 10^{-10} см^3/с 585B – 1 x 10^{-9} см^3/с 585C – 1 x 10^{-8} см^3/с не указывается – 1 x 10^{-7} см^3/с (стандартная)							

Диаметры шпилек

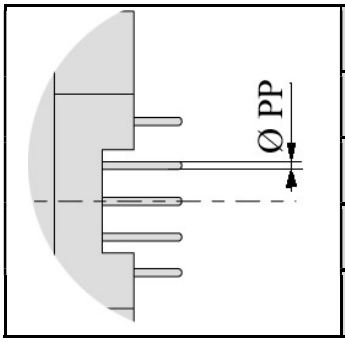

Калибр контакта	**Ø PP**
# 22D	0.46 – 0.56
# 20	0.58 – 0.69
# 16	0.97 – 1.07
# 12	1.22 – 1.32

Размеры

Размер корпуса	**Резьба A -0.1P-0.03L-TS**	**Резьба B**	**C ± 0.38**	**D ± 0.13**	**Ø E ± 0.30**	**F ± 0.41**
9	.6250	M17 x 1-6g-0.10R	22.2	16.5	31.8	27.0
11	.7500	M20 x 1-6g-0.10R	25.4	19.1	35.0	32.0
13	.8750	M25 x 1-6g-0.10R	30.1	23.8	38.1	34.9
15	1.0000	M28 x 1-6g-0.10R	34.9	27.0	41.3	38.1
17	1.1875	M32 x 1-6g-0.10R	36.5	30.2	44.5	41.3
19	1.2500	M35 x 1-6g-0.10R	39.7	33.3	49.2	46.3
21	1.3750	M38 x 1-6g-0.10R	44.5	36.4	52.4	49.3
23	1.5000	M41 x 1-6g-0.10R	47.6	39.7	55.6	52.7
25	1.6250	M44 x 1-6g-0.10R	50.8	42.9	58.7	55.6

Размеры. Продолжение

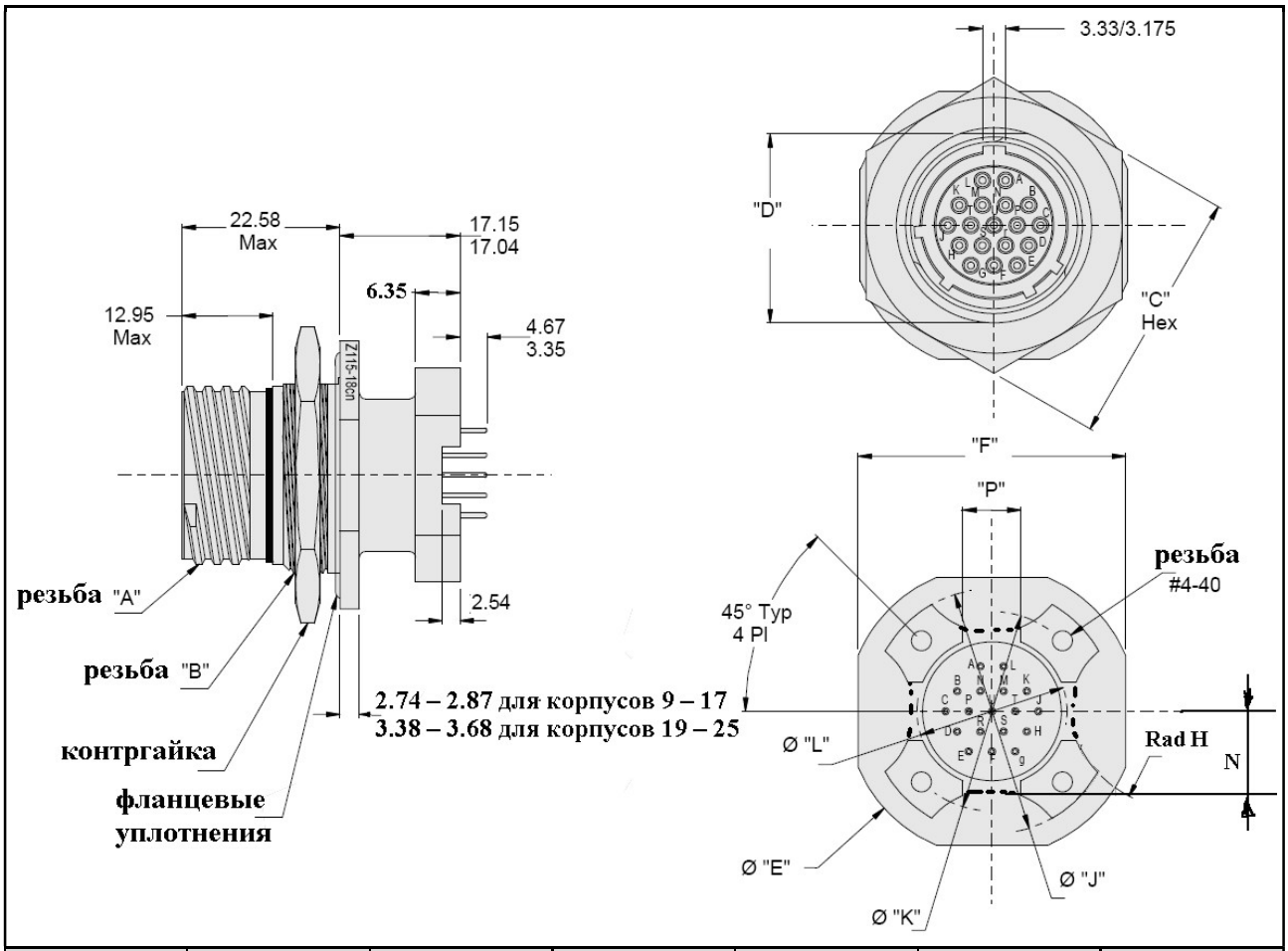

Размер корпуса	Rad H ± 0.51	Ø J ± 0.13	Ø K	Ø L ± 0.13	N ± 0.51	P ± 0.25
9	5.7	25.8	19.1	13.5	7.0	5.7
11	6.4	27.0	21.6	15.1	7.4	6.4
13	9.5	31.8	25.2	18.3	9.4	6.4
15	11.1	34.9	28.4	21.4	11.2	(8.2
17	14.3	38.1	31.4	25.4	12.6	9.5
19	22.2	41.3	35.0	28.6	13.7	12.7
21	29.7	44.5	37.8	31.5	15.9	14.3
23	31.8	47.6	41.1	33.7	16.8	17.5
25	34.9	50.8	44.3	36.9	18.8	19.1

Герметичные розетки, серия 237-063, с контргайкой, без юбки, с контактами под печатный монтаж

Базовая серия	**237-063**	**Z1**	**11**	**-35**	**P**	**N**	**-585A**
Индекс материала и покрытия корпуса: Z1 – нержавеющая сталь/пассивирование ZL – нержавеющая сталь/никель							
Размер корпуса – 09, 11, 13, 15, 17, 19, 21, 23, 25							
Индекс контактной схемы в соответствии с размером корпуса							
Тип контакта: C – только штыри под печатный монтаж							
Поляризация – N (нейтральная), A, B, C, D, E							
Индекс герметичности специализированной модификации: 585A – 1 x 10^{-10} см^3/с 585B – 1 x 10^{-9} см^3/с 585C – 1 x 10^{-8} см^3/с не указывается – 1 x 10^{-7} см^3/с (стандартная)							

Диаметры шпилек

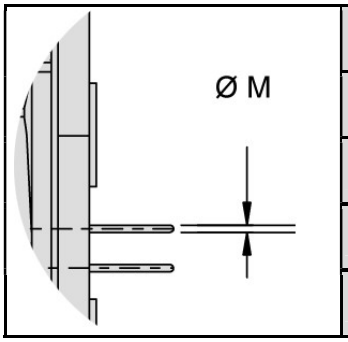

Калибр контакта	Ø M
# 22D	0.46 – 0.56
# 20	0.58 – 0.69
# 16	0.97 – 1.07
# 12	1.22 – 1.32

Размеры

Размер корпуса	Резьба A -0.1P-0.03L-TS	Ø B	C	D	Резьба E x 1.0-6g
9	.6250	30.48/29.92	27.38/26.62	16.61/16.38	M17
11	.7500	35.18/34.62	32.18/31.42	19.15/18.92	M20
13	.8750	38.38/37.82	35.28/34.52	23.90/23.67	M25
15	1.0000	41.58/41.02	38.48/37.72	27.05/26.82	M28
17	1.1875	44.78/44.22	41.68/40.92	30.23/30.00	M32
19	1.2500	49.48/48.92	46.38/45.62	33.40/33.17	M35
21	1.3750	52.68/52.10	49.58/48.82	36.58/36.35	M38
23	1.5000	55.88/55.30	52.78/52.02	39.75/39.52	M41
25	1.6250	58.98/58.42	55.98/55.22	42.93/42.70	M44

Размеры. Продолжение

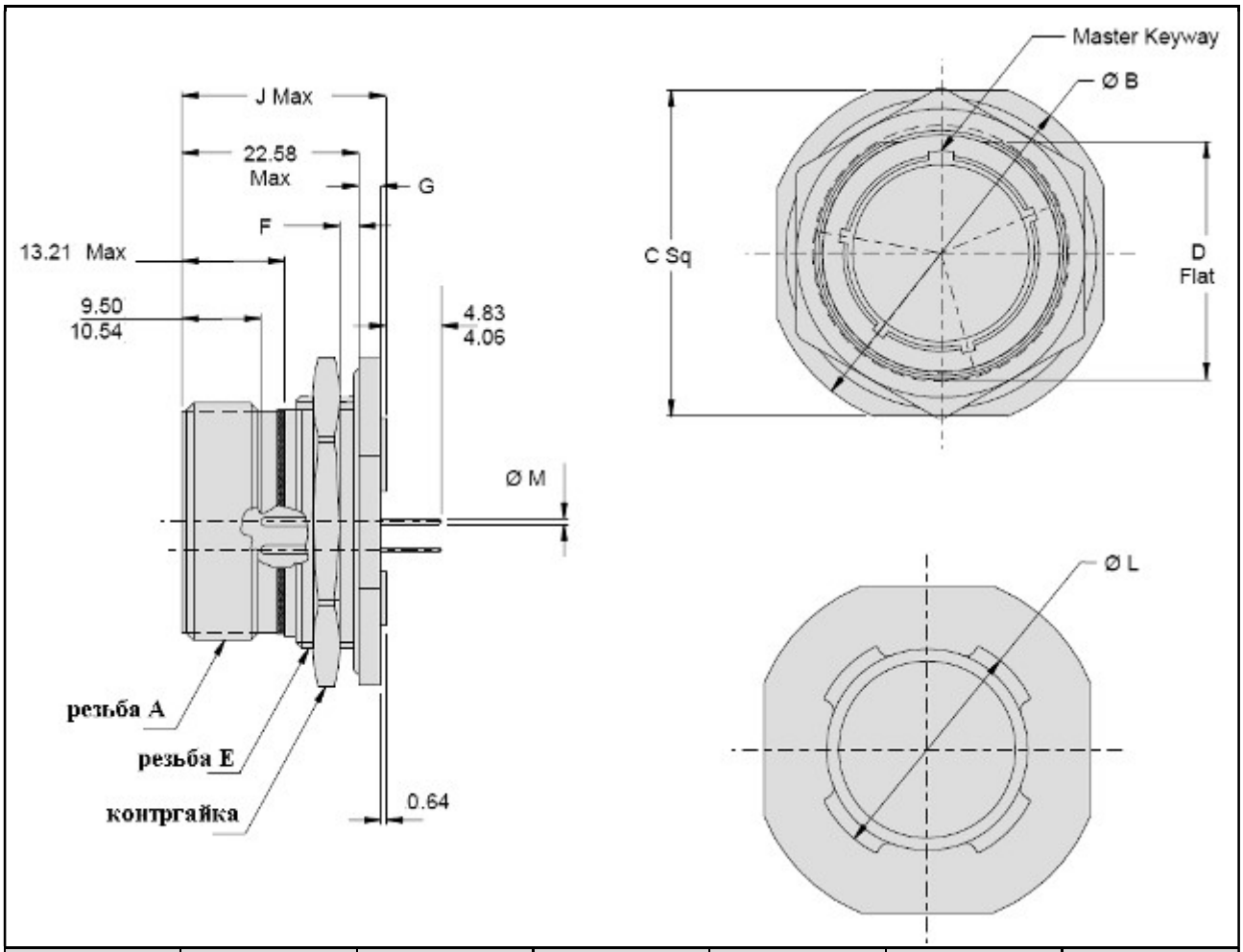

Размер корпуса	F	G	Ø H	J Max	K	Ø L
9	3.18/1.57	2.87/2.74	18.03/17.78	29.18	17.02/16.76	16.59/16.31
11	3.18/1.57	2.87/2.74	21.13/20.88	29.18	19.53/19.28	19.69/19.41
13	3.18/1.57	2.87/2.74	25.83/25.58	29.29	24.26/24.0	22.99/22.71
15	3.18/1.57	2.87/2.74	29.06/28.80	29.29	27.53/27.28	26.19/25.91
17	3.18/1.57	2.87/2.74	32.28/32.03	29.29	30.68/30.4	29.29/29.01
19	3.18/1.57	3.68/3.38	35.41/35.15	30.1	33.86/33.60	32.49/32.21
21	3.18/1.57	3.68/3.38	38.53/28.28	30.1	37.06/36.80	35.69/35.41
23	3.18/1.57	3.68/3.38	41.76/41.50	30.1	40.13/39.88	38.89/38.61
25	3.18/1.57	3.68/3.38	44.93/44.68	30.1	43.41/43.15	41.99/41.71

Герметичные розетки, серия 257-121, с контргайкой, под пайку проводов
С резьбовой юбкой для применения кожухов

Базовая серия	**257-121**	**Z1**	**11**	**-35**	**P**	**N**	**-585A**
Индекс материала и покрытия корпуса: Z1 – нержавеющая сталь/пассивирование ZL – нержавеющая сталь/никель Z1S – нержавеющая сталь/пассивирование (для космоса)							
Размер корпуса – 09, 11, 13, 15, 17, 19, 21, 23, 25							
Индекс контактной схемы в соответствии с размером корпуса							
Тип контакта: P – штырь под пайку проводов S – гнездо под пайку проводов X – штырь-ушко Z – гнездо-ушко							
Поляризация – N (нейтральная), A, B, C, D, E							
Индекс герметичности специализированной модификации: 585A – 1 x 10^{-10} см^3/с 585B – 1 x 10^{-9} см^3/с 585C – 1 x 10^{-8} см^3/с не указывается – 1 x 10^{-7} см^3/с (стандартная)							

Размеры

Размер корпуса	**Резьба A 0.1 P-0.3L-TS**	**Ø B**	**C**	**D**	**Ø E Max**	**Ø F**
9	0.6250	30.48 29.90	27.38 26.59	16.61 16.38	8.79	10.57 10.41
11	0.7500	35.18 34.59	32.18 31.39	19.15 18.92	12.07	13.56 13.41
13	0.8750	38.78 37.80	35.31 34.49	23.90 23.67	14.96	16.59 16.43
15	1.0000	41.58 41.00	38.48 37.69	27.05 26.82	18.14	20.57 20.42
17	1.1870	44.78 44.20	41.68 40.89	30.23 30.00	21.31	23.57 23.42
19	1.2500	49.50 48.90	46.38 45.59	33.40 33.17	24.00	26.57 26.42
21	1.3750	52.71 52.10	49.59 48.79	36.58 36.35	27.18	29.57 29.41
23	1.5000	55.88 55.30	52.78 51.99	39.75 39.52	30.33	32.56 32.41
25	1.6250	59.00 58.39	55.98 55.19	42.93 42.70	33.53	35.56 35.41

Размеры. Продолжение

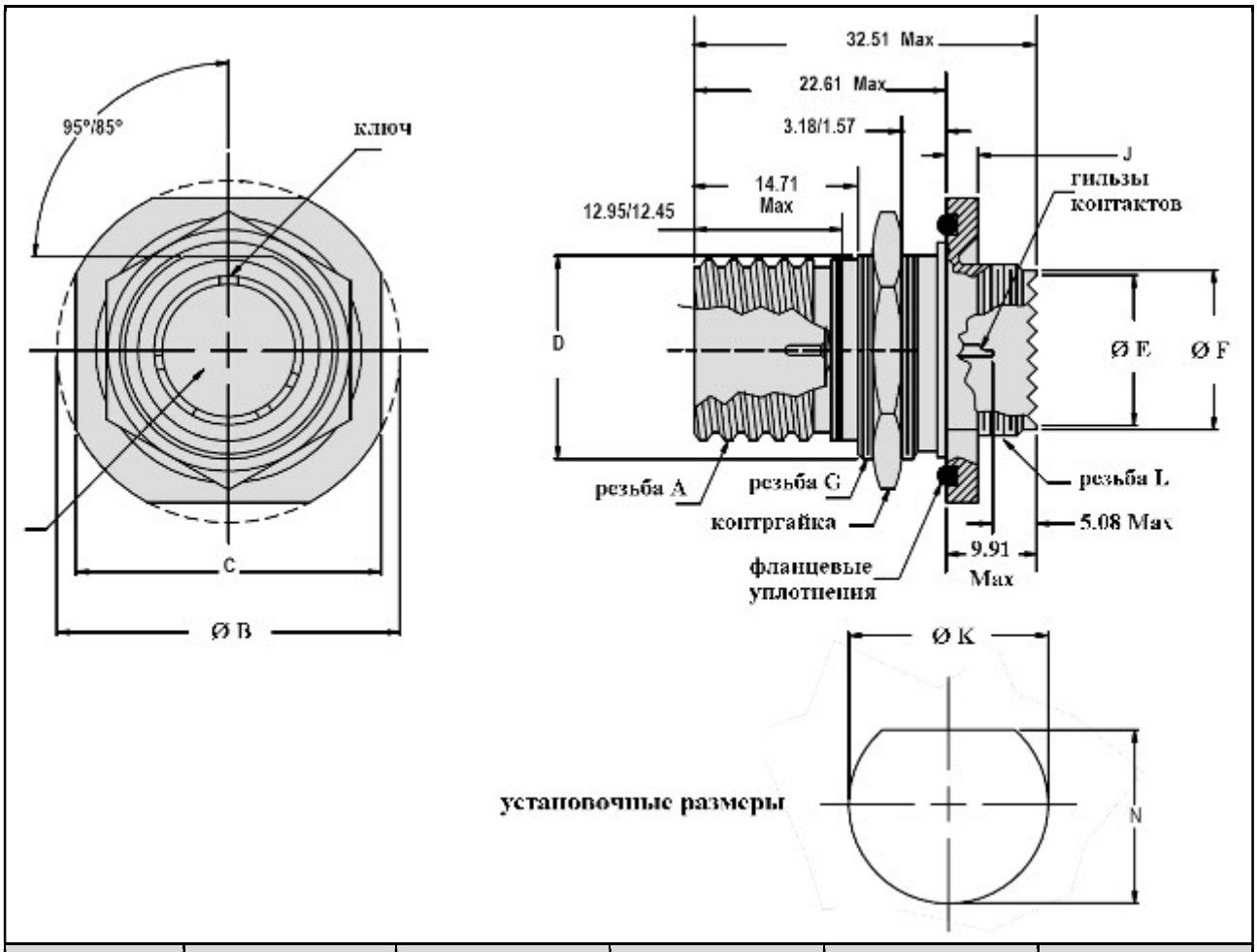

Размер корпуса	Резьба G X 1-6G 0.100R	J	Ø K	Резьба L X 1-6G 0.100R	N
9	M17	2.11 – 3.10	17.78/18.03	M12	16.76/17.02
11	M20	2.11 – 3.10	20.96/21.21	M15	19.33/19.58
13	M25	2.11 – 3.10	25.65/25.91	M18	24.00/24.26
15	M28	2.11 – 3.10	28.83/29.08	M22	27.31/27.56
17	M32	2.11 – 3.10	32.00/32.26	M25	30.48/30.73
19	M35	2.90 – 3.89	35.18/35.43	M28	33.66/33.91
21	M38	2.90 – 3.89	38.35/38.61	M31	36.83/37.08
23	M41	2.90 – 3.89	41.53/41.78	M34	40.01/40.26
25	M44	2.90 – 3.89	44.70/44.96	M37	43.18/43.43

Соединители модельного ряда «SuperNine®» с интерфейсом RJ45, серия 233

Материалы и покрытия
Корпус – алюминий
Покрытие – оливково серый кадмий поверх никеля; химически осажденный никель; никель PTFE
Контакты (печатный монтаж, пайка, обжимка) – медь/золото
Корпус RJ45 – полифениленсульфид
Уплотнения – силиконовый эластомер
По другим материалам и покрытиям требуется консультация у производителя
Корпуса соответствуют требованиям MIL-DTL-38999, серия 3
Размеры корпусов – 17 и 19

Электрические характеристики
Обеспечение протоколов – 10BASE-T, 100BASE-TX, 1000BASE-T/1000BASE-TX и 10GBASE-T (только Cat 6a)
Рабочий ток –1.5 А (Cat5e и Cat 6a)
Выдерживаемое напряжение – 700 В пер.т. (1000 В пост. т.)
Частота – 100 МГц (Cat 5e), 500 МГц (Cat 6a)
Требование к проводам – обеспечение работы по протоколам Cat 5e и Cat 6a
Электропроводимость корпусов обеспечивается по протоколу Cat5e (по другим протоколам требуется консультация)

Механические характеристики
Защищенность – IP67 (открытый соединитель), IP68 (сочлененная пара)
Дегазация – соответствует требованиям UL94 V0 (низкая дымность, негалогеновые)
Рабочий диапазон температур – от -40°C до +120°C
Вибрация – 20 g’s, по 3 осям, при частоте 10 – 2000 Гц
Удар – 300 g’s
Кожухи – MIL-DTL-38999, серия 3
Срок службы – 500 циклов

Установочные размеры

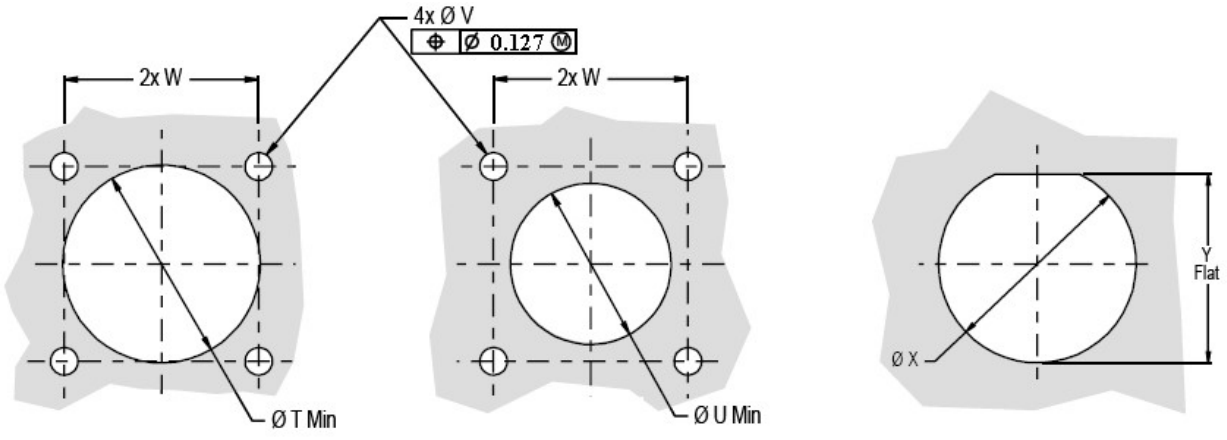

Розетки с квадратным фланцем
задний монтаж **передний монтаж**

Розетки с контргайкой

Размер корпуса	Ø T Min	Ø U Min	Ø V	W	Ø X	Y
17	30.96	25.81	3.12 – 3.38	26.97	32.00 – 32.26	30.68 – 30.73
19	32.94	28.98		29.36	35.18 – 35.43	33.86 – 33.91

Таблица базовых материалов и покрытий

Индекс покрытия	Материал корпуса	Описание
M	алюминий	химически осажденный никель
MT		никель PTFE, 500 ч
NF		оливково серый кадмий поверх химически осажденного никеля
ME		химически осажденный никель, 96 ч морского тумана
ZR		черный цинк/никель поверх химически осажденного никеля
ZN		оливково серый цинк/никель
MA		химически осажденный матовый никель, 96 ч морского тумана
TZ		луженый цинк, зелено золотой
XM	композит	химически осажденный никель
XMT		никель PTFE, 500 ч
XO		без покрытия
XW		оливково серый кадмий поверх химически осажденного никеля
Z1	нержавеющая сталь	пассивирование
ZL		электроосажденный никель
ZW		оливково серый кадмий поверх химически осажденного никеля
AB	морская бронза	без покрытия

Схемы коммутации интерфейса RJ45 для серий 233-301, 233-302, 233-303

Схема коммутации

Интерфейс соединителя MIL-DTL-38999, серия 3 | **Интерфейс розетки RJ45**

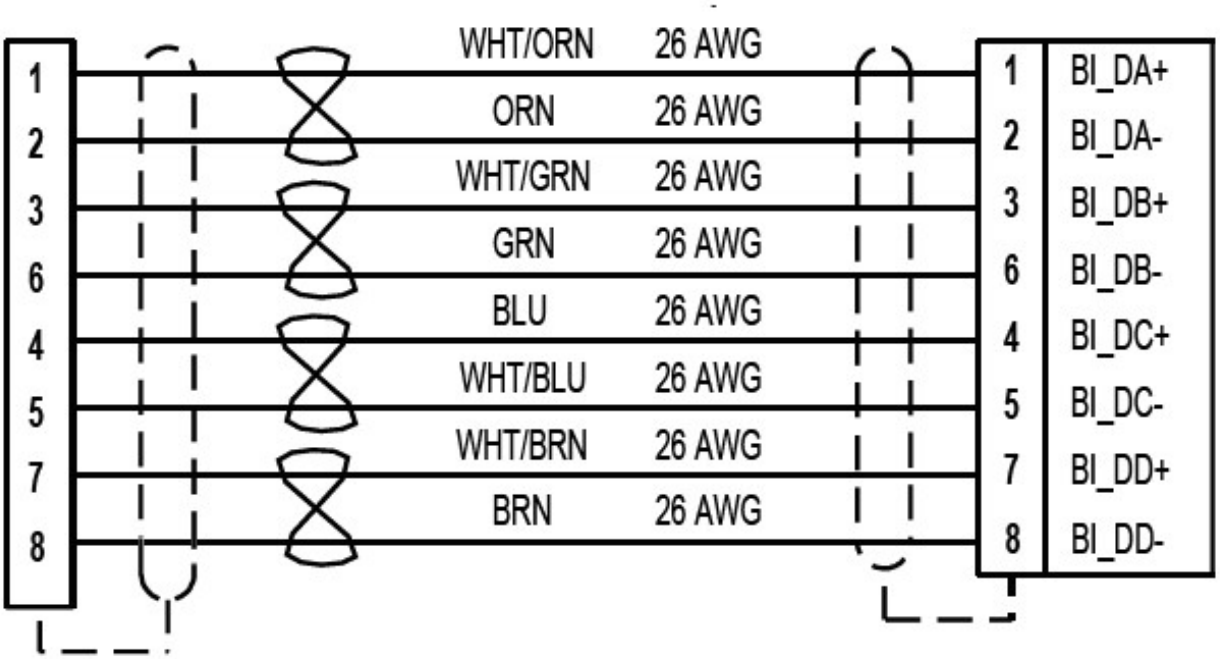

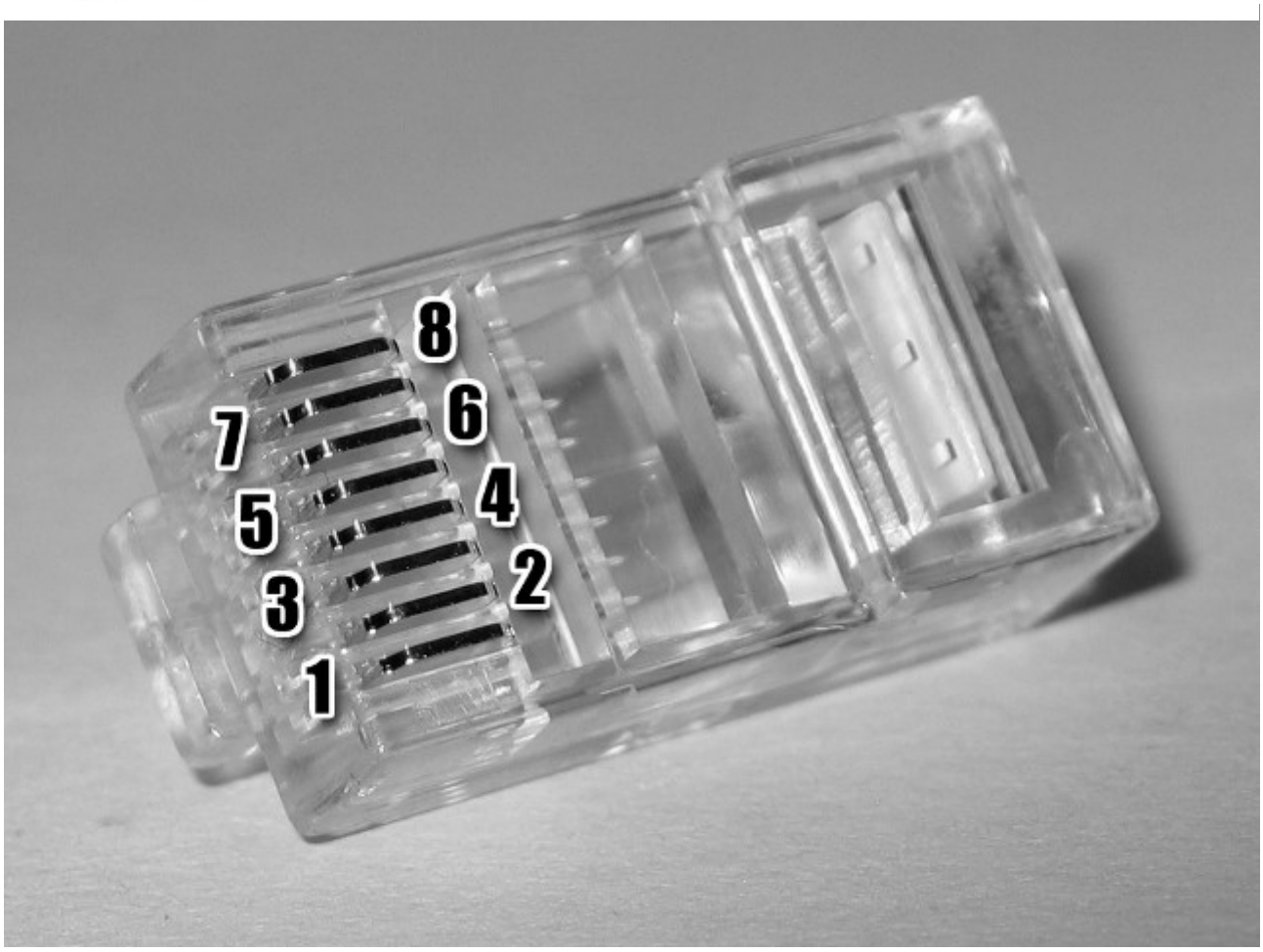

Соединители модельного ряда «SuperNine®»,
оснащенные с двух сторон интерфейсом RJ45, серия 233-300

вилка, вид спереди

розетка, вид спереди

розетка, вид сзади

Информация для заказа

Базовая серия	**233-300**	**NF**	**00**	**G**	**17**	**5H**	**N**	**1**	**T**
Индекс типа материалов и покрытий									
Тип корпуса: 00 – розетка с квадратным фланцем с вытянутыми монтажными отверстиями, передний монтаж 01 – розетка с квадратным фланцем с вытянутыми монтажными отверстиями, с кожухом с цанговым зажимом, передний монтаж 05 – кабельная розетка 07 – розетка с контргайкой, задний монтаж 08 – кабельная розетка с кожухом с цанговым зажимом D0 – розетка с квадратным фланцем с круглыми монтажными отверстиями D1 – розетка с квадратным фланцем с круглыми монтажными отверстиями, с кожухом с цанговым зажимом CM – розетка с квадратным фланцем с резьбовыми монтажными отверстиями (метрическая резьба) CG – розетка с квадратным фланцем с резьбовыми монтажными отверстиями (метрическая резьба), с кожухом с цанговым зажимом CS – розетка с квадратным фланцем с резьбовыми монтажными отверстиями (дюймовая резьба) G6 – вилка G7 – вилка с кожухом с цанговым зажимом									
Индекс конструктивного исполнения изолятора: «–» – интерфейс RJ45 с системой экранирования G – изолятор со встроенной системой экранирования и заземления **(ВНИМАНИЕ! Индекс «G» применяется только для розеток)**									
Индекс размера корпуса – 17, 19									
Индекс модификации интерфейса RJ45: 5H – модификации интерфейса для протокола Cat5e 6A – модификации интерфейса для протокола Cat6a									
Индекс поляризации корпуса – A, B, C, D, E, N									
Индекс положения интерфейса RJ45 внутри корпуса соединителя – 1, 2, 3, 4									
Индекс наличия ТУТ: T – соединитель поставляется с ТУТ (обозначение 770-028) не указывается – соединитель поставляется без ТУТ									

Интерфейс соединителей серии 233-300

Вилки: спереди – вилка RJ45, сзади – розетка RJ45
Розетки: розетки RJ45 с двух сторон

Индекс положения интерфейса RJ45 внутри корпуса соединителей MIL-DTL-38999

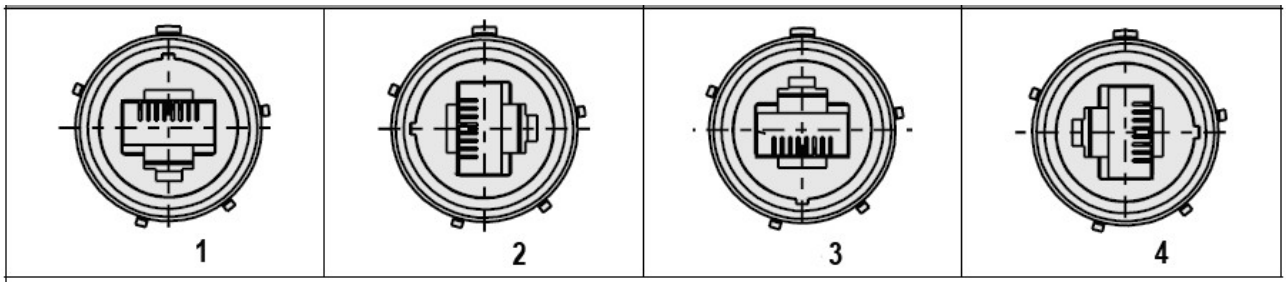

Размеры

Вилки, тип G6, G7

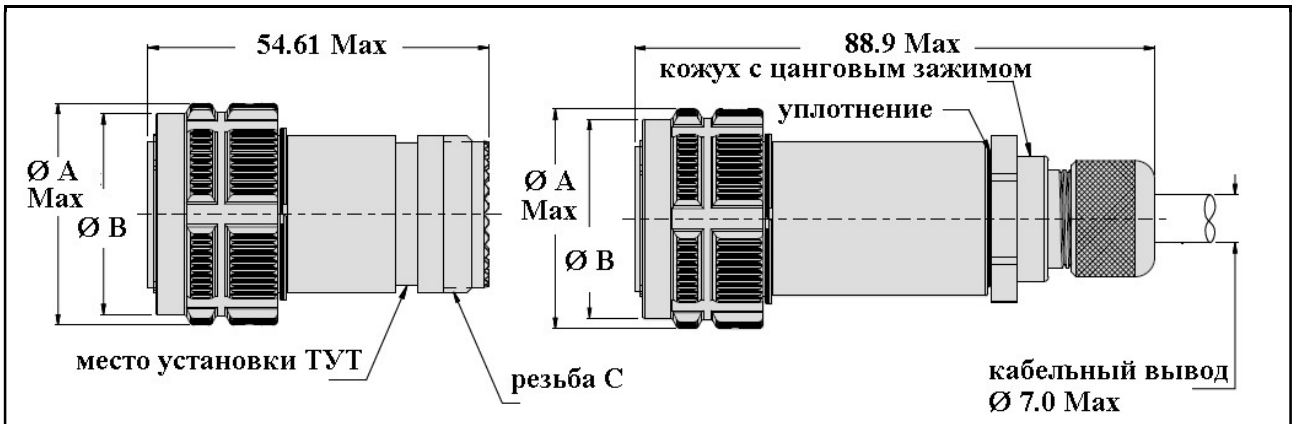

Размер корпуса	Ø A Max	Ø B	Резьба C
17	35.71	32.21 – 32.41	M25 x 1.0-6g 0.100R
19	38.51	34.90 – 35.10	M28 x 1.0-6g 0.100R

Розетки, тип 05, 07, 08

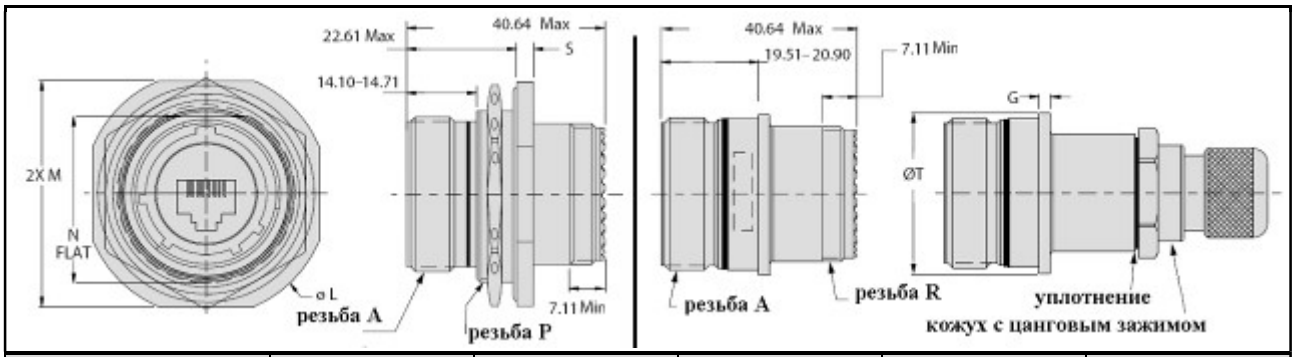

Размер корпуса	Ø L	M	N	S	Ø T Max
17	44.20 – 44.81	40.89 – 41.71	30.00 – 30.25	2.11 – 3.09	32.39
19	48.90 – 49.50	45.59 – 46.41	33.17 – 33.43	2.90 – 3.89	33.96

Размер корпуса	Резьба A	Резьба P	Резьба R
17	1.1875-.1P-.3L-TS-2A	M32 X 1.0-6g 0.100R	M25 x 1.0-6g 0.100R
19	1.2500-.1P-.3L-TS-2A	M35 X 1.0-6g 0.100R	M28 x 1.0-6g 0.100R

Розетки, тип 00, 01, DO, D1, CM, CG, CS

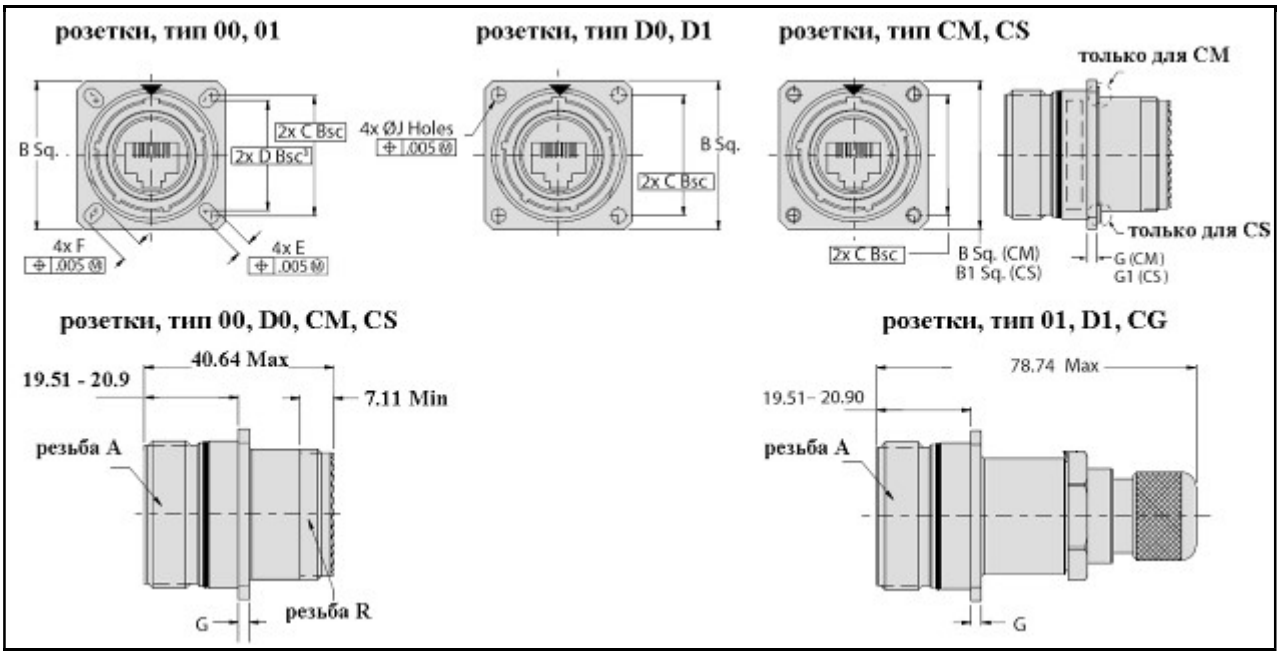

Размер корпуса	B	B1	C	D	E
17	32.99 – 33.60	35.48 – 34.50	26.97	24.61	3.05 – 3.45
19	36.20 – 36.80	37.87 – 38.89	29.36	26.97	

Размер корпуса	F	G	G1	Ø J
17	4.72 – 5.13	2.11 – 2.49	2.11 – 3.10	3.05 – 3.45
19			3.66 – 3.89	

Соединители, оснащенные интерфейсом RJ45 только спереди, серия 233-301
С задней стороны предусмотрен монтаж обжимных штыревых контактов #22D M39029/58-360

Информация для заказа

Базовая серия	**233-301**	**NF**	**00**	**–**	**17**	**5H**	**N**	**T**
Индекс типа материалов и покрытий								
Тип корпуса: 00 – розетка с квадратным фланцем (розетка RJ45) 05 – кабельная розетка (розетка RJ45) 07 – розетка с контргайкой (розетка RJ45) D0 – розетка с квадратным фланцем с круглыми монтажными отверстиями CM – розетка с квадратным фланцем с резьбовыми монтажными отверстиями (метрическая резьба M3) CS – розетка с квадратным фланцем с резьбовыми монтажными отверстиями (дюймовая резьба) G6 – вилка								
Индекс конструктивного исполнения изолятора: «–» – интерфейс RJ45 с системой экранирования G – изолятор со встроенной системой экранирования и заземления **(ВНИМАНИЕ! Индекс «G» применяется только для розеток)**								
Индекс размера корпуса – 17, 19								
Индекс модификации интерфейса RJ45: 5H – обязательный индекс модификации (интерфейс протокола Cat5e) По применяемости по другим протоколам требуется консультация								
Индекс поляризации корпуса – A, B, C, D, E, N								
Индекс наличия ТУТ: T – соединитель поставляется с ТУТ (обозначение 770-028) не указывается – соединитель поставляется без ТУТ								

Интерфейс соединителей серии 233-301
Вилки: спереди – вилка RJ45, сзади – установка штыревых обжимных контактов # 22D
Розетки: спереди – розетка RJ45, сзади – установка штыревых обжимных контактов # 22D
Контакты # 22D – M39029/58-360, поставляются в комплекте, неустановленными

Размеры

Вилки, тип G6

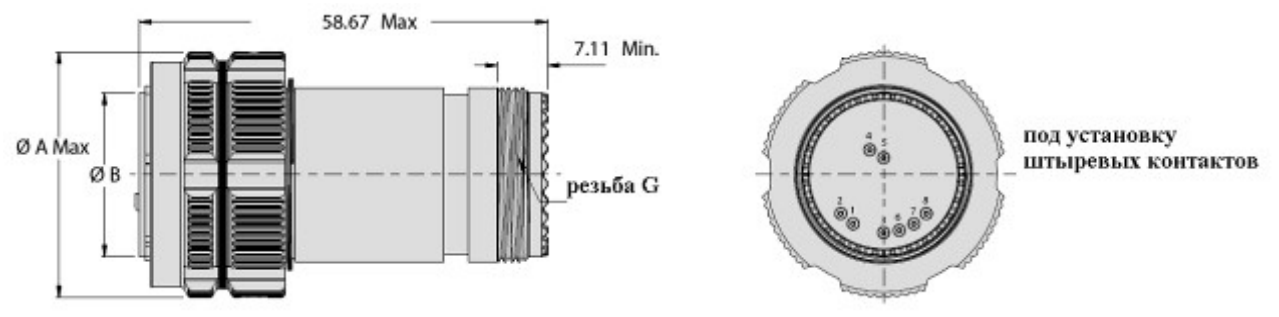

Размер корпуса	Ø A Max	Ø B	Резьба C
17	35.71	23.42 – 23.57	M25 X 1.0-6g 0.100R
19	38.51	26.09 – 26.24	M25 X 1.0-6g 0.100R

Розетки, тип 05, 07

Размер корпуса	Резьба A	Резьба G	Резьба N
17	1.1875-.1P-.3L-TS-2A	M25 x 1.0-6g 0.100R	M32 x 1.0-6g 0.100R
19	1.2500-.1P-.3L-TS-2A	M28x 1.0-6g 0.100R	M35 x 1.0-6g 0.100R

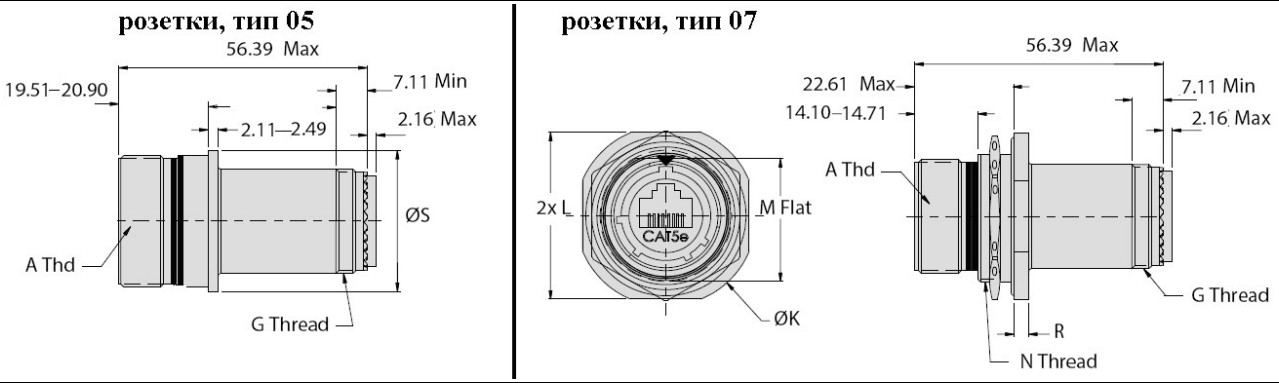

Размер корпуса	Ø K	L	M	R	Ø S
17	44.20 – 44.81	40.89 – 41.71	30.00 – 30.25	2.11 – 3.09	32.39
19	48.90 – 49.50	45.59 – 46.51	33.15 – 33.43	2.90 – 3.89	33.96

Розетки, тип 00, D0, CM, CS

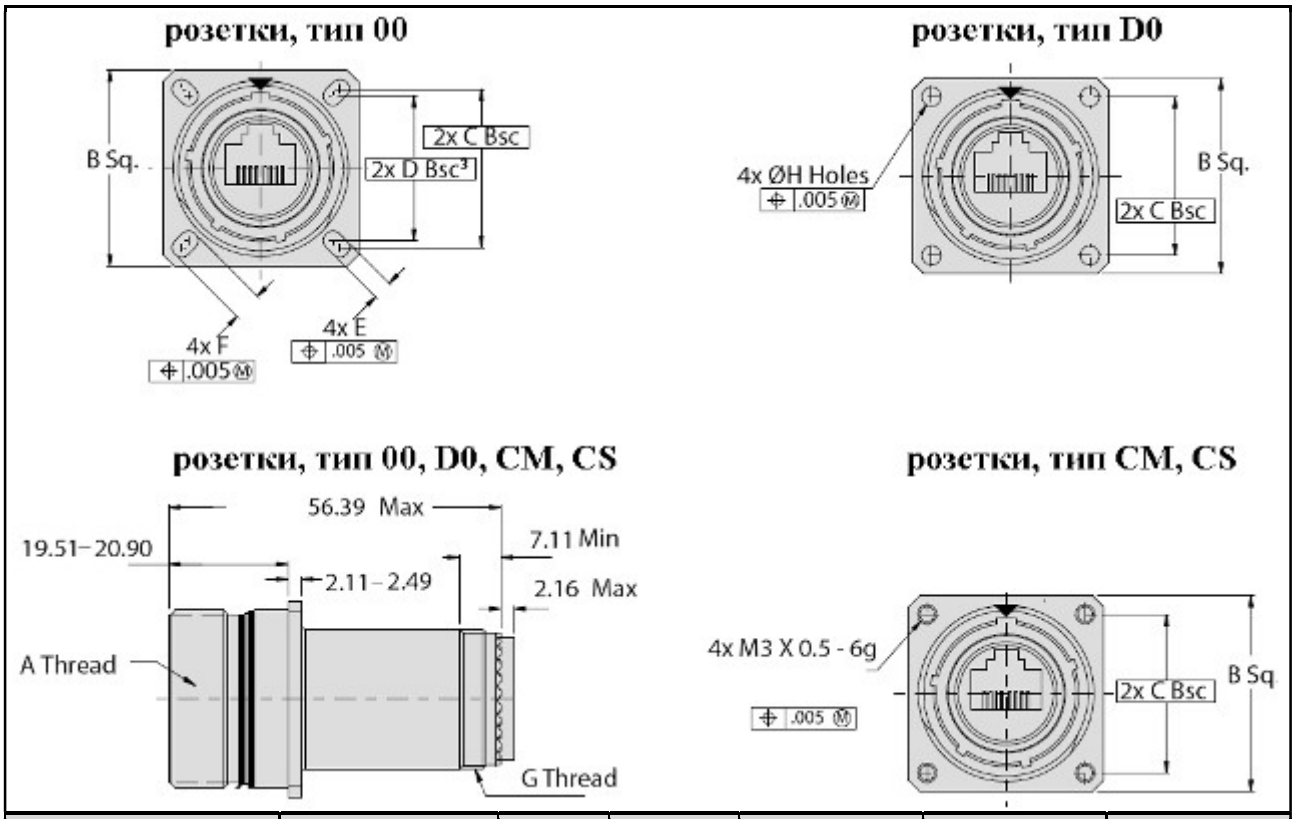

Размер корпуса	B Sq	C Bsc	D Bsc	E	F	Ø H
17	32.99 – 33.60	26.97	24.61	3.05 – 3.45	4.72 – 5.13	3.05 – 3.45
19	36.20 – 36.80	29.36	26.97			

Размер корпуса	Резьба A	Резьба G	Резьба N
17	1.1875-.1P-.3L-TS-2A	M25 x 1.0-6g 0.100R	M32 x 1.0-6g 0.100R
19	1.2500-.1P-.3L-TS-2A	M28x 1.0-6g 0.100R	M35 x 1.0-6g 0.100R

Соединители, оснащенные интерфейсом RJ45 только спереди, серия 233-302
С задней стороны соединители оснащены шпильками под печатный монтаж

Информация для заказа

Базовая серия	**233-302**	**NF**	**00**	**G**	**17**	**5H**	**N**	**1**
Индекс типа материалов и покрытий								
Тип корпуса: 00 – розетка с квадратным фланцем с вытянутыми монтажными отверстиями, передний монтаж 07 – розетка с контргайкой, задний монтаж D0 – розетка с квадратным фланцем с круглыми монтажными отверстиями CM – розетка с квадратным фланцем с резьбовыми монтажными отверстиями (метрическая резьба M3) CS – розетка с квадратным фланцем с резьбовыми монтажными отверстиями (дюймовая резьба)								
Индекс конструктивного исполнения изолятора: «–» – интерфейс RJ45 с системой экранирования G – изолятор со встроенной системой экранирования и заземления								
Индекс размера корпуса – 17, 19								
Индекс модификации интерфейса RJ45: 5H – обязательный индекс модификации (интерфейс протокола Cat5e) По применяемости по другим протоколам требуется консультация								
Индекс поляризации корпуса – A, B, C, D, E, N								
Индекс положения интерфейса RJ45 внутри корпуса соединителя – 1, 2, 3, 4								

Координатные сетки в соответствии с положением интерфейса RJ45 в корпусах розеток

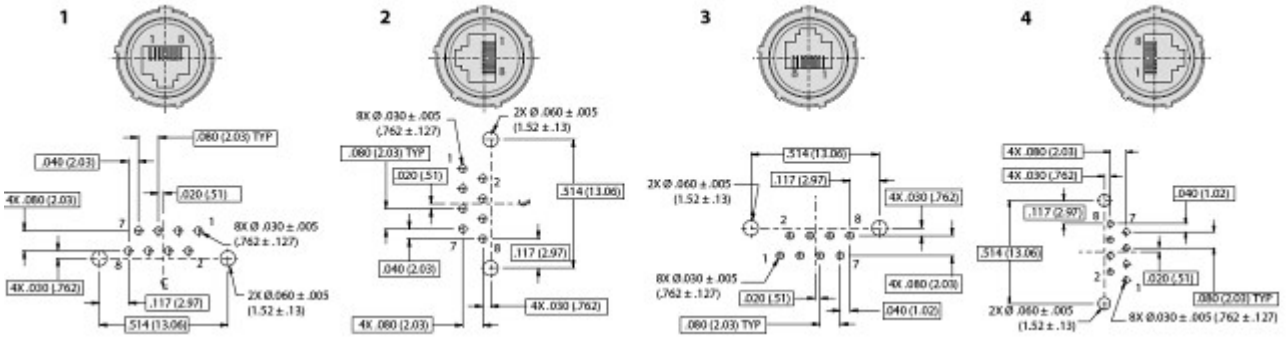

Размеры. Розетки, тип 07

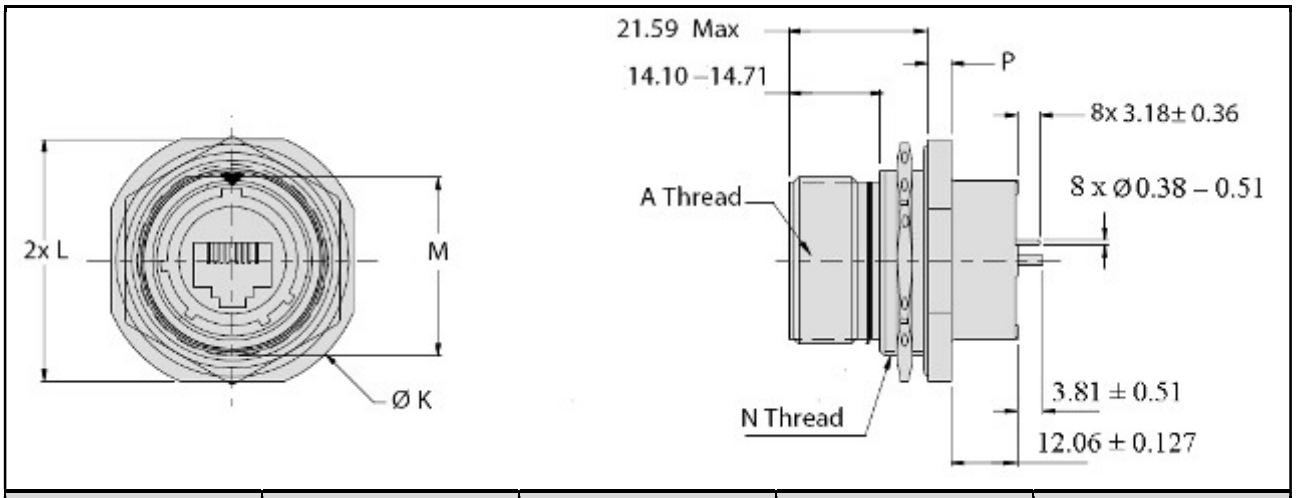

Размер корпуса	Ø K	L	M	P
17	44.20 – 44.81	40.89 – 41.71	30.00 – 30.25	2.03 – 2.29
19	48.90 – 49.50	45.59 – 46.41	33.17 – 33.43	3.56 – 3.81

Розетки, тип 00, D0, CM, CS

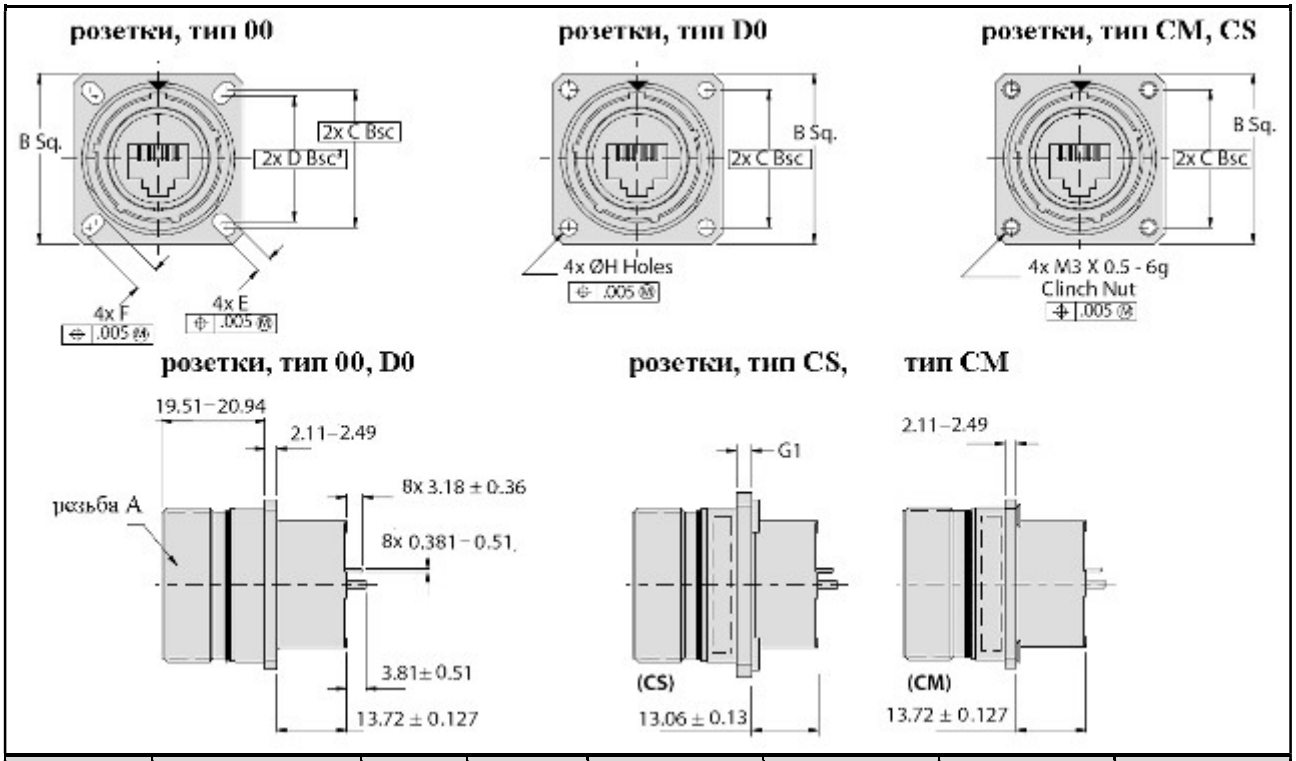

Размер корпуса	B Sq	C Bsc	D Bsc	E	F	G1	Ø H
17	32.99 – 33.60	26.97	24.61	3.05 – 3.45	4.72 – 5.13	2.11 – 3.10	3.05 – 3.45
19	36.20 – 36.80	29.36	26.97			2.90 – 3.89	

Соединители, оснащенные интерфейсом RJ45 только спереди, серия 233-303
С задней стороны соединители оснащены гильзами под пайку проводов

Информация для заказа

Базовая серия	**233-303**	**NF**	**00**	**G**	**17**	**5H**	**N**	**1**
Индекс типа материалов и покрытий								
Тип корпуса:								
00 – розетка с квадратным фланцем с вытянутыми монтажными отверстиями, передний монтаж								
07 – розетка с контргайкой, задний монтаж								
D0 – розетка с квадратным фланцем с круглыми монтажными отверстиями								
CM – розетка с квадратным фланцем с резьбовыми монтажными отверстиями (метрическая резьба M3)								
Индекс конструктивного исполнения изолятора:								
«–» – интерфейс RJ45 с системой экранирования								
G – изолятор со встроенной системой экранирования и заземления								
Индекс размера корпуса – 17, 19								
Индекс модификации интерфейса RJ45:								
5H – обязательный индекс модификации (интерфейс протокола Cat5e)								
По применяемости по другим протоколам требуется консультация								
Индекс поляризации корпуса – A, B, C, D, E, N								
Индекс положения интерфейса RJ45 внутри корпуса соединителя – 1, 2, 3, 4								

Размеры

Размер корпуса	Резьба A	Резьба N
17	1.1875-.1P-.3L-TS-2A	M32 x 1.0-6g 0.100R
19	1.2500-.1P-.3L-TS-2A	M35 x 1.0-6g 0.100R

Розетки, тип 07

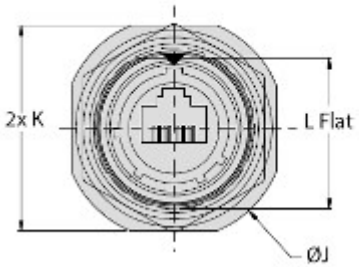

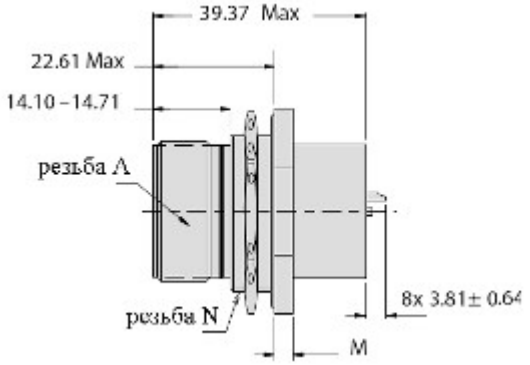

Размер корпуса	Ø J	K	L	M
17	44.20 – 44.81	40.89 – 41.71	30.00 – 30.25	2.11 – 3.10
19	48.90 – 49.50	45.59 – 46.51	33.17 – 33.43	2.90 – 3.89

Розетки, тип 00, D0, CM

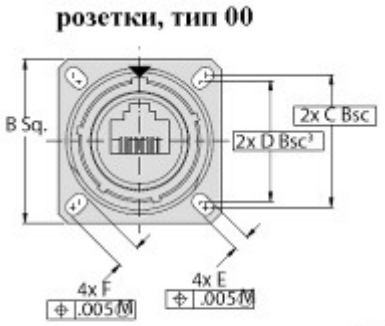

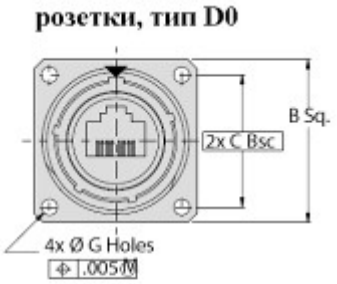

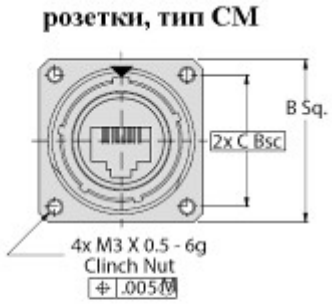

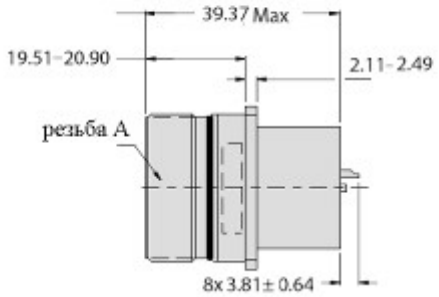

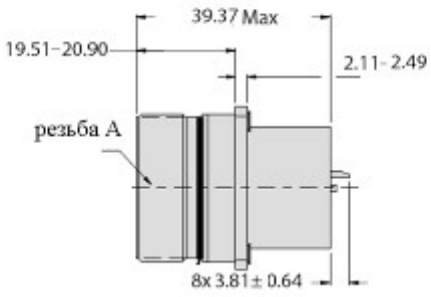

Размер корпуса	B Sq	C Bsc	D Bsc	E	F	Ø G
17	32.99 – 33.60	26.97	24.61	3.05 – 3.45	4.72 – 5.13	3.05 – 3.45
19	36.20 – 36.80	29.36	26.97			

Соединители, оснащенные розетками RJ45 только сзади, серия 233-304
Спереди соединители оснащены неизвлекаемыми контактами # 22D

Схема коммутации
для Ethernet 10Base-T и 100 Base-TX

интерфейс соединителя **гнездо RJ45**

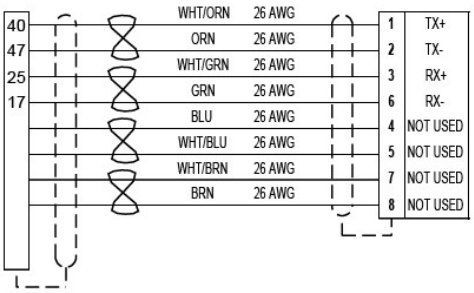

Схема коммутации
для Ethernet 1000Base-T

интерфейс соединителя **гнездо RJ45**

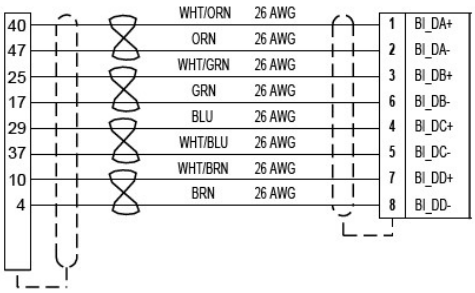

Информация для заказа

Базовая серия	**233-304**	**NF**	**00**	**17**	**G**	**35**	**5H**	**N**	**T**
Индекс типа материалов и покрытий									
Тип корпуса: 00 – розетка с квадратным фланцем с вытянутыми монтажными отверстиями, передний монтаж 05 – кабельная розетка 07 – розетка с контргайкой, задний монтаж D0 – розетка с квадратным фланцем с круглыми монтажными отверстиями CM – розетка с квадратным фланцем с резьбовыми монтажными отверстиями (метрическая резьба M3) G6 – вилка									
Индекс размера корпуса – 17, 19									
Индекс конструктивного исполнения изолятора: «–» – интерфейс RJ45 с системой экранирования G – изолятор со встроенной системой экранирования и заземления **(ВНИМАНИЕ! Индекс «G» применяется только для розеток)**									
Индекс контактной схемы: 26 – 17-26 35 – 17-35 35 – 19-35									
Индекс модификации интерфейса RJ45: 5H – обязательный индекс модификации (интерфейс протокола Cat5e) По применяемости по другим протоколам требуется консультация									
Индекс поляризации корпуса – A, B, C, D, E, N									
Индекс наличия ТУТ: T – соединитель поставляется с ТУТ (обозначение 770-028) не указывается – соединитель поставляется без ТУТ									

Размеры

Размер корпуса	Резьба A	Резьба G	Резьба N
17	1.1875-.1P-.3L-TS-2A	M25 x 1.0-6g 0.100R	M32 x 1.0-6g 0.100R
19	1.2500-.1P-.3L-TS-2A	M28x 1.0-6g 0.100R	M35 x 1.0-6g 0.100R

Вилки, тип G6

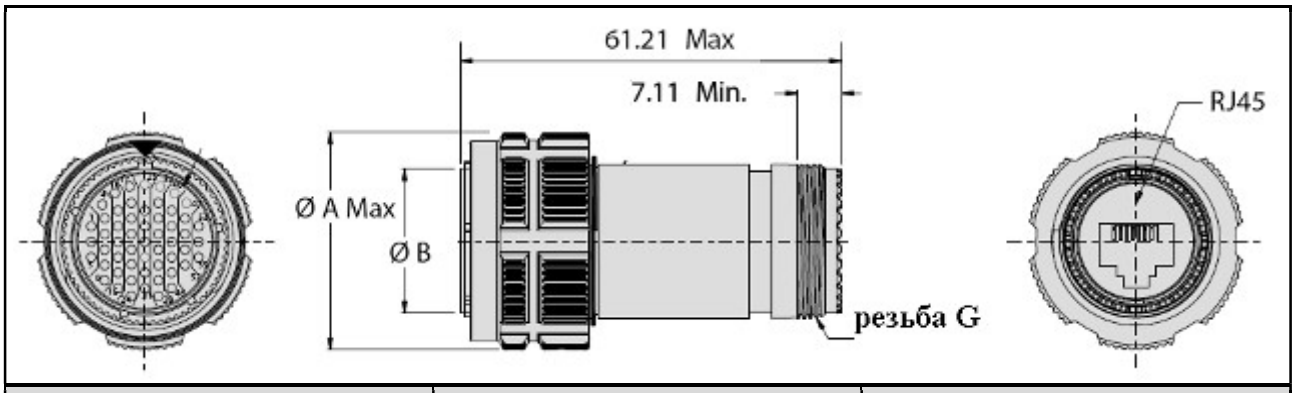

Размер корпуса	Ø A Max	Ø B
17	35.71	23.42 – 23.57
19	38.51	26.09 – 26.24

Розетки, тип 05, 07

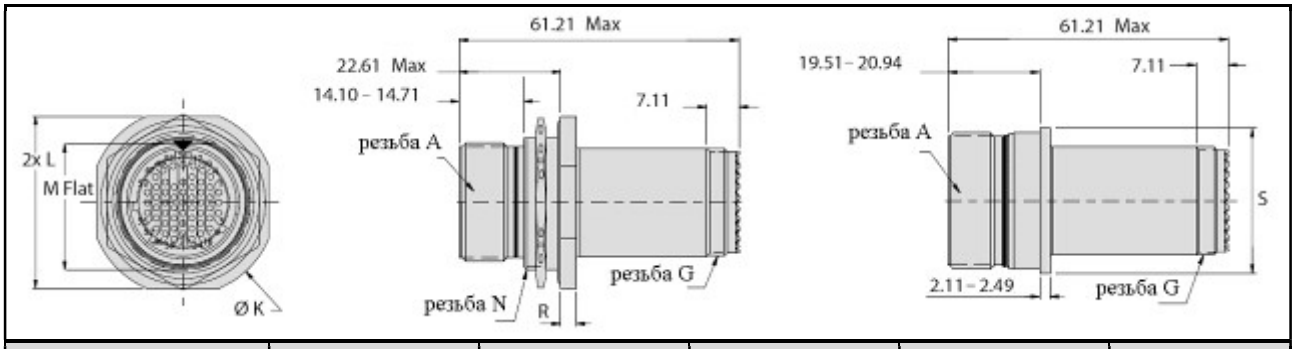

Размер корпуса	Ø K	L	M	R	Ø S
17	44.20 – 44.81	40.89 – 41.71	30.00 – 30.25	2.11 – 3.10	35.71
19	48.90 – 49.50	45.59 – 46.51	33.17 – 33.43	2.90 – 3.89	38.51

Розетки, тип 00, D0, CM

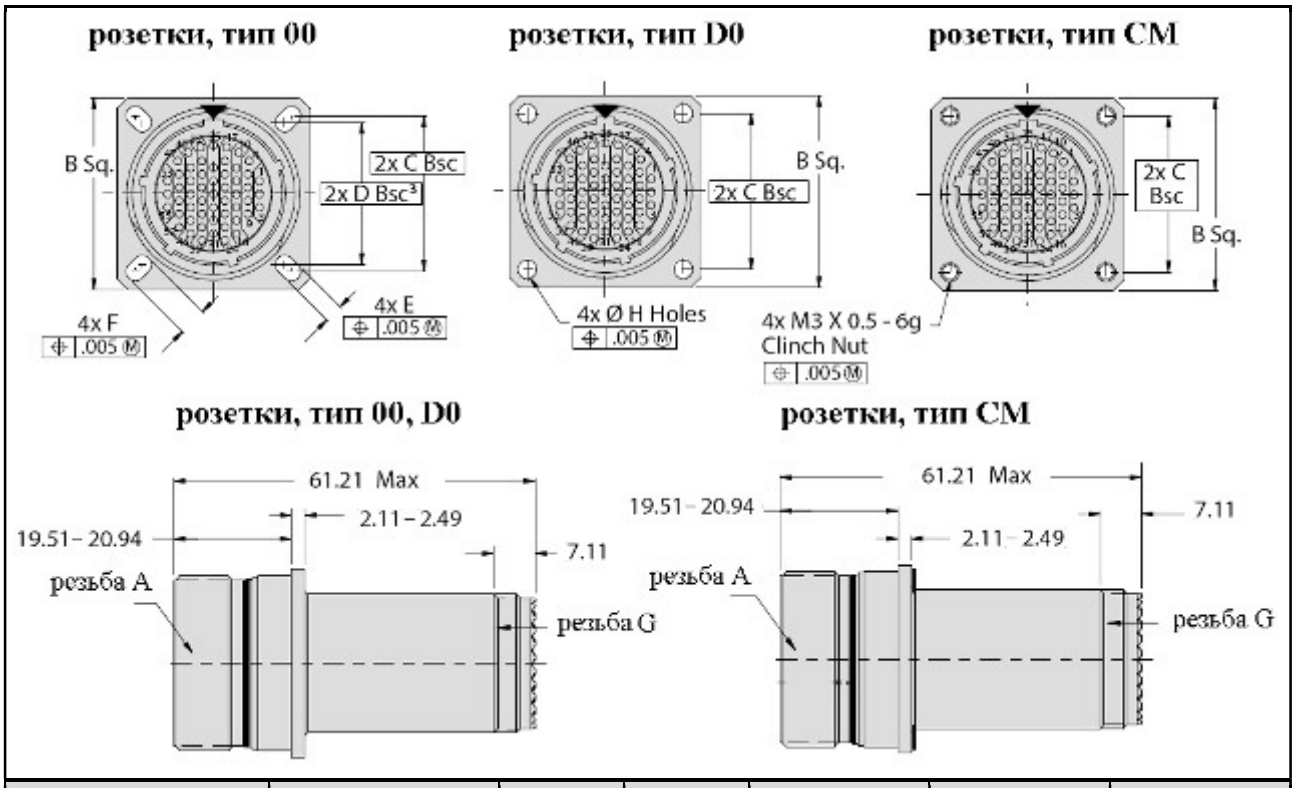

Размер корпуса	B Sq	C Bsc	D Bsc	E	F	Ø H
17	32.99 – 33.60	26.97	24.61	3.05 – 3.45	4.72 – 5.13	3.05 – 3.45
19	36.20 – 36.80	29.36	26.97			

Размер корпуса	Резьба A	Резьба G	Резьба N
17	1.1875-.1P-.3L-TS-2A	M25 x 1.0-6g 0.100R	M32 x 1.0-6g 0.100R
19	1.2500-.1P-.3L-TS-2A	M28x 1.0-6g 0.100R	M35 x 1.0-6g 0.100R

Соединители «SuperNine®», оснащенные сзади розетками RJ45, серия 233-305
Спереди соединители оснащены неизвлекаемыми квадраксиальными контактами # 8

Информация для заказа

Базовая серия	**233-305**	**NF**	**00**	**G**	**17**	**5H**	**P**	**N**	**T**
Индекс типа материалов и покрытий									
Тип корпуса: 00 – розетка с квадратным фланцем с вытянутыми монтажными отверстиями, передний монтаж 05 – кабельная розетка 07 – розетка с контргайкой, задний монтаж D0 – розетка с квадратным фланцем с круглыми монтажными отверстиями CM – розетка с квадратным фланцем с резьбовыми монтажными отверстиями (метрическая резьба M3) G6 – вилка									
Индекс конструктивного исполнения изолятора: «–» – интерфейс RJ45 с системой экранирования G – изолятор со встроенной системой экранирования и заземления **(ВНИМАНИЕ! Индекс «G» применяется только для розеток)**									
Индекс контактной схемы: 17 – контактная схема 17-75 19 – контактная схема 19-04 (требуется консультация)									
Индекс модификации интерфейса RJ45: 5H – обязательный индекс модификации (интерфейс протокола Cat5e) По применяемости по другим протоколам требуется консультация									
Тип квадраксиального контакта: P – штыревой S – гнездовой									
Индекс поляризации корпуса – A, B, C, D, E, N									
Индекс наличия ТУТ: T – соединитель поставляется с ТУТ (обозначение 770-028) не указывается – соединитель поставляется без ТУТ									

Схема коммутации для Ethernet 10Base-T и 100 Base-TX

интерфейс соединителя **гнездо RJ45**

корпус и контакты квадраксиальной сборки 1, 2, 3, 4

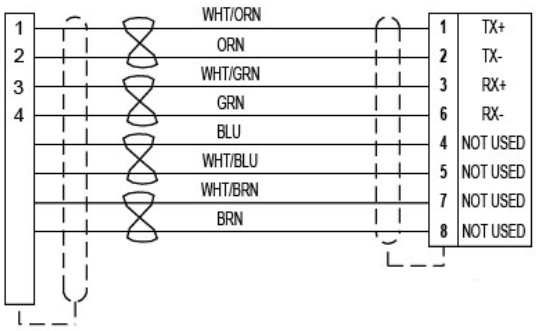

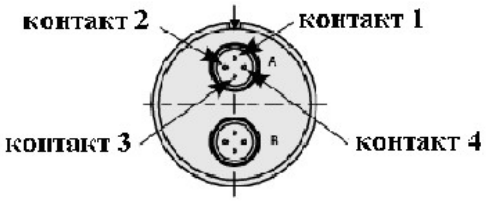

Схема коммутации для Ethernet 1000Base-T

интерфейс соединителя **гнездо RJ45**

корпусы и контакты квадраксиальных сборок A и B

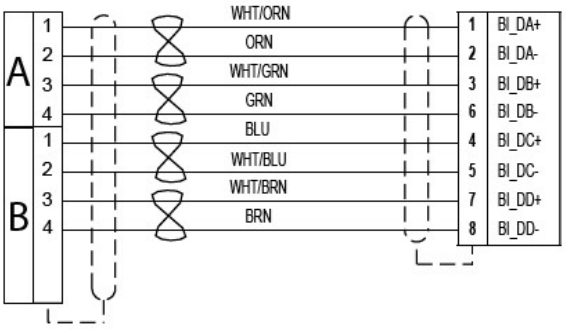

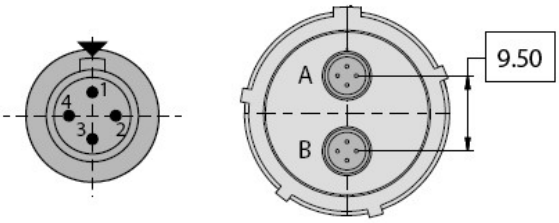

Размеры

Размер корпуса	Резьба A	Резьба G	Резьба N
17	1.1875-.1P-.3L-TS-2A	M25 x 1.0-6g 0.100R	M32 x 1.0-6g 0.100R
19	1.2500-.1P-.3L-TS-2A	M28x 1.0-6g 0.100R	M35 x 1.0-6g 0.100R

Вилки, тип G6

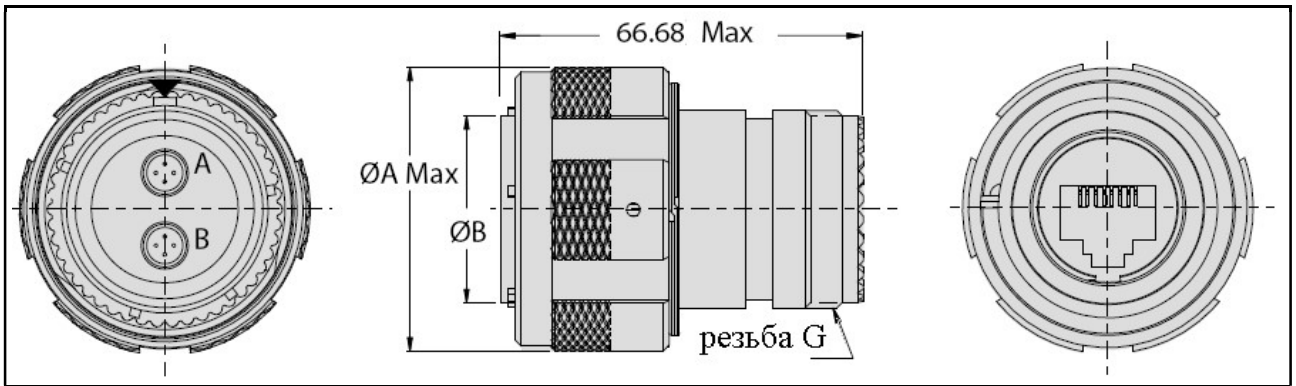

Размер корпуса	Ø A Max	Ø B
17	35.71	23.42 – 23.57
19	38.51	26.09 – 26.24

Розетки, тип 05, 07

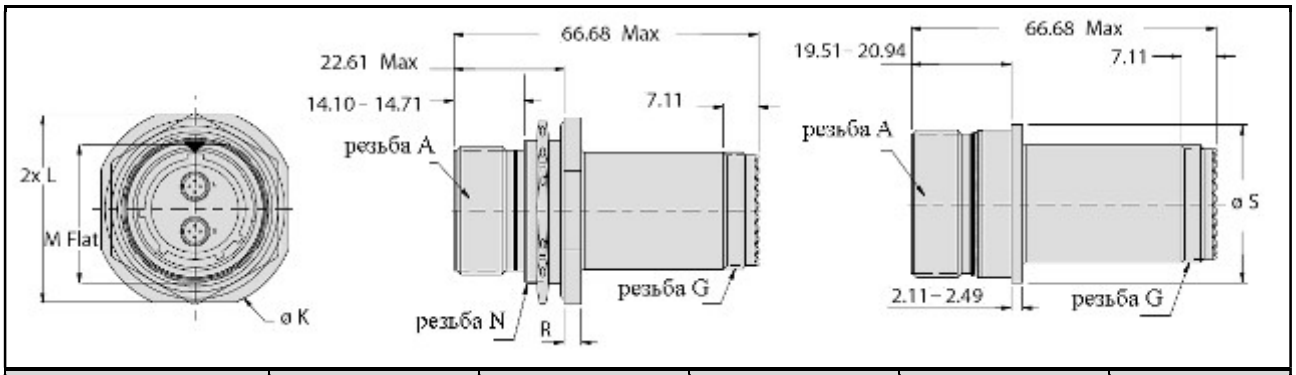

Размер корпуса	Ø K	L	M	R	Ø S
17	44.20 – 44.81	40.89 – 41.71	30.00 – 30.25	2.11 – 3.10	32.39
19	48.90 – 49.50	45.59 – 46.51	33.17 – 33.43	2.90 – 3.89	33.96

Розетки, тип 00, D0, CM

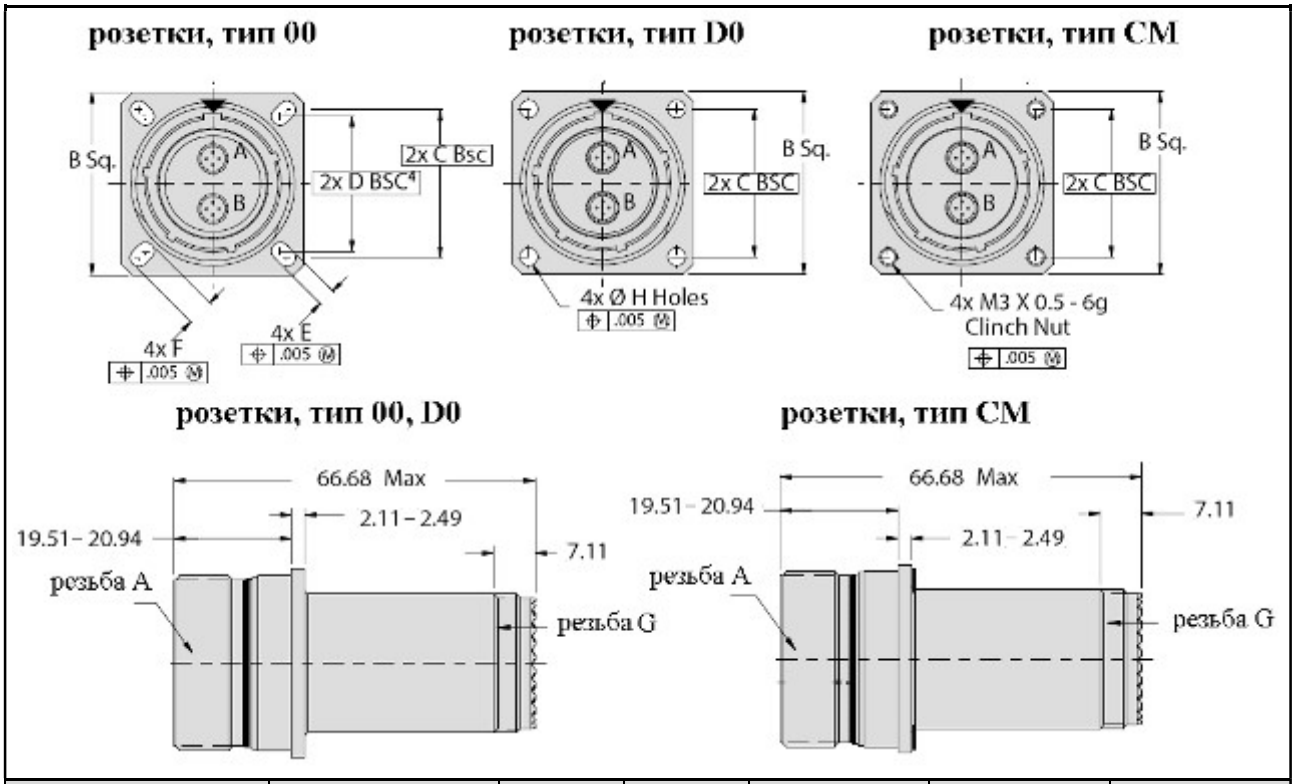

Размер корпуса	B Sq	C Bsc	D Bsc	E	F	Ø H
17	32.99 – 33.60	26.97	24.61	3.05 – 3.45	4.72 – 5.13	3.05 – 3.45
19	36.20 – 36.80	29.36	26.97			

Размер корпуса	Резьба A	Резьба G	Резьба N
17	1.1875-.1P-.3L-TS-2A	M25 x 1.0-6g 0.100R	M32 x 1.0-6g 0.100R
19	1.2500-.1P-.3L-TS-2A	M28x 1.0-6g 0.100R	M35 x 1.0-6g 0.100R

Переборочные переходники, оснащенные розетками RJ45 с двух сторон, серия 233-330

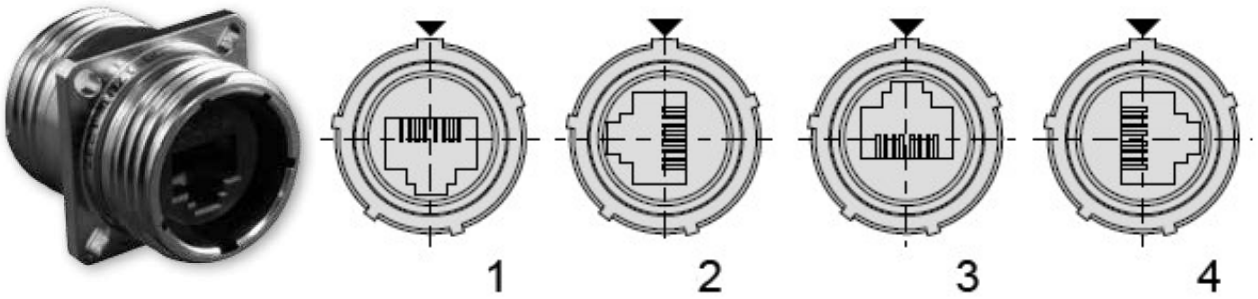

Информация для заказа

Базовая серия	**233-330**	**NF**	**00**	**–17**	**5H**	**N**	**1**
Индекс типа материалов и покрытий							
Тип корпуса: 00 – технологический переходник с квадратным фланцем с вытянутыми монтажными отверстиями, передний монтаж 07 – технологический переходник с контргайкой, задний монтаж D0 – технологический переходник с квадратным фланцем с круглыми монтажными отверстиями CM – технологический переходник с квадратным фланцем с резьбовыми монтажными отверстиями (метрическая резьба M3)							
Индекс размера корпуса – 17, 19							
Индекс модификации интерфейса RJ45: 5H – обязательный индекс модификации (интерфейс протокола Cat5e) По применяемости по другим протоколам требуется консультация							
Индекс поляризации корпуса – A, B, C, D, E, N							
Индекс положения интерфейса RJ45 внутри корпуса соединителей – 1, 2, 3, 4							

Размеры

Технологические переходники, тип 07

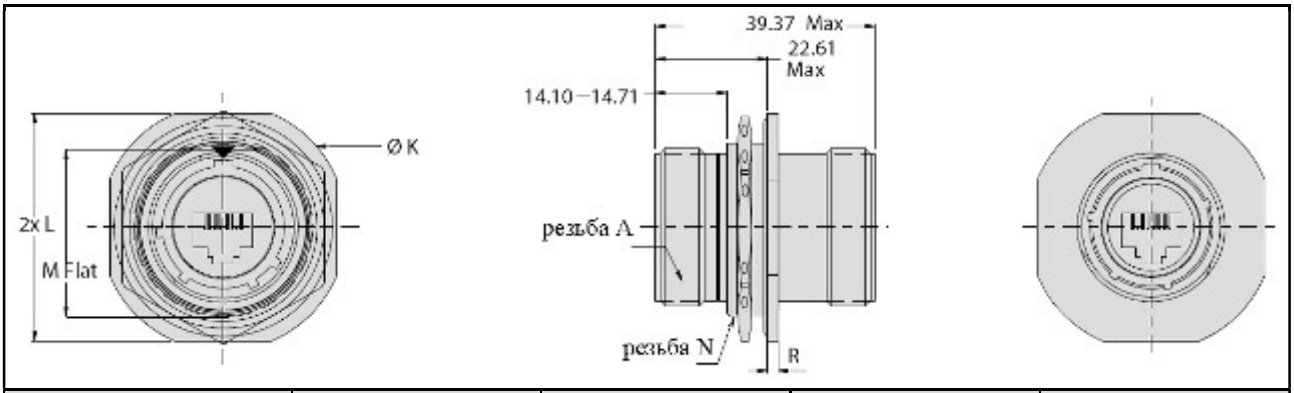

Размер корпуса	Ø K	L	M	R
17	44.20 – 44.81	40.89 – 41.71	30.00 – 30.25	2.11 – 3.10
19	48.90 – 49.50	45.59 – 46.51	33.17 – 33.43	2.90 – 3.89

Технологические переходники, тип 00, D0, CM

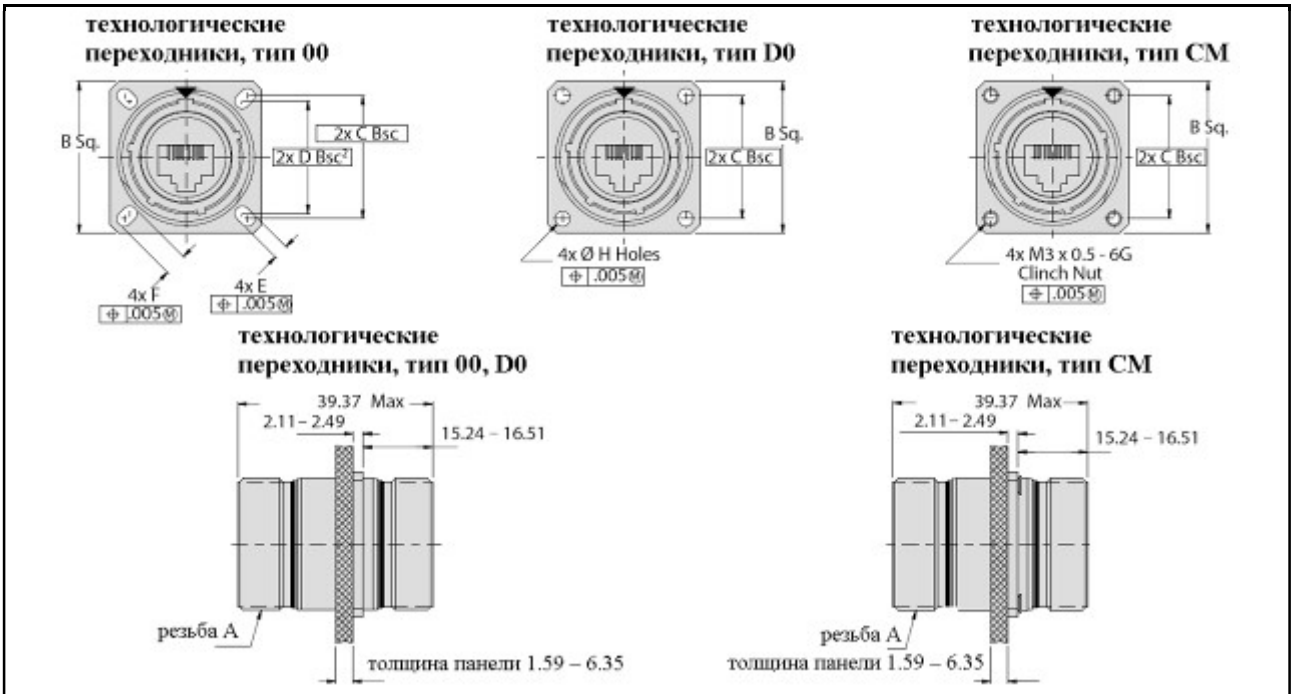

Размер корпуса	B Sq	C Bsc	D Bsc	E	F	Ø H
17	32.99 – 33.60	26.97	24.61	3.05 – 3.45	4.72 – 5.13	3.05 – 3.45
19	36.20 – 36.80	29.36	26.97			

Размер корпуса	Резьба A	Резьба N
17	1.1875-.1P-.3L-TS-2A	M32 x 1.0-6g 0.100R
19	1.2500-.1P-.3L-TS-2A	M35 x 1.0-6g 0.100R

Кабельные сборки на базе соединителей модельного ряда «SuperNine®» и RJ45

Информация для заказа

Базовая серия	**2330-0003**	**NF**	**00**	**S**	**–**	**17**	**5H**	**N**	**3**	**A**	**S**	**-01**
Индекс типа материалов и покрытий												
Конец P1 Тип корпуса соединителей **«SuperNine®»**: 00 – розетка с квадратным фланцем с вытянутыми монтажными отверстиями, передний монтаж 07 – розетка с контргайкой, задний монтаж D0 – розетка с квадратным фланцем с круглыми монтажными отверстиями CM – розетка с квадратным фланцем с резьбовыми монтажными отверстиями (метрическая резьба M3) G6 – вилка												
Конец P1. Индекс конфигурации монтажа соединителей **«SuperNine®»**: S – прямой монтаж R – угловой (90°) монтаж												
Конец P1. Индекс конструктивного исполнения изолятора соединителей **«SuperNine®»**: «–» – интерфейс RJ45 с системой экранирования G – изолятор со встроенной системой экранирования и заземления **ВНИМАНИЕ! Индекс «G» применяется только для розеток «SuperNine®»**												
Индекс размера корпуса – 17, 19												
Конец P1. Индекс модификации интерфейса RJ45: 5H – обязательный индекс модификации (интерфейс протокола Cat5e) По применяемости по другим протоколам требуется консультация												
Конец P1. Индекс поляризации корпуса соединителей **«SuperNine®»**: A, B, C, D, E, N												
Конец P1. Индекс положения интерфейса RJ45 внутри корпуса соединителей **«SuperNine®»** – 1, 2, 3, 4												
Конец P2. Тип соединителя RJ45: A – вилка RJ45 B – розетка RJ45 не указывается – свободный конец кабеля												
Конец P2. Индекс конфигурации монтажа соединителей RJ45: S – прямой монтаж R – угловой (90°) монтаж не указывается – для свободного конца кабеля												
Индекс длины кабельной сборки												

Схема коммутации

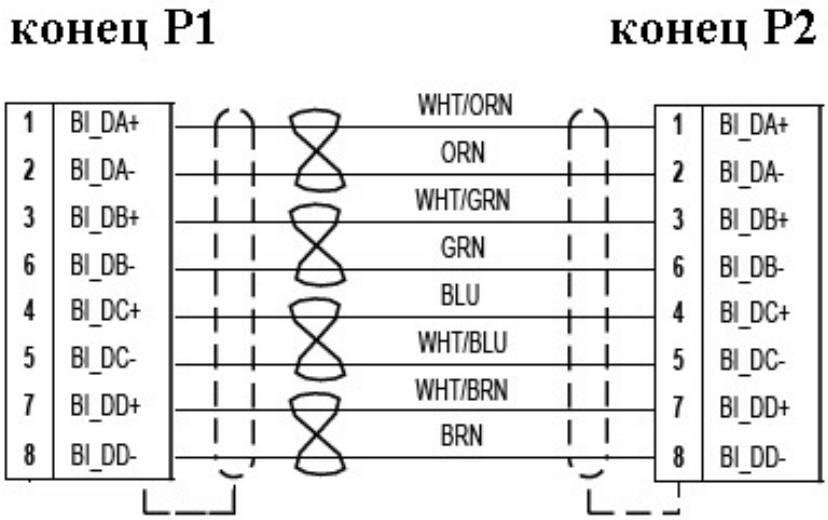

Индекс длины кабельной сборки

Индекс длины кабельной сборки	Длина кабельной сборки	Индекс длины кабельной сборки	Длина кабельной сборки
00	152.4 мм	**08**	6096.0 мм
01	304.8 мм	**09**	7620.0 мм
02	609.6 мм	**10**	9144.0 мм
03	914.4 мм	**11**	12190.0 мм
04	1524.0 мм	**12**	15240.0 мм
05	2134.0 мм	**13**	18290.0 мм
06	3048.0 мм	**14**	22860.0 мм
07	4572.0 мм	**15**	30480.0 мм

длина кабельной сборки
P1
A
P2
место маркировки
вилка RJ45
прямой монтаж, тип S
соединитель MIL-DTL-38999
прямой монтаж, тип S

длина кабельной сборки
P1
A
P2
место маркировки
вилка RJ45
прямой монтаж, тип S
соединитель MIL-DTL-38999
прямой монтаж, тип S

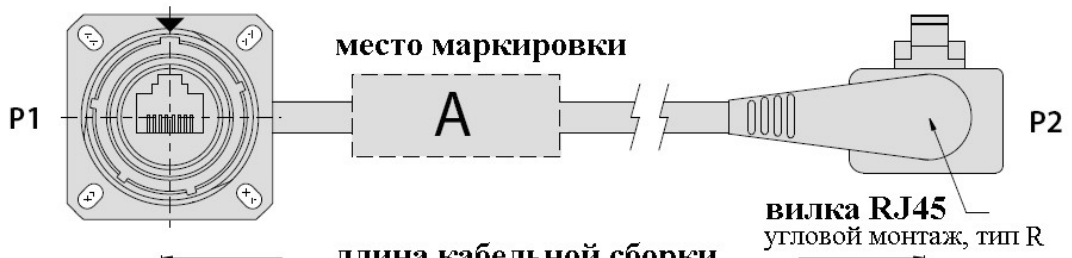
место маркировки
P1
A
P2
вилка RJ45
угловой монтаж, тип R

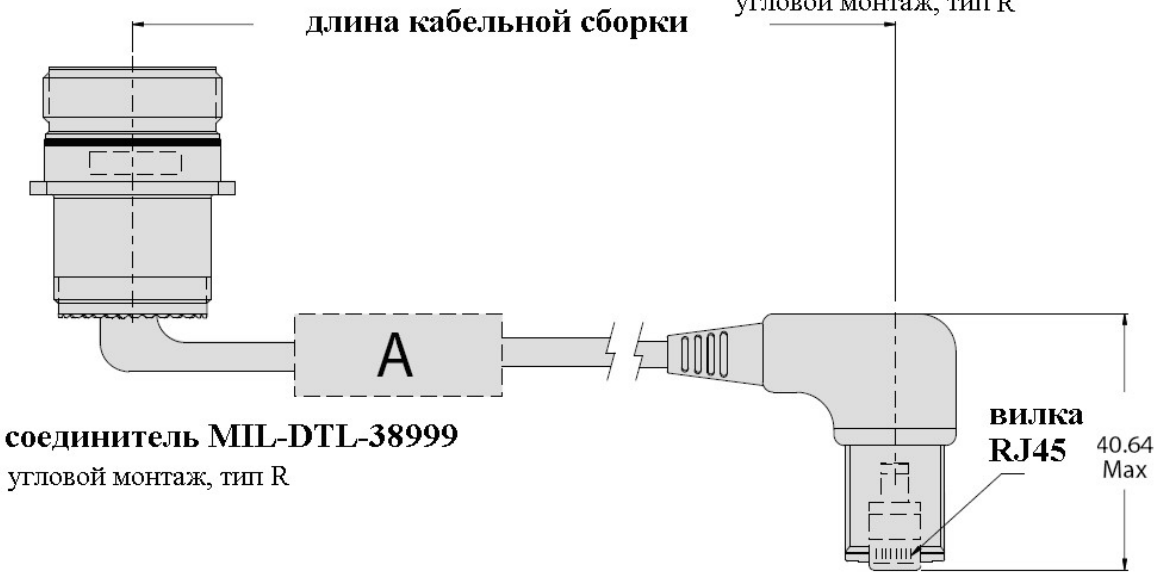
длина кабельной сборки
A
соединитель MIL-DTL-38999
угловой монтаж, тип R
вилка
RJ45
40.64
Max

длина кабельной сборки
P1
A
P2
место маркировки
свободный конец
соединитель MIL-DTL-38999
прямой монтаж, тип S

TVS технологии в линиях высокоскоростной передачи данных

Технологии TVS предназначены для шунтирования бросков напряжения непосредственно на землю, прежде чем такие броски могут повредить чувствительное электронное оборудование. Отдельные диоды TVS или диодные модули TVS включены непосредственно в состав соединителей **«SuperNine®»** (серия 244), чтобы обеспечить оптимальную защиту без существенного увеличения размера соединителя или веса. Электрические характеристики, соответствующие стандарту RTCA DO-160 определяют приемлемые критерии для выдерживания воздействий электромагнитного импульса, удара молнии или других индуцированных скачков напряжения в системах высокой надежности.

Компания GLENAIR предлагает розетки **«SuperNine®»** (серия 244), оснащенные системами TVS в соответствии со стандартом RTCA DO-160, для применения с интерфейсом RJ45.

Материалы и покрытия
Корпус – алюминий
Покрытие – оливково серый кадмий поверх никеля; химически осажденный никель; никель PTFE
Контакты (печатный монтаж, пайка) – медь/золото
Корпус RJ45 – полифениленсульфид или АБС
Уплотнения – фторосиликон
Корпуса соответствуют требованиям MIL-DTL-38999, серия 3
Размеры корпусов – 17 и 19

Электрические характеристики
Обеспечение протоколов – 10BASE-T, 100BASE-TX, 1000BASE-T/1000BASE-TX
Рабочий ток –1.5 А (Cat5e)
Выдерживаемое напряжение – 700 В пер.т. (1000 В пост. т.)
Частота – 100 МГц (Cat 5e)
Требование к проводам – обеспечение работы по протоколу Cat 5e
Максимальная длина кабельной сборки – 100 м
Электропроводимость корпусов обеспечивается по протоколу Cat5e (по другим протоколам требуется консультация)

Механические характеристики
Типы корпусов розеток – 001 (розетка с контргайкой без возможности применения кожухов, корпус с опорными стойками), 002 (розетка с квадратным фланцем без возможности применения кожухов, корпус с опорными стойками), 003 (розетка с контргайкой с возможностью применения кожухов), 004 (розетка с квадратным фланцем с возможностью применения кожухов)
Защищенность – IP67 (открытый соединитель), IP68 (сочлененная пара)
Дегазация – индексы модификаций: 186S и 928
Рабочий диапазон температур – от -20°С до +85°С
Вибрация – 20 g’s, по 3 осям, при частоте 10 – 2000 Гц
Удар – 300 g’s
Кожухи – MIL-DTL-38999, серия 3
Срок службы – 500 циклов

Электрические характеристики TVS модулей

Пиковая импульсная мощность – 600 Вт
Номинальное выдерживаемое напряжение – 2.8 В
Напряжение пробоя (минимальное) при 1 мА – 3.0 В
Запирающее напряжение (максимальное) при Ipp = 2A – 5.5 В
Запирающее напряжение (максимальное) при Ipp = 5A – 8.5 В
Запирающее напряжение (максимальное) при Ipp = 30A – 21.0 В
Утечка по току(максимальная) – 2.0 мкА при 2.8 В
Типичная емкость перехода – 10 пФ при 0 В, 1 МГц
Полярность – биполярный

Установочные размеры

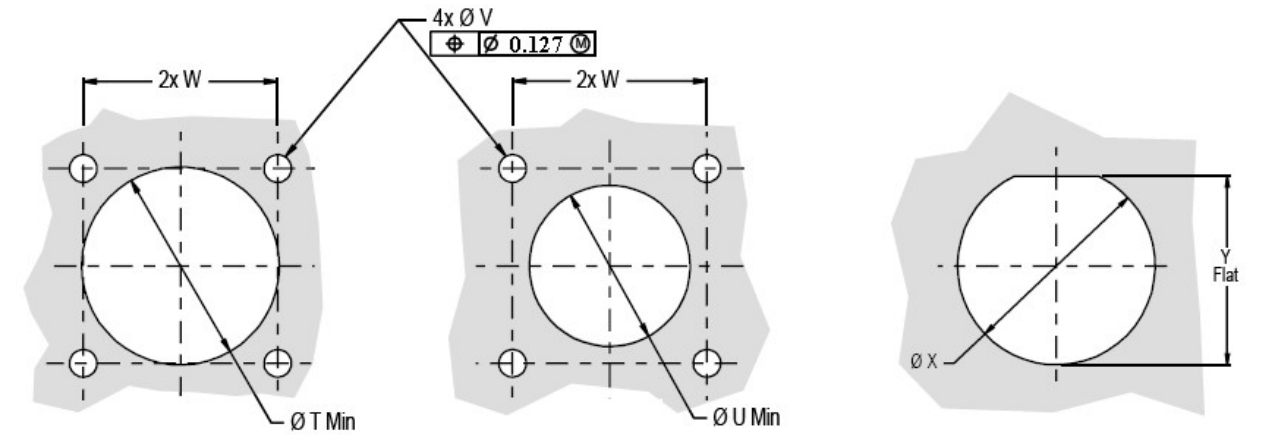

Розетки с квадратным фланцем
задний монтаж **передний монтаж**

Розетки с контргайкой

Размер корпуса	Ø T Min	Ø U Min	Ø V	W	Ø X	Y
17	30.96	25.81	3.12 – 3.38	26.97	32.00 – 32.26	30.68 – 30.73
19	32.94	28.98		29.36	35.18 – 35.43	33.86 – 33.91

Основные размеры розеток серии 244 соответствуют размерам розеток серии 233

Размер корпуса	Резьба A	Резьба B	Резьба C
17	1.1875-.1P-.3L-TS-2A	M32 x 1.0-6g 0.100R	M25 x 1.0-6g 0.100R
19	1.2500-.1P-.3L-TS-2A	M35 x 1.0-6g 0.100R	M28x 1.0-6g 0.100R

Положение интерфейса RJ45 внутри корпуса розеток серии 244

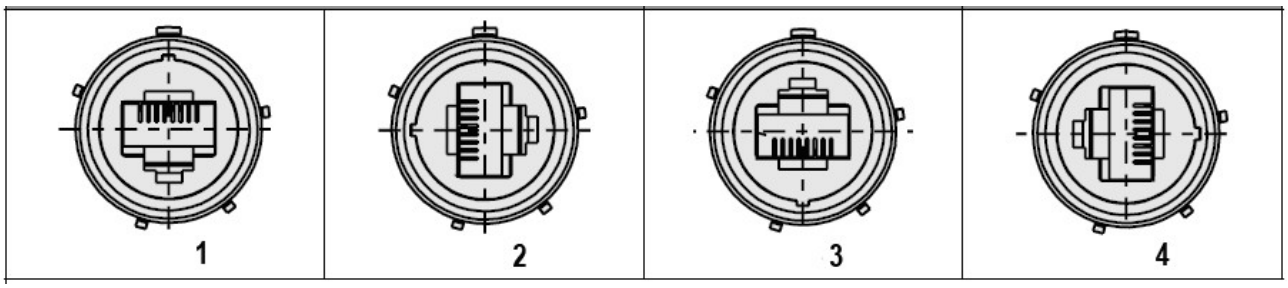

Соединители, оснащенные интерфейсом RJ45 только спереди, серия 244
С задней стороны соединители оснащены шпильками под печатный монтаж или гильзами под пайку проводов

Информация для заказа

Базовая серия	**244**	**-001**	**NF**	**19**	**P**	**G**	**N**	**1**
Тип корпуса: 001 – розетка с контргайкой без возможности применения кожухов, корпус с опорными стойками 002 – розетка с квадратным фланцем без возможности применения кожухов, корпус с опорными стойками 003 – розетка с контргайкой с возможностью применения кожухов 004 – розетка с квадратным фланцем с возможностью применения кожухов								
Тип покрытия: NF – оливково серый кадмий ME – химически осажденный никель MT – никель PTFE ZR – черный цинк/никель								
Индекс размера корпуса – 17, 19								
Индекс типа выводов контактов: P – шпильки под печатный монтаж S – гильзы под пайку проводов # 22 AWG								
G – изолятор со встроенной системой экранирования и заземления								
Индекс поляризации корпуса – A, B, C, D, E, N								
Индекс положения интерфейса RJ45 внутри корпуса соединителя – 1, 2, 3, 4								

Размеры

Координатные сетки для печатного монтажа в соответствии с положением интерфейса RJ45 в корпусах розеток серии 244

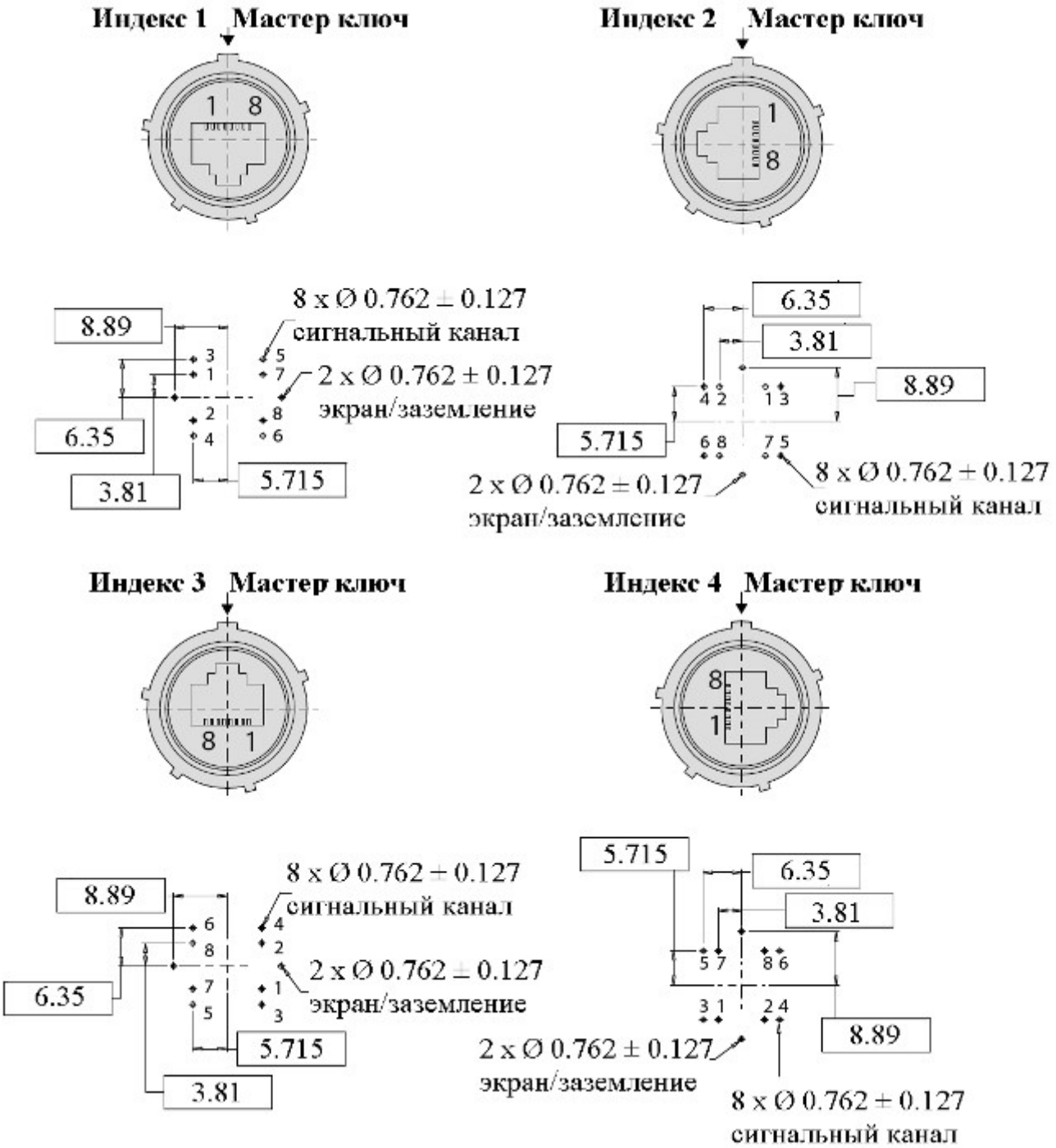

Размеры

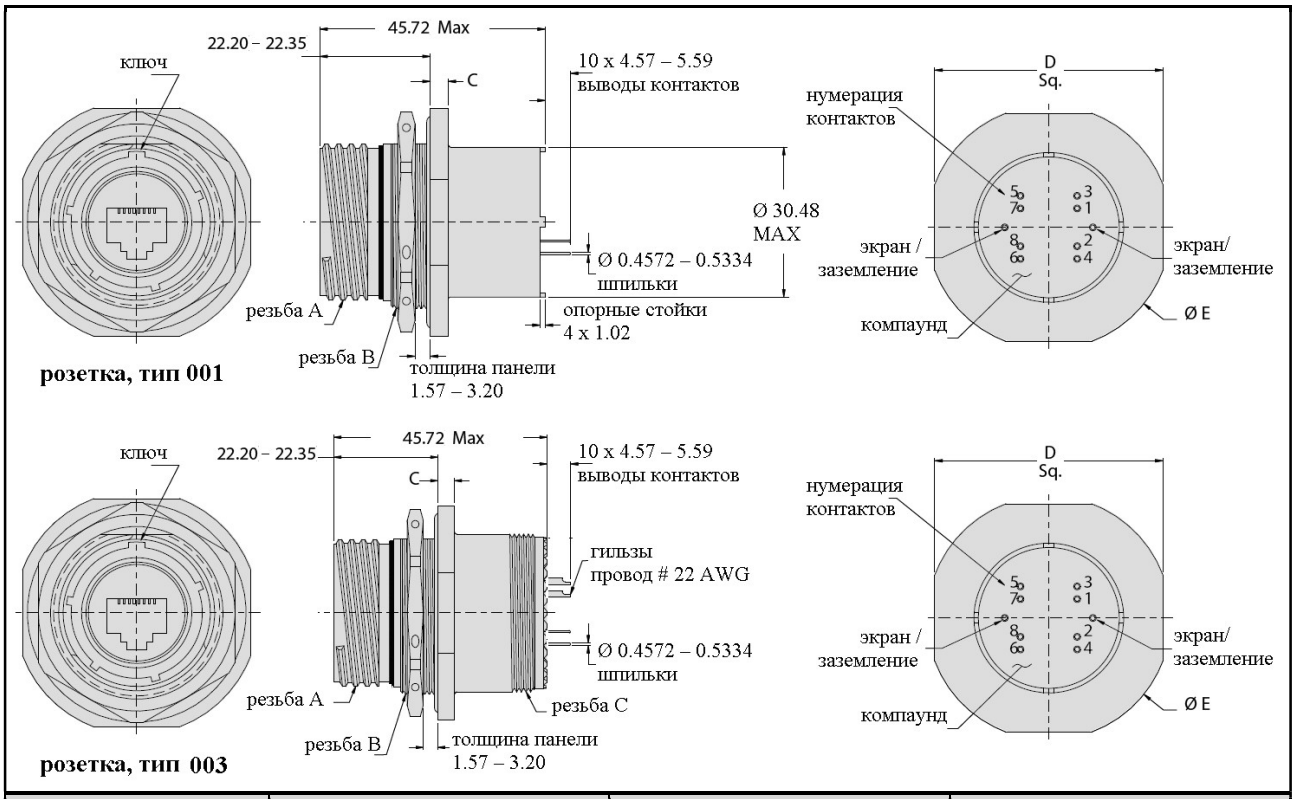

Размер корпуса	C	D Sq.	Ø E
17	2.11 – 3.10	40.89 – 41.71	44.17 – 44.81
19	2.90 – 3.91	45.59 – 46.41	48.90 – 49.50

Розетки, тип 002 и 004

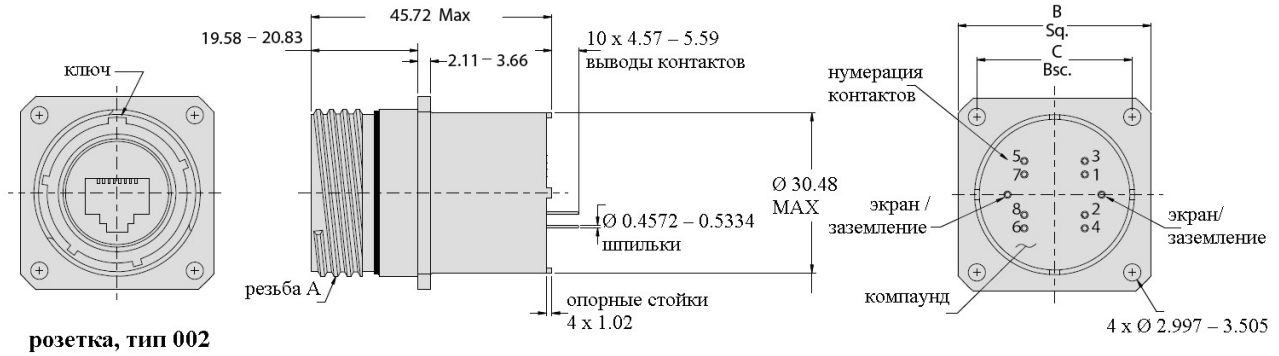

розетка, тип 002

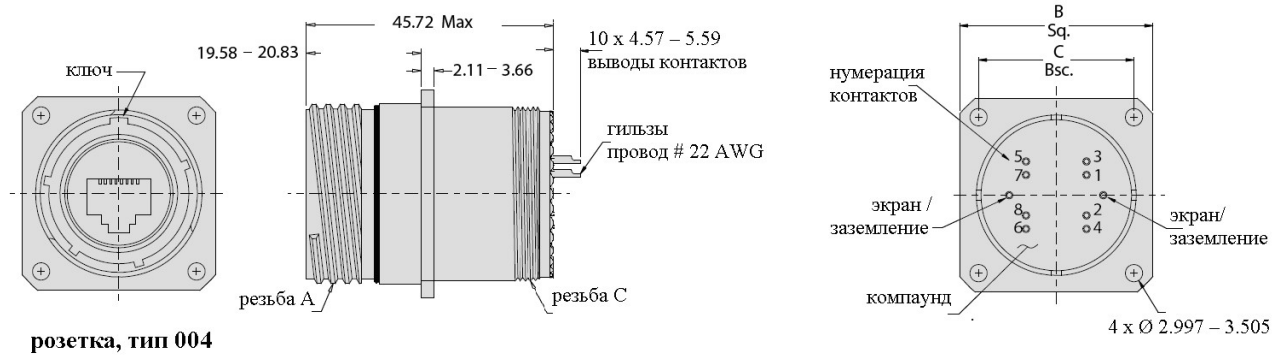

розетка, тип 004

Размер корпуса	B Sq.	C Bsc	Ø D Min.	E Bsc
17	32.99 – 33.60	26.97	30.96	26.97
19	36.195 – 36.80	29.36	32.94	29.36

Соединители модельного ряда «SuperNine®» с интерфейсом USB 2.0, тип А, серия 233, размеры корпусов 15 и 17

Материалы и покрытия
Корпус соединителей «SuperNine®» – алюминий
Покрытие – оливково серый кадмий поверх никеля; химически осажденный никель; никель PTFE
Контакты (печатный монтаж, пайка, обжимка) – медь/золото
Интерфейс USB:
- корпус – черный полифениленсульфид
- изолятор – высокотемпературный белый полифениленсульфид

Уплотнения – силиконовый эластомер
По другим материалам и покрытиям требуется консультация у производителя
Корпуса соответствуют требованиям MIL-DTL-38999, серия 3
Размеры корпусов – 15 и 17

Электрические характеристики
Скорость передачи данных – 480 Мбит/с
Рабочий ток –1.5 А
Потребляемая мощность – 500 мА
Выдерживаемое напряжение – 500 В пер.т.
Сопротивление изоляции USB 2.0 – 1000 МОм
Требование к проводам – обеспечение работы интерфейса USB 2.0, тип А
Токопроводящее покрытие корпусов соединителей «SuperNine®»

Механические характеристики
Защищенность – IP68 (сочлененная пара)
Дегазация – соответствует требованиям UL94 V0 (низкая дымность, негалогеновые)
Рабочий диапазон температур – от -40°С до +120°С
Вибрация – 20 g’s, по 3 осям, при частоте 10 – 2000 Гц
Удар – 300 g’s
Кожухи – MIL-DTL-38999, серия 3
Срок службы – 500 циклов

Установочные размеры

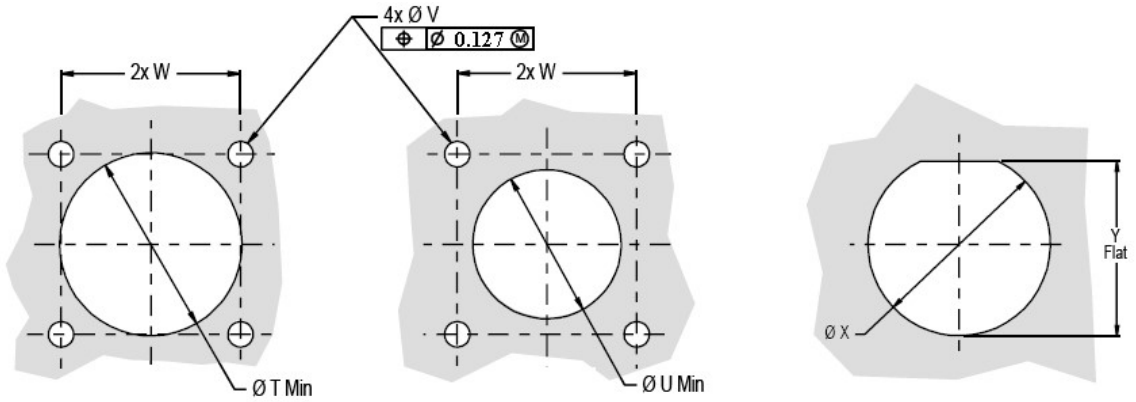

Розетки с квадратным фланцем
задний монтаж **передний монтаж**

Розетки с контргайкой

Размер корпуса	Ø T Min	Ø U Min	Ø V	W	Ø X	Y
15	26.59	23.01	3.12 – 3.38	24.61	28.83 – 29.08	27.31 – 27.56
17	30.96	25.81		26.97	32.00 – 32.26	30.68 – 30.73

Таблица базовых материалов и покрытий

Индекс покрытия	Материал корпуса	Описание
M	алюминий	химически осажденный никель
MT		никель PTFE, 500 ч
NF		оливково серый кадмий поверх химически осажденного никеля
ME		химически осажденный никель, 96 ч морского тумана
ZR		черный цинк/никель поверх химически осажденного никеля
ZN		оливково серый цинк/никель
MA		химически осажденный матовый никель, 96 ч морского тумана
TZ		луженый цинк, зелено золотой
XM	композит	химически осажденный никель
XMT		никель PTFE, 500 ч
XO		без покрытия
XW		оливково серый кадмий поверх химически осажденного никеля
Z1	нержавеющая сталь	пассивирование
ZL		электроосажденный никель
ZW		оливково серый кадмий поверх химически осажденного никеля
AB	морская бронза	без покрытия

Схемы коммутаций для серий 233-342, 233-343, 233-344, 233-345

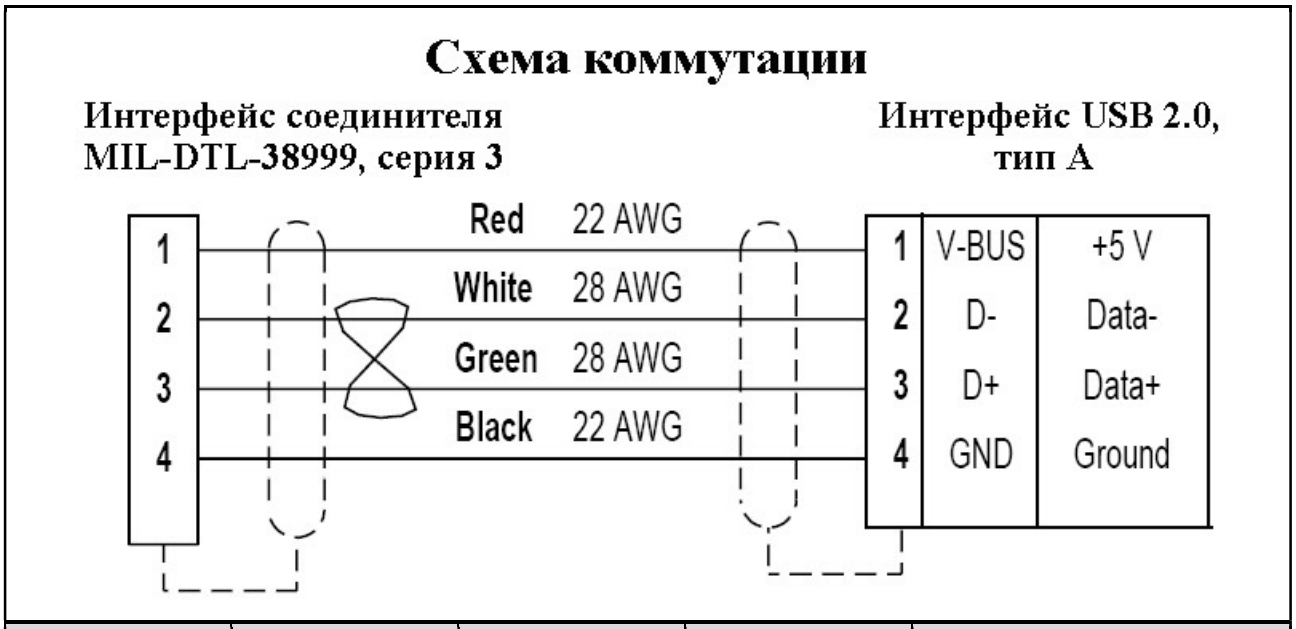

Номер контакта USB	Назначение контакта USB	Цвет провода	Параметры	Рекомендуемый калибр провода (AWG)
1	(V BUS)	красный	+5 В	22
2	(D–)	белый	сигнал « – »	28
3	(D+)	зеленый	сигнал « + »	28
4	(GND)	черный	«земля»	22

Варианты положения интерфейса USB в корпусах соединителей «SuperNine®»

Розетка	Вилка
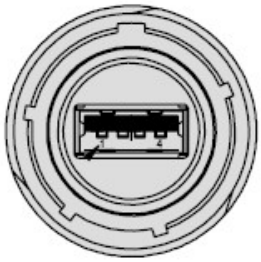	
Горизонтальное	Горизонтальное
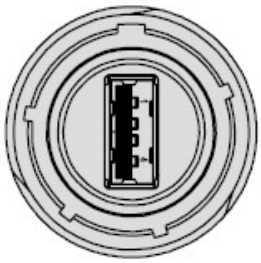	
Вертикальное	Вертикальное

Соединители «SuperNine®», оснащенные с двух сторон интерфейсом USB 2.0, тип A

Интерфейс соединителей серии 233-340

Вилки: спереди – вилка USB, сзади – розетка USB
Розетки – розетки USB с двух сторон

Информация для заказа

Базовая серия	**233-340**	**NF**	**00**	**–15**	**2AA**	**N**	**H**	**T**
Индекс типа материалов и покрытий								
Тип корпуса: 00 – розетка с квадратным фланцем с вытянутыми монтажными отверстиями 07 – розетка с контргайкой D0 – розетка с квадратным фланцем с круглыми монтажными отверстиями CM – розетка с квадратным фланцем с резьбовыми монтажными отверстиями (метрическая резьба M3) G6 – вилка								
15 – размер корпуса 15								
2AA – интерфейс USB 2.0 с двух сторон								
Индекс поляризации корпуса – A, B, C, D, E, N								
Индекс положения интерфейса USB внутри корпуса соединителя: H – горизонтальный V – вертикальный								
Индекс наличия ТУТ: T – соединитель поставляется с ТУТ (обозначение 770-028) не указывается – соединитель поставляется без ТУТ								

Размеры

розетка, тип 07

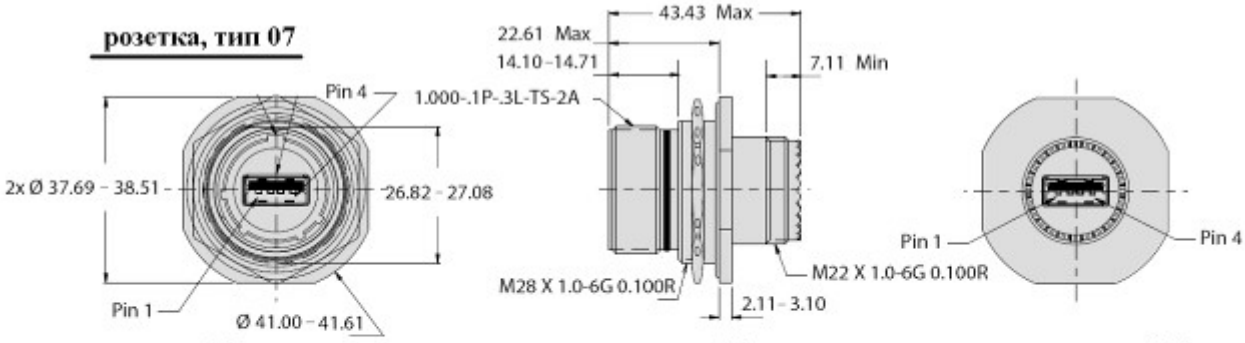

розетка, тип 00 **розетка, тип D0** **розетка, тип CM**

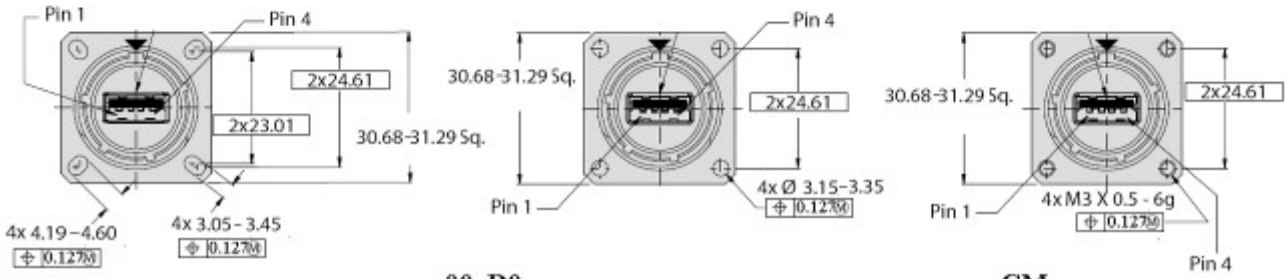

розетки, тип 00, D0 **розетки, тип CM**

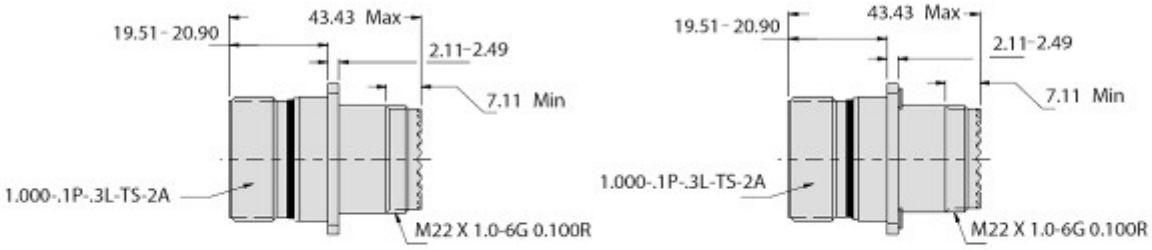

вилка, тип G6

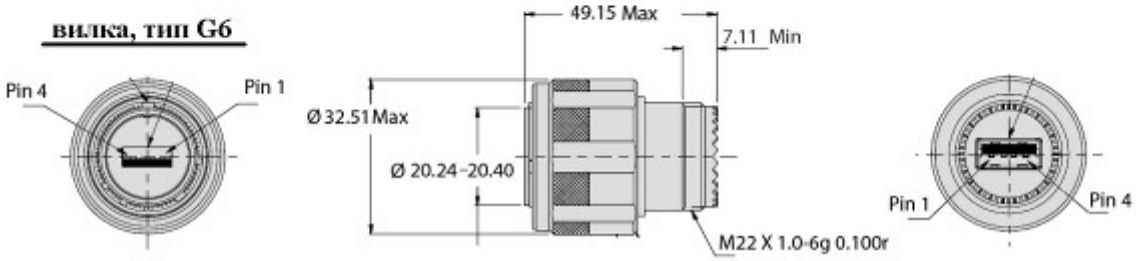

Соединители«SuperNine®», оснащенные интерфейсом USB 2.0 только спереди
С задней стороны соединители оснащены шпильками под печатный монтаж

Координатные сетки для печатного монтажа в соответствии с положением интерфейса USB в корпусе розеток серии 233-342

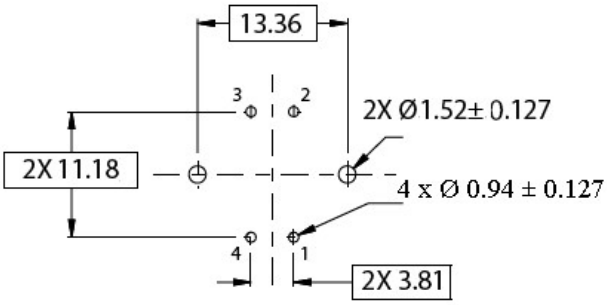

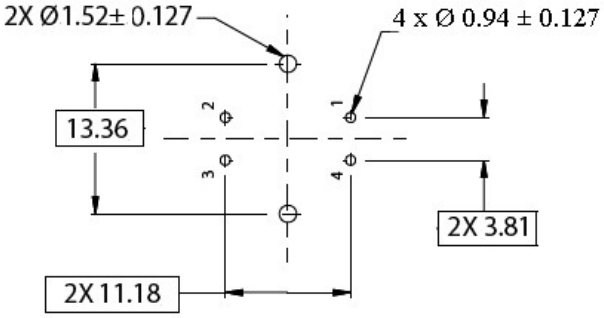

Информация для заказа

Базовая серия	**233-342**	**NF**	**00**	**–15**	**2A**	**N**	**H**
Индекс типа материалов и покрытий							
Тип корпуса: 00 – розетка с квадратным фланцем с вытянутыми монтажными отверстиями 07 – розетка с контргайкой D0 – розетка с квадратным фланцем с круглыми монтажными отверстиями CM – розетка с квадратным фланцем с резьбовыми монтажными отверстиями (метрическая резьба M3)							
15 – размер корпуса 15							
2A – интерфейс USB 2.0 спереди							
Индекс поляризации корпуса – A, B, C, D, E, N							
Индекс положения интерфейса USB внутри корпуса соединителя: H – горизонтальный V – вертикальный							

Размеры

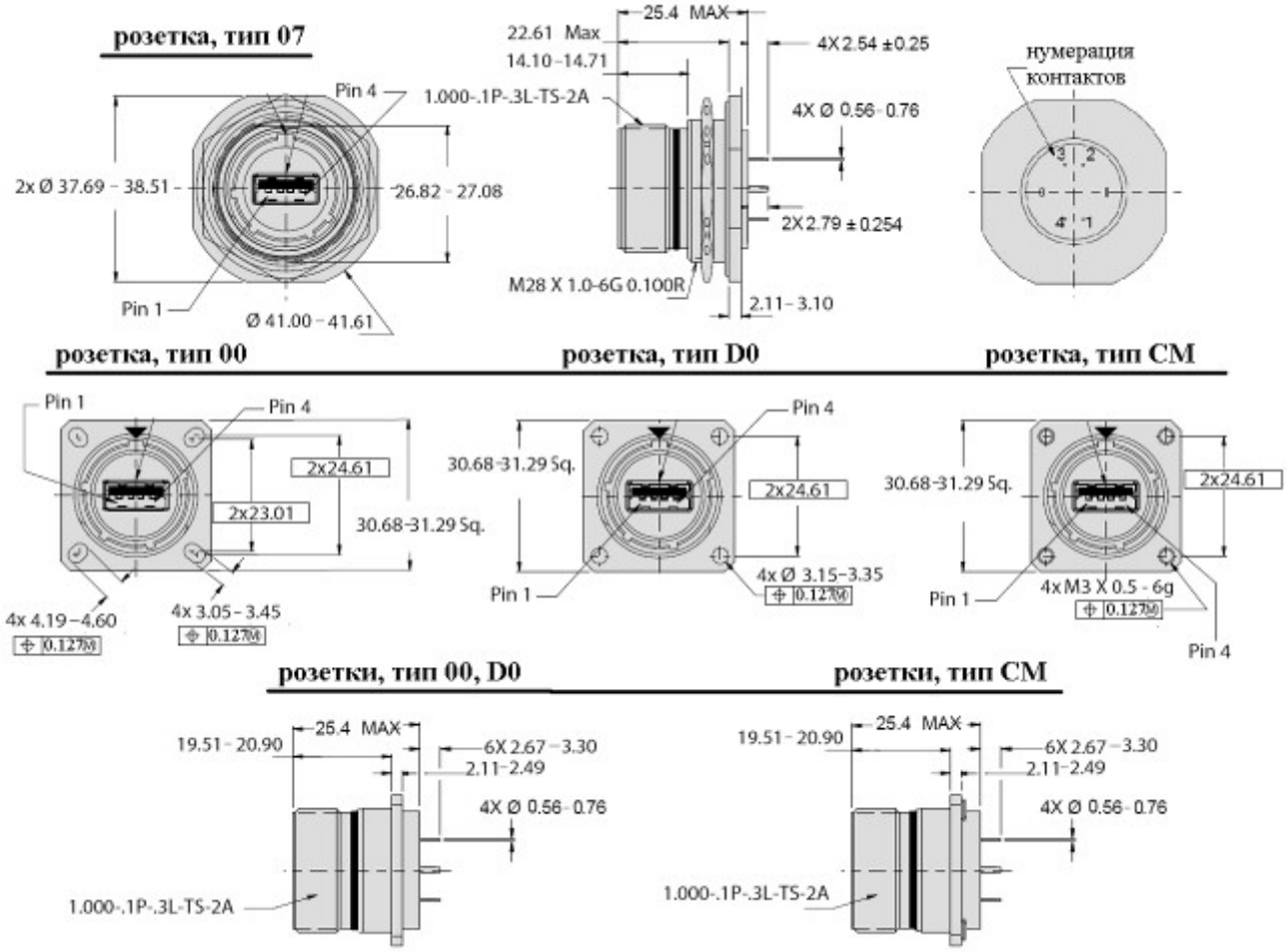
розетка, тип 07
Pin 4
2x Ø 37.69 - 38.51
26.82 - 27.08
Pin 1
Ø 41.00 - 41.61
розетка, тип 00
25.4 MAX
22.61 Max
14.10-14.71
1.000-.1P-.3L-TS-2A
4X 2.54 ±0.25
4X Ø 0.56 - 0.76
2X 2.79 ± 0.254
M28 X 1.0-6G 0.100R
2.11 - 3.10
розетка, тип D0
нумерация контактов
розетка, тип CM
Pin 1
Pin 4
2x24.61
2x23.01
30.68-31.29 Sq.
4x 4.19-4.60
4x 3.05 - 3.45
розетки, тип 00, D0
4x Ø 3.15-3.35
розетки, тип CM
4x M3 X 0.5 - 6g

25.4 MAX
19.51 - 20.90
6X 2.67 - 3.30
2.11-2.49
4X Ø 0.56 - 0.76
1.000-.1P-.3L-TS-2A

Соединители«SuperNine®», оснащенные интерфейсом USB 2.0 только спереди
С задней стороны соединители оснащены гильзами под пайку проводов

Информация для заказа

Базовая серия	**233-343**	**NF**	**00**	**–15**	**2A**	**N**	**H**
Индекс типа материалов и покрытий							
Тип корпуса: 00 – розетка с квадратным фланцем с вытянутыми монтажными отверстиями 07 – розетка с контргайкой D0 – розетка с квадратным фланцем с круглыми монтажными отверстиями CM – розетка с квадратным фланцем с резьбовыми монтажными отверстиями (метрическая резьба M3)							
15 – размер корпуса 15							
2A – интерфейс USB 2.0 спереди							
Индекс поляризации корпуса – A, B, C, D, E, N							
Индекс положения интерфейса USB внутри корпуса соединителя: H – горизонтальный V – вертикальный							

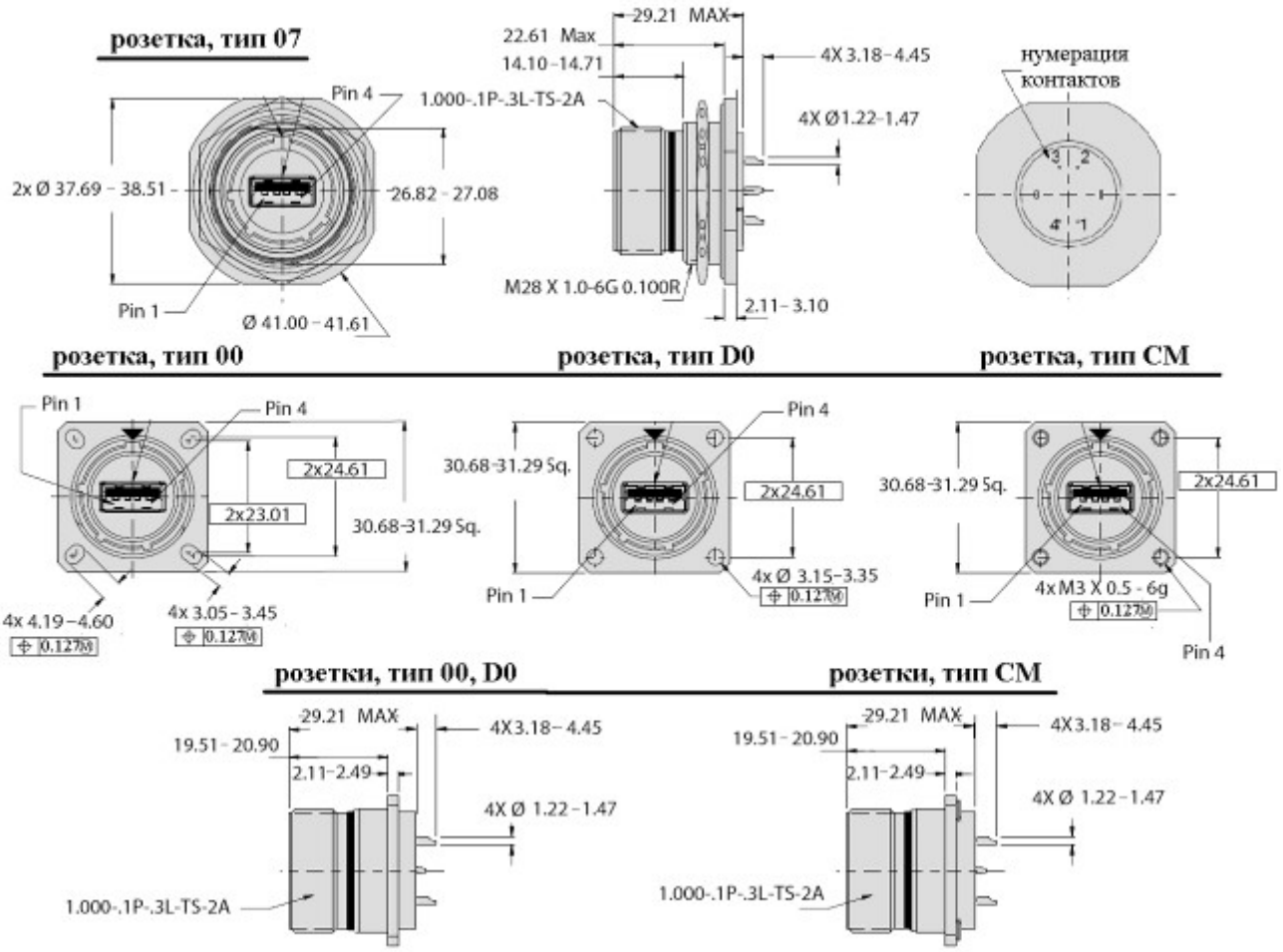

Соединители«SuperNine®», оснащенные розетками USB 2.0 только сзади
Спереди соединители оснащены неизвлекаемыми контактами # 22D

Информация для заказа

Базовая серия	**233-344**	**NF**	**00**	**15–35**	**2A**	**P**	**N**
Индекс типа материалов и покрытий							
Тип корпуса: 00 – розетка с квадратным фланцем 07 – розетка с контргайкой D0 – розетка с квадратным фланцем с круглыми монтажными отверстиями CM – розетка с квадратным фланцем с резьбовыми монтажными отверстиями (метрическая резьба M3) G6 – вилка							
15-35 – контактная схема 15-35							
2A – интерфейс USB 2.0 сзади							
Тип контакта стороны сочленения пары: P – штыревой S – гнездовой							
Индекс поляризации корпуса – A, B, C, D, E, N							

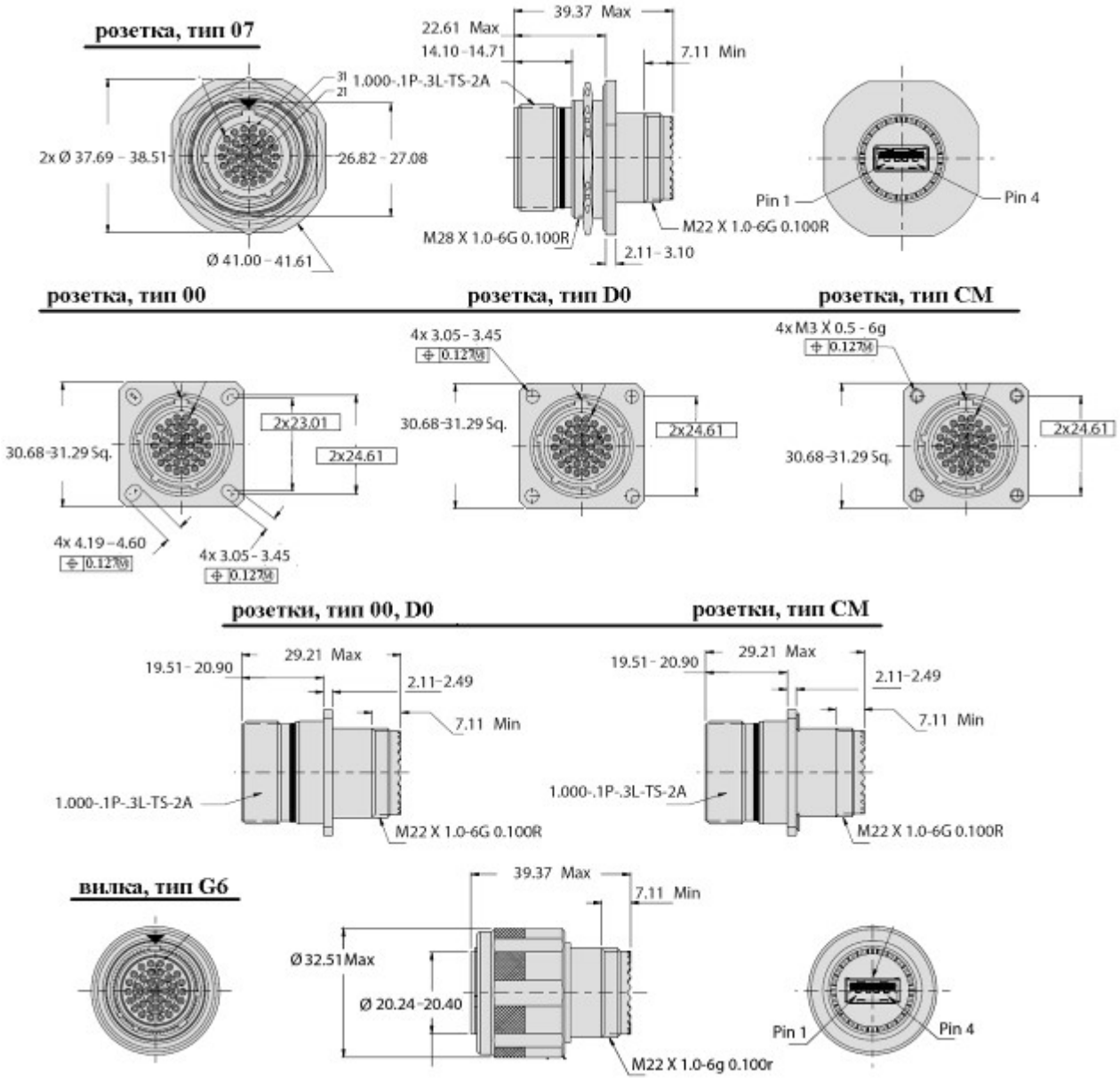

Соединители«SuperNine®», оснащенные интерфейсом USB 2.0 только спереди
С задней стороны предусмотрен монтаж обжимных гнездовых контактов # 22

Интерфейс соединителей серии 233-345

Вилки: спереди – вилка USB, сзади – установка гнездовых обжимных контактов # 22D
Розетки: спереди – розетка USB, сзади – установка гнездовых обжимных контактов # 22D
Контакты # 22D – M39029/56-348, поставляются в комплекте, неустановленными

Информация для заказа

Базовая серия	**233-345**	**NF**	**00**	**–15**	**2A**	**N**	**H**	**T**
Индекс типа материалов и покрытий								
Тип корпуса: 00 – розетка с квадратным фланцем 07 – розетка с контргайкой D0 – розетка с квадратным фланцем с круглыми монтажными отверстиями CM – розетка с квадратным фланцем с резьбовыми монтажными отверстиями (метрическая резьба M3) G6 – вилка								
15 – размер корпуса 15								
2A – интерфейс USB 2.0 спереди								
Индекс поляризации корпуса – A, B, C, D, E, N								
Индекс положения интерфейса USB внутри корпуса соединителя: H – горизонтальный V – вертикальный								
Индекс наличия ТУТ: T – соединитель поставляется с ТУТ (обозначение 770-028) не указывается – соединитель поставляется без ТУТ								

Размеры

розетка, тип 07

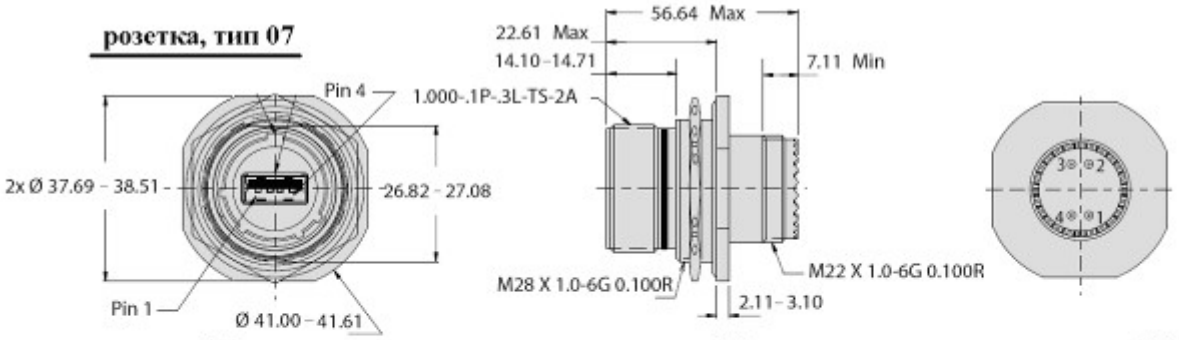

розетка, тип 00 **розетка, тип D0** **розетка, тип CM**

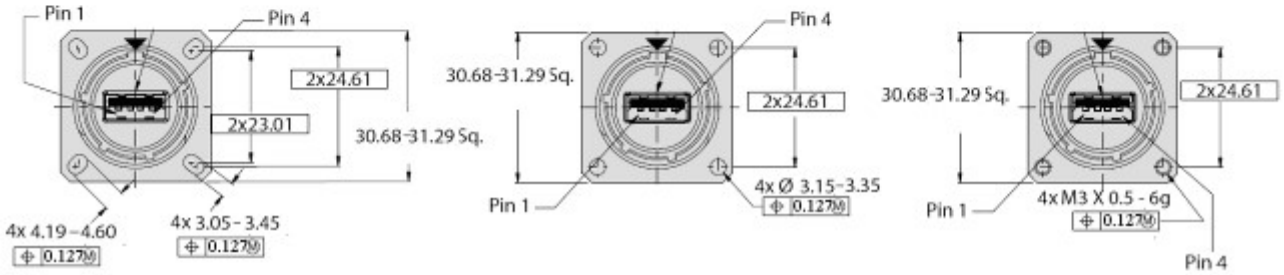

розетки, тип 00, D0 **розетки, тип CM**

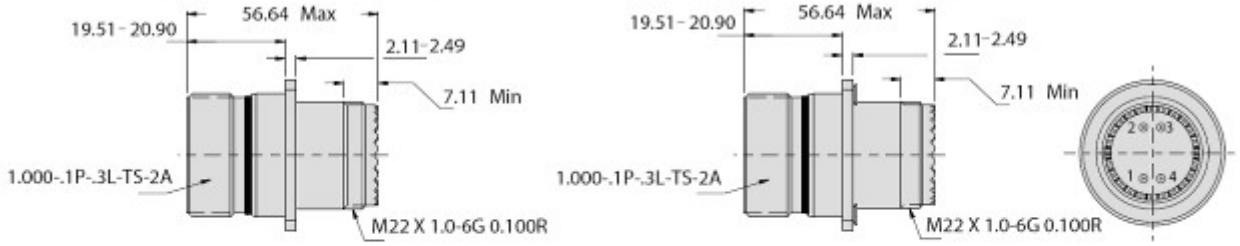

вилка, тип G6

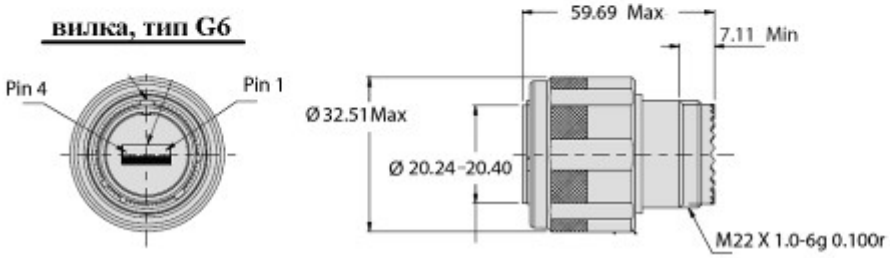

Технологические переходники, оснащенные с двух сторон розетками USB 2.0, тип А

Информация для заказа

Базовая серия	**233-370**	**NF**	**00**	**–15**	**2AA**	**N**	**H**
Индекс типа материалов и покрытий							
Тип корпуса: 00 – технологический переходник с квадратным фланцем с вытянутыми монтажными отверстиями 07 – технологический переходник с контргайкой D0 – технологический переходник с квадратным фланцем с круглыми монтажными отверстиями CM – технологический переходник с квадратным фланцем с резьбовыми монтажными отверстиями (метрическая резьба M3)							
15 – размер корпуса 15							
2AA – интерфейс USB 2.0 с двух сторон							
Индекс поляризации корпуса – A, B, C, D, E, N							
Индекс положения интерфейса USB внутри корпуса переходника: H – горизонтальный V – вертикальный							

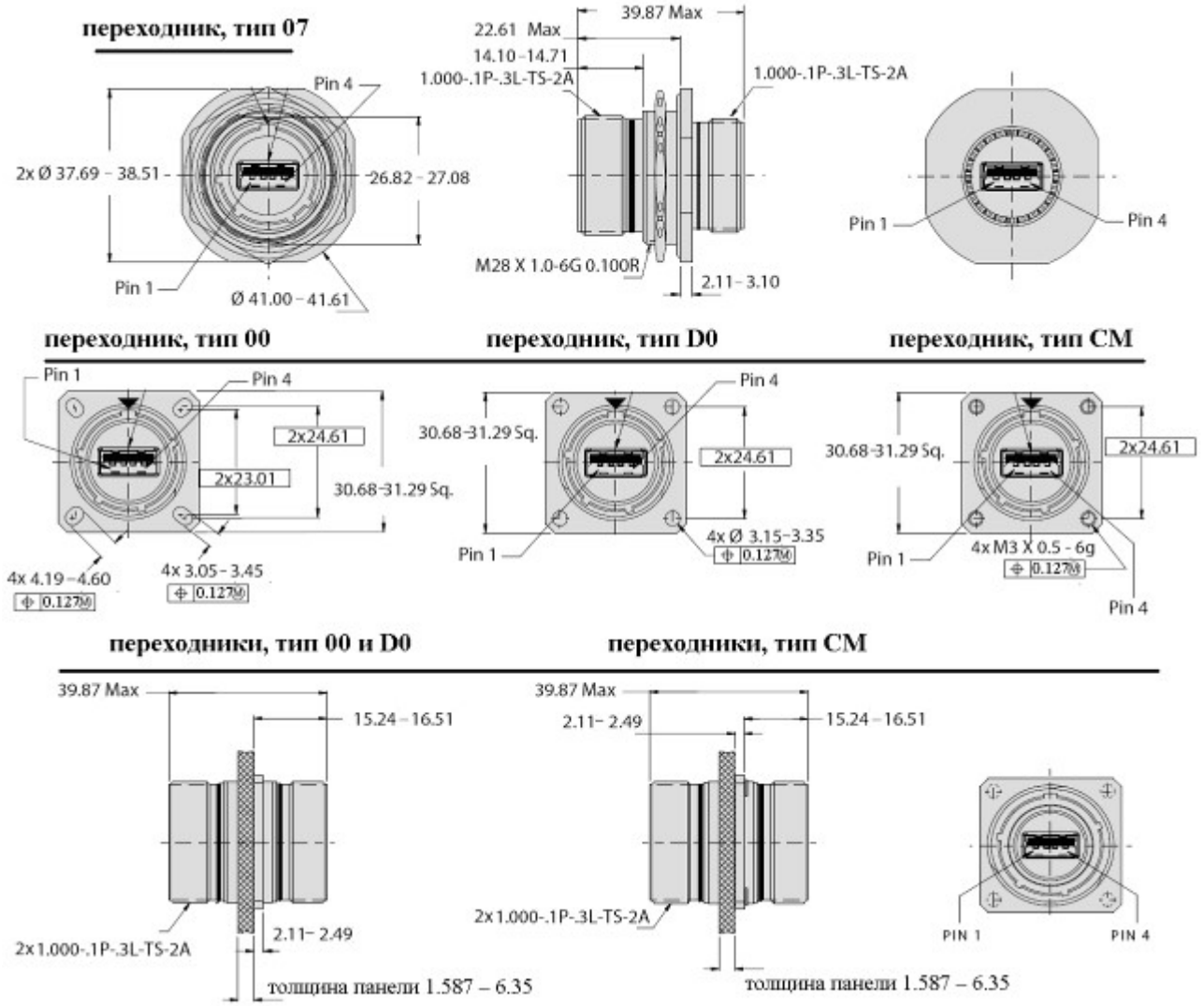

Кабельные сборки на базе соединителей «SuperNine®» и USB2.0

Информация для заказа

Базовая серия	**2330-0015**	**NF**	**00**	**S**	**–15**	**2A**	**N**	**H**	**A**	**S**	**-01**
Индекс типа материалов и покрытий											
Конец P1 Тип корпуса соединителей **«SuperNine®»**: 00 – розетка с квадратным фланцем с вытянутыми монтажными отверстиями, передний монтаж 07 – розетка с контргайкой, задний монтаж D0 – розетка с квадратным фланцем с круглыми монтажными отверстиями CM – розетка с квадратным фланцем с резьбовыми монтажными отверстиями (метрическая резьба M3) G6 – вилка											
Конец P1. Индекс конфигурации монтажа соединителей **«SuperNine®»**: S – прямой монтаж R – угловой (90°) монтаж											
15 – размер корпуса 15											
2A – интерфейс USB 2.0											
Конец P1. Индекс поляризации корпуса соединителей **«SuperNine®»**: A, B, C, D, E, N											
Индекс положения интерфейса USB внутри корпуса переходника: H – горизонтальный V – вертикальный											
Конец P2. Тип соединителя USB: A – вилка USB не указывается – свободный конец кабеля											
Конец P2. Индекс конфигурации монтажа соединителей USB: S – прямой монтаж R – угловой (90°) монтаж не указывается – для свободного конца кабеля											
Индекс длины кабельной сборки											

Индекс длины кабельной сборки

Индекс длины кабельной сборки	Длина кабельной сборки	Индекс длины кабельной сборки	Длина кабельной сборки
01	304.8 мм	**05**	2134.0 мм
02	609.6 мм	**06**	3048.0 мм
03	914.4 мм	**07**	4572.0 мм
04	1524.0 мм		

длина кабельной сборки
P1
A
P2
место маркировки
вилка USB2.0, тип A
прямой монтаж, тип S
соединитель MIL-DTL-38999
прямой монтаж, тип S

длина кабельной сборки
P1
A
P2
место маркировки
вилка USB2.0, тип A
прямой монтаж, тип S
соединитель MIL-DTL-38999
прямой монтаж, тип S

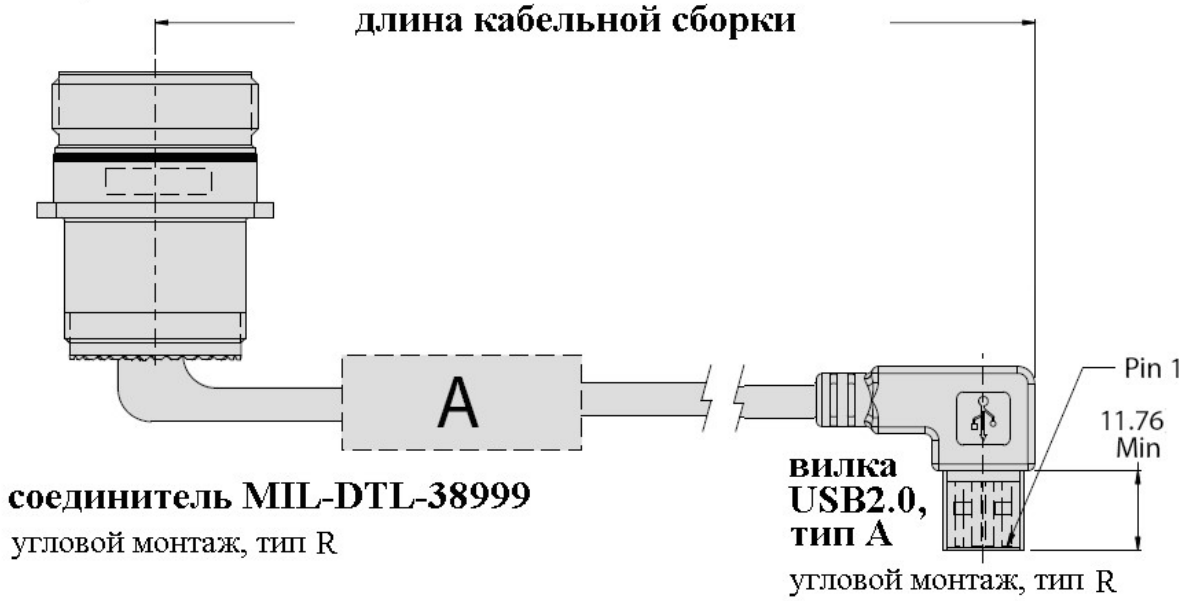
длина кабельной сборки
A
Pin 1
11.76
Min
соединитель MIL-DTL-38999
угловой монтаж, тип R
вилка
USB2.0,
тип A
угловой монтаж, тип R

длина кабельной сборки
P1
A
P2
место маркировки
свободный конец
соединитель MIL-DTL-38999
прямой монтаж, тип S

Флеш-накопитель USB
на базе вилки «SuperNine®», размер корпуса 15

Информация для заказа

Базовая серия	**233-390**	**NF**	**32**	**–15**	**N**	**H**	**P**
Индекс типа материалов и покрытий							
Индекс ёмкости флеш-накопителя USB: 8 – 8 Гб 16 – 16 Гб 32 – 32 Гб							
15 – размер корпуса 15							
Индекс поляризации корпуса – A, B, C, D, E, N							
Индекс положения интерфейса USB внутри корпуса соединителя: H – горизонтальный V – вертикальный							
Индекс оснащения эксплуатационной заглушкой: не указывается – накопитель поставляе6тся без заглушки P – накопитель поставляется с заглушкой 660-023							

Эксплуатационные характеристики флеш-накопителя USB

Флеш-накопитель USB сочленяется с соединителями серий **233-340, 233-341, 233-342, 233-343 и 233-345**
По емкости накопителя свыше 32 Гб требуется консультация у производителя
Поддерживаемые ОС – **Windows 2000, XP, Vista, Windows 7**
Флеш-накопитель USB поддерживается PnP USB 2.0
Интерфейс – USB 2.0, тип А
Скорость передачи данных – до 25 Мбит/с (чтение), до 10 Мбит/с (редактирование)
Защита паролем и шифрование AES

Климатические характеристики:

Рабочий диапазон температур – от 0°С до 70°С
Температура хранения – от -40°С до 85°С
Диапазон относительной влажности при эксплуатации – от 10% до 95%

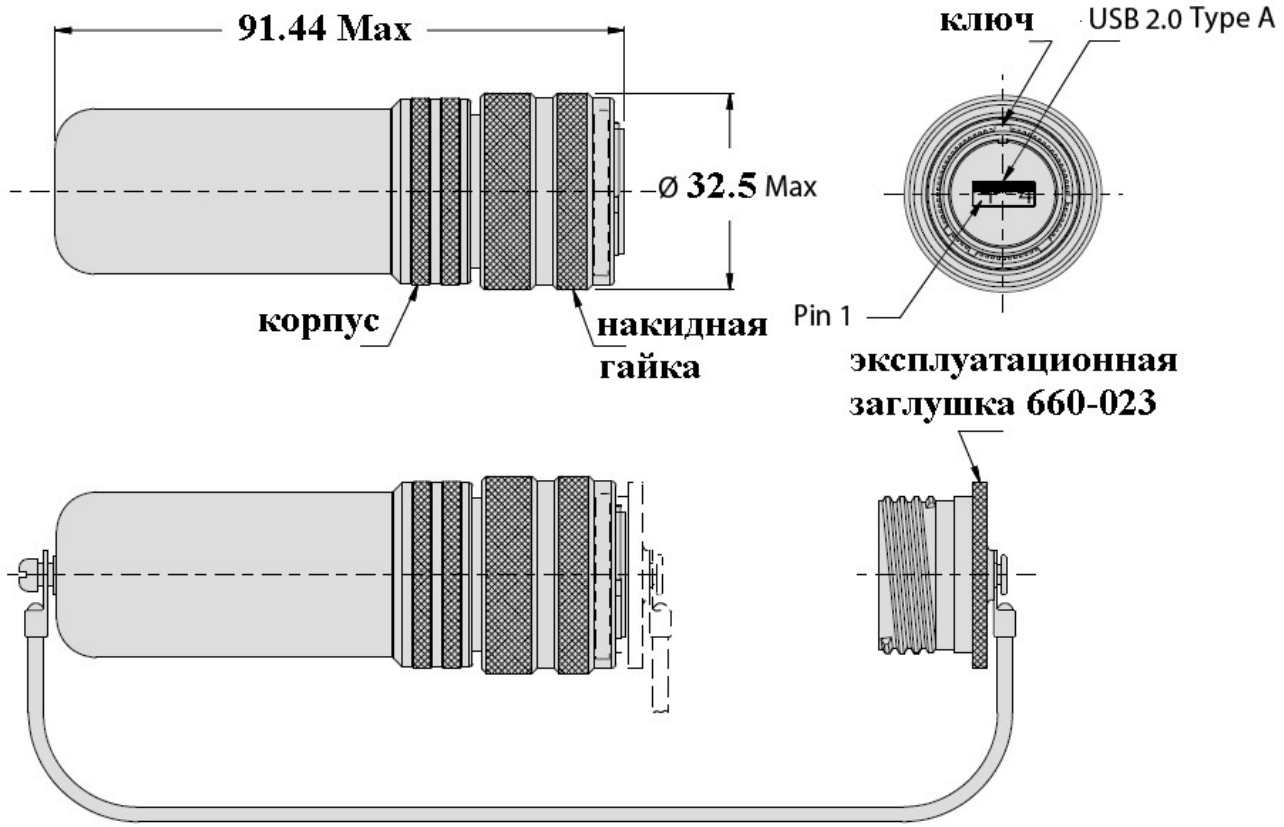

Соединители с фильтр контактами, серия 240-383

С фильтры (емкостные)

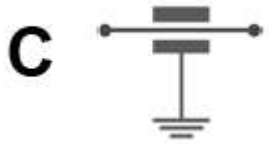

Класс фильтра	Напряжение	Емкость, пФ
X	250 В	80000 – 120000
Y	250 В	40000 – 60000
Z	250 В	30000 – 45000
A	500 В	19000 – 28000
B	500 В	16000 – 22500
C	500 В	9000 – 16500
D	500 В	4000 – 6000
E	500 В	1650 – 2500
F	500 В	400 – 650
G	500 В	200 – 300
J	500 В	35 – 60

Затухание, дБ Min, 25°C							
Частота, МГц	**A**	**B**	**C**	**D**	**E**	**F**	**G**
1	6	5	3	–	–	–	–
10	24	23	16	8	4	–	–
100	41	39	35	28	21	10	5
500 – 1000	50	49	46	41	34	23	17

Pi фильтры (индукционные)

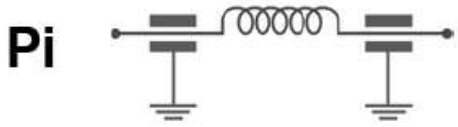

Класс фильтра	Напряжение	Емкость, пФ
X	250 В	1600000 – 240000
Y	250 В	80000 – 120000
Z	250 В	60000 – 90000
A	500 В	38000 – 56000
B	500 В	32000 – 45000
C	500 В	18000 – 33000
D	500 В	8000 – 12000
E	500 В	3300 – 5000
F	500 В	800 – 1300
G	500 В	400 – 600
J	500 В	70 – 120

Затухание, дБ Min, 25°C							
Частота, МГц	**A**	**B**	**C**	**D**	**E**	**F**	**G**
1	10	8	5	1	–	–	–
10	40	35	25	14	8	2	0.8
100	62	60	57	50	40	15	13
500 – 1000	66	62	60	58	52	32	22

Частота, МГц	Затухание, дБ, min
100	90
200	88
300	88
400	87
800	85
1 000	85
1 500	76
2 000	70
3 000	69
4 000	68
6 000	66
10 000	65

Размеры шпилек контактов для печатного монтажа

Калибр контакта	Ø U (диаметр шпильки)
# 22D	0.46 – 0.53
# 20	0.74 – 0.79
# 16	0.97 – 1.07
# 12	2.34 – 2.44

контакты # 12 и # 16

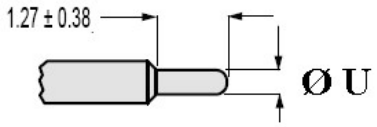

контакты # 22D и # 20

ВНИМАНИЕ! Извлекаемые обжимные ГНЕЗДОВЫЕ контакты для розеток с фильтр контактами серии 240-383R и 240-383S поставляются в комплекте
12 – M39029/57-359 (850-003-12-359), # 16 – M39029/57-358 (850-003-16-358),
20 – M39029/57-357 (850-003-20-357), # 22 – M39029/57-354 (850-003-22-354)
поставляются по отдельному заказу

ВНИМАНИЕ! Герметичные модификации розеток (исполнение H2) имеют иные размеры, требуется консультация по размерам и поставкам

Контактные схемы соединителей для применения с фильтр-контактами

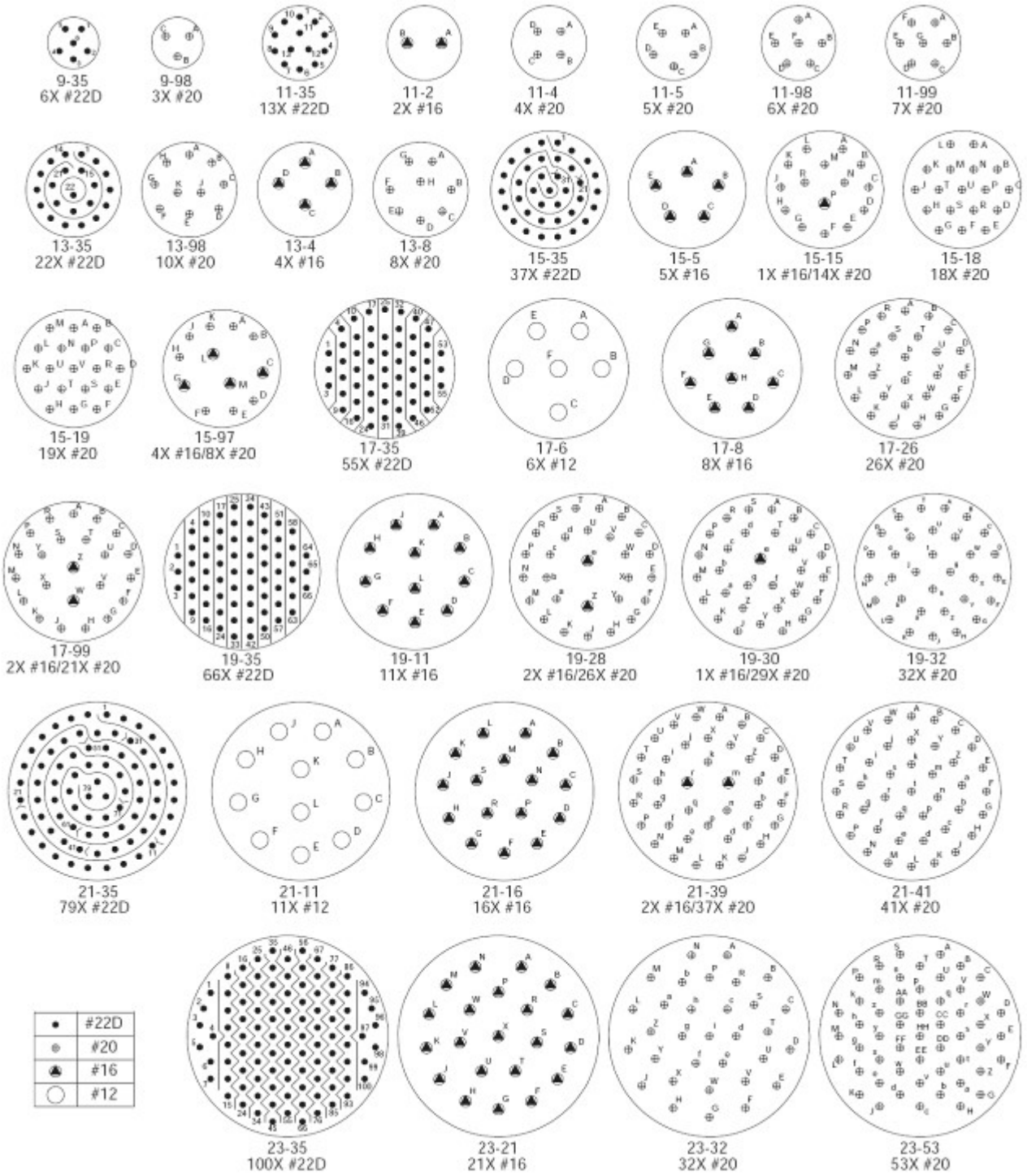

Контактные схемы соединителей для применения с фильтр-контактами

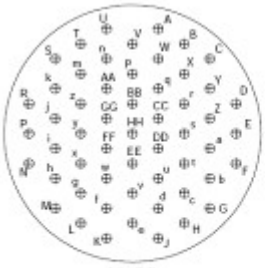

23-55
55X #20

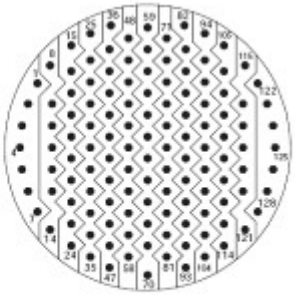

25-35
128X #22D

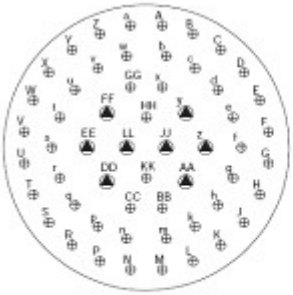

25-4
8X #16/48X #20

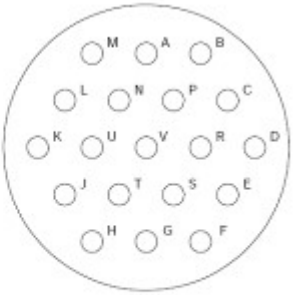

25-19
19X #12

•	#22D
⊕	#20
▲	#16
○	#12

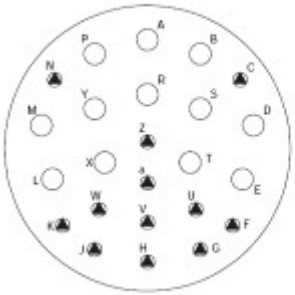

25-24
12X #12/12X #16

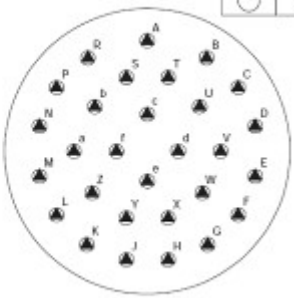

25-29
29X #16

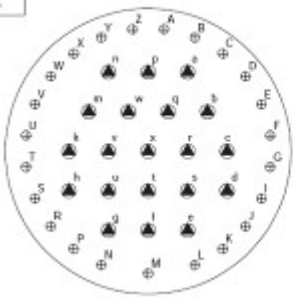

25-43
20X #16/23X #20

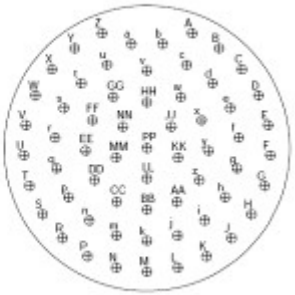

25-61
61X #20

Соединители с фильтр контактами, серия 240-383
под пайку проводов и печатный монтаж

Информация для заказа

Базовая серия	**240-383**	**W**	**ME**	**15-35**	**P**	**S**	**P**	**A**	**M**	**H**
Тип корпуса: P – вилка с контактами под пайку проводов W – розетка с квадратным фланцем с контактами под пайку или печатный монтаж J – розетка с контргайкой с контактами под пайку или печатный монтаж										
Материал/покрытие: ME – алюминий/никель MT – алюминий/никель PTFE NF – алюминий/кадмий, никель ZL – нержавеющая сталь/никель ZN – алюминий/оливково серый цинк-никель ZR – алюминий/черный цинк-никель XM – композит/никель (интегрированные крепления, тип C и M, **НЕ ПРИМЕНЯЮТСЯ**) XMT – композит/никель-PTFE (интегрированные крепления, тип C и M, **НЕ ПРИМЕНЯЮТСЯ**) XW – композит/кадмий (интегрированные крепления, тип C и M, **НЕ ПРИМЕНЯЮТСЯ**) **ТОЛЬКО для герметичных розеток** H2 – нержавеющая сталь/никель (требуется консультация)										
Контактная схема										
Тип контакта: P – штырь S – гнездо										
Тип монтажа контактов: S – контакты под пайку проводов для вилок и розеток P – контакты под печатный монтаж, **ТОЛЬКО** для розеток, тип W и тип J										
Тип фильтра – C, P										
Класс фильтра – X, Y, Z, A, B, C, D, E, F, G, J										
Тип монтажных отверстий, **ТОЛЬКО** для розеток с квадратным фланцем, **тип W**: S – вытянутые отверстия H – цилиндрические гладкие отверстия C – интегрированные крепления с дюймовой резьбой 4-40 UNC M – интегрированные крепления с метрической резьбой M3 **не указывается – для вилок, тип P, и розеток, тип J**										
Поляризация – N, A, B, C, D, E										

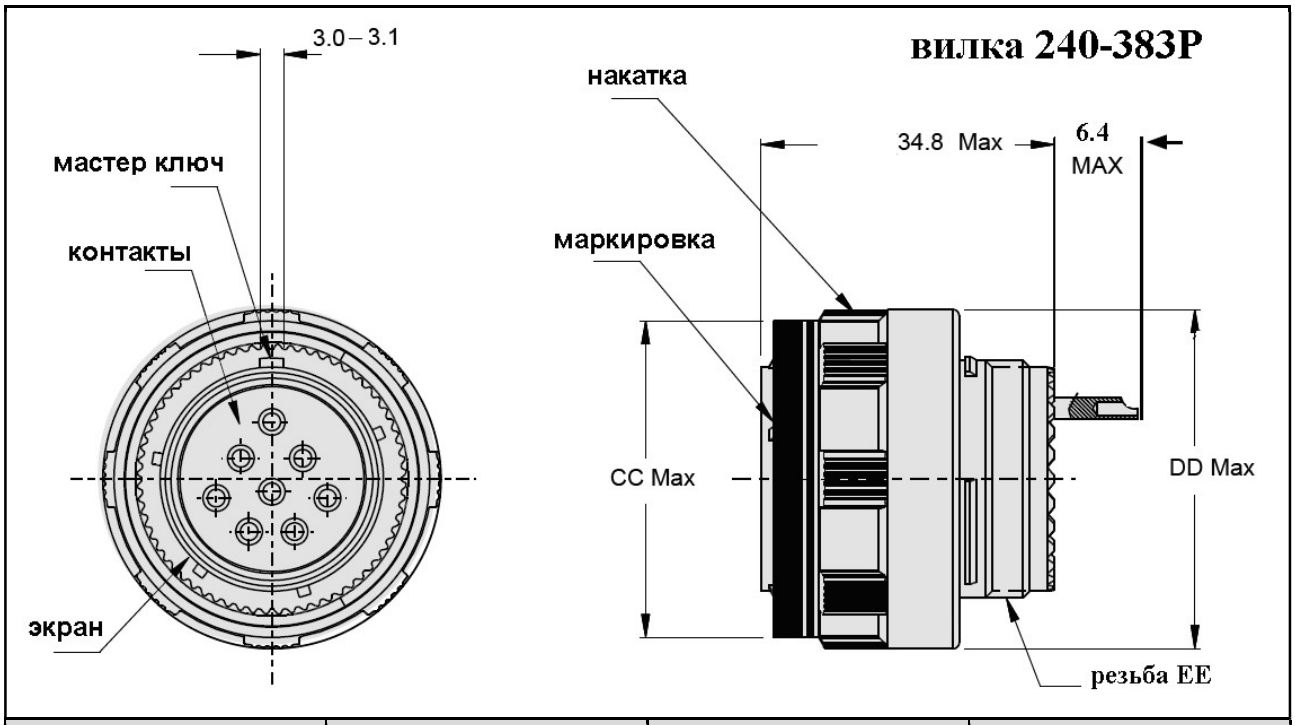

Размер корпуса	Ø CC	Ø DD	Резьба EE
9	20.6	21.8	M12 X 1.0-6g 0.100R
11	23.6	25.0	M15 X 1.0-6g 0.100R
13	28.2	29.4	M18 X 1.0-6g 0.100R
15	31.3	32.5	M22 X 1.0-6g 0.100R
17	34.5	35.7	M25 X 1.0-6g 0.100R
19	37.3	38.5	M28 X 1.0-6g 0.100R
21	40.5	41.7	M31 X 1.0-6g 0.100R
23	43.7	44.9	M34 X 1.0-6g 0.100R
25	46.8	48.0	M37 X 1.0-6g 0.100R

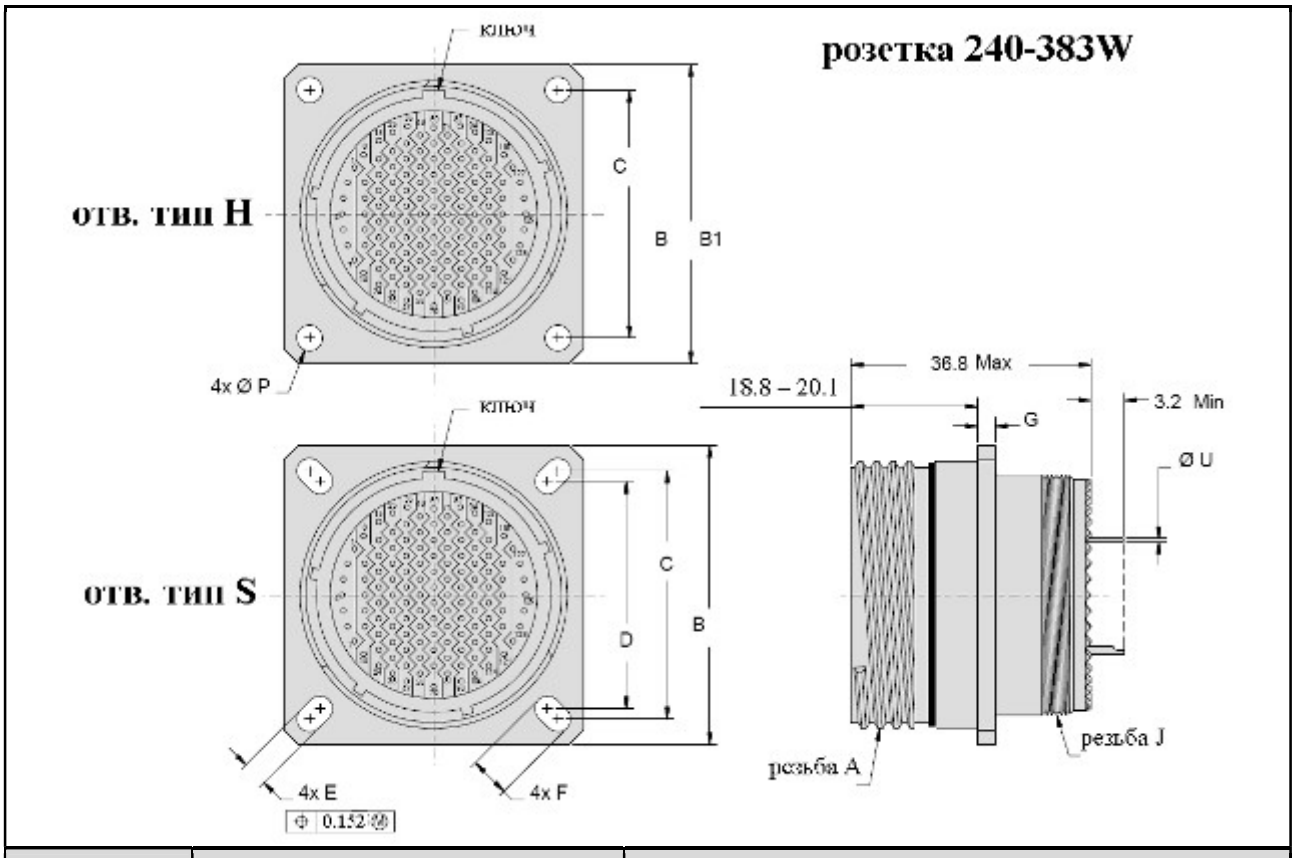

Размер корпуса	Цилиндрические отверстия		Вытянутые отверстия			
	B.	Ø P ± 0.25	C	D	E	F
9	23.5 – 24.1	3.3	18.3	15.1	3.0 – 3.5	5.3 – 5.7
11	25.9 – 26.5	3.3	20.6	18.3	3.0 – 3.5	4.7 – 5.1
13	28.3 – 28.9	3.3	23.0	20.6	3.0 – 3.5	4.7 – 5.1
15	30.7 – 31.3	3.3	24.6	23.0	3.0 – 3.5	4.7 – 5.1
17	33.0 – 33.6	3.3	27.0	24.6	3.0 – 3.5	4.7 – 5.1
19	36.2 – 36.8	3.3	29.4	27.0	3.0 – 3.5	4.7 – 5.1
21	39.4 – 40.0	3.3	31.8	29.4	3.0 – 3.5	4.7 – 5.1
23	42.6 – 43.2	4.0	34.9	31.8	3.7 – 4.1	5.9 – 6.4
25	45.7 – 46.3	4.0	38.1	34.9	3.7 – 4.1	5.9 – 6.4

Размер корпуса	Резьба A -.1P-.3L-TS-2A	G	Интегрированные крепления, B1 ± 0.51	Резьба J x 1.0-6g 0.100R
9	.6250	2.1 – 3.7	25.9	M12
11	.7500	2.1 – 3.7	28.2	M15
13	.8750	2.1 – 3.7	30.6	M18
15	1.0000	2.1 – 3.7	32.2	M22
17	1.1875	2.1 – 3.7	34.6	M25
19	1.2500	2.1 – 3.7	37.0	M28
21	1.3750	2.1 – 4.3	39.7	M31
23	1.5000	2.1 – 4.3	43.7	M34
25	1.6250	2.1 – 4.3	46.8	M37

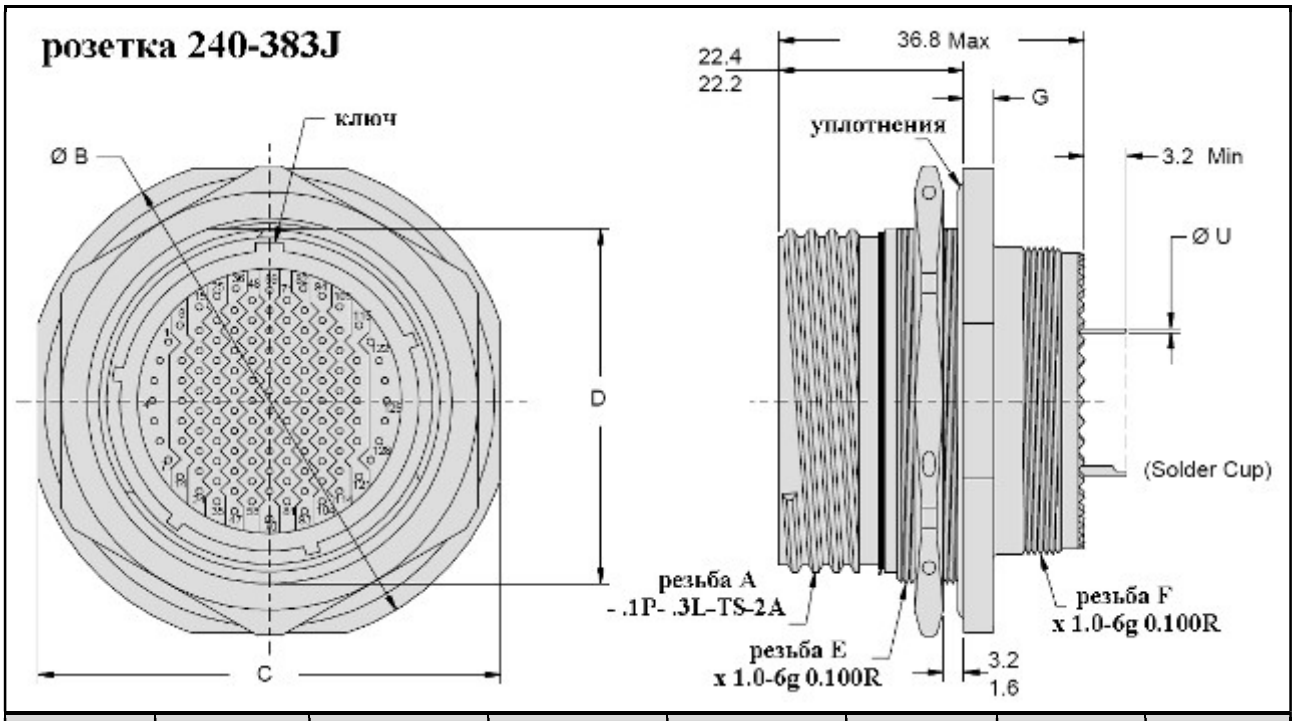

Размер корпуса	Резьба A	Ø B	C	D	Резьба E	Резьба F	G
9	.6250	29.9 – 30.5	26.6 – 27.4	16.4 – 16.6	M17	M12	2.1 – 3.1
11	.7500	34.6 – 35.2	31.4 – 32.2	18.9 – 19.2	M20	M15	2.1 – 3.1
13	.8750	37.8 – 38.4	34.5 – 35.3	23.7 – 23.9	M25	M18	2.1 – 3.1
15	1.000	41.0 – 41.6	37.7 – 38.5	26.8 – 27.1	M28	M22	2.1 – 3.1
17	1.1875	44.2 – 44.8	40.9 – 41.7	30.0 – 30.3	M32	M25	2.1 – 3.1
19	1.2500	48.9 – 49.5	45.6 – 46.4	33.2 – 33.4	M35	M28	2.9 – 3.9
21	1.3750	52.1 – 52.7	48.8 – 49.6	36.3 – 36.6	M38	M31	2.9 – 3.9
23	1.5000	55.3 – 55.9	52.0 – 52.8	39.5 – 39.8	M41	M34	2.9 – 3.9
25	1.6250	58.4 – 59.0	55.2 – 56.0	42.7 – 43.0	M44	M37	2.9 – 3.9

Соединители с фильтр контактами, серия 240-383
для применения с извлекаемыми гнездовыми обжимными контактами

Информация для заказа

Базовая серия 240-383	**Q**	**ME**	**15-35**	**P**	**C**	**P**	**A**	**M**	**N**
Тип корпуса: Q – вилка R – розетка с квадратным фланцем S – розетка с контргайкой									
Материал/покрытие: ME – алюминий/никель MT – алюминий/никель PTFE NF – алюминий/кадмий, никель ZL – нержавеющая сталь/никель ZN – алюминий/оливково серый цинк-никель ZR – алюминий/черный цинк-никель XM – композит/никель (интегрированные крепления, тип C и M, **НЕ ПРИМЕНЯЮТСЯ**) XMT – композит/никель-PTFE (интегрированные крепления, тип C и M, **НЕ ПРИМЕНЯЮТСЯ**) XW – композит/кадмий (интегрированные крепления, тип C и M, **НЕ ПРИМЕНЯЮТСЯ**) **ТОЛЬКО для герметичных розеток** H2 – нержавеющая сталь/никель (требуется консультация)									
Контактная схема									
Тип контакта: P – штырь S – гнездо									
Тип монтажа контактов: C – для применения с извлекаемыми гнездовыми обжимными контактами									
Тип фильтра – C, P									
Класс фильтра – X, Y, Z, A, B, C, D, E, F, G, J									
Тип монтажных отверстий, **ТОЛЬКО** для розеток с квадратным фланцем, **тип R**: S – вытянутые отверстия H – цилиндрические гладкие отверстия C – интегрированные крепления с дюймовой резьбой 4-40 UNC M – интегрированные крепления с метрической резьбой M3 **не указывается – для вилок, тип Q, и розеток, тип S**									
Поляризация – N, A, B, C, D, E									

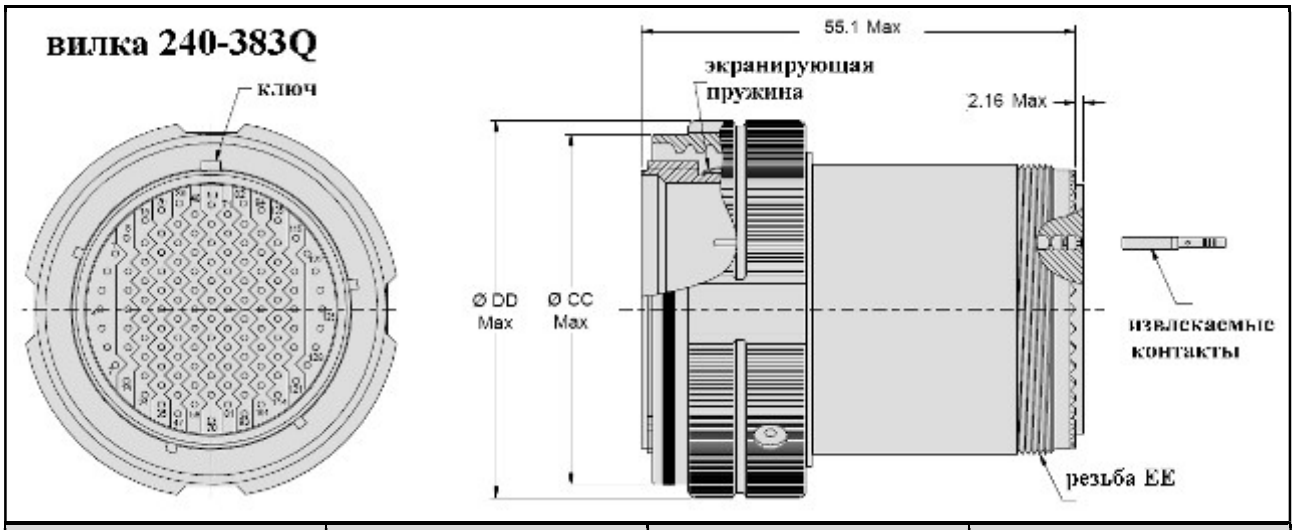

Размер корпуса	Ø CC	Ø DD	Резьба EE
9	20.6	21.8	M12 X 1.0-6g 0.100R
11	23.6	25.0	M15 X 1.0-6g 0.100R
13	28.2	29.4	M18 X 1.0-6g 0.100R
15	31.3	32.5	M22 X 1.0-6g 0.100R
17	34.5	35.7	M25 X 1.0-6g 0.100R
19	37.3	38.5	M28 X 1.0-6g 0.100R
21	40.5	41.7	M31 X 1.0-6g 0.100R
23	43.7	44.9	M34 X 1.0-6g 0.100R
25	46.8	48.0	M37 X 1.0-6g 0.100R

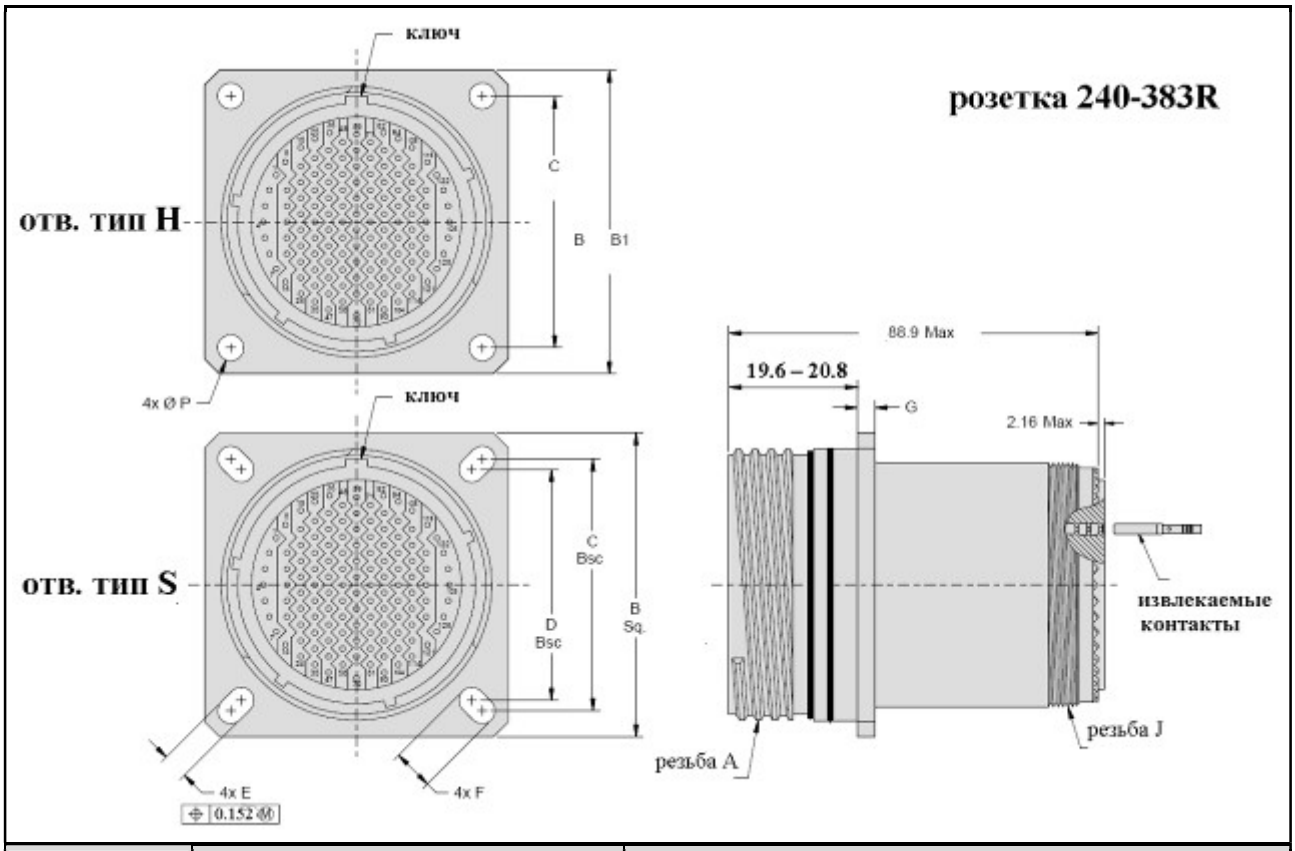

Размер корпуса	Цилиндрические отверстия		Вытянутые отверстия			
	B	Ø P ± 0.25	C	D	E	F
9	23.5 – 24.1	3.3	18.3	15.1	3.0 – 3.5	5.3 – 5.7
11	25.9 – 26.5	3.3	20.6	18.3	3.0 – 3.5	4.7 – 5.1
13	28.3 – 28.9	3.3	23.0	20.6	3.0 – 3.5	4.7 – 5.1
15	30.7 – 31.3	3.3	24.6	23.0	3.0 – 3.5	4.7 – 5.1
17	33.0 – 33.6	3.3	27.0	24.6	3.0 – 3.5	4.7 – 5.1
19	36.2 – 36.8	3.3	29.4	27.0	3.0 – 3.5	4.7 – 5.1
21	39.4 – 40.0	3.3	31.8	29.4	3.0 – 3.5	4.7 – 5.1
23	42.6 – 43.2	4.0	34.9	31.8	3.7 – 4.1	5.9 – 6.4
25	45.7 – 46.3	4.0	38.1	34.9	3.7 – 4.1	5.9 – 6.4

Размер корпуса	Резьба A -.1P-.3L-TS-2A	G	Интегрированные крепления, B1 ± 0.51	Резьба J x 1.0-6g 0.100R
9	.6250	2.1 – 3.7	25.9	M12
11	.7500	2.1 – 3.7	28.2	M15
13	.8750	2.1 – 3.7	30.6	M18
15	1.0000	2.1 – 3.7	32.2	M22
17	1.1875	2.1 – 3.7	34.6	M25
19	1.2500	2.1 – 3.7	37.0	M28
21	1.3750	2.1 – 4.3	39.7	M31
23	1.5000	2.1 – 4.3	43.7	M34
25	1.6250	2.1 – 4.3	46.8	M37

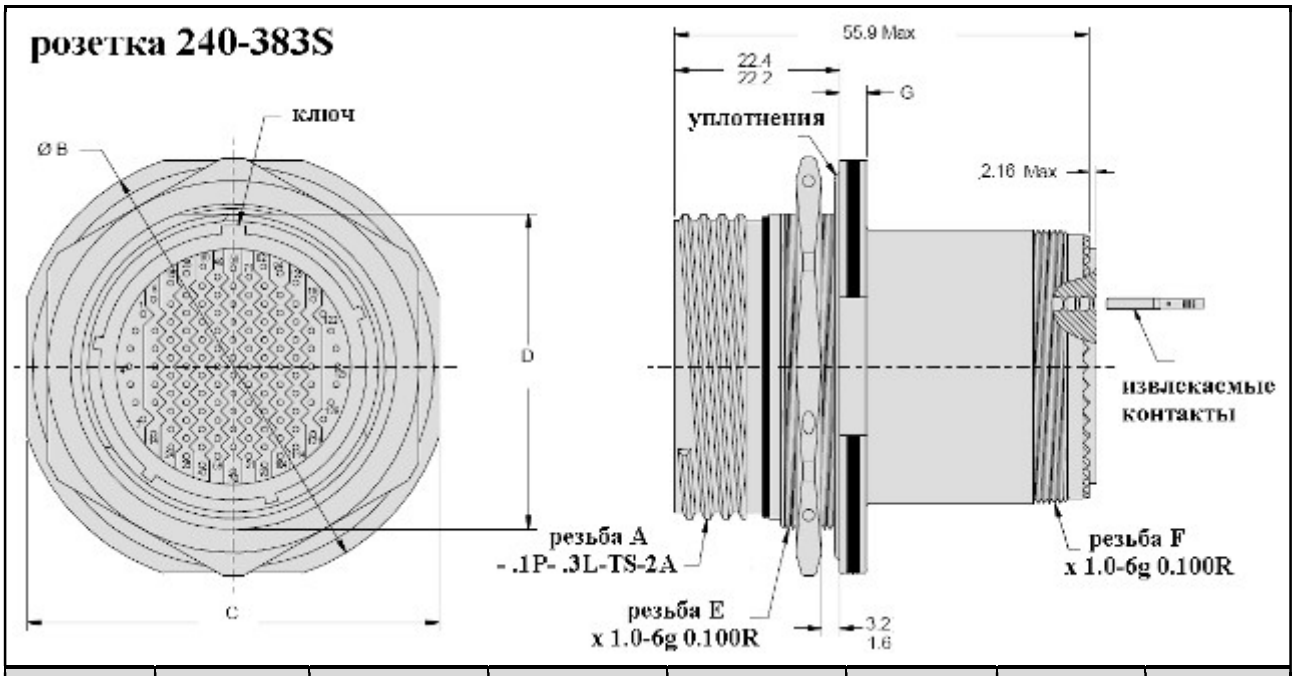

Размер корпуса	Резьба A	Ø B	C	D	Резьба E	Резьба F	G
9	.6250	29.9 – 30.5	26.6 – 27.4	16.4 – 16.6	M17	M12	2.1 – 3.1
11	.7500	34.6 – 35.2	31.4 – 32.2	18.9 – 19.2	M20	M15	2.1 – 3.1
13	.8750	37.8 – 38.4	34.5 – 35.3	23.7 – 23.9	M25	M18	2.1 – 3.1
15	1.000	41.0 – 41.6	37.7 – 38.5	26.8 – 27.1	M28	M22	2.1 – 3.1
17	1.1875	44.2 – 44.8	40.9 – 41.7	30.0 – 30.3	M32	M25	2.1 – 3.1
19	1.2500	48.9 – 49.5	45.6 – 46.4	33.2 – 33.4	M35	M28	2.9 – 3.9
21	1.3750	52.1 – 52.7	48.8 – 49.6	36.3 – 36.6	M38	M31	2.9 – 3.9
23	1.5000	55.3 – 55.9	52.0 – 52.8	39.5 – 39.8	M41	M34	2.9 – 3.9
25	1.6250	58.4 – 59.0	55.2 – 56.0	42.7 – 43.0	M44	M37	2.9 – 3.9

Розетки с фильтр контактами, серия 240-383
с двойным фланцем, с контактами под печатный монтаж
все монтажные отверстия с дюймовой резьбой 4-40 UNC

Информация для заказа

Базовая серия 240-383	**D**	**ME**	**15-35**	**S**	**P**	**C**	**A**	**N**	**N**
Тип корпуса: D – розетка с квадратным фланцем E – розетка с контргайкой									
Материал/покрытие: ME – алюминий/никель MT – алюминий/никель PTFE NF – алюминий/кадмий, никель ZL – нержавеющая сталь/никель ZN – алюминий/оливково серый цинк-никель ZR – алюминий/черный цинк-никель XM – композит/никель (интегрированные крепления, тип C и M, **НЕ ПРИМЕНЯЮТСЯ**) XMT – композит/никель-PTFE (интегрированные крепления, тип C и M, **НЕ ПРИМЕНЯЮТСЯ**) XW – композит/кадмий (интегрированные крепления, тип C и M, **НЕ ПРИМЕНЯЮТСЯ**) **ТОЛЬКО для герметичных розеток** H2 – нержавеющая сталь/никель (требуется консультация)									
Контактная схема									
Тип контакта: P – штырь S – гнездо									
Тип монтажа контактов: P – контакты под печатный монтаж									
Тип фильтра – C, P									
Класс фильтра – X, Y, Z, A, B, C, D, E, F, G, J									
N – обязательный индекс									
Поляризация – N, A, B, C, D, E									

розетка 240-383D

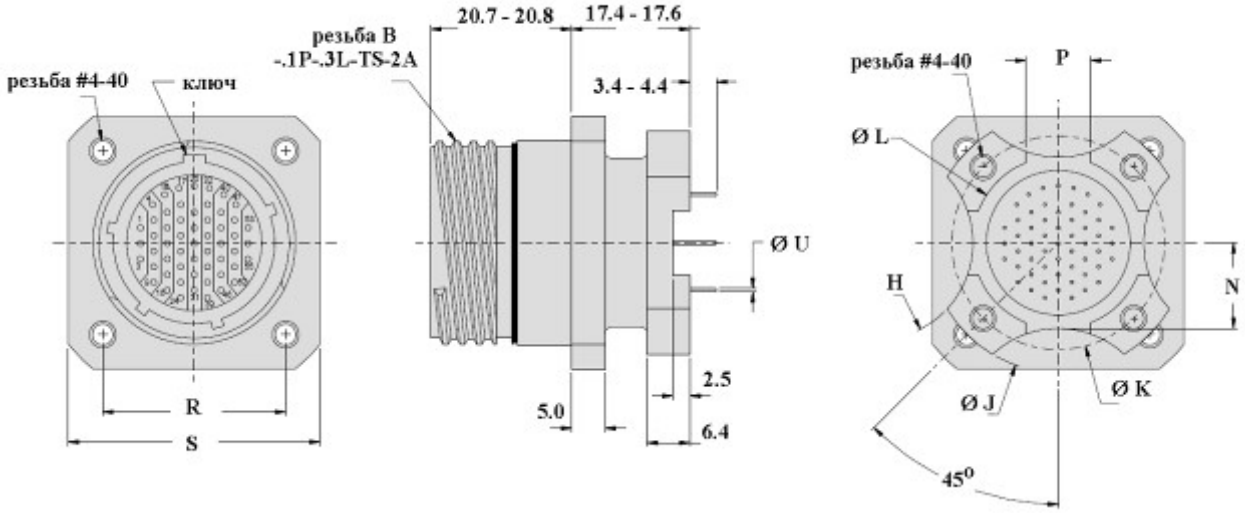

Размер корпуса	Резьба B	P ± 0.25	R	S ± 0.30	Ø J ± 0.13	Ø K	Ø L ± 0.13	H ± 0.51	N ± 0.51
9	.6250	5.7	18.3	23.8	25.8	19.1	13.5	5.7	7.0
11	.7500	6.4	20.6	30.0	27.0	21.6	15.1	6.4	7.4
13	.8750	6.4	23.0	32.4	31.8	25.2	18.3	9.5	9.4
15	1.0000	8.2	24.6	34.8	34.9	28.4	21.4	11.1	11.2
17	1.1875	9.5	27.0	37.1	38.1	31.4	25.4	14.3	12.6
19	1.2500	12.7	29.4	40.3	41.3	35.0	28.6	22.2	13.7
21	1.3750	14.3	31.8	43.5	44.5	37.8	31.5	29.7	15.9
23	1.5000	17.5	34.9	46.7	47.6	41.1	33.7	31.8	16.8
25	1.6250	19.1	38.1	49.8	50.8	44.3	36.9	34.9	18.8

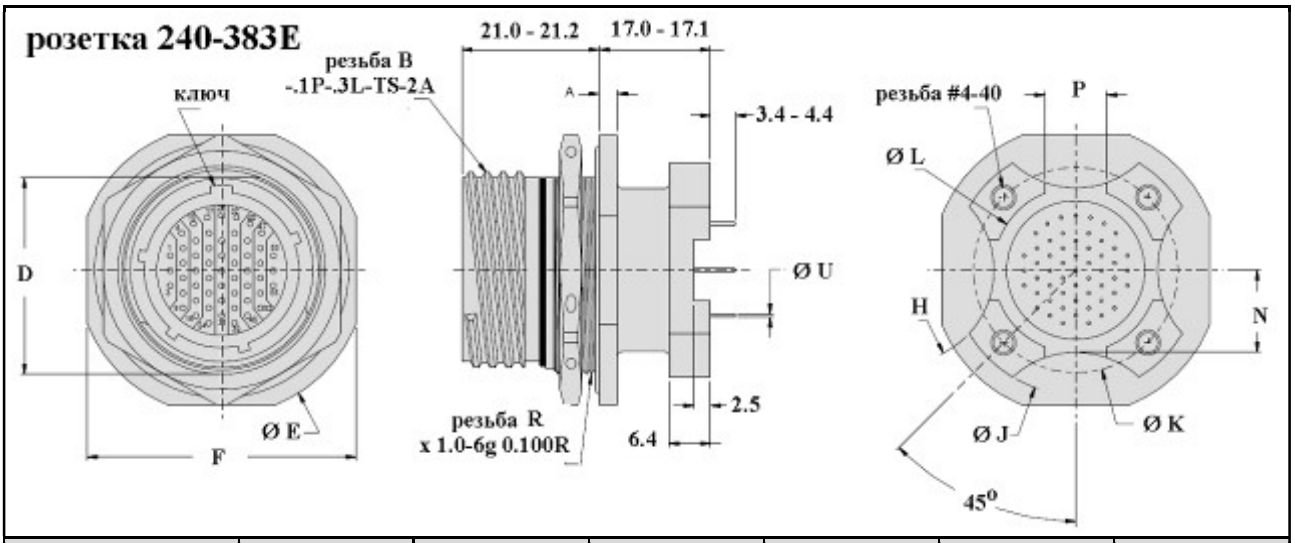

Размер корпуса	Резьба B	D ± 0.13	Ø E ± 0.30	F ± 0.40	P ± 0.25	A
9	.6250	16.5	30.2	27.0	5.7	2.1 – 3.1
11	.7500	19.1	34.9	31.8	6.4	2.1 – 3.1
13	.8750	23.8	38.1	34.9	6.4	2.1 – 3.1
15	1.0000	26.9	41.3	38.1	8.2	2.1 – 3.1
17	1.1875	30.1	44.5	41.3	9.5	2.1 – 3.1
19	1.2500	33.3	49.2	46.0	12.7	2.9 – 3.9
21	1.3750	36.5	52.4	49.2	14.3	2.9 – 3.9
23	1.5000	39.7	55.6	52.4	17.5	2.9 – 3.9
25	1.6250	42.8	58.7	55.6	19.1	2.9 – 3.9
Размер корпуса	**Резьба R**	**Ø J ± 0.13**	**Ø K**	**Ø L ± 0.13**	**H ± 0.51**	**N ± 0.51**
9	M17	25.8	19.1	13.5	5.7	7.0
11	M20	27.0	21.6	15.1	6.4	7.4
13	M25	31.8	25.2	18.3	9.5	9.4
15	M28	34.9	28.4	21.4	11.1	11.2
17	M32	38.1	31.4	25.4	14.3	12.6
19	M35	41.3	35.0	28.6	22.2	13.7
21	M38	44.5	37.8	31.5	29.7	15.9
23	M41	47.6	41.1	33.7	31.8	16.8
25	M44	50.8	44.3	36.9	34.9	18.8

Технологические переходники с фильтр контактами, серия 240-383B
тип корпуса – вилка/розетка, тип контактов – штырь/гнездо и гнездо/штырь

Информация для заказа

Базовая серия	**240-383B**	**ME**	**15-35**	**PS**	**P**	**A**	**N**	**N**
Материал/покрытие:								
ME – алюминий/никель								
MT – алюминий/никель PTFE								
NF – алюминий/кадмий, никель								
ZL – нержавеющая сталь/никель								
ZN – алюминий/оливково серый цинк-никель								
ZR – алюминий/черный цинк-никель								
Контактная схема								
Тип контакта:								
PS – штырь со стороны вилки								
SP – гнездо со стороны вилки								
Тип фильтра – C, P								
Класс фильтра – X, Y, Z, A, B, C, D, E, F, G, J								
N – обязательный индекс								
Поляризация – N, A, B, C, D, E, U (универсальная)								

технологический переходник 240-383B

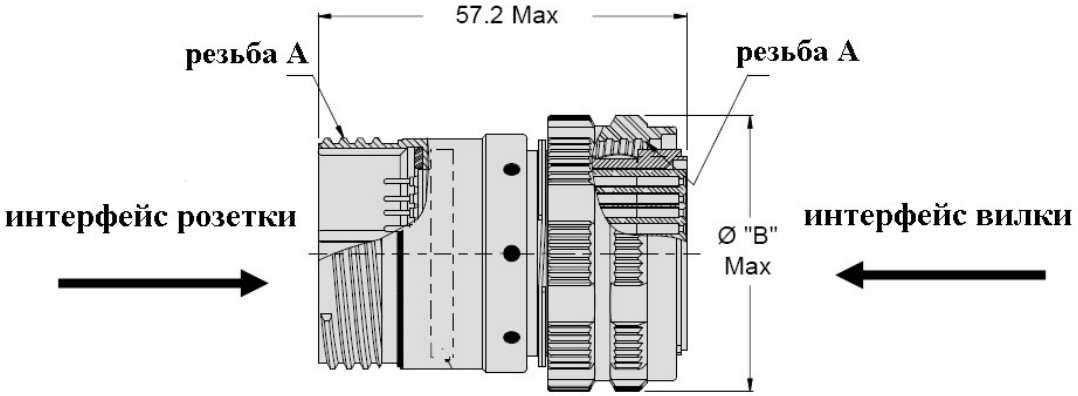

Размер корпуса	Резьба A	Ø B Max
9/09	.6250	21.8
11	.7500	25.0
13	.8750	29.4
15	1.0000	32.5
17	1.1875	35.7
19	1.2500	38.5
21	1.3750	41.7
23	1.5000	44.9
25	1.6250	48.0

Соединители для применения с оптическими контактами
(под одномодовое и мультимодовое волокно)

- Корпус контакта – нержавеющая сталь;
- Прецизионная керамическая центрирующая втулка, стандартное исполнение;
- Опционально – центрирующая втулка из нержавеющей стали;
- Защитная втулка – резьбовое крепление;
- Окна # 16 изоляторов соединителей унифицированы для применения оптических контактов # 16 (M29504) и электрических контактов # 16 (M39029). Допускается применение гибридных контактных схем;
- Размерная погрешность 0.00004 мкм на дюйм;

Контактные схемы стандартной плотности

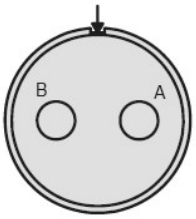

контактная схема 11 - 2

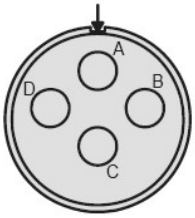

контактная схема 13 - 4

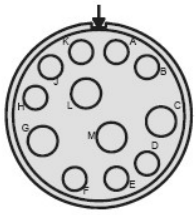

контактная схема 15 - 97

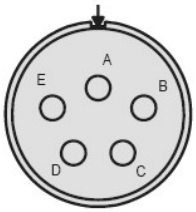

контактная схема 15 - 5

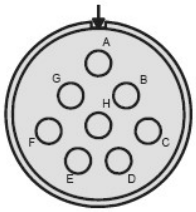

контактная схема 17 - 8

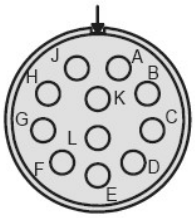

контактная схема 19 - 11

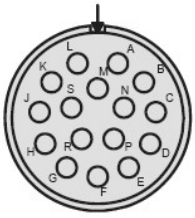

контактная схема 21 - 16

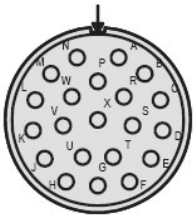

контактная схема 23 - 21

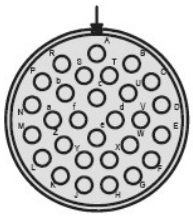

контактная схема 25 - 29

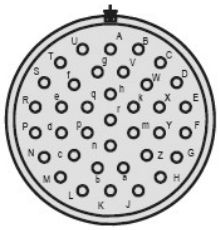

контактная схема 25 - 37

Контактная схема	Общее количество контактов	Калибр и количество оптических контактов	
		# 20	# 16
11-02	2		**2**
13-04	4		**4**
15-05	5		**5**
15-97	12	**8**	**4**
17-08	8		**8**
19-11	11		**11**
21-16	16		**16**
23-21	21		**21**
25-29	29		**29**
25-37	37		**37**

Оптические контакты поставляются по отдельному заказу

Информация для заказа оптических контактов # 16

Базовая серия	**181**	**-001**	**-126**	**K**
Тип контакта: 001 – гнездовой 002 – штыревой				
Индекс применяемого оптоволокна – см. таблицу				
Индекс модификации центрирующей втулки для гнездового контакта: не указывается – керамическая втулка K – стальная втулка Для штыревого контакта центрирующие втулки не применяются				

Информация для дополнительного заказа

Дополнительные аксессуары для оптических контактов 181-001, 181-035	
Обозначение	**Описание**
181-001-S	Керамическая центрирующая втулка
181-001-K	Центрирующая втулка из нержавеющей стали
181-001-C	Защитная втулка

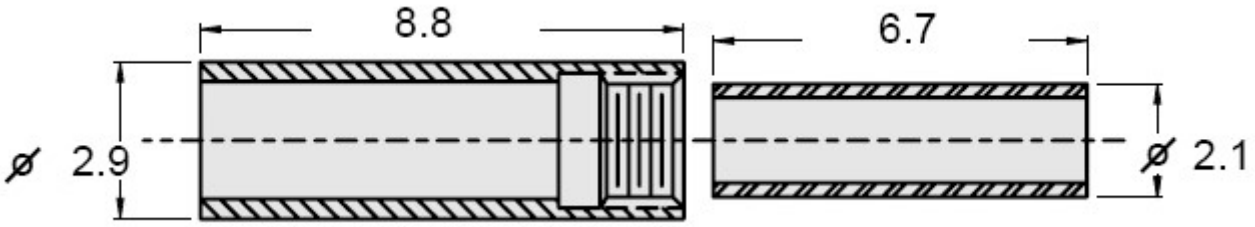

Защитная втулка **Центрирующая втулка**

Обозначения оптических контактов # 16 в соответствии с размерами оптоволокна

Обозначение	Параметры оптоволокна сердечник/оболочка	Диаметр А (мкм)	Обозначение по MIL M29504/X-XXXX
Гнездовые контакты # 16, M29504/5			
181-001-125	9/125 (одномодовое)	125.5	M29504/5-4237
181-001-126S	9/125 (одномодовое)	126	M29504/5-4238
181-001-126	50/125 и 62.5/125	126	M29504/5-4239
181-001-127	50/125 и 62.5/125	127	M29504/5-4046
181-001-142	100/140	142	M29504/5-4049
181-001-144	100/140	144	M29504/5-4050
181-001-145	100/140	145	отсутствует
181-001-156	62.5/125/155 (полиамидное)	156	M29504/5-4240
181-001-157	62.5/125/155 (полиамидное)	157	M29504/5-4241
181-001-173	100/140/172 (полиамидное)	173	M29504/5-4088
181-001-175	100/140/172 (полиамидное)	175	M29504/5-4242
181-001-231	200/230	231	отсутствует
181-001-236	200/233	236	M29504/5-4243
181-001-286	200/280	286	M29504/5-4244
181-001-448	400/440	448	M29504/5-4245
181-001-533	486/500	533	отсутствует
Штыревые контакты # 16, M29504/4			
181-002-125	9/125 (одномодовое)	125.5	M29504/4-4208
181-002-126S	9/125 (одномодовое)	126	M29504/4-4209
181-002-126	50/125 и 62.5/125	126	M29504/4-4210
181-002-127	50/125 и 62.5/125	127	M29504/4-4040
181-002-142	100/140	142	M29504/4-4043
181-002-144	100/140	144	M29504/4-4044
181-002-145	100/140	145	отсутствует
181-002-156	62.5/125/155 (полиамидное)	156	M29504/4-4211
181-002-157	62.5/125/155 (полиамидное)	157	M29504/4-4212
181-002-173	100/140/172 (полиамидное)	173	M29504/4-4087
181-002-175	100/140/172 (полиамидное)	175	M29504/4-4213
181-002-231	200/230	231	отсутствует
181-002-236	200/233	236	M29504/4-4214
181-002-286	200/280	286	M29504/4-4215
181-002-448	400/440	448	M29504/4-4216
181-002-533	486/500	533	отсутствует

Рекомендуемые монтажные инструменты для извлечения или установки оптических контактов – **M81969/14-03** (или эквивалентные)

ВНИМАНИЕ! Оптические контакты поставляются по отдельному заказу

Гнездовые контакты # 16, M29504/5 (стандартная модификация)

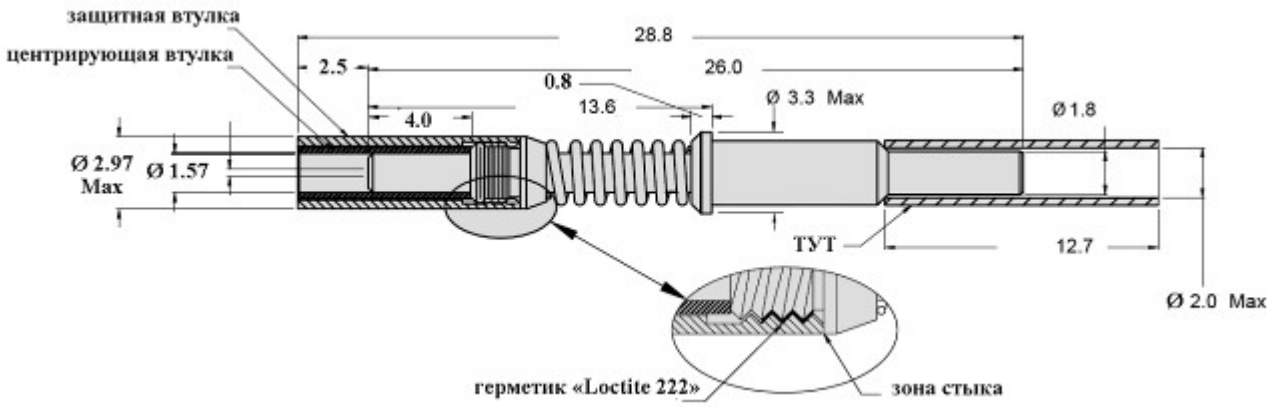

Штыревые контакты # 16, M29504/4 (стандартная модификация)

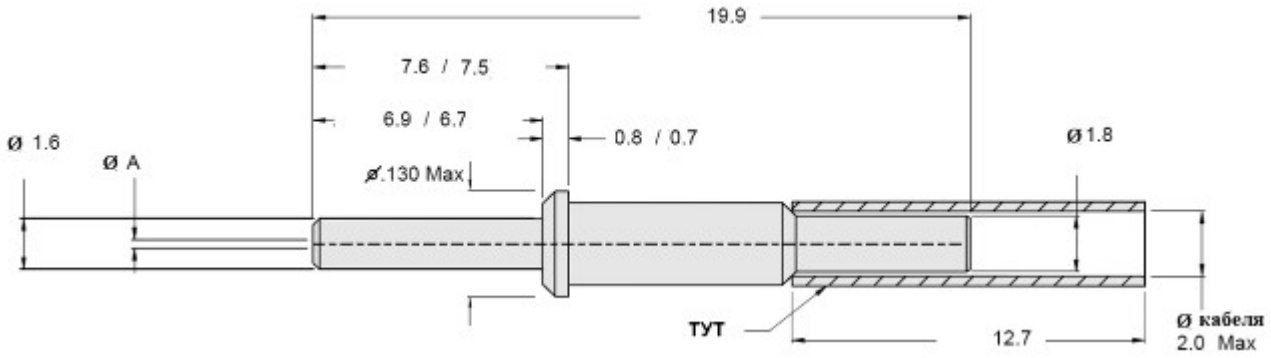

Контакт-пробка # 16, универсальный, обозначение – 181-048-16

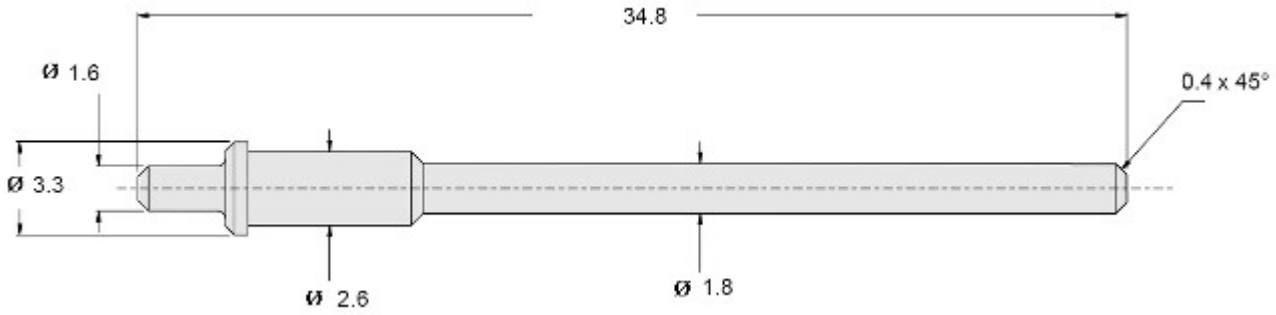

Удлиненный гнездовой контакт # 16

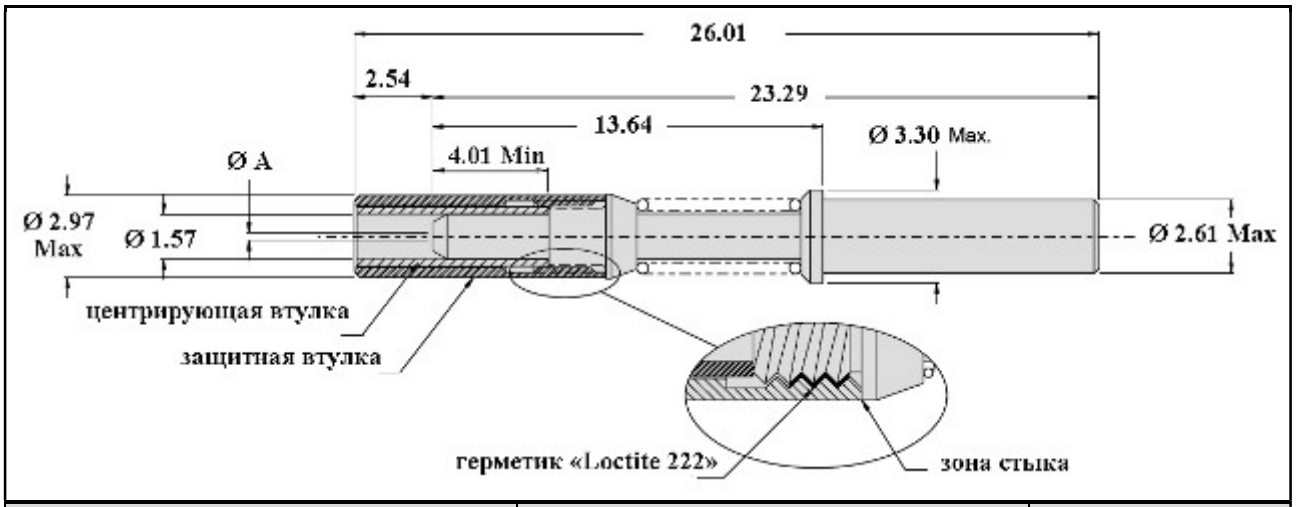

Обозначение	Размер оптического волокна, мкм	Ø A, мкм
181-035-600	600	610.0
181-035-1000	1000 (пластик)	1117.0

Удлиненный штыревой контакт # 16

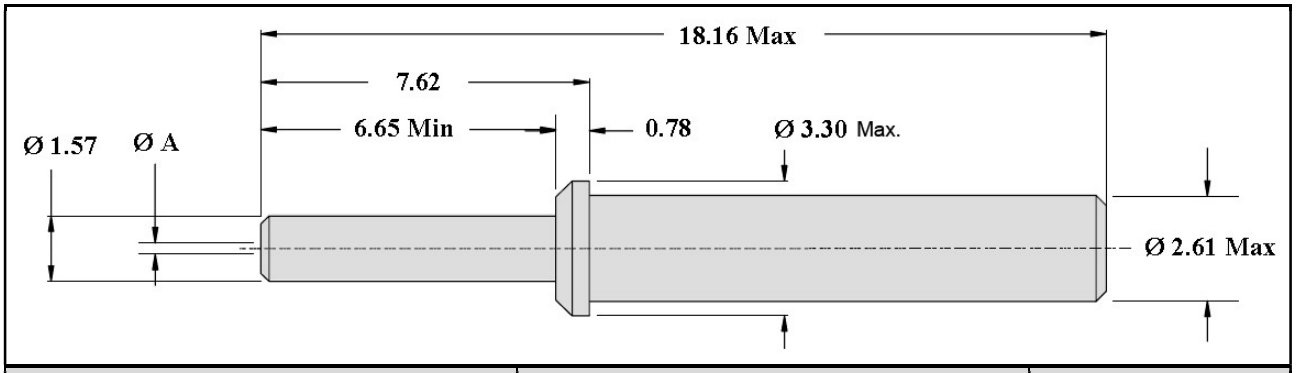

Обозначение	Размер оптического волокна, мкм	Ø A, мкм
181-036-600	600	610.0
181-036-1000	1000 (пластик)	1117.0

Дополнительные аксессуары для оптических контактов 181-001, 181-035	
Обозначение	**Описание**
181-001-S	Керамическая центрирующая втулка
181-001-K	Центрирующая втулка из нержавеющей стали
181-001-C	Защитная втулка

Гнездовые контакты # 16 с рубиновыми вставками

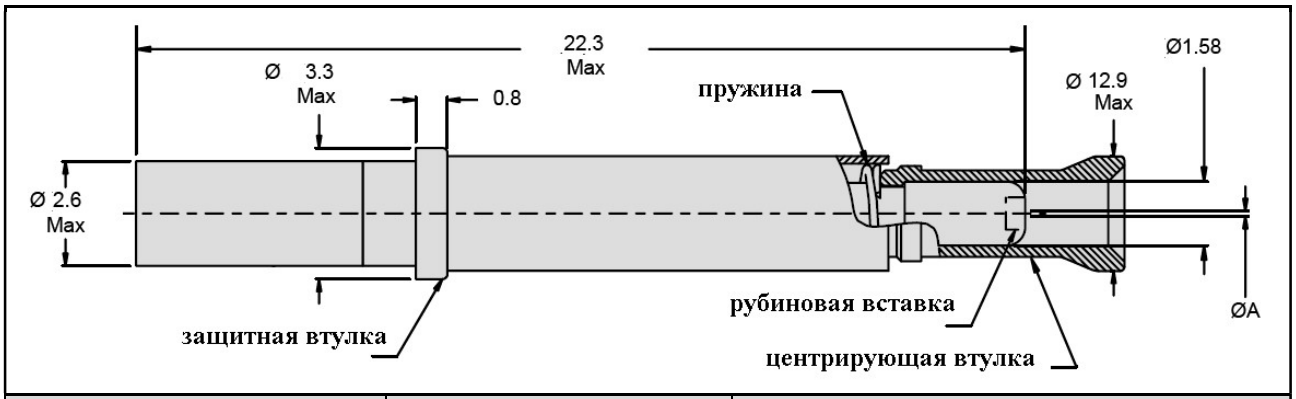

Обозначение	Ø A, мкм	Размер оптического волокна, мкм
Одномодовое оптическое волокно		
181-053-125	125.0	9/125
Мультимодовое оптическое волокно		
181-053-127	127.0	50/125, 62.5/125
181-053-142	142.0	100/140
181-053-157	157.0	62.5/125/155 (полиамид)
181-053-175	175.0	100/140/172 (полиамид)
181-053-236	236.0	200/230

Штыревые контакты # 16 с рубиновыми вставками

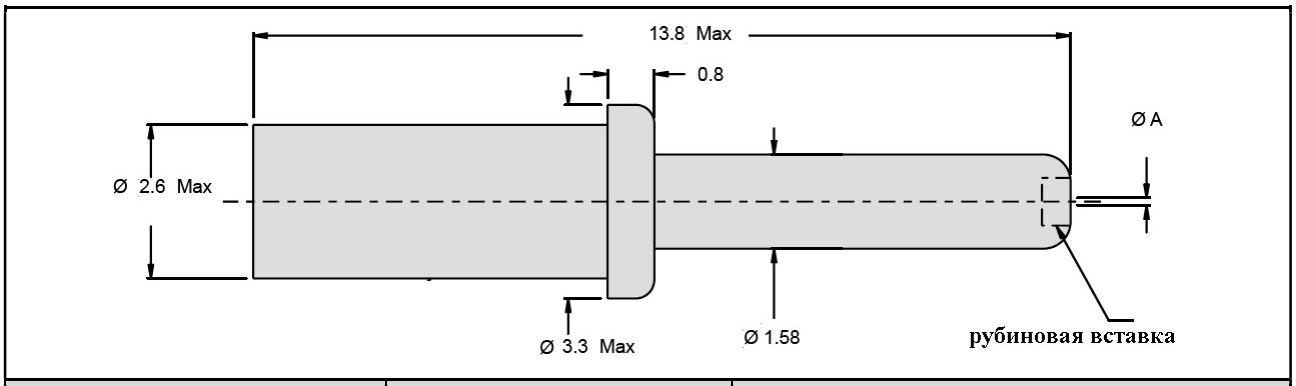

Обозначение	Ø A, мкм	Размер оптического волокна, мкм
Одномодовое оптическое волокно		
181-052-125	125.0	9/125
Мультимодовое оптическое волокно		
181-052-127	127.0	50/125, 62.5/125
181-052-142	142.0	100/140
181-052-157	157.0	62.5/125/155 (полиамид)
181-052-175	175.0	100/140/172 (полиамид)
181-052-236	236.0	200/230

Защитный виниловый наконечник для оптических штыревых контактов # 16 – 187-019
(100 шт в упаковке)

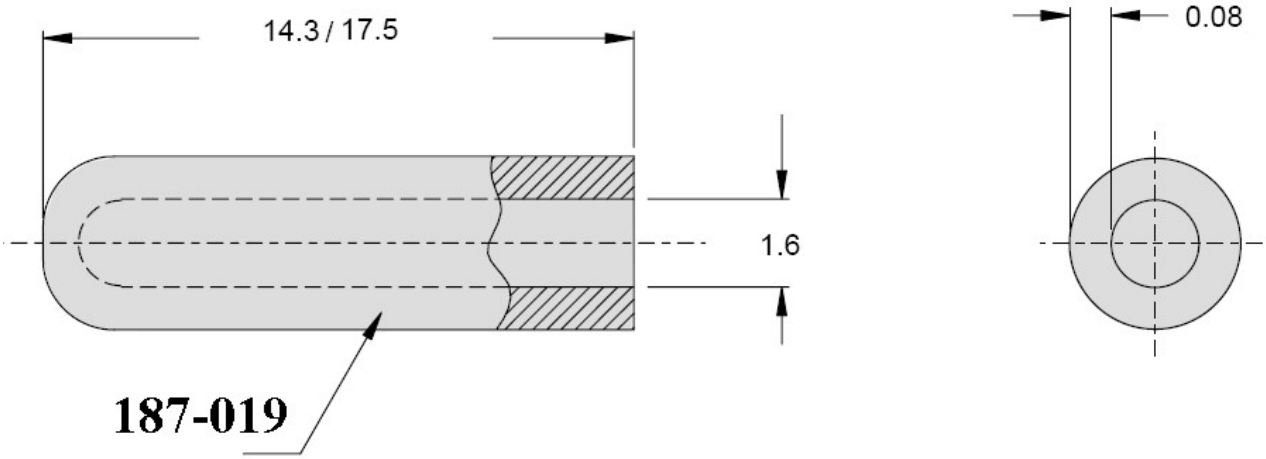

Защитный виниловый наконечник для оптических гнездовых контактов # 16 – 187-029
(100 шт в упаковке)

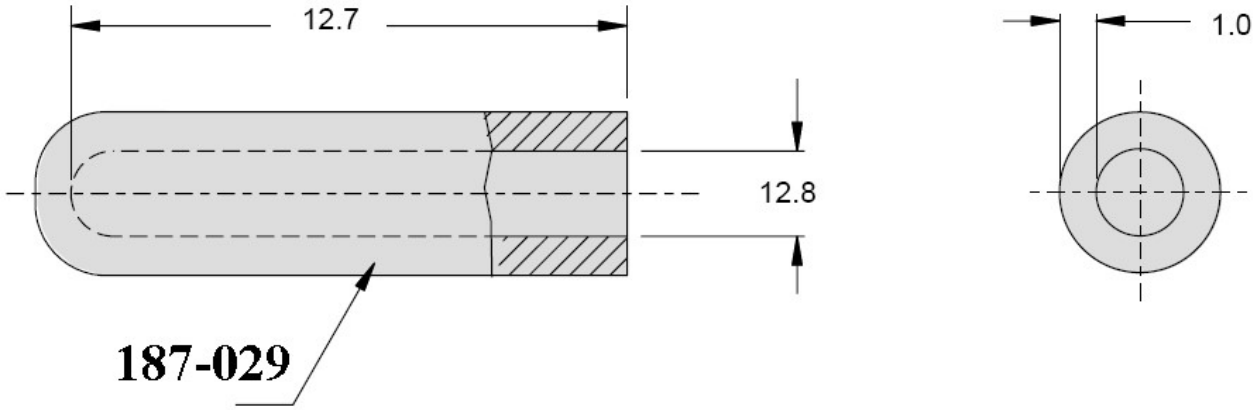

Рубиновые вставки контактов 181-052 и 181-053 – синтетические рубины или сапфиры

Дополнительные аксессуары для монтажа контактов 181-052 и 181-053

Монтажный инструмент – M81969/14-03
Редуцирующая втулка – 189-070-6
Центрирующая втулка – 189-075
Центрирующая втулка для установки контактов – 182-031
Центрирующая втулка для извлечения контактов – 182-032
Форма для заливки эпоксидного клея – 181-053-E
Контакт-пробка – 181-048-16

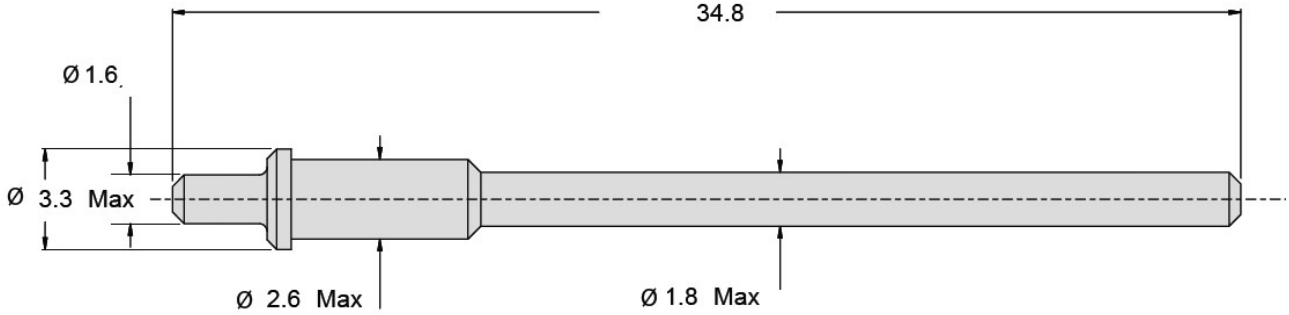

Гнездовые контакты # 20 (для контактной схемы 15-97)

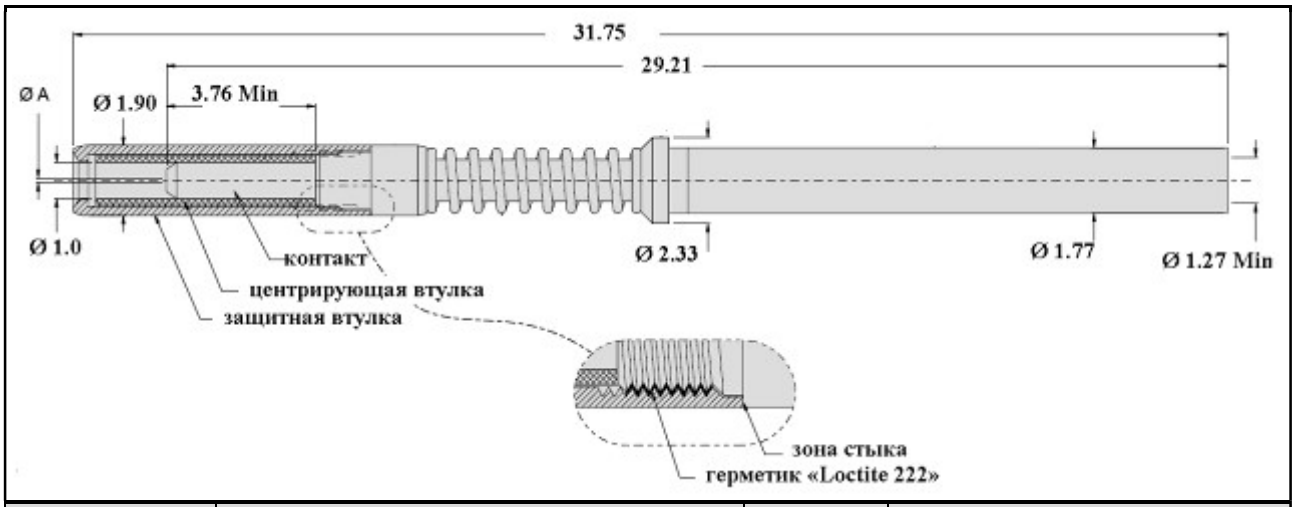

Обозначение	Размер оптического волокна, мкм	Ø A, мкм	Тип оптического волокна
181-066-1255	9/125	125.5	одномодовое
181-066-126	50/125 62.5/125	126.0	мульимодовое

Штыревые контакты # 20 (для контактной схемы 15-97)

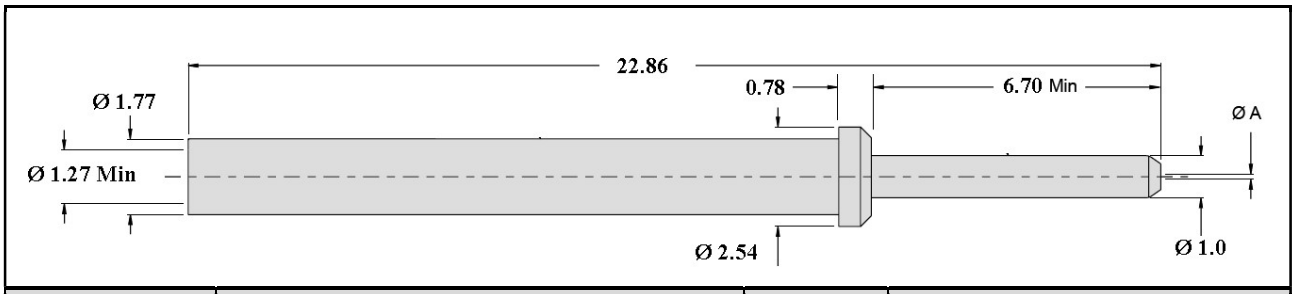

Обозначение	Размер оптического волокна, мкм	Ø A, мкм	Тип оптического волокна
181-065-1255	9/125	125.5	одномодовое
181-065-126	50/125 62.5/125	126.0	мульимодовое

Обозначение	Дополнительные аксессуары
181-066-S	Керамическая центрирующая втулка
181-066-C	Защитная втулка

Общие характеристики соединителей

Диапазон рабочих температур	-65°C – +200°C
Цикличность температурного режима	-65°C – +150°C, 5 циклов
Термоудар	-65°C – +150°C
Срок службы	1000 часов при +150°C
Случайная вибрация	20 – 2 000 Гц, 42.2 г/с
Удар (полуимпульс)	пиковая нагрузка – 40 г
Механический удар	MIL-S-901D, параграф A, тип B, класс I
Срок службы	500 циклов, очистка каждые 100 циклов
Морской туман	40 ч, в замонтированном виде
Усилие удержания кабеля	11.34 кг, в зависимости от конструкции кабеля

Материалы и покрытия корпусов соединителей		
Индекс	**Материал корпуса**	**Покрытие корпуса**
M*	алюминий	электролизный никель
MT		никель – PTFE
NF		оливково коричневый кадмий
ZNU		черный цинк/никель
XM*	композит	электролизный никель
XMT		никель – PTFE
XO		без покрытия
XW		оливково коричневый кадмий
XZN		черный цинк/никель
MS	нержавеющая сталь	электролизный никель
ZL*		электроосажденный никель
Z1*		пассивирование

ВНИМАНИЕ! Толщина панели для установки композитной без покрытия розетки с контргайкой – 2,36 мм, макс.
Композитная без покрытия вилка поставляется без защиты от р/ помех
* – соответствуют требованиям RoHS

Информация для заказа соединителей для применения с оптическими контактами (контактные схемы стандартной плотности)

Базовая серия	**180-091**	**XW**	**-05**	**-17**	**-8**	**P**	**N**
Материал корпуса и покрытие, см. таблицу выше							
Тип корпуса:							
05 – кабельная розетка							
06 – вилка							
08 – розетка с контргайкой							
H7 – розетка с квадратным фланцем с круглыми отверстиями							
S7 – розетка с квадратным фланцем с вытянутыми отверстиями							
T7 – розетка с квадратным фланцем с резьбовыми отверстиями							
Размер корпуса – 11, 13, 15, 17, 19, 21, 23, 25							
Контактная схема							
Тип изолятора:							
P – штыревой							
S – гнездовой							
Поляризация – N, A, B, C, D, E							

Установочные размеры

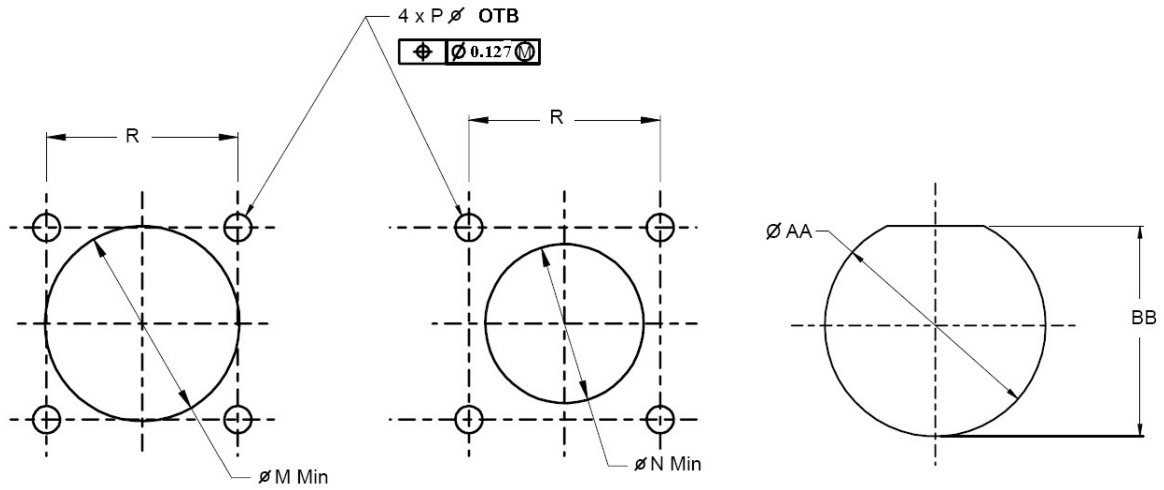

Задний монтаж розетки с квадратным фланцем

Передний монтаж розетки с квадратным фланцем

Монтаж розетки с контргайкой

Размер корпуса	**Ø AA**	**BB**	**Ø M Min**	**Ø N Min**	**Ø P**	**R**
11	21.2 – 21.0	19.6 – 19.3	20.2	15.9	3.1 – 3.4	20.6
13	25.9 – 25.7	24.3 – 24.0	23.4	19.1	3.1 – 3.4	23.0
15	29.1 – 28.8	27.6 – 27.3	26.6	23.0	3.1 – 3.4	24.6
17	32.3 – 32.0	30.7 – 30.5	31.0	25.8	3.1 – 3.4	27.0
19	35.4 – 35.2	33.9 – 33.7	32.9	29.0	3.1 – 3.4	29.4
21	38.6 – 38.4	37.1 – 36.8	36.1	32.2	3.1 – 3.4	31.8
23	41.8 – 41.5	40.3 – 40.0	39.3	34.9	3.8 – 4.0	34.9
25	45.0 – 44.7	43.4 – 43.2	42.5	37.7	3.7 – 3.9	38.1

кабельная розетка, тип 05

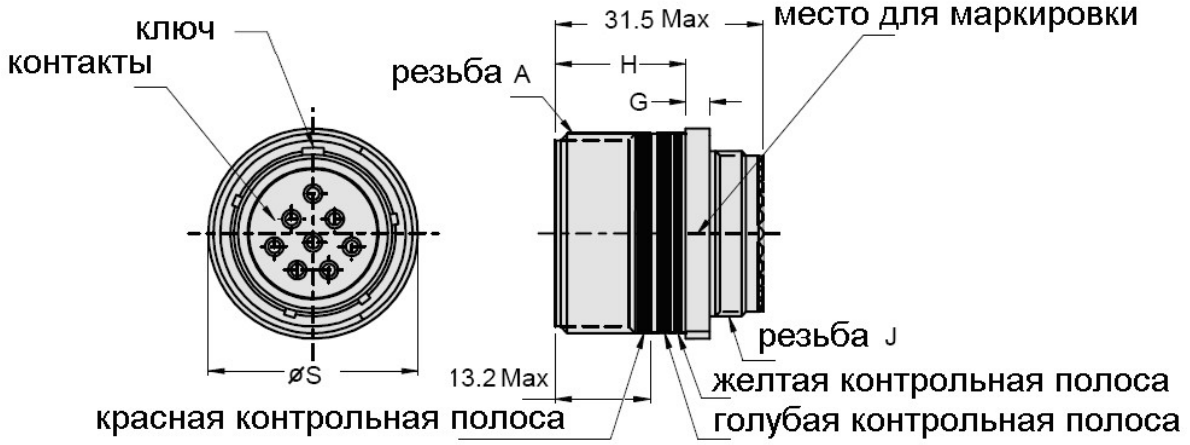

Размер корпуса	Резьба A	G	H	Ø S	Резьба J
11	.7500-.1P-.3L-TS-2A	2.1 – 3.7	19.5 – 20.9	21.3	M15 x 1.0-6g 0.100R
13	.8750-.1P-.3L-TS-2A	2.1 – 3.7	19.5 – 20.9	24.5	M18 x 1.0-6g 0.100R
15	1.0000-.1P-.3L-TS-2A	2.1 – 3.7	19.5 – 20.9	27.7	M22 x 1.0-6g 0.100R
17	1.1875-.1P-.3L-TS-2A	2.1 – 3.7	19.5 – 20.9	32.4	M25 x 1.0-6g 0.100R
19	1.2500-.1P-.3L-TS-2A	2.1 – 3.7	19.5 – 20.9	34.0	M28 x 1.0-6g 0.100R
21	1.3750-.1P-.3L-TS-2A	2.1 – 3.7	18.7 – 20.0	37.2	M31 x 1.0-6g 0.100R
23	1.5000-.1P-.3L-TS-2A	2.1 – 4.3	18.7 – 20.0	40.3	M34 x 1.0-6g 0.100R
25	1.6250-.1P-.3L-TS-2A	2.1 – 4.3	18.7 – 20.0	43.5	M37 x 1.0-6g 0.100R

вилка, тип 06

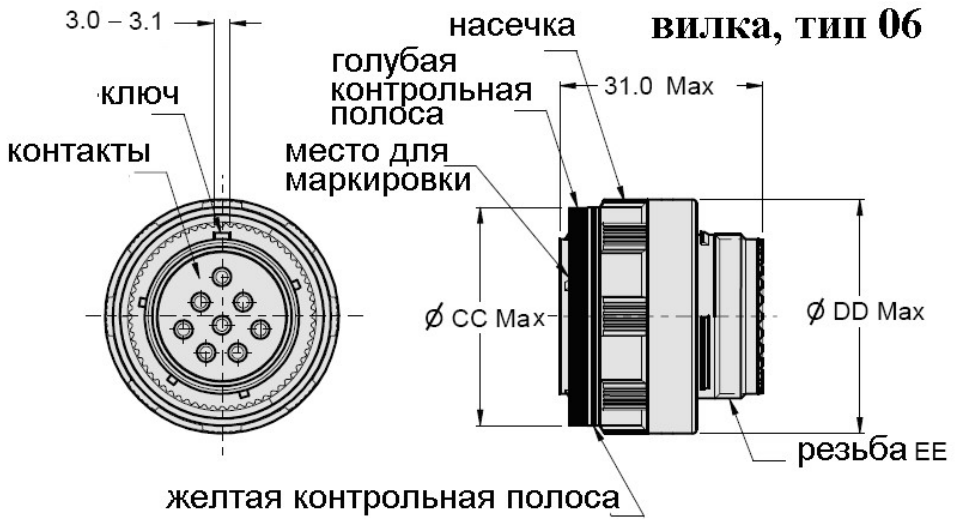

Размер корпуса	Ø CC Max	Ø DD Max	Резьба J
11	23.6	25.0	M15 x 1.0-6g 0.100R
13	28.2	29.4	M18 x 1.0-6g 0.100R
15	31.3	32.5	M22 x 1.0-6g 0.100R
17	34.5	35.7	M25 x 1.0-6g 0.100R
19	37.3	38.5	M28 x 1.0-6g 0.100R
21	40.5	41.7	M31 x 1.0-6g 0.100R
23	43.7	44.9	M34 x 1.0-6g 0.100R
25	46.8	48.0	M37 x 1.0-6g 0.100R

розетка, тип 08

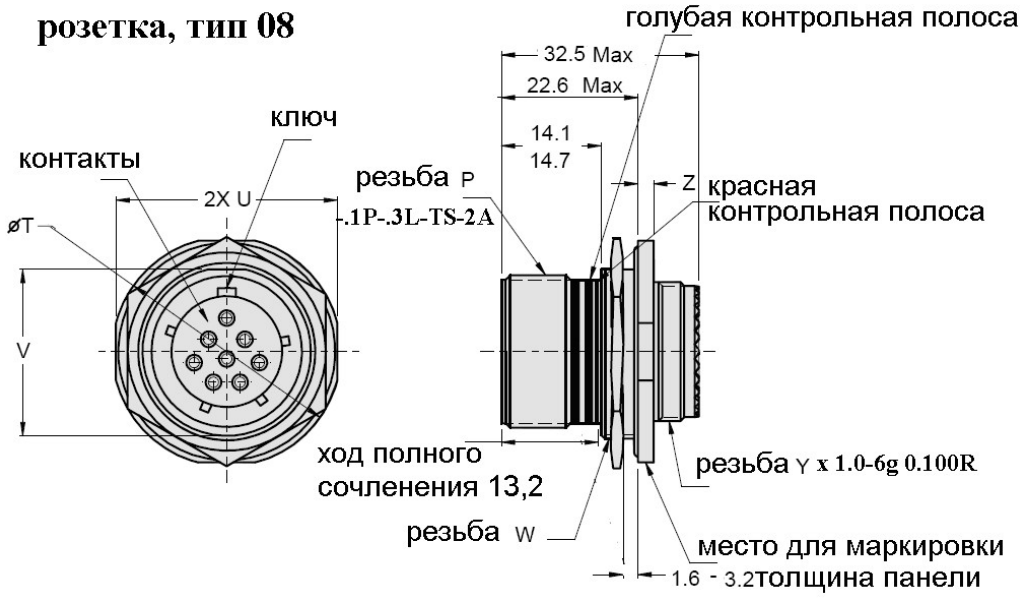

Размер корпуса	Резьба P	Ø T	U	V	Резьба W	Резьба Y	Z
11	.7500	34.6 – 35.2	31.4 – 32.2	18.9 – 19.2	M20	M15	2.1 – 3.1
13	.8750	37.8 – 38.4	34.5 – 35.3	23.7 – 23.9	M25	M18	2.1 – 3.1
15	1.0000	41.0 – 41.6	37.7 – 38.5	26.8 – 27.1	M28	M22	2.1 – 3.1
17	1.1875	44.2 – 44.8	40.9 – 41.7	30.0 – 30.3	M32	M25	2.1 – 3.1
19	1.2500	48.9 – 49.5	45.6 – 46.4	33.2 – 33.4	M35	M28	2.9 – 3.9
21	1.3750	52.1 – 52.7	48.8 – 49.6	36.3 – 36.6	M38	M31	2.9 – 3.9
23	1.5000	55.3 – 55.9	52.0 – 52.8	39.5 – 39.8	M41	M34	2.9 – 3.9
25	1.6250	58.4 – 59.0	55.2 – 56.0	42.7 – 43.0	M44	M37	2.9 – 3.9

розетка, тип H7

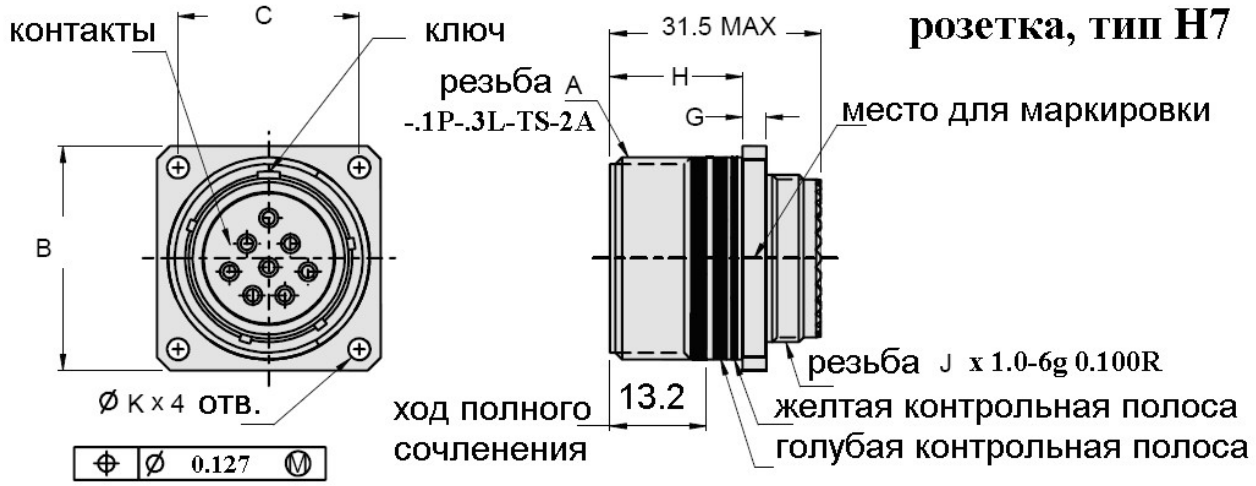

Размер корпуса	Резьба A	B	C	G	H	Резьба J	K
11	.7500	25.9 – 26.5	20.6	2.1 – 3.7	19.5 – 20.9	M15	3.0 – 3.5
13	.8750	28.3 – 28.9	23.0	2.1 – 3.7	19.5 – 20.9	M18	3.0 – 3.5
15	1.0000	30.7 – 31.3	24.6	2.1 – 3.7	19.5 – 20.9	M22	3.0 – 3.5
17	1.1875	33.0 – 33.6	27.0	2.1 – 3.7	19.5 – 20.9	M25	3.0 – 3.5
19	1.2500	36.2 – 36.8	29.4	2.1 – 3.7	19.5 – 20.9	M28	3.0 – 3.5
21	1.3750	39.4 – 40.0	31.8	2.1 – 3.7	18.7 – 20.0	M31	3.0 – 3.5
23	1.5000	42.6 – 43.2	34.9	2.1 – 4.3	18.7 – 20.0	M34	3.7 – 4.1
25	1.6250	45.7 – 46.3	38.1	2.1 – 4.3	18.7 – 20.0	M37	3.7 – 4.1

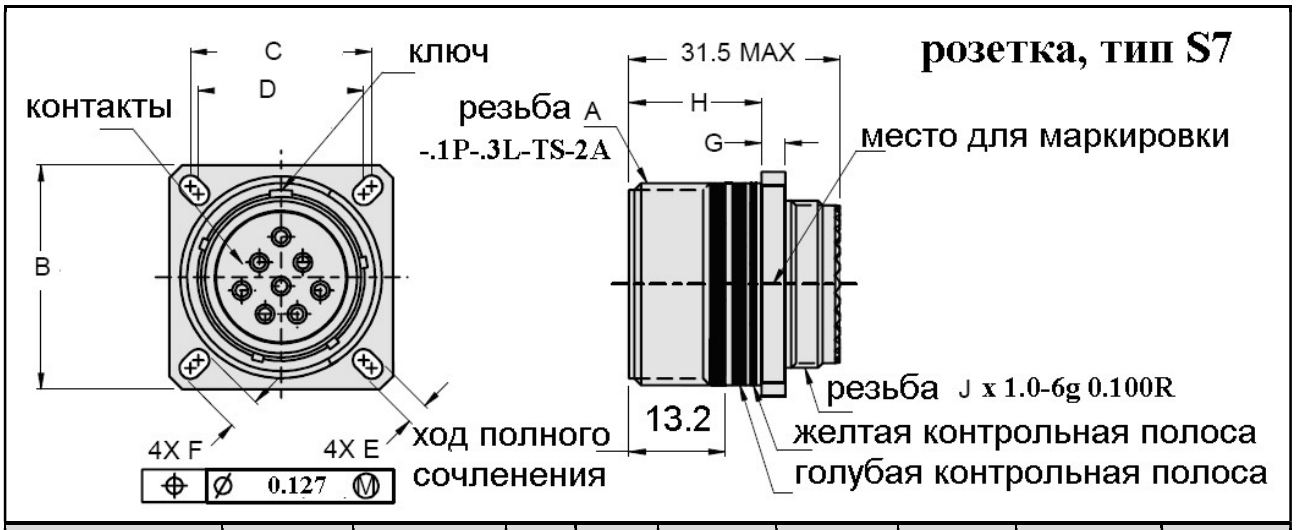

Размер корпуса	Резьба A	B	C	D	E	F	G	H	Резьба J
11	.7500	25.9 – 26.5	20.6	18.3	3.0 – 3.5	4.7 – 5.1	2.1 – 3.7	19.5 – 20.9	M15
13	.8750	28.3 – 28.9	23.0	20.6	3.0 – 3.5	4.7 – 5.1	2.1 – 3.7	19.5 – 20.9	M18
15	1.0000	30.7 – 31.3	24.6	23.0	3.0 – 3.5	4.7 – 5.1	2.1 – 3.7	19.5 – 20.9	M22
17	1.1875	33.0 – 33.6	27.0	24.6	3.0 – 3.5	4.7 – 5.1	2.1 – 3.7	19.5 – 20.9	M25
19	1.2500	36.2 – 36.8	29.4	27.0	3.0 – 3.5	4.7 – 5.1	2.1 – 3.7	19.5 – 20.9	M28
21	1.3750	39.4 – 40.0	31.8	29.41	3.0 – 3.5	4.7 – 5.1	2.1 – 3.7	18.7 – 20.0	M31
23	1.5000	42.6 – 3.20	34.9	31.8	3.7 – 4.1	5.9 – 6.4	2.1 – 4.3	18.7 – 20.0	M34
25	1.6250	45.7 – 46.3	38.1	34.9	3.7 – 4.1	5.9 – 6.4	2.1 – 4.3	18.7 – 20.0	M37

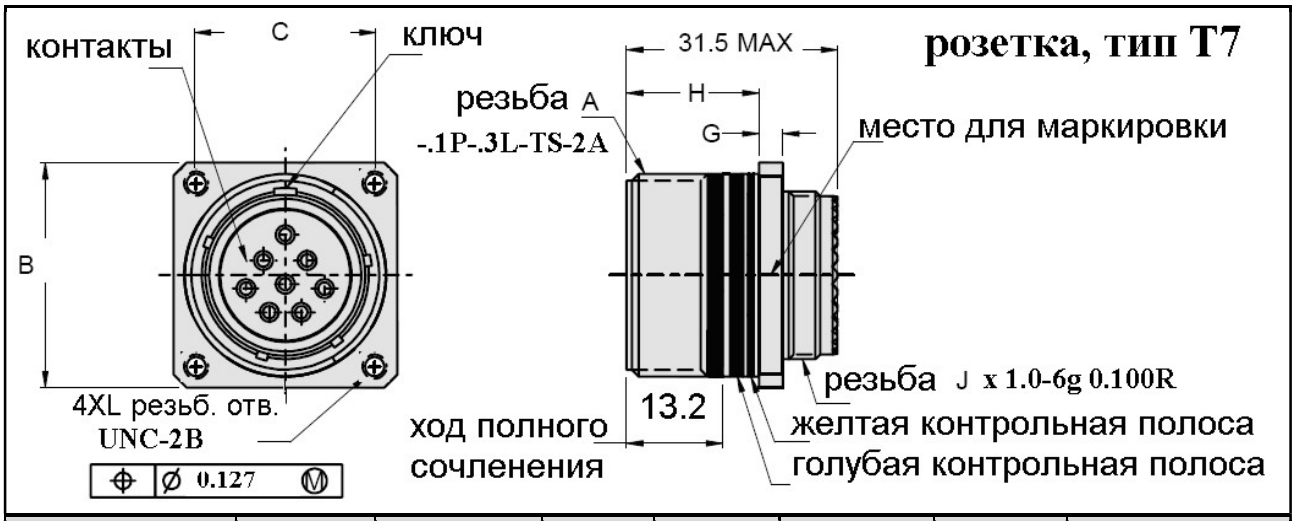

Размер корпуса	Резьба A	B	C	G	H	Резьба J	L резьбов. отв.
11	.7500	25.9 – 26.5	20.6	2.1 – 3.7	19.5 – 20.9	M15	.112-40
13	.8750	28.3 – 28.9	23.0	2.1 – 3.7	19.5 – 20.9	M18	.112-40
15	1.0000	30.7 – 31.3	24.6	2.1 – 3.7	19.5 – 20.9	M22	.112-40
17	1.1875	33.0 – 33.6	27.0	2.1 – 3.7	19.5 – 20.9	M25	.112-40
19	1.2500	36.2 – 36.8	29.4	2.1 – 3.7	19.5 – 20.9	M28	.112-40
21	1.3750	39.4 – 40.0	31.8	2.1 – 3.7	18.7 – 20.0	M31	.112-40
23	1.5000	42.6 – 43.2	34.9	2.1 – 4.3	18.7 – 20.0	M34	.138-32
25	1.6250	45.7 – 46.3	38.1	2.1 – 4.3	18.7 – 20.0	M37	.138-32

Соединители для применения с оптическими контактами # 18
контактные схемы высокой плотности (под одномодовое и мультимодовое волокно)

Контактные схемы высокой плотности

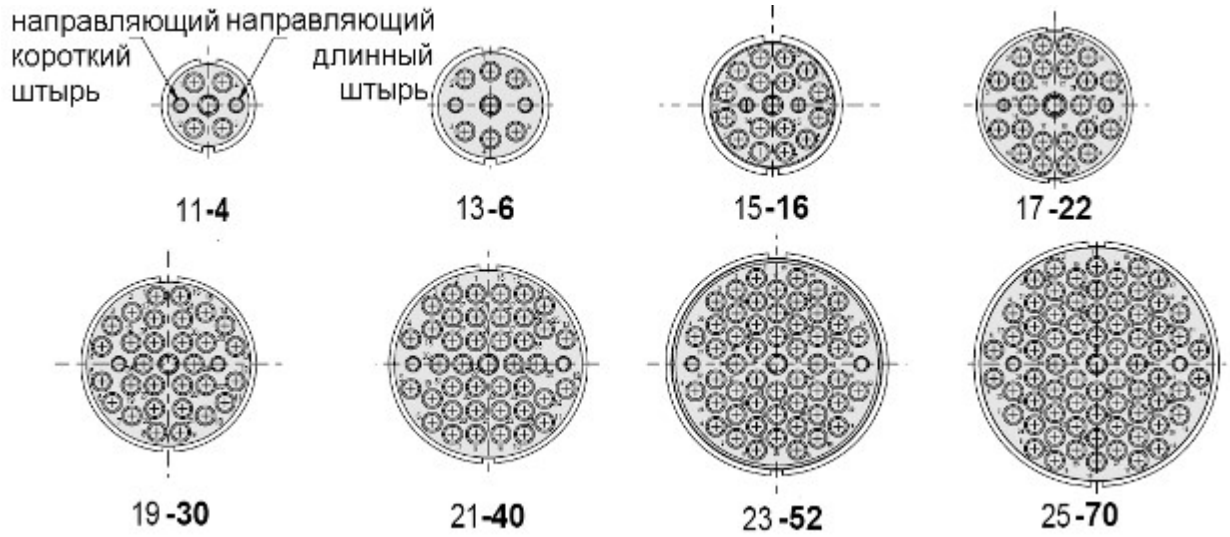

Установочные панели

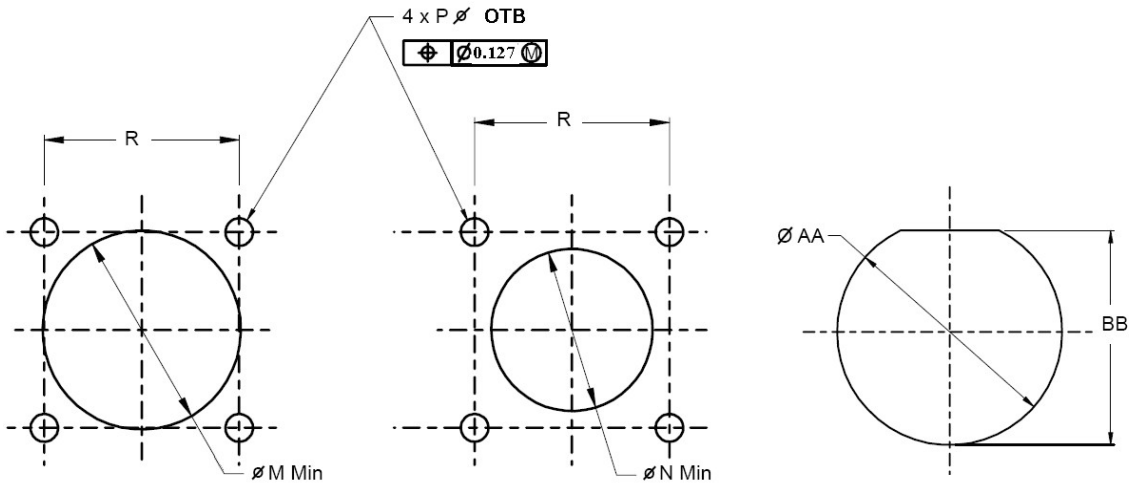

Задний монтаж розетки с квадратным фланцем | Передний монтаж розетки с квадратным фланцем | Монтаж розетки с контргайкой

Размер корпуса	Ø AA	BB	Ø M Min	Ø N Min	Ø P	R
11	21.2 – 21.0	19.6 – 19.3	20.2	15.9	3.1 – 3.4	20.6
13	25.9 – 25.7	24.3 – 24.0	23.4	19.1	3.1 – 3.4	23.0
15	29.1 – 28.8	27.6 – 27.3	26.6	23.0	3.1 – 3.4	24.6
17	32.3 – 32.0	30.7 – 30.5	31.0	25.8	3.1 – 3.4	27.0
19	35.4 – 35.2	33.9 – 33.7	32.9	29.0	3.1 – 3.4	29.4
21	38.6 – 38.4	37.1 – 36.8	36.1	32.2	3.1 – 3.4	31.8
23	41.8 – 41.5	40.3 – 40.0	39.3	34.9	3.8 – 4.0	34.9
25	45.0 – 44.7	43.4 – 43.2	42.5	37.7	3.7 – 3.9	38.1

Гермафродитные оптические контакты # 18 переднего монтажа, без ключей, серия 181-056, для применения в модификациях соединителей D38999 с высокой плотностью контактов.

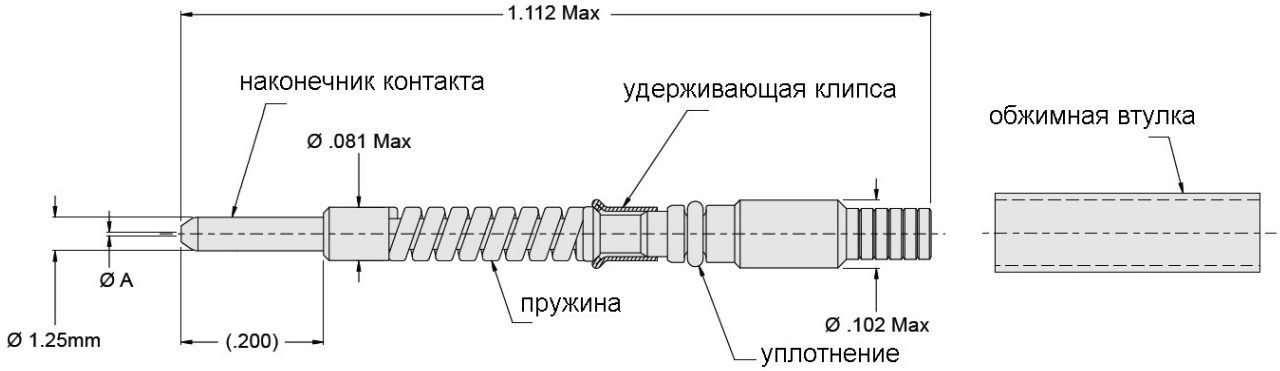

Наконечник контакта – диоксидциркониевая керамика
Обжимная втулка – латунь/никель, обозначение 265-002, макс. диаметр кабеля 2.2 мм
Корпус – нержавеющая сталь/пассивирование

Обозначение контакта	ØA (мкм)	Тип волокна
181-056-1250C	125.0	одномодовое
181-056-1255C	125.5	одномодовое
181-056-1260C	126.0	одномодовое или мультимодовое
181-056-1270C	127.0	мультимодовое
181-056-1420C	142.0	мультимодовое
181-056-1450C	145.0	мультимодовое
181-056-1560C	156.0	мультимодовое
181-056-1570C	157.0	мультимодовое
181-056-1730C	173.0	мультимодовое
181-056-1750C	175.0	мультимодовое
181-056-2360C	236.0	мультимодовое
181-056-2860C	286.0	мультимодовое
181-056-4480C	448.0	мультимодовое

Количество оптических контактов
в зависимости от модификации и размера корпуса соединителя

Размер корпуса	11	13	15	17	19	21	23	25
Стандартная модификация D38999	2	4	5	8	11	16	21	29/37
Модификация D38999 с высокой плотностью контактов	4	6	16	22	30	40	52	70

Гермафродитные оптические контакты # 18 переднего монтажа, с ключами, серия 181-047, для применения в модификациях соединителей D38999 с высокой плотностью контактов.

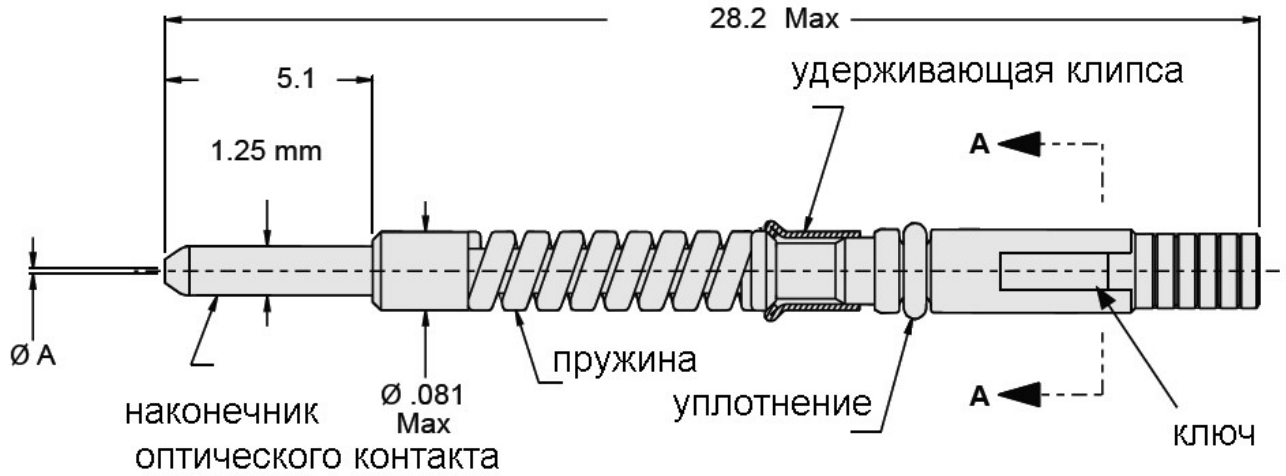

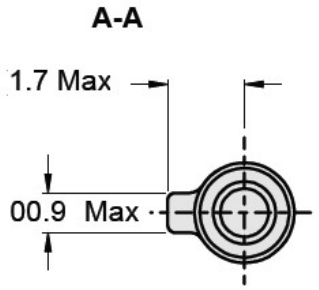

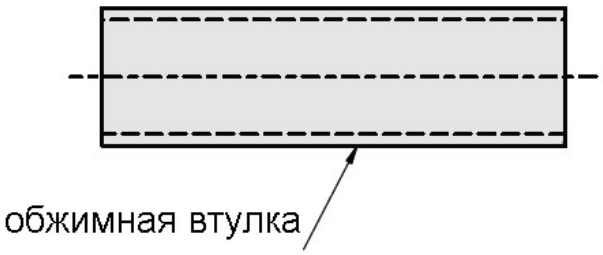

Обозначение контакта	ØA (мкм)	Тип волокна
181-047-1250C	125.0	одномодовое
181-047-1255C	125.5	одномодовое
181-047-1260C	126.0	одномодовое или мультимодовое
181-047-1270C	127.0	мультимодовое
181-047-1420C	142.0	мультимодовое
181-047-1450C	145.0	мультимодовое
181-047-1560C	156.0	мультимодовое
181-047-1570C	157.0	мультимодовое
181-047-1730C	173.0	мультимодовое
181-047-1750C	175.0	мультимодовое
181-047-2360C	236.0	мультимодовое
181-047-2860C	286.0	мультимодовое
181-047-4480C	448.0	мультимодовое

Информация для заказа соединителей для применения с оптическими контактами # 18

Базовая серия	**180-122**	**XW**	**-05**	**-15**	**-16**	**N**
Материал корпуса и покрытие, см. таблицу ниже						
Тип корпуса:						
05 – кабельная розетка						
06 – вилка с направляющими штырями						
08 – розетка с контргайкой						
H7 – розетка с квадратным фланцем с круглыми отверстиями						
S7 – розетка с квадратным фланцем с вытянутыми отверстиями						
T7 – розетка с квадратным фланцем с резьбовыми отверстиями						
Размер корпуса – 11, 13, 15, 17, 19, 21, 23, 25						
Контактная схема						
Поляризация – N, A, B, C, D, E						

При заказе вилки с токопроводящим кольцом следует добавить индекс «C» в конце обозначения. Пример: 180-122XW-06-15-16NC

Материалы и покрытия корпусов соединителей		
Индекс	**Материал корпуса**	**Покрытие корпуса**
M*	алюминий	электролизный никель
MT		никель – PTFE
NF		оливково коричневый кадмий
ZNU		черный цинк/никель
XM*	композит	электролизный никель
XMT		никель – PTFE
XO		Без покрытия
XW		оливково коричневый кадмий
XZN		черный цинк/никель
ZL*	нержавеющая сталь	электроосажденный никель
Z1*		пассивирование

Примечание:
Толщина приборной панели для установки композитной без покрытия розетки с контргайкой – 2,36 мм, макс.
Композитная вилка без покрытия поставляется без защиты от р/ помех
* – соответствуют требованиям RoHS

Кабельная розетка, тип 05

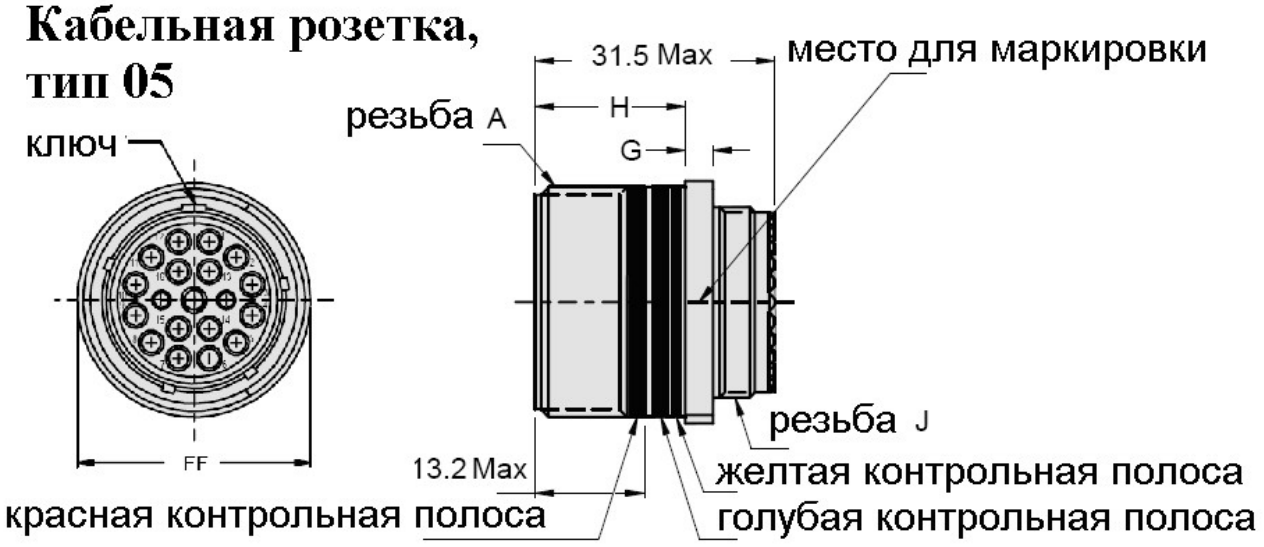

Размер корпуса	Резьба A	G	H	Ø S	Резьба J
11	.7500-.1P-.3L-TS-2A	2.1 – 3.7	19.5 – 20.9	21.3	M15 x 1.0-6g 0.100R
13	.8750-.1P-.3L-TS-2A	2.1 – 3.7	19.5 – 20.9	24.5	M18 x 1.0-6g 0.100R
15	1.0000-.1P-.3L-TS-2A	2.1 – 3.7	19.5 – 20.9	27.7	M22 x 1.0-6g 0.100R
17	1.1875-.1P-.3L-TS-2A	2.1 – 3.7	19.5 – 20.9	32.4	M25 x 1.0-6g 0.100R
19	1.2500-.1P-.3L-TS-2A	2.1 – 3.7	19.5 – 20.9	34.0	M28 x 1.0-6g 0.100R
21	1.3750-.1P-.3L-TS-2A	2.1 – 3.7	18.7 – 20.0	37.2	M31 x 1.0-6g 0.100R
23	1.5000-.1P-.3L-TS-2A	2.1 – 4.3	18.7 – 20.0	40.3	M34 x 1.0-6g 0.100R
25	1.6250-.1P-.3L-TS-2A	2.1 – 4.3	18.7 – 20.0	43.5	M37 x 1.0-6g 0.100R

розетка, тип S7

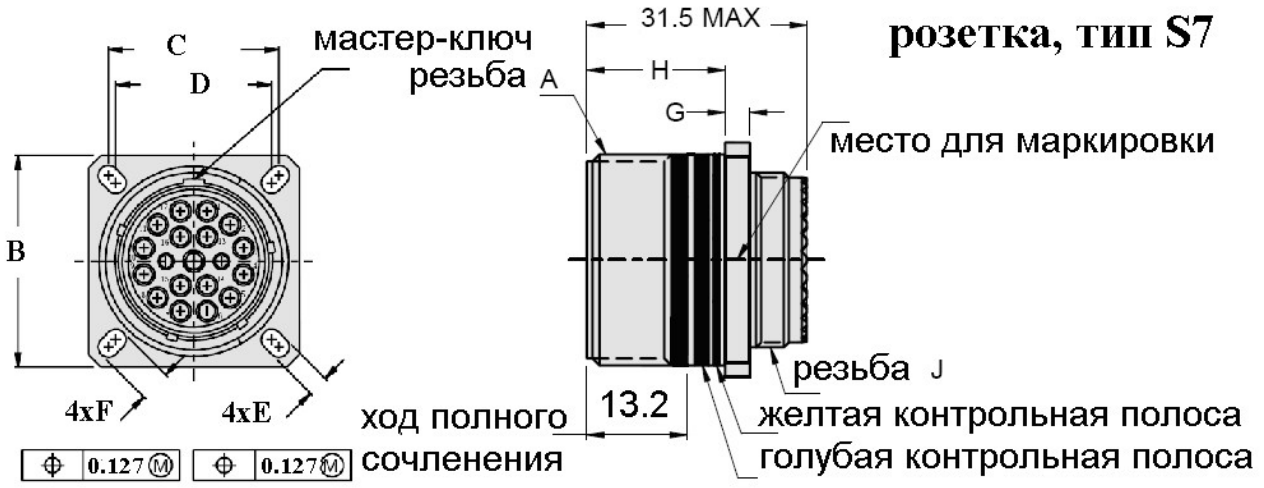

Размер корпуса	Резьба A	B	C	D	E	F	G	H	Резьба J
11	.7500	25.9 – 26.5	20.6	18.3	3.0 – 3.5	4.7 – 5.1	2.1 – 3.7	19.5 – 20.9	M15
13	.8750	28.3 – 28.9	23.0	20.6	3.0 – 3.5	4.7 – 5.1	2.1 – 3.7	19.5 – 20.9	M18
15	1.0000	30.7 – 31.3	24.6	23.0	3.0 – 3.5	4.7 – 5.1	2.1 – 3.7	19.5 – 20.9	M22
17	1.1875	33.0 – 33.6	27.0	24.6	3.0 – 3.5	4.7 – 5.1	2.1 – 3.7	19.5 – 20.9	M25
19	1.2500	36.2 – 36.8	29.4	27.0	3.0 – 3.5	4.7 – 5.1	2.1 – 3.7	19.5 – 20.9	M28
21	1.3750	39.4 – 40.0	31.8	29.41	3.0 – 3.5	4.7 – 5.1	2.1 – 3.7	18.7 – 20.0	M31
23	1.5000	42.6 – 43.2	34.9	31.8	3.0 – 3.5	4.7 – 5.1	2.1 – 4.3	18.7 – 20.0	M34
25	1.6250	45.7 – 46.3	38.1	34.9	3.0 – 3.5	4.7 – 5.1	2.1 – 4.3	18.7 – 20.0	M37

розетка, тип 08

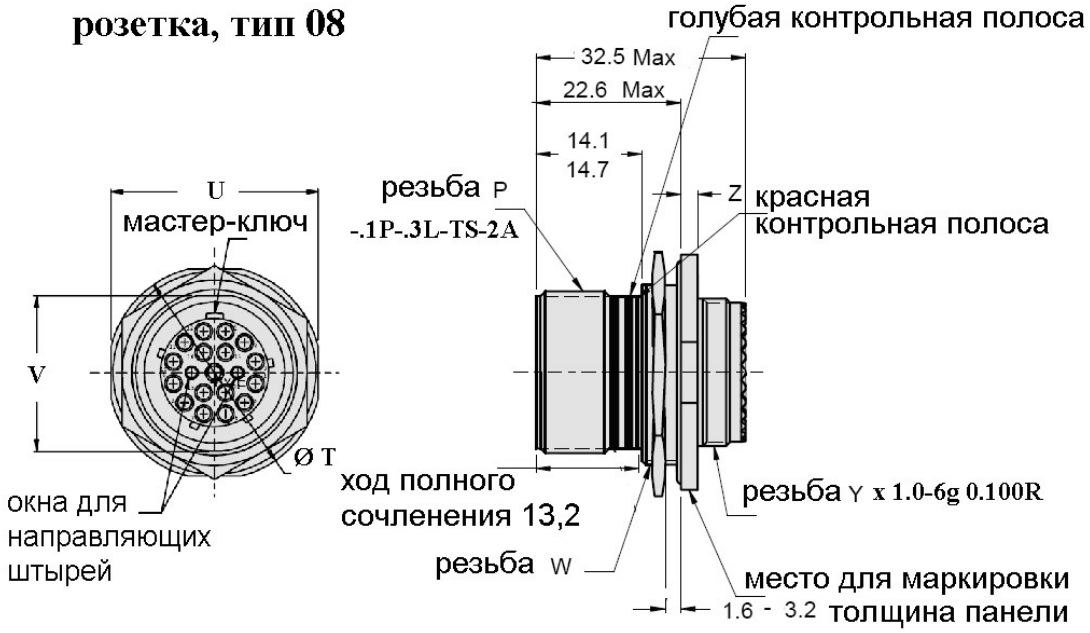

Размер корпуса	Резьба P	Ø T	U	V	Резьба W	Резьба Y	Z
11	.7500	34.6 – 35.2	31.4 – 32.2	18.9 – 19.2	M20	M15	2.1 – 3.1
13	.8750	37.8 – 38.4	34.5 – 35.3	23.7 – 23.9	M25	M18	2.1 – 3.1
15	1.0000	41.0 – 41.6	37.7 – 38.5	26.8 – 27.1	M28	M22	2.1 – 3.1
17	1.1875	44.2 – 44.8	40.9 – 41.7	30.0 – 30.3	M32*	M25	2.1 – 3.1
19	1.2500	48.9 – 49.5	45.6 – 46.4	33.2 – 33.4	M35	M28	2.9 – 3.9
21	1.3750	52.1 – 52.7	48.8 – 49.6	36.3 – 36.6	M38	M31	2.9 – 3.9
23	1.5000	55.3 – 55.9	52.0 – 52.8	39.5 – 39.8	M41	M34	2.9 – 3.9
25	1.6250	58.4 – 59.0	55.2 – 56.0	42.7 – 43.0	M44	M37	2.9 – 3.9

розетка, тип H7

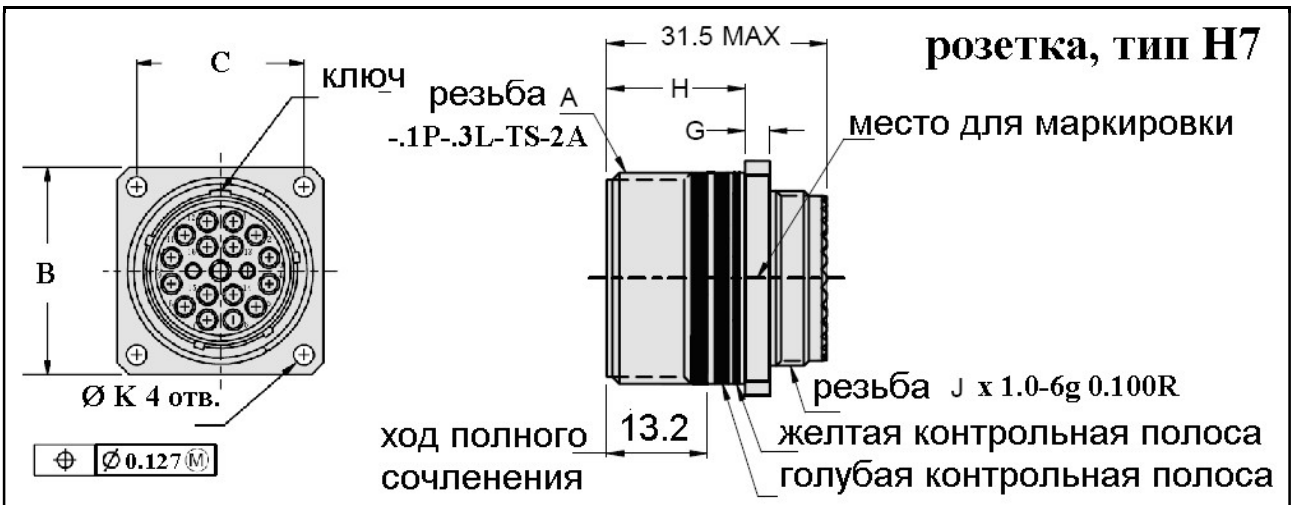

Размер корпуса	Резьба A	B	C	G	H	Резьба J	Ø K
11	.7500	25.9 – 26.5	20.6	2.1 – 3.7	19.5 – 20.9	M15	3.0 – 3.5
13	.8750	28.3 – 28.9	23.0	2.1 – 3.7	19.5 – 20.9	M18	3.0 – 3.5
15	1.0000	30.7 – 31.3	24.6	2.1 – 3.7	19.5 – 20.9	M22	3.0 – 3.5
17	1.1875	33.0 – 33.6	27.0	2.1 – 3.7	19.5 – 20.9	M25	3.0 – 3.5
19	1.2500	36.2 – 36.8	29.4	2.1 – 3.7	19.5 – 20.9	M28	3.0 – 3.5
21	1.3750	39.4 – 40.0	31.8	2.1 – 3.7	18.7 – 20.0	M31	3.0 – 3.5
23	1.5000	42.6 – 43.2	34.9	2.1 – 4.3	18.7 – 20.0	M34	3.7 – 4.1
25	1.6250	45.7 – 46.3	38.1	2.1 – 4.3	18.7 – 20.0	M37	3.7 – 4.1

вилка, тип 06

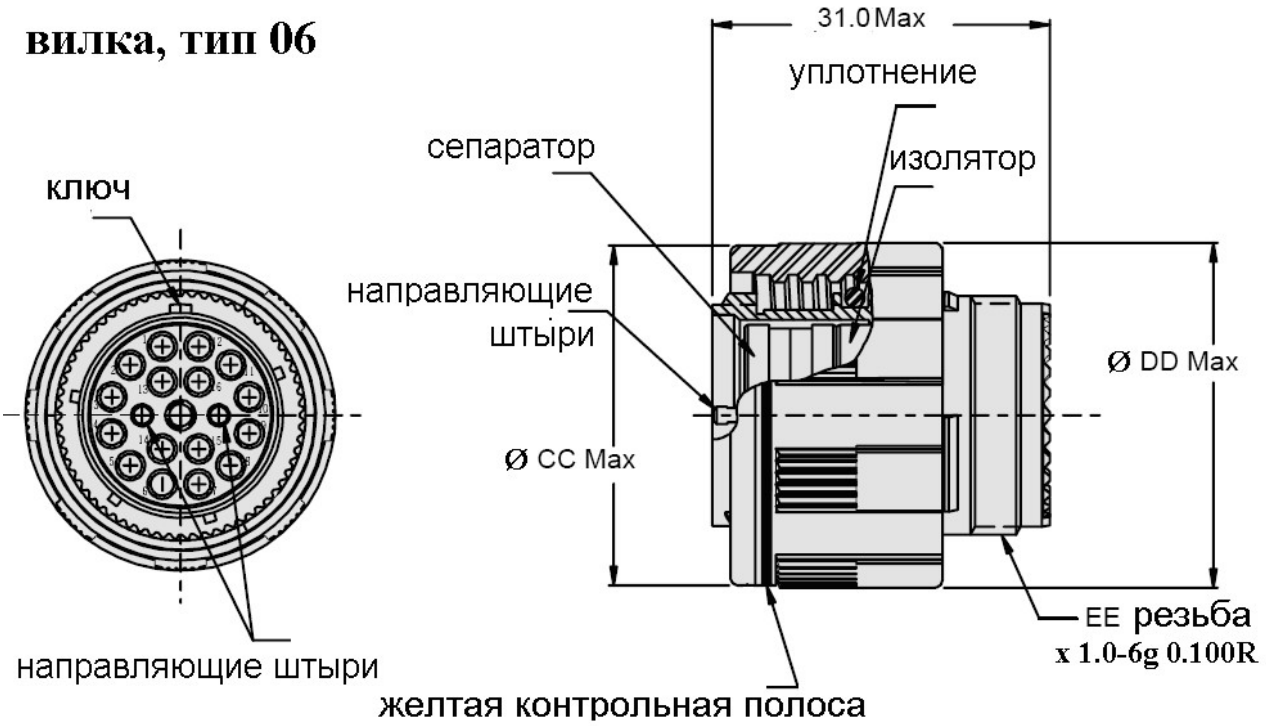

Размер корпуса	Ø CC Max	Ø DD Max	Резьба J
11	23.6	25.0	M15
13	28.2	29.4	M18
15	31.3	32.5	M22
17	34.5	35.7	M25
19	37.3	38.5	M28
21	40.5	41.7	M31
23	43.7	44.9	M34
25	46.8	48.0	M37

Вилка оснащается дополнительным извлекаемым изолятором с направляющими штырями и крепежным элементом

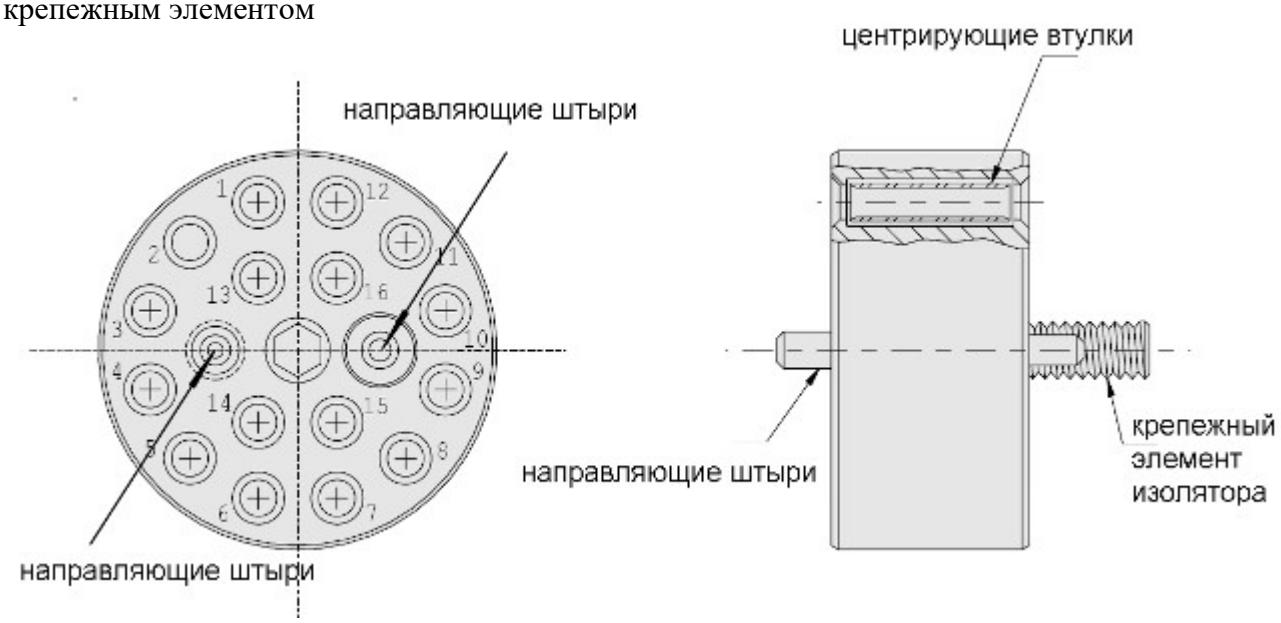

Соединители «SuperNine®», модификации SPACE GRADE

Модификации SPACE GRADE разработаны на базе соединителей врубного сочленения, серия 253, и на базе герметичных соединителей, серии 233, 237 и 257

Индексы модификаций соединителей для космического применения в соответствии с требованиями NASA			
Типы исполнений	**Специальное экранирование**	**Специальное экранирование + стойкость к потере массы и дегазации**	
	С торцевыми уплотнениями	**48 ч в термостате при температуре 175° С**	**Термовакуумная дегазация 24 ч в вакууме, при температуре 125° С**
NASA, уровень 1 Высочайшая надежность	**-429B**	**-429J**	**-429C**
NASA, уровень 2 Высокая надежность	**-429**	**-429K**	**-429A**
NASA, уровень 3 Стандартная надежность	**Стандартное обозначение**	**-186**	**-186M**

Параметры дегазации материалов соединителей серии « SuperNine®»				
Компоненты	**Материал**	**Потеря массы % (TML)**	**ЛКВ % (VCM)**	**Тесты**
Изолятор	Epiall 1908	0.84	0.0	NASA Test # GSC15435 (48 ч при 180°С)
Торцевые, фланцевые уплотнения	фторосиликон/ силиконовый эластомер	0.04	0.0	Glenair test
Связующая резина	Eccobond 104 A/B	0.52	0.08	Emerson & Cuming Data Sheet
Маркировочная краска	Markem 7224 (белый)	0.49	0.03	NASA Test #GSC19899
Компаунд	Высокопроизводительный эпоксидный клей для космического применения	< 1.0	< 0.1	Glenair Test

Параметры контроля GLENAIR	**Уровень 1**	**Уровень 2**
Визуальный контроль	100% (10X)	100%
Механический контроль	100%	2 изделия
Проверка напряжения (DWV)	100%	100%
Проверка сопротивления изоляции	100%	100%
Проверка уровня сопротивления контакта	100% (документируется)	2 изделия (документируется)
Проверка усилия сочленения	2 изделия	не проводится
Проверка качества обжимки провода в контакте	2 изделия	не проводится
Температурный контроль пайки	2 изделия	не проводится

Для заказа соединителей модификации SPACE GRADE, требуемых для применения в космическом приборостроении, необходимо к стандартному обозначению добавить индекс, соответствующий уровню надежности и параметрам дегазации.

Следует учитывать, что для соединителей врубного сочленения, серия 253, модификации SPACE GRADE, применяются только алюминиевые корпуса с никелевым покрытием.

Для герметичных соединителей модификации SPACE GRADE, применяются только корпуса из нержавеющей стали с никелевым покрытием

Пример обозначения соединителей серии 253 для применения в космическом приборостроении (модификации SPACE GRADE), прошедших выходной контроль NASA, уровень 2:

*253-001B07**MA**21-35SN-**429A**,*
*253-002B07**MA**21-35PN-**429A**,*
*253-005-07**Z1S**21-35S1N-**429A**,*
*253-006-07**Z1S**21-35P1N-**429A**,*
*253-009-07**MA**25-35SN-**429A**,*
*253-010-07**MA**25-35PN-**429A***

Пример обозначения герметичных розеток и герметичных переборочных переходников (серии 233, 237 и 257) для применения в космосе (модификация SPACE GRADE), прошедших термовакуумную дегазацию и выходной контроль NASA, уровень 1:

*233-100-H2ZL11-35PN-**429C,***
*233-100-H5ZL11-35PN-**429C,***
*233-100-H7ZL11-35PN-**429C,***
*233-100-H8ZL11-35PN-**429C,***
*233-103-H2ZL19-35PN-02-**429C,***
*233-103-H7ZL19-35PN-02-**429C,***
*233-103-H9ZL19-35PN-02-**429C,***
*237-033-ZL11-35PN-**429C,***
*257-288-ZL17-8PN-**429C,***
*257-332-ZL17-8PN-**429C***

Обжимные контакты GLENAIR для применения в соединителях, соответствующих требованиям стандарта MIL-DTL-38999, серия 3 – серии 233, 253

Гнездовые контакты	Калибр контакта	Калибр применяемых проводов	Международное обозначение контактов	Обозначение GLENAIR
	# 22D	22 – 28 AWG	**M39029/56-348**	850-001-22-348
	# 20	20 – 24 AWG	**M39029/56-351**	850-001-20-351
	# 16	16 – 20 AWG	**M39029/56-352**	850-001-16-352
	# 12	12 – 14 AWG	**M39029/56-353**	850-001-12-353
Штыревые контакты	**Калибр контакта**	**Калибр применяемых проводов**	**Международное обозначение контактов**	**Обозначение GLENAIR**
	# 22D	22 – 28 AWG	**M39029/58-360**	850-002-22-360
	# 20	20 – 24 AWG	**M39029/58-363**	850-002-20-363
	# 16	16 – 20 AWG	**M39029/58-364**	850-002-16-364
	# 12	12 – 14 AWG	**M39029/58-365**	850-002-12-365

Гнездовые обжимные контакты GLENAIR для применения в соединителях, соответствующих требованиям стандарта MIL-DTL-38999, серия 3 – серии 233-301, 233-341, 240-383, 257

	Калибр контакта	Калибр применяемых проводов	Международное обозначение контактов	Обозначение GLENAIR
	# 22D	22 – 28 AWG	**M39029/57-354**	850-003-22-354
	# 20	20 – 24 AWG	**M39029/57-357**	850-003-20-357
	# 16	16 – 20 AWG	**M39029/57-358**	850-003-16-358
	# 12	12 – 14 AWG	**M39029/57-359**	850-003-12-359

Монтажный и обжимной инструмент (контакты для применения в соединителях, соответствующих требованиям стандарта MIL-DTL-38999,серия 3)

Калибр контактов	Калибр применяемых проводов	Обжимной инструмент		Монтажный инструмент	
		Клещи	Позиционер	Установка	Извлечение
# 22D	22 – 28	M22520/2-01 M22520/7-01	M22520/2-09 M22520//7-07	M81969/14-01 M81969/8-01	M81969/14-01 M81969/8-02
# 20	20 – 24	M22520/7-01 M22520/2-01 M22520/1-01	M22520/7-08 M22520/2-10 M22520/1-04 (красная метка)	M81969/8-05 M81969/14-02	M81969/8-06 M81969/14-02
# 16	16 – 20	M22520/1-01 M22520/7-01	M22520/1-04 (голубая метка) M22520/7-04	M81969/8-07 M81969/14-03	M81969/8-08 M81969/14-03
# 12	12, 14	M22520/1-01	M22520/1-04 (желтая метка)	M81969/8-09 M81969/14-04	M81969/8-10 M81969/14-04

Обжимные контакты GLENAIR с увеличенной гильзой для применения в соединителях, соответствующих требованиям стандарта MIL-DTL-38999, серия 3

Гнездовые контакты	Калибр контакта	Калибр применяемых проводов	Международное обозначение контактов	Обозначение GLENAIR
	# 22D	22 – 28 AWG	**M39029/106-614**	850-006-22-614
	# 20	20 – 24 AWG	**M39029/106-615**	850-006-20-615
	# 16	16 – 20 AWG	**M39029/106-616**	850-006-16-616
	# 12	12 – 14 AWG	**M39029/106-617**	850-006-12-617
Штыревые контакты	**Калибр контакта**	**Калибр применяемых проводов**	**Международное обозначение контактов**	**Обозначение GLENAIR**
	# 22D	22 – 28 AWG	**M39029/107-620**	850-007-22-620
	# 20	20 – 24 AWG	**M39029/107-621**	850-007-20-621
	# 16	16 – 20 AWG	**M39029/107-622**	850-007-16-622
	# 12	12 – 14 AWG	**M39029/107-623**	850-007-12-623

Монтажный и обжимной инструмент (контакты с расширенной гильзой для применения в соединителях, соответствующих требованиям стандарта MIL-DTL-38999,серия 3)

Калибр контактов	Калибр применяемых проводов	Обжимной инструмент		Монтажный инструмент	
		Клещи	Позиционер	Установка	Извлечение
# 22D	22 – 28	M22520/2-01 M22520/7-01	M22520/2-07 M22520//7-05	M81969/14-01 M81969/8-01	M81969/14-01 M81969/8-02
# 20	20 – 24	M22520/7-01 M22520/2-01 M22520/1-01	M22520/7-08 M22520/2-10 M22520/1-04 (красная метка)	M81969/8-05 M81969/14-02	M81969/8-06 M81969/14-02
# 16	16 – 20	M22520/1-01 M22520/7-01	M22520/1-04 (голубая метка) M22520/7-04	M81969/8-07 M81969/14-03	M81969/8-08 M81969/14-03
# 12	12, 14	M22520/1-01	M22520/1-04 (желтая метка)	M81969/8-09 M81969/14-04	M81969/8-10 M81969/14-04

Штыревые обжимные коаксиальные контакты # 12 для применения в соединителях, соответствующих требованиям стандарта MIL-DTL-38999,серия 3
Волновое сопротивление радиочастотного канала – 50 и 75 Ом

	Кабели, рекомендуемые к применению	Обозначения GLENAIR	Международные обозначения
	RG174, RG316, RG179	852-002-12-211	**M39029/28-211**
	RG180	852-002-12-409	**M39029/28-409**
	Microdot 250-4070	852-002-12-410	**M39029/28-410**
	Raychem 48-502, 5022E5111	852-002-12-411	**M39029/28-411**
	Raychem 48-950, 9530D5117	852-002-12-412	**M39029/28-412**
	Raychem 762D1311, 9527A1318	852-002-12-413	**M39029/28-413**
	Gore GWN1159A, M17/152-00001	852-002-12-414	**M39029/28-414**
	1S50MU-16, -20, -40, -70 (D24643/28)	852-002-12-415	**M39029/28-415**

Гнездовые обжимные коаксиальные контакты # 12 для применения в соединителях, соответствующих требованиям стандарта MIL-DTL-38999,серия 3
Волновое сопротивление радиочастотного канала – 50 и 75 Ом

	Кабели, рекомендуемые к применению	Обозначения GLENAIR	Международные обозначения
	M17/119-RG174, M17/113-RG316, M17/094-RG179, Haveg 8100207, Times AA3248, Teledyne 11299, Thermax 75-738-BCCWXE, Tensolite 3088/L707YX-1	852-003-12-416	**M39029/75-416**
	M17/095-RG, Raychem 9527D1514-2L, Raychem 9528A1318, Microdot 293-3922	852-003-12-417	**M39029/75-417**
	Microdot 250-4070	852-003-12-418	**M39029/75-418**
	Raychem 48-502, 5022E5111	852-003-12-419	**M39029/75-419**
	Raychem 48-950, 9530D5117	852-003-12-420	**M39029/75-420**
	Raychem 762D1311, 9527A1318	852-003-12-421	**M39029/75-421**
	Gore GWN1159A, M17/152-00001	852-003-12-422	**M39029/75-422**
	1S50MU-16, -20, -40, -70 (D24643/28)	852-003-12-423	**M39029/75-423**

Монтажный и обжимной инструмент
(коаксиальные контакты # 12, 50 и 75 Ом, для применения в соединителях, соответствующих требованиям стандарта MIL-DTL-38999,серия 3)

Внутренний контакт		Наружный контакт		установка	извлечение
Клещи	Позиционер	Клещи	Позиционер		
M22520/2-01	M22520/2-34	M22520/31-01	M22520/31-02	M81969/8-09 M81969/14-04	M81969/8-10 M81969/14-04

Штыревые обжимные коаксиальные контакты # 12 для применения в соединителях, соответствующих требованиям стандарта MIL-DTL-38999,серия 3
Волновое сопротивление радиочастотного канала – 50 Ом при частоте до 3 ГГц.

	Кабели, рекомендуемые к применению	Обозначения GLENAIR	Международные обозначения
	M17/113-RG316 M17/094-RG179	852-004-12-558	**M39029/102-558**

Гнездовые обжимные коаксиальные контакты # 12 для применения в соединителях, соответствующих требованиям стандарта MIL-DTL-38999,серия 3
Волновое сопротивление радиочастотного канала – 50 Ом при частоте до 3 ГГц.

	Кабели, рекомендуемые к применению	Обозначения GLENAIR	Международные обозначения
	M17/113-RG316 M17/094-RG179	852-005-12-559	**M39029/103-559**

Монтажный и обжимной инструмент (штыревые коаксиальные контакты # 12, 50 Ом при частоте до 3 ГГц, для применения в соединителях, соответствующих требованиям стандарта MIL-DTL-38999,серия 3)

Внутренний контакт		Наружный контакт		установка	извлечение
Клещи	Позиционер	Клещи	Позиционер		
MH992 (DMC)	K1721 (DMC)	M22520/5-01	M22520/5-03	M81969/8-09 M81969/14-04	M81969/8-10 M81969/14-04

Монтажный и обжимной инструмент (гнездовые коаксиальные контакты # 12, 50 Ом при частоте до 3 ГГц, для применения в соединителях, соответствующих требованиям стандарта MIL-DTL-38999,серия 3)

Внутренний контакт		Наружный контакт		установка	извлечение
Клещи	Позиционер	Клещи	Позиционер		
MH992 (DMC)	M22520/2-34	M22520/5-01	M22520/5-03	M81969/8-09 M81969/14-04	M81969/8-10 M81969/14-04

Обжимные коаксиальные контакты # 8 для применения в соединителях, соответствующих требованиям стандарта MIL-DTL-38999,серия 3
Волновое сопротивление радиочастотного канала – 98 Ом

Вид	Кабели, рекомендуемые к применению	Обозначения GLENAIR	Международные обозначения
штырь	M17/095-RG180	852-007-08-367	**M39029/60-367**
гнездо	M17/095-RG180	852-006-08-366	**M39029/59-366**

Монтажный и обжимной инструмент (коаксиальные контакты # 8, 98 Ом, для применения в соединителях, соответствующих требованиям стандарта MIL-DTL-38999,серия 3)

Внутренний контакт		Наружный контакт		Расширитель изолятора	извлечение
Клещи	Позиционер	Клещи	Позиционер		
M22520/2-01	M22520/2-31	M22520/5-01 M22520/10-1	M22520/5-05 Метка B M22520/10-07 Метка B	11-10134 GLENAIR	M 81969/14-06

Штыревые обжимные коаксиальные контакты # 16 для применения в соединителях, соответствующих требованиям стандарта MIL-DTL-38999,серия
Волновое сопротивление радиочастотного канала – 50 и 75 Ом

	Кабели, рекомендуемые к применению	Обозначения GLENAIR	Международные обозначения
	M17/119-RG174, M17/113-RG316, Times AA3248, Teledyne 11299, Haveg 8100207, M17/094-RG179 Thermax 75-738-BCCWXE, Tensolite 3088/L707YX-1	852-008-16-424	**M39029/76-424**
	M19/093-RG178	852-008-16-425	**M39029/76-425**
	Haveg 61-02051, Revere WH95623	852-008-16-426	**M39029/76-426**
	Haveg 30-00761, Haveg 30-02024, Haveg 30-02033, Tensolite 24713/A955KK1, Tensolite 26723/A955KK1	852-008-16-427	**M39029/76-427**

Гнездовые обжимные коаксиальные контакты # 16 для применения в соединителях, соответствующих требованиям стандарта MIL-DTL-38999,серия 3
Волновое сопротивление радиочастотного канала – 50 и 75 Ом

	Кабели, рекомендуемые к применению	Обозначения GLENAIR	Международные обозначения
	M17/119-RG174, M17/113-RG316, Times AA3248, Teledyne 11299, Haveg 8100207, M17/094-RG179 Thermax 75-738-BCCWXE, Tensolite 3088/L707YX-1	852-009-16-428	**M39029/77-428**
	M19/093-RG178	852-009-16-429	**M39029/77-429**
	Haveg 61-02051, Revere WH95623	852-009-16-430	**M39029/77-430**
	Haveg 30-00761, Haveg 30-02024, Haveg 30-02033, Tensolite 24713/A955KK1, Tensolite 26723/A955KK1	852-009-16-431	**M39029/77-431**

Монтажный и обжимной инструмент
(коаксиальные контакты # 16, 50 и 75 Ом, для применения в соединителях, соответствующих требованиям стандарта MIL-DTL-38999,серия 3)

Внутренний контакт		Наружный контакт		установка	извлечение
Клещи	Позиционер	Клещи	Позиционер		
M22520/2-01	M22520/2-35	M22520/4-01	M22520/4-02	M81969/8-07 M81969/14-03	M81969/8-8 M81969/14-03

Обжимные концентрические твинаксиальные (триаксиальные) контакты # 8 для применения в соединителях, соответствующих требованиям стандарта MIL-DTL-38999,серия 3. Волновое сопротивление радиочастотного канала – 95 Ом, при частоте до 20 МГц. Применяемые типы кабелей – M17/176-00002 (MIL-STD-1553)

Вид	Кабели, рекомендуемые к применению	Обозначения GLENAIR	Международные обозначения
штырь	M17/176-00002	853-003-08-625	**M39029/113-625**
гнездо	M17/176-00002	853-004-08-628	**M39029/114-628**

Монтажный и обжимной инструмент (триаксиальные контакты # 8, 95 Ом, при частоте до 20 МГц, для применения в соединителях, соответствующих требованиям стандарта MIL-DTL-38999,серия 3)

Внутренний контакт		Средний контакт		Наружный контакт	
Клещи	Позиционер	Клещи	Позиционер	Клещи	Позиционер
M22520/2-01	M22520/2-37	M22520/5-01	M22520/5-105 (метка B)	M22520/5-01	M22520/5-105 (метка A)

Монтажный инструмент – M 81969/14-12 (установка/извлечение)

Обжимные дифференциальные твинаксиальные контакты # 8 для применения в соединителях, соответствующих требованиям стандарта MIL-DTL-38999,серия 3. Волновое сопротивление радиочастотного канала – 100 Ом, при частоте до 3 ГГц.

Вид	Кабели, рекомендуемые к применению	Обозначения GLENAIR	Защитные колпачки
штырь	Gore RCN 8945	**853-014-01**	853-014-01F
	Gore GSC-03-83971-00	**853-014-02**	853-014-02F
	M17/176-00002	**853-014-05**	853-014-05F
	TE (Raychem) 0024A0024	**853-014-04**	853-014-04F
гнездо	Gore RCN 8945	**853-013-01**	853-013-01F
	Gore GSC-03-83971-00	**853-013-02**	853-013-02F
	M17/176-00002	**853-013-05**	853-013-05F
	TE (Raychem) 0024A0024	**853-013-04**	853-013-04F

Монтажный и обжимной инструмент (дифференциальные твинаксиальные контакты # 8, 100 Ом, при частоте до 3 ГГц, для применения в соединителях, соответствующих требованиям стандарта MIL-DTL-38999,серия 3)

Обжимной инструмент	Обозначения GLENAIR	Международные обозначения	Обозначения DMC
Клещи для внутренних контактов	**809-015**	M22520/2-01	AFM8
Позиционер для внутренних контактов	**809-240**	M22520/2-37	K709
Клещи для наружной гильзы	**809-129**	M22520/5-01	HX4
Матрица для наружной гильзы	**859-047**	M22520/5-45	Y143

Монтажный инструмент – M 81969/14-12 (установка/извлечение)

Обжимные квадраксиальные контакты # 8 для применения в соединителях, соответствующих требованиям стандарта MIL-DTL-38999,серия 3 (производство GLENAIR). Волновое сопротивление радиочастотного канала – 100 Ом

Вид	Обозначения GLENAIR	Кабели, рекомендуемые к применению	Защитные колпачки	Ø кабеля, мм	Калибр провода
штырь	854-001-01	Tensolite NF26Q100	687-754-8-1	3,48	26 AWG
	854-001-02	Tensolite NF24Q100	687-754-8-2	4,14	24 AWG
	854-001-03	Draka Fileca F-4704-6	687-754-8-3	3,89	26 AWG
	854-001-04	Draka Fileca F-4704-4	687-754-8-4	4,45	24 AWG
	854-001-05	Tensolite NF22Q100	687-754-8-5	4,83	22 AWG
гнездо	854-002-01	Tensolite NF26Q100	687-754-8-1	3,48	26 AWG
	854-002-02	Tensolite NF24Q100	687-754-8-2	4,14	24 AWG
	854-002-03	Draka Fileca F-4704-6	687-754-8-3	3,89	26 AWG
	854-002-04	Draka Fileca F-4704-4	687-754-8-4	4,45	24 AWG
	854-002-05	Tensolite NF22Q100	687-754-8-5	4,83	22 AWG

Монтажный и обжимной инструмент (квадраксиальные # 8, 100 Ом, для применения в соединителях, соответствующих требованиям стандарта MIL-DTL-38999,серия 3 (производство GLENAIR))

Внутренний контакт		Наружный контакт		извлечение установка
Клещи	Позиционер	Клещи	Матрица	
M22520/2-01	M22520/2-37	M22520/5-01	M22520/5-45	M81969/14-12

Гермафродитные оптические контакты # 16 стандарта ARINC801 для применения в соединителях стандартов MIL-DTL-38999, серия 3

	Обозначение GLENAIR	Ø, мкм	Тип оптического волокна	Модификации контактов
	181-076-N-1255	125.5	одномодовое	стандартные
	181-076-N-126S	126.0	одномодовое	
	181-076-N-126	126.0	мультимодовое	
	181-076-P-1255	125.5	одномодовое	модификация «Pull-Proof»
	181-076-P-126S	126.0	одномодовое	
	181-076-P-126	126.0	мультимодовое	

Специализированные электрические контакты

Обозначение GLENAIR	Описание	Калибр контактов
850-010	Штыревые контакты под печатный монтаж для соединителей D38999, серии 1 и 3	# 12 – # 22D
850-011	Гнездовые извлекаемые контакты под печатный монтаж для соединителей D38999, серия3	# 12 – # 22D
850-015	Гнездовые контакты, тип M39029/56, со стандартной гильзой под пайку проводов для соединителей D38999, серия 3	# 12 – # 22D
850-016	Штыревые контакты, тип M39029/58, со стандартной гильзой под пайку проводов для соединителей D38999, серия 3	# 12 – # 22D
850-017	Штыревые контакты, тип M39029/58, с удлиненной гильзой под пайку проводов для соединителей D38999, серия 3	# 12 – # 22D
850-018	Гнездовые контакты, тип M39029/56-348, с расширенной гильзой под обжимку для соединителей D38999, серия 3	# 22D
850-019	Штыревые контакты, тип M39029/58-360, с расширенной гильзой под обжимку для соединителей D38999, серия 3	# 22D
857-027	Силовые штыревые извлекаемые контакты, тип M39029/58, под печатный монтаж для соединителей D38999, серия 3	# 8
857-028	Силовые гнездовые извлекаемые контакты, тип M39029/56, под печатный монтаж для соединителей D38999, серия 3	# 8
850-013	Силовые штыревые извлекаемые контакты под обжимку для соединителей D38999, серия 3	# 8
850-014	Силовые гнездовые извлекаемые контакты под обжимку для соединителей D38999, серия 3	# 8
850-023	Штыревые термопарные контакты, тип M39029/87, под обжимку, для соединителей D38999, серия 3	# 16 – # 22D
850-024	Гнездовые термопарные контакты, тип M39029/88, под обжимку для соединителей D38999, серия 3	# 16 – # 22D

Контакты-пробки

Калибр пробки	Цвет	Обозначение GLENAIR	Международное обозначение
# 23	черный	**809-155**	**нет**
# 22D		**нет**	**MS27488-22-2**
# 20	красный	**859-012**	**MS27488-20-2**
# 16	зеленый	**859-013**	**MS27488-16-2**
# 12	оранжевый	**859-014**	**MS27488-12-2**
# 8	красный	**нет**	**MS27488-8-3**

Силовые контакты # 8, тип M39029,
под печатный монтаж для соединителей D38999, серия 3

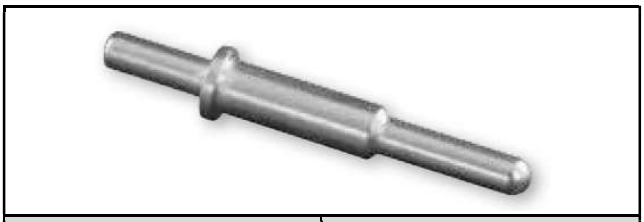

Длина шпильки штыревого контакта	Обозначение GLENAIR
3.8	**857-027-08-1**
5.7	**857-027-08-2**
8.3	**857-027-08-3**

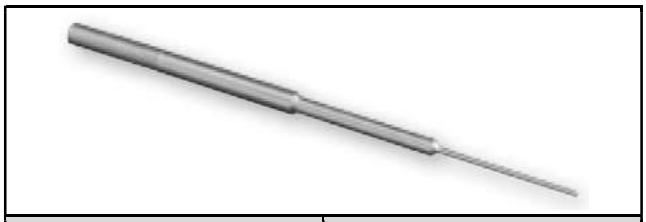

Длина шпильки гнездового контакта	Обозначение GLENAIR
3.8	**857-028-08-1**
5.7	**857-028-08-2**
8.3	**857-028-08-3**

Силовые контакты # 8 под обжимку, для соединителей D38999, серия 3

Гнездовые контакты

Штыревые контакты

Калибр контакта	Калибр применяемых проводов	Обозначение GLENAIR
# 8	8 AWG	850-014 гнездовой
Калибр контакта	**Калибр применяемых проводов**	**Обозначение GLENAIR**
# 8	8 AWG	850-013 штыревой

Контакты под печатный монтаж для соединителей D38999, серия 3

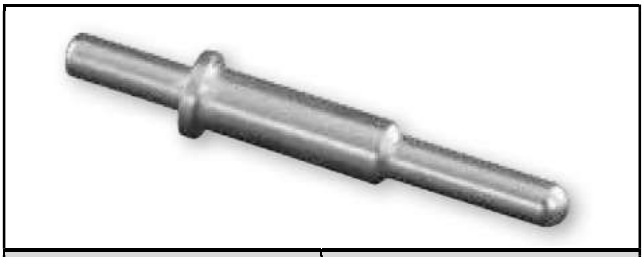

Калибр штыревого контакта	Обозначение GLENAIR
# 22D	**850-010-22**
# 20	**850-010-20**
# 16	**850-010-16**
# 12	**850-010-12**

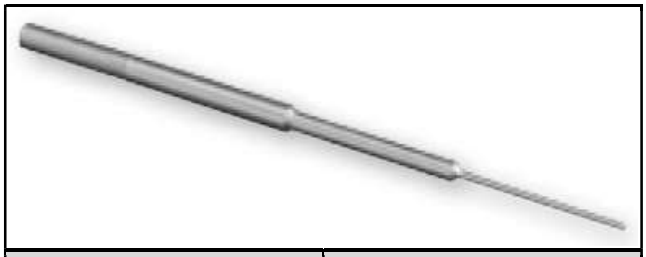

Калибр гнездового контакта	Обозначение GLENAIR
# 22D	**850-011-22**
# 20	**850-011-20**
# 16	**850-011-16**
# 12	**850-011-12**

Штыревые контакты, тип M39029, с удлиненной гильзой под пайку проводов для соединителей D38999, серия 3

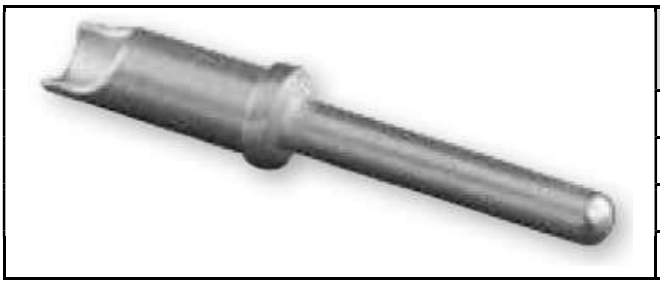

Калибр контакта	Обозначение GLENAIR
# 22D	**850-017-22**
# 20	**850-017-20**
# 16	**850-017-16**
# 12	**850-017-12**

Контакты, тип M39029, со стандартной гильзой под пайку проводов для соединителей D38999, серия 3

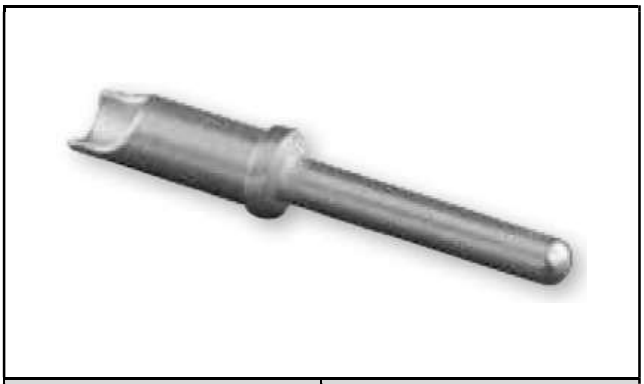

Калибр штыревого контакта	Обозначение GLENAIR
# 22D	**850-016-22**
# 20	**850-016-20**
# 16	**850-016-16**
# 12	**850-016-12**

Калибр гнездового контакта	Обозначение GLENAIR
# 22D	**850-015-22**
# 20	**850-015-20**
# 16	**850-015-16**
# 12	**850-015-12**

Контакты, тип M39029, с расширенной гильзой под обжимку проводов для соединителей D38999, серия 3

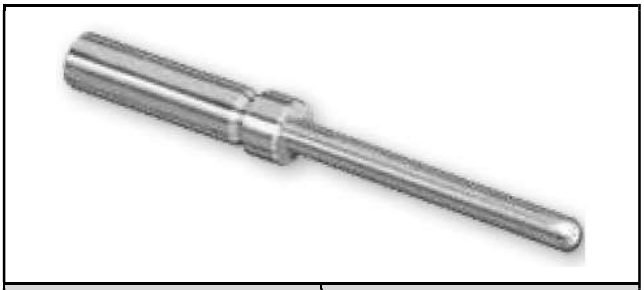

Калибр штыревого контакта	Обозначение GLENAIR
# 22D	**850-019-22**

Калибр гнездового контакта	Обозначение GLENAIR
# 22D	**850-020-22**

Штыревые термопарные контакты, тип M39029/87, под обжимку, для соединителей D38999, серия 3

Калибр контакта	Калибр применяемых проводов	Международное обозначение	Обозначение GLENAIR
# 22D	22-28 AWG	**M39029/87-470**	**850-023-22-470**
# 22D	22-28 AWG	**M39029/87-471**	**850-023-22-471**
# 22D	22-28 AWG	**M39029/87-472**	**850-023-22-472**
# 22D	22-28 AWG	**M39029/87-473**	**850-023-22-473**
# 20	20-24 AWG	**M39029/87-474**	**850-023-20-474**
# 20	20-24 AWG	**M39029/87-475**	**850-023-20-475**
# 20	20-24 AWG	**M39029/87-476**	**850-023-20-476**
# 20	20-24 AWG	**M39029/87-477**	**850-023-20-477**
# 16	16-20 AWG	**M39029/87-478**	**850-023-16-478**
# 16	16-20 AWG	**M39029/87-479**	**850-023-16-479**
# 16	16-20 AWG	**M39029/87-480**	**850-023-16-480**
# 16	16-20 AWG	**M39029/87-481**	**850-023-16-481**

Гнездовые термопарные контакты, тип M39029/88, под обжимку, для соединителей D38999, серия 3

Калибр контакта	Калибр применяемых проводов	Международное обозначение	Обозначение GLENAIR
# 22D	22-28 AWG	**M39029/88-482**	**850-024-22-482**
# 22D	22-28 AWG	**M39029/88-483**	**850-024-22-483**
# 22D	22-28 AWG	**M39029/88-484**	**850-024-22-484**
# 22D	22-28 AWG	**M39029/88-485**	**850-024-22-485**
# 20	20-24 AWG	**M39029/88-486**	**850-024-20-486**
# 20	20-24 AWG	**M39029/88-487**	**850-024-20-487**
# 20	20-24 AWG	**M39029/88-488**	**850-024-20-488**
# 20	20-24 AWG	**M39029/88-489**	**850-024-20-489**
# 16	16-20 AWG	**M39029/88-490**	**850-024-16-490**
# 16	16-20 AWG	**M39029/88-491**	**850-024-16-491**
# 16	16-20 AWG	**M39029/88-492**	**850-024-16-492**
# 16	16-20 AWG	**M39029/88-493**	**850-024-16-493**

Контактные модули El Ochito®, # 8

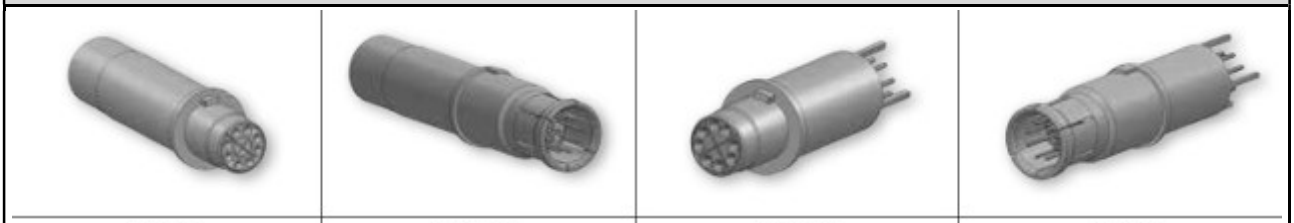

858-003	858-004	858-007	858-008
штыревой контакт под обжимку	гнездовой контакт под обжимку	штыревой контакт под печатный монтаж	гнездовой контакт под печатный монтаж

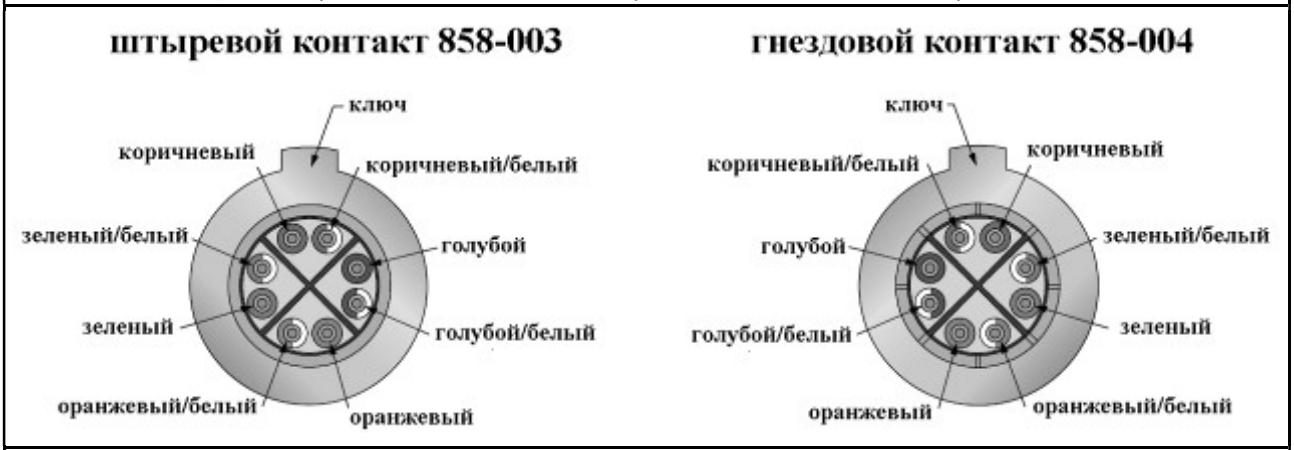

Рекомендуемая цветовая индикация проводов 26 AWG
для применения с внутренними контактами # 25 (обжимка, пайка)

Рабочий диапазон температур	от -55°C до +175°C
Стойкость к морскому туману	48 ч
Огонь, дым, токсичность	IAW FAR 25
Экранирование	360° для каждой витой пары
Номинальный ток на контакт # 25	1 A
Сопротивление контактов # 25	не более 60 мОм
Марка проводов для контактов # 25	IAW TIA/EIA Cat 6A and ISO EA
Срок службы	не менее 500 циклов
Выдерживаемое напряжение	500 В пер.т. ср.кв. уровень моря
Кабель, рекомендуемый к применению	Обозначение GLENAIR – 963-003-26
Наружный диаметр	5.588 мм
Радиус изгиба, min	78.702 мм
Масса кабеля	4.54 кг/100 м
Проводники	Витые пары, медь/серебро
Экранирующая оболочка	Медь/серебро
Наружная оболочка	PTFE, белый, под лазерную маркировку
Внутренняя оболочка	фторополимер
Оболочка внутренних проводников	PFA
Внутренний крестообразный корд	фторополимер

Контакты # 23 для соединителей D38999, серия 3, с высокой плотностью контактов

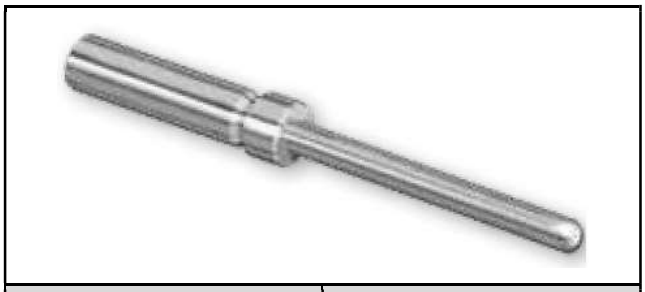

Калибр штыревого контакта	Обозначение
# 23	**M39029/18-177**

Калибр гнездового контакта	Обозначение
# 23	**M39029/17-172**

Оптоэлектронные контакты-преобразователи # 8 для применения в соединителях серии 050-304 (на базе соединителей стандарта MIL-DTL-38999, серия 3)

050-301-01T (для передатчика, 1,25 Гбит/с)
050-301-01R (для приемника, 1,25 Гбит/с)
050-301-02T (для передатчика, 2,50 Гбит/с)
050-301-02R (для приемника, 2,50 Гбит/с)
050-301-03T (для передатчика, 3,20 Гбит/с)
050-301-03R (для приемника, 3,20 Гбит/с)
050-301-04T (для передатчика, 4,25 Гбит/с)
050-301-04R (для приемника, 4,25 Гбит/с)

Монтажный инструмент

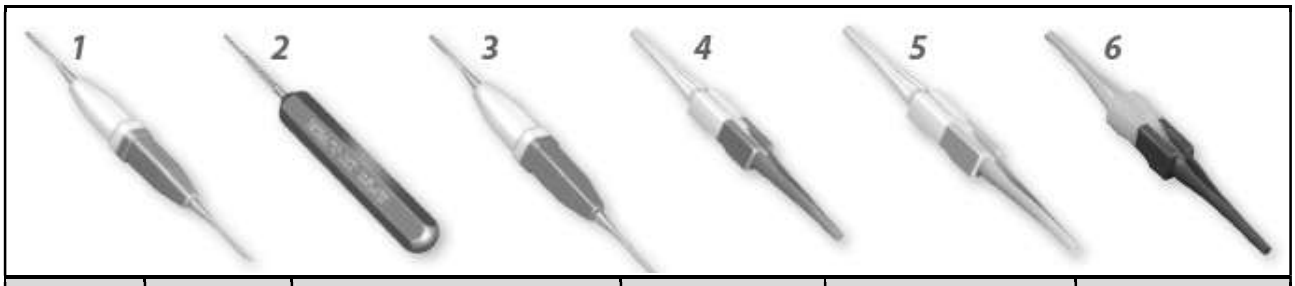

Рисунок	Калибр контакта	Тип монтажного инструмента	Обозначение GLENAIR	Международное обозначение	Обозначение DMC
1	**# 23**	установка/извлечение	**809-088**	**нет**	**нет**
2	**# 23**	только установка	**809-013**	**нет**	**DAK225-22**
3	**# 20HD**	установка/извлечение	**809-203D**	**нет**	**нет**
4	**# 16**	установка/извлечение	**809-131**	**M81969/14-03**	**M81969/14-03**
5	**# 12**	установка/извлечение	**809-132**	**M81969/14-04**	**M81969/14-04**
6	**# 20**	установка/извлечение	**809-207**	**M81969/14-10**	**M81969/14-10**
	# 22D	установка/извлечение	**нет**	**M81969/14-01**	**M81969/14-01**

Обжимные инструменты

Клещи

	Рисунок	Обозначение GLENAIR	Международное обозначение	Обозначение DMC
	A	**809-015**	**M22520/2-01**	**AFM8**
	B	**809-128**	**нет**	**MH992**

Позиционеры

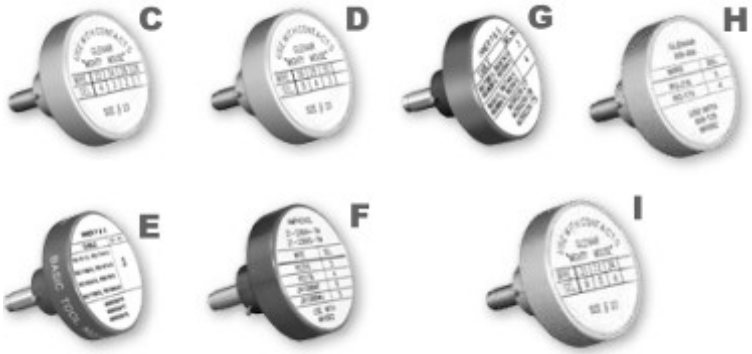

Рисунок	Обозначение GLENAIR	Международное обозначение	Обозначение DMC	Применение
C	**809-005**	**нет**	**K1461**	Контакты #23, провода #22-#28 AWG
D	**809-057**	**нет**	**нет**	Контакты #23, провода #26-#30 AWG
E	**809-125**	**M22520/2-35**	**K532-1**	Внутренние контакты коаксиальных контактов M39029/76 и M39029/78
F	**809-124**	**нет**	**K1360**	Внутренние контакты коаксиальных контактов #12
G	**809-135**	**M22520/2-34**	**K323**	Внутренние контакты коаксиальных контактов M39029/27 и M39029/28
H	**859-006**	**нет**	**K1721**	Внутренние контакты коаксиальных контактов #12 (только с клещами 809-128)
I	**809-206**	**нет**	**нет**	Контакты #20HD
нет	**нет**	**M22520/2-10**	**K43**	Контакты #20, D38999
нет	**нет**	**M22520/2-09**	**K42**	Штыри #22D, D38999, серии 1 и 3
нет	**нет**	**M22520/2-07**	**K40**	Гнезда #22D, D38999, серии 1 и 3
нет	**нет**	**M22520/2-06**	**K41**	Гнезда #22D, D38999, серия 2
нет	**нет**	**M22520/2-35**	**K532-1**	Контакты #16, D38999, серии 1 и 3
нет	**нет**	**M22520/2-37**	**K709**	Внутренние контакты квадраксиальных контактов # 8

Обжимные инструменты для обжимки сигнальных контактов # 12, # 16, # 20

Рисунок	Обозначение GLENAIR	Международное обозначение	Обозначение DMC
J	809-136	M22520/1-01	AF8
K	809-137	M22520/1-04	TH163
L	809-138	нет	TH653

Обжимные инструменты для гильз коаксиальных контактов # 16

Рисунок	Обозначение GLENAIR	Международное обозначение	Обозначение DMC
M	809-127	M22520/4-01	GS100-1
N	809-126	M22520/4-02	GP295

Обжимные инструменты для гильз коаксиальных контактов # 12

Рисунок	Обозначение GLENAIR	Международное обозначение	Обозначение DMC
O	809-133	M22520/31-01	GS200-1
P	809-134	M22520/31-02	G2P330

Обжимные инструменты для гильз коаксиальных контактов # 12 (50 Ом)

Рисунок	Обозначение GLENAIR	Международное обозначение	Обозначение DMC
Q	809-129	M22520/5-01	HX4
R	809-130	M22520/5-03	Y196

Обжимной инструмент 182-012 для оптических контактов 181-047, 181-056, 181-050

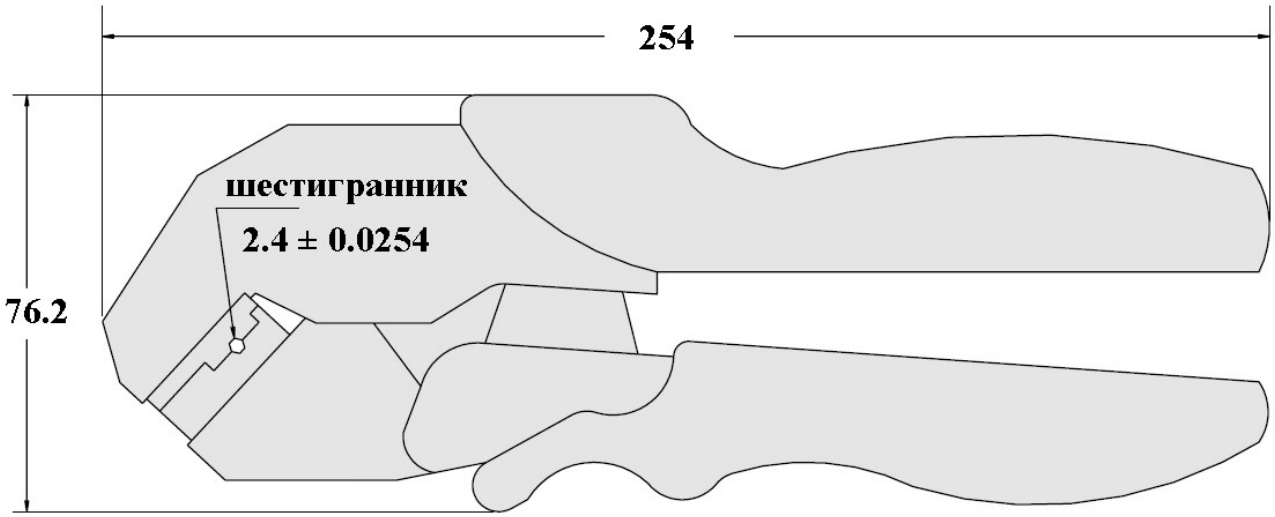

Установочный прямой инструмент 182-013
для оптических контактов 181-047, 181-056, 181-050

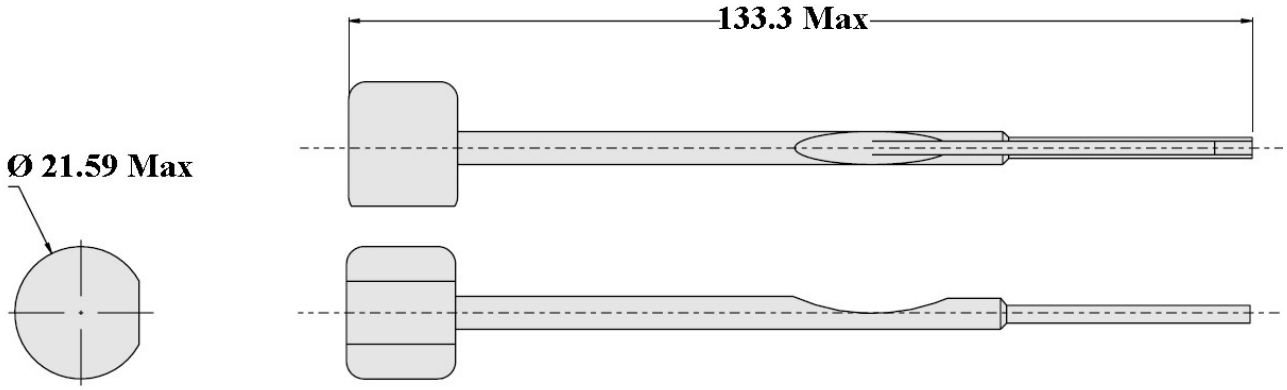

Стяжной инструмент (Standard Band-Master™) – 601-100

Стяжные хомуты

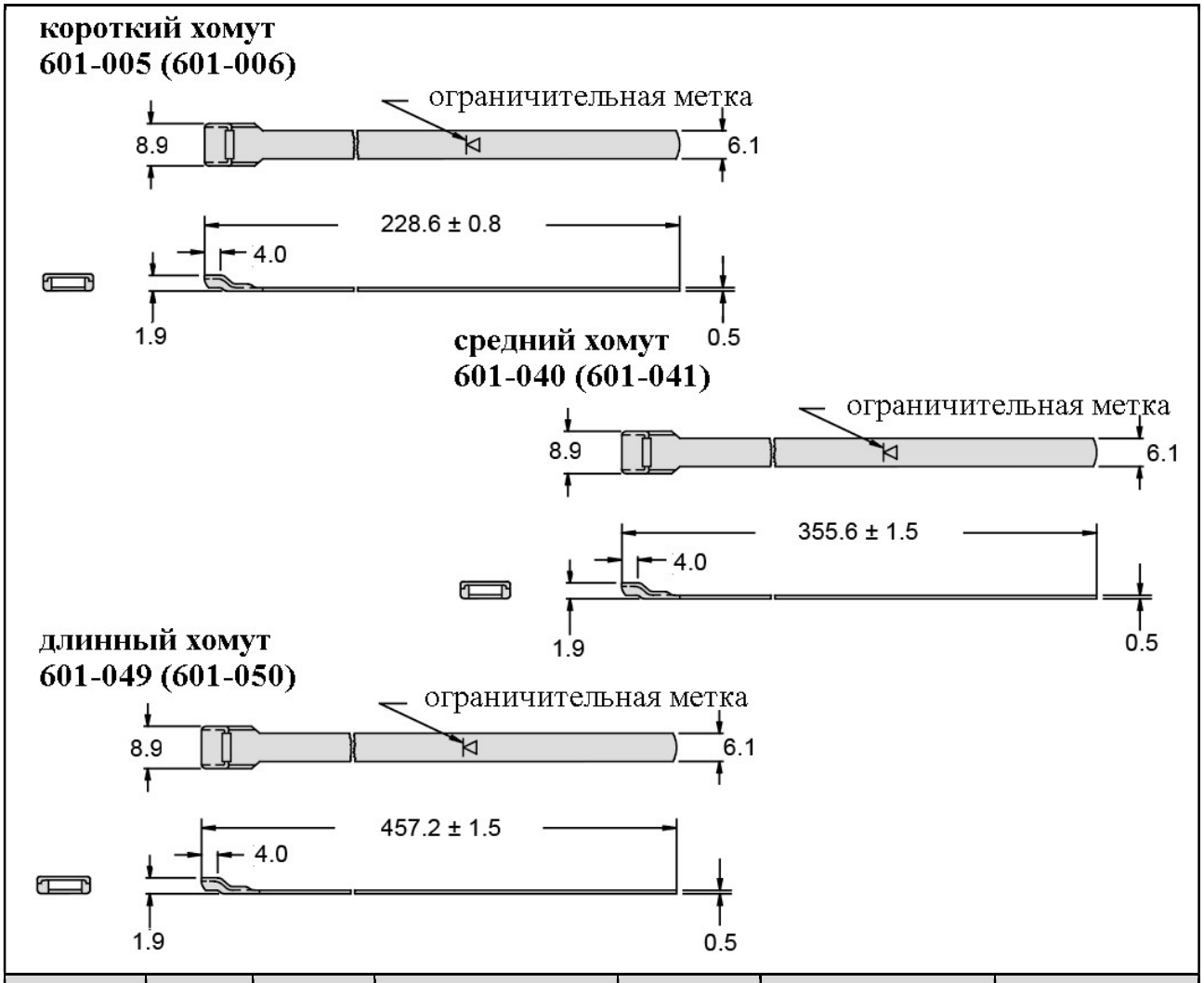

Стяжные хомуты	Длина хомута	Хомут лентой, 1 шт.	Хомут предварительно свернутый, 1 шт.	Хомут лентой, Упаковка 100 шт.	Хомут предварительно свернутый, Упаковка 100 шт.	Ø свернутого хомута
короткий	228.6	**601-005**	**601-006**	**601-007**	**601-008**	25.4
средний	355.6	**601-040**	**601-041**	**601-042**	**601-043**	47.8
длинный	457.2	**601-049**	**601-050**	**601-051**	**601-052**	63.5

Насадки для ручного монтажа контргаек и кожухов на соединители стандарта MIL-DTL-38999, серия 3

Информация для заказа

Базовая серия	**600H005**	**-17**	**P**	**N**
Индекс размера корпуса – 09, 11, 13, 15, 17, 19, 21, 23, 25				
Тип насадки: P – для вилки R – для розетки				
Поляризация: N, A, B, C, D, E				

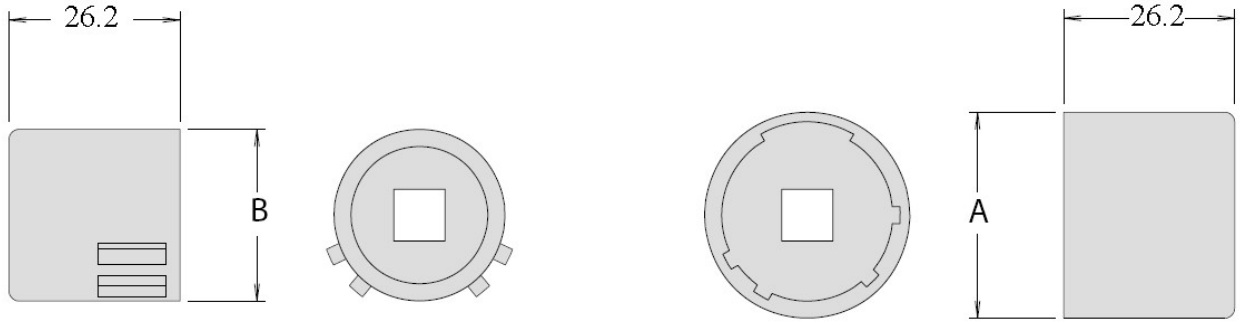

насадка для розетки **насадка для вилки**

Размер корпуса	Ø A Max	Ø B Max	Рекомендуемые значения крутящего момента (± 0.56 Нм)	
			металл	композит
09	14.7	11.1	6.78	3.95
11	18.0	14.4	9.04	3.95
13	21.1	17.2	12.43	4.52
15	24.2	20.4	13.56	4.52
17	28.1	23.6	13.56	4.52
19	30.2	26.2	13.56	4.52
21	33.4	29.4	15.82	9.04
23	36.6	32.6	15.82	9.04
25	39.8	35.8	15.82	9.04

Динамометрический ключ – 600-007

Ключ для монтажа композитных кожухов – 600-157

Стандартные ключи для ручного монтажа контргаек и кожухов на соединители стандарта MIL-DTL-38999, серия 3

Информация для заказа

Базовая серия	**TG90**	**-17**	**N**
Индекс размера корпуса – 09, 11, 13, 15, 17, 19, 21, 23, 25			
Поляризация: N, A, B, C, D, E			

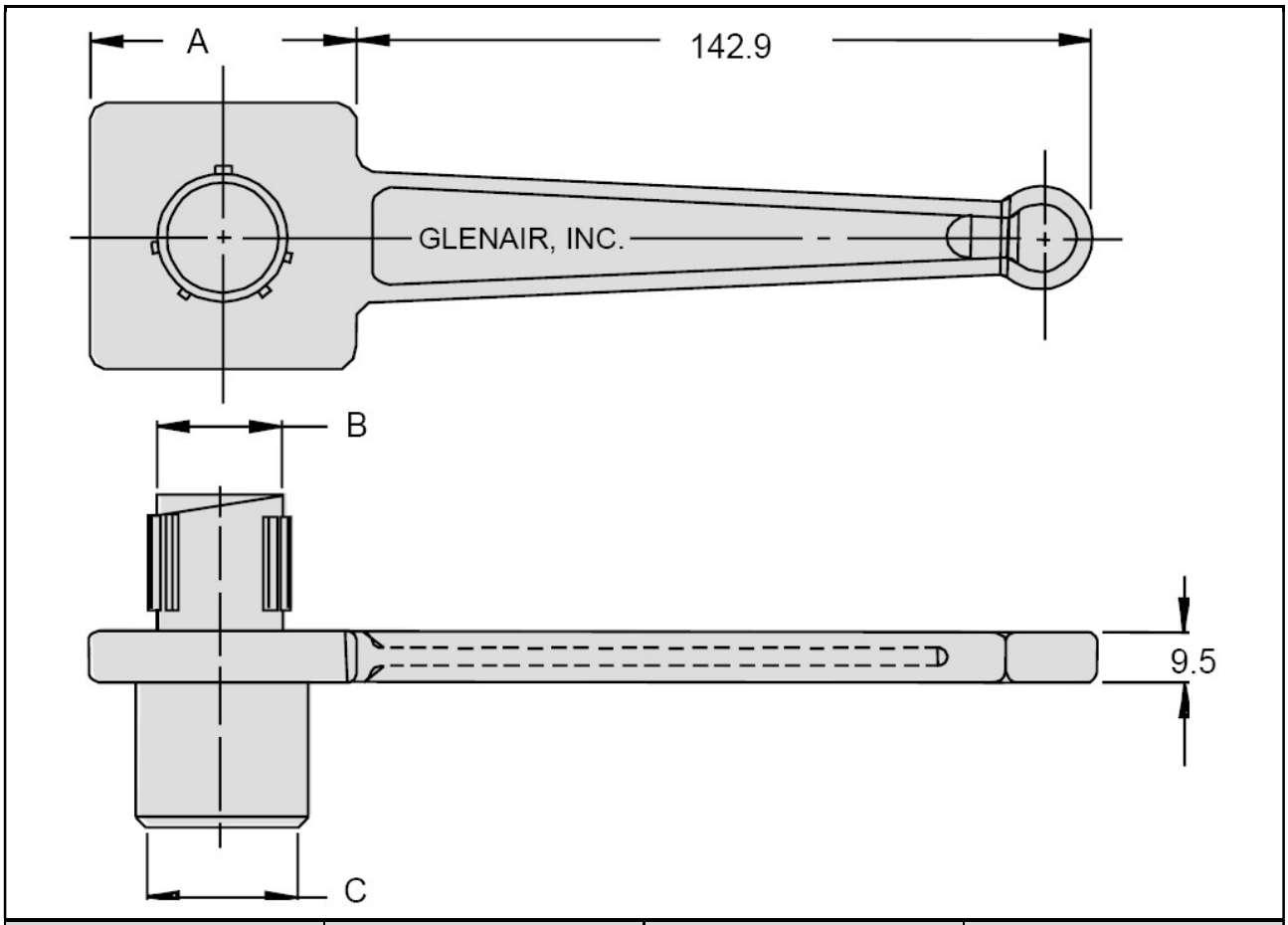

Размер корпуса	A ± 1.6	Ø B	Ø C
09	31.8	11.1	11.2
11	31.8	14.4	14.5
13	31.8	17.2	17.3
15	50.8	20.4	20.6
17	50.8	23.6	23.6
19	50.8	26.2	26.3
21	50.8	29.3	29.5
23	69.9	32.6	32.7
25	69.9	35.7	35.8

Ключи для ручного монтажа композитных кожухов
на соединители стандарта MIL-DTL-38999, серия 3

Информация для заказа

Базовая серия	**600-157**	**-17**
Индекс комплектности:		
Индексы 09, 11, 13, 15, 17, 19, 21, 23, 25 – ключи поставляются отдельно для каждого размера корпуса соответственно		
К – поставляется комплект ключей для всех размеров корпусов (россыпью)		
КС – поставляется комплект ключей для всех размеров корпусов (в кейсе)		

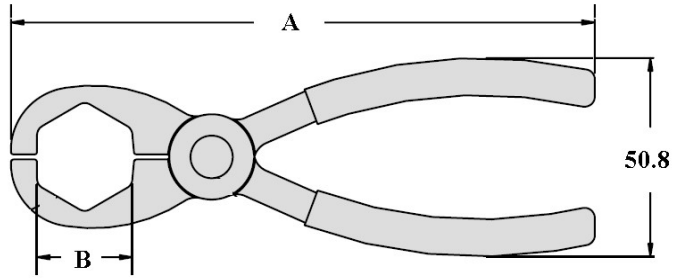

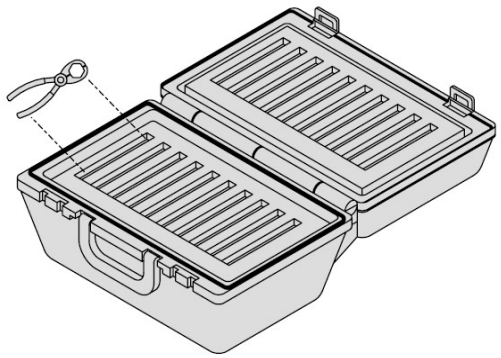

Индекс комплектности	A	B ± 0.1	Размер корпуса
09	170.2	19.1	09
11	171.5	22.2	11
13	173.0	25.4	13
15	174.8	28.6	15
17	176.5	31.8	17
19	179.1	34.9	19
21	181.6	38.1	21
23	187.5	41.3	23
25	189.0	44.5	25

Кожухи для соединителей стандарта MIL-DTL-38999, серия 3

Информация для заказа

Базовая серия	**189H**	**S**	**016**	**M**	**17**	**07**	**-3**	**B**
Тип кожуха: S – прямой M – угловой 45 N – угловой 90								
016 – обязательный индекс модификации, алюминиевый корпус								
Материал корпусов/покрытие NF – алюминий/ОК кадмий поверх электроосажденного никеля (500 часов) B – алюминий/ОК кадмий J – алюминий/иридит поверх кадмия и никеля N – алюминий/кадмий поверх никеля M – алюминий/никель T – алюминий/кадмий поверх химосажденного никеля								
Размер корпуса – 11, 13, 15, 17, 19, 21, 23, 25								
Индекс диаметра кабельного вывода – таблица II								
Размер HH – только для прямого кожуха, в количествах полудюймов, минимальный стандартный параметр 3 (1,5 дюйма). Требуется консультация Для угловых кожухов, тип M и тип N – не указывается								
Индекс наличия ленточного хомута: B – кожух поставляется с ленточным хомутом не указывается – кожух поставляется без ленточного хомута								

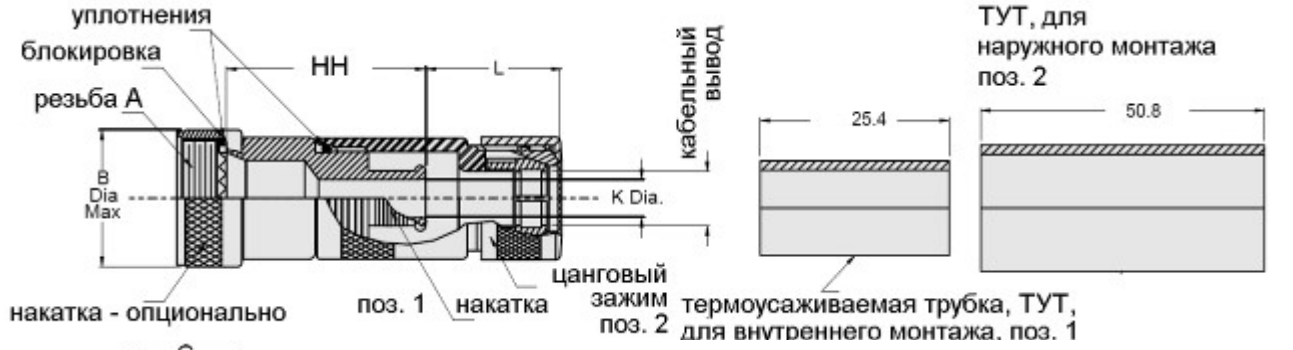

Тип S

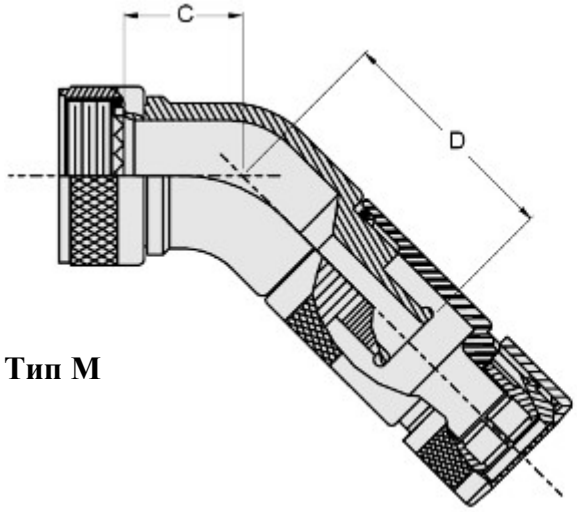

Тип M

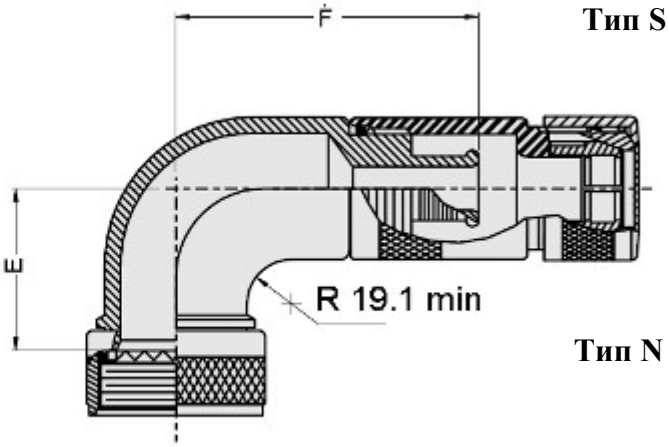

Тип N

Таблица I: размеры							
Размер корпуса	**Резьба A**	**B Max**	**C Max**	**D Max**	**E Max**	**F Max**	**Индекс Ø кабельного вывода, Max**
11	M15 x 1 – 6H	22.6	21.9	28.2	39.7	47.6	05
13	M18 x 1 – 6H	25.9	23.1	29.5	49.2	57.2	05
15	M22 x 1 – 6H	29.2	24.5	30.9	49.2	57.2	07
17	M25 x 1 – 6H	31.2	25.8	32.1	52.4	60.3	07
19	M28 x 1 – 6H	34.5	27.0	33.4	52.4	60.3	09
21	M31 x 1 – 6H	37.6	28.4	34.7	65.1	73.0	11
23	M34 x 1 – 6H	40.6	29.8	36.1	58.8	68.3	11
25	M37 x 1 – 6H	43.9	31.0	37.4	57.2	65.1	13

Таблица II: индекс Ø кабельного вывода						
Индекс Ø кабельного вывода	**Индекс цангового зажима**	**Max Ø кабельного жгута**	**Ø K +0.1**	**L Max**	**Ø кабельного вывода**	
					Min	**Max**
05	12	7.1	8.0	28.2	6.0	9.5
07	16	10.0	11.1	30.7	9.1	12.7
09	20	13.0	14.3	30.7	12.2	15.9
11	24	15.8	17.5	30.7	13.8	19.1
13	28	18.7	20.6	34.5	17.0	22.2
15	32	21.6	23.8	38.4	20.2	25.4
17	36	24.5	27.0	38.4	25.8	31.8

Индекс Ø кабельного вывода	**Термоусаживаемая трубка для внутреннего монтажа**	**Термоусаживаемая трубка для наружного монтажа**
05	MIL-I-23053/4-203-0	MIL-I-23053/5-107-0
07	MIL-I-23053/4-204-0	MIL-I-23053/5-108-0
09	MIL-I-23053/4-204-0	MIL-I-23053/5-109-0
11	MIL-I-23053/4-205-0	MIL-I-23053/5-109-0
13	MIL-I-23053/4-205-0	MIL-I-23053/5-110-0
15	MIL-I-23053/4-206-0	MIL-I-23053/5-111-0
17	MIL-I-23053/4-206-0	MIL-I-23053/5-107-0
19	MIL-I-23053/4-206-0	MIL-I-23053/5-111-0

Кожухи для соединителей стандарта MIL-DTL-38999, серия 3
Рекомендуется для применения с оптическими контактами

Информация для заказа

Базовая серия	**189H**	**S**	**037**	**M**	**17**	**07**	**-3**
Тип кожуха: S – прямой M – угловой 45 N – угловой 90							
037 – обязательный индекс модификации, алюминиевый корпус							
Материал корпусов/покрытие NF – алюминий/ОК кадмий поверх электроосажденного никеля (500 часов) B – алюминий/ОК кадмий J – алюминий/иридит поверх кадмия и никеля N – алюминий/кадмий поверх никеля M – алюминий/никель T – алюминий/кадмий поверх химосажденного никеля							
Размер корпуса – 11, 13, 15, 17, 19, 21, 23, 25							
Индекс диаметра кабельного вывода, таблица II							
Размер HH – только для прямого кожуха, в количествах полудюймов, минимальный стандартный параметр 3 (1,5 дюйма). Требуется консультация Для угловых кожухов, тип M и тип N, не указывается							

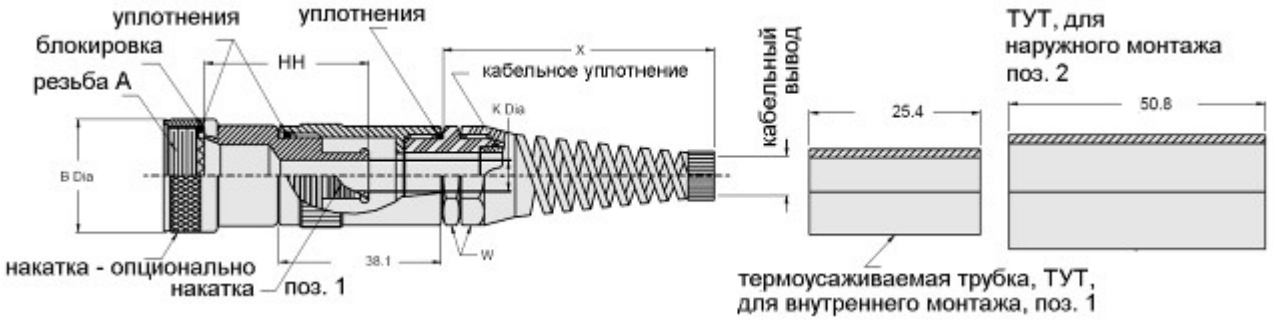

Тип S

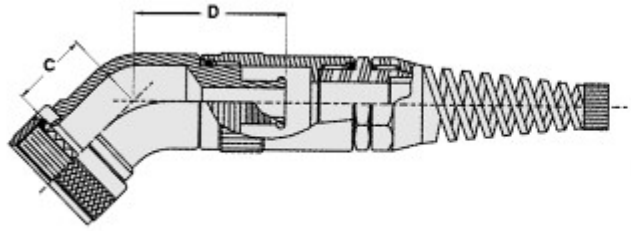

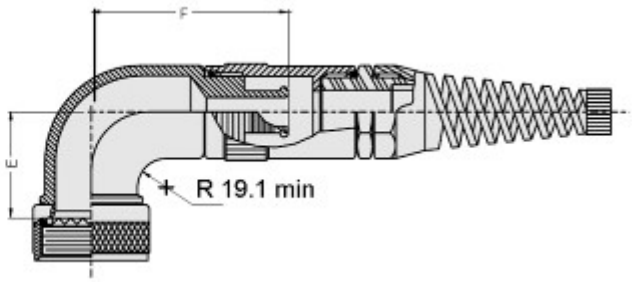

Тип M **Тип N**

Таблица I: размеры							
Размер корпуса	**Резьба A**	**B Max**	**C Max**	**D Max**	**E Max**	**F Max**	**Индекс Ø кабельного вывода, Max**
11	M15 x 1 – 6H	26.9	21.9	28.2	39.7	47.6	05
13	M18 x 1 – 6H	29.7	23.1	29.5	49.2	57.2	05
15	M22 x 1 – 6H	32.8	24.5	30.9	49.2	57.2	07
17	M25 x 1 – 6H	36.1	25.8	32.1	52.4	60.3	07
19	M28 x 1 – 6H	39.1	27.0	33.4	52.4	60.3	09
21	M31 x 1 – 6H	42.4	28.4	34.7	65.1	73.0	11
23	M34 x 1 – 6H	51.1	29.8	36.1	58.8	68.3	11
25	M37 x 1 – 6H	53.8	31.0	37.4	57.2	65.1	11

Таблица II: индекс Ø кабельного вывода					
Индекс Ø кабельного вывода	**W**	**X**	**Ø K + 0.1**	**Ø кабельного вывода**	
				Min	**Max**
05	19.1	58.9	8.0	5.1	7.2
07	22.1	71.1	11.1	7.2	9.9
09	26.9	93.0	14.3	9.9	14.0
11	33.0	111.0	17.5	14.0	17.0

Индекс Ø кабельного вывода	**Термоусаживаемая трубка для внутреннего монтажа**	**Термоусаживаемая трубка для наружного монтажа**
05	MIL-I-23053/4-203-0	MIL-I-23053/5-107-0
07	MIL-I-23053/4-204-0	MIL-I-23053/5-108-0
09	MIL-I-23053/4-204-0	MIL-I-23053/5-109-0
11	MIL-I-23053/4-205-0	MIL-I-23053/5-109-0

Кожухи для соединителей стандарта MIL-DTL-38999, серия 3
Рекомендуется для применения с оптическими контактами

Информация для заказа

Базовая серия	**377H**	**S**	**014**	**XM**	**11**	**06**	**4**	**G**
Тип кожуха: S – прямой T – угловой 45 W – угловой 90								
014 – обязательный индекс модификации, композитный корпус								
Материал корпусов/покрытие не указывается – композит/без покрытия XB – композит/без покрытия, черного цвета XM – кожух – композит/никель, накидная гайка и оконечное устройство – композит/без покрытия, янтарного цвета XW – кожух – композит/кадмий, накидная гайка и оконечное устройство – композит/без покрытия, янтарного цвета								
Размер корпуса – 11, 13, 15, 17, 19, 21, 23, 25								
Индекс диаметра кабельного вывода, таблица II								
Размер HH – только для прямого кожуха, в количествах полудюймов, минимальный стандартный параметр 3 (1,5 дюйма). Требуется консультация Для угловых кожухов, тип T и тип W – не указывается								
Индекс наличия оконечного устройства (поставляется с кожухом): G – задняя гайка T – адаптер под патрубки типов E, F, P и T K – адаптер (полиэфироэфирокетон) с задней гайкой под патрубки типов E, F, P и T TB – адаптер с ленточным зажимом под патрубки типов E, F, P и T TN – адаптер (пластик) с задней гайкой под патрубки типов E, F, P и T не указывается – кожух поставляется со стандартным адаптером под ТУТ								

Адаптеры, угловые кожухи, втулки, накидные гайки, задние гайки – высококачественный конструкторский термопластик
Уплотнения – фторосиликон
Механизм блокировки (антипроворачивание) – коррозионностойкий материал

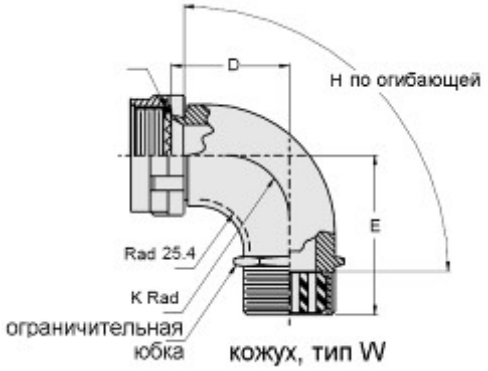

Таблица I: размеры

Размер корпуса	Резьба A x 1 – 6H	B Max	Резьба адаптеров	D Max	E Max	F Max	Контактная схема	Кол-во контактов
11	M15	25.4	3/8	45.2	49.0	33.8	11-2	2
13	M18	28.4	7/16	46.7	50.3	35.3	13-4	4
15	M22	31.8	1/2	48.3	52.8	36.8	15-5	5
17	M25	35.1	5/8	50.0	54.4	38.4	17-8	8
19	M28	38.1	3/4	53.6	55.4	39.1	19-11	11
21	M31	41.0	7/8	52.6	57.2	40.9	21-16	16
23	M34	44.5	1	54.4	58.7	42.4	23-21	21
25	M37	47.8	1	55.6	55.6	43.9	25-29	29
25	M37	47.8	1 – 1/4	55.6	55.6	43.9	25-8	8
25	M37	47.8	1 – 1/4	55.6	55.6	43.9	25-37	37

Таблица I: размеры

Размер корпуса	Контактная схема	G Max	H огибающая	J огибающая	K	L	M	N Max
11	11-2	39.6	56.6	53.1	30.5	23.8	81.3	35.1
13	13-4	41.1	57.9	56.1	32.0	23.8	13.7	35.1
15	15-5	42.7	62.2	59.2	33.5	23.8	13.7	35.1
17	17-8	44.2	62.7	62.0	35.1	31.8	19.3	39.6
19	19-11	45.0	64.5	63.5	36.3	31.8	19.3	39.6
21	21-16	46.7	67.1	67.1	37.8	38.1	25.4	46.0
23	23-21	48.0	70.1	69.9	39.4	38.1	25.4	46.0
25	25-29	49.8	72.1	72.9	41.1	46.0	32.3	53.8
25	25-8	49.8	72.1	72.9	41.1	46.0	32.3	53.8
25	25-37	49.8	72.1	72.9	41.1	46.0	32.3	53.8

Таблица II: индекс диаметра кабельного вывода

Индекс диаметра кабельного вывода	C	Резьба для установки адаптеров, дюймовая
03	5.6	9/32
04	6.0	5/32
05	6.4	3/8
06	8.6	7/16
07	10.0	1/2
08	13.2	5/8
10	16.4	3/4
11	16.4	3/4
13	19.6	7/8
15	22.7	1
17	28.0	1 – 1/4

Кожухи для соединителей стандарта MIL-DTL-38999, серия 3
Рекомендуется для применения с оптическими контактами

Информация для заказа

Базовая серия	**377H**	**S**	**040**	**XM**	**19**	**A**
Тип кожуха:						
S – прямой						
W – угловой 90						
040 – обязательный индекс модификации, алюминиевый корпус						
Материал корпусов/покрытие						
XB – композит/без покрытия, черного цвета						
XO –композит/без покрытия, непроводящий						
Размер корпуса – 11, 13, 15, 17, 19, 21, 23, 25						
Индекс типа оконечного устройства:						
A – адаптер						
N – задняя гайка						

Тип S **Тип W**

Размер корпуса	**Резьба A x 1 – 6H**	**B Max**	**E + 1.5**	**F + 2.3**	**G + 1.5**	**H Max**	**J**	**Кол-во контактов**
11	M15	19.6	43.2	60.7	48.3	35.8	6.4	2
13	M18	22.6	45.2	62.7	49.8	35.8	7.9	4
15	M22	26.2	46.2	63.8	51.3	35.8	7.9	5
17	M25	29.2	48.0	68.6	53.1	41.7	11.2	8
19	M28	32.5	49.0	69.6	54.1	41.7	12.7	11
21	M31	35.8	50.8	74.7	55.6	48.0	12.7	16
23	M34	38.9	52.8	76.7	57.2	48.0	16.0	21
25	M37	42.2	54.4	81.3	58.9	54.9	19.1	29

Кожухи для соединителей стандарта MIL-DTL-38999, серия 3
Рекомендуется для применения с оптическими контактами

Информация для заказа

Базовая серия	**377H**	**S**	**041**	**XM**	**19**	**K**
Тип кожуха:						
S – прямой						
W – угловой 90						
041 – обязательный индекс модификации, композитный корпус						
Материал корпусов/покрытие						
XB – композит/без покрытия, черного цвета						
XO –композит/без покрытия, непроводящий						
Размер корпуса – 11, 13, 15, 17, 19, 21, 23, 25						
Материал кабельного вывода:						
K – PEEK						
не указывается – TEFLON						

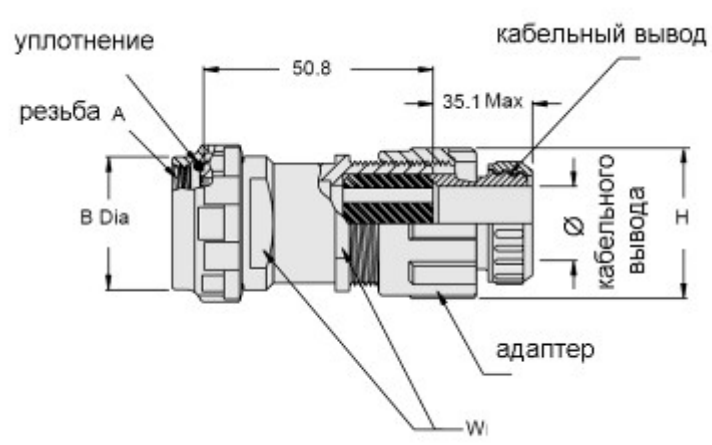

Тип S

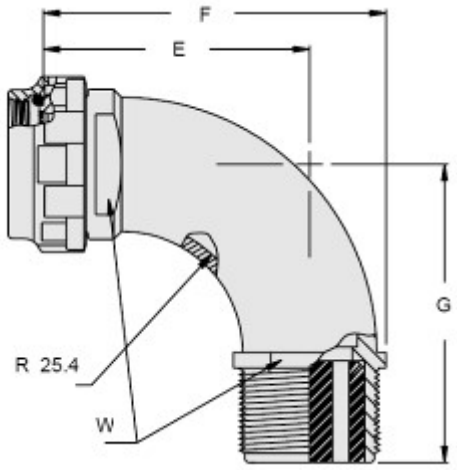

Тип W

Размер корпуса	**Резьба A x 1 – 6H**	**B Max**	**E + 1.5**	**F + 2.3**	**G + 1.5**	**H Max**	**J**	**Кол-во контактов**
11	M15	19.6	43.2	60.7	48.3	35.8	6.4	2
13	M18	22.6	45.2	62.7	49.8	35.8	7.9	4
15	M22	26.2	46.2	63.8	51.3	35.8	7.9	5
17	M25	29.2	48.0	68.6	53.1	41.7	11.2	8
19	M28	32.5	49.0	69.6	54.1	41.7	12.7	11
21	M31	35.8	50.8	74.7	55.6	48.0	12.7	16
23	M34	38.9	52.8	76.7	57.2	48.0	16.0	21
25	M37	42.2	54.4	81.3	58.9	54.9	19.1	29

Композитные кожухи под установку ТУТ
для соединителей стандарта MIL-DTL-38999MIL-DTL-38999, серия 3

Информация для заказа

Базовая серия	**310HS045**	**XM**	**15**	**D**	**T**
Материал корпусов/покрытие XB – композит/без покрытия, черного цвета XM – композите/никель XD – композит/без покрытия, темно-коричневый XMT – композит/никель-PTFE, 1000 ч морского тумана XW – композит/ОС кадмий поверх никеля					
Размер корпуса – 09, 11, 13, 15, 17, 19, 21, 23, 25					
Индекс наличия дренажного отверстия: не указывается – дренажное отверстие отсутствует D – кожух с дренажным отверстием					
Индекс комплектации ТУТ: не указывается – кожух поставляется без ТУТ T – кожух поставляется с ТУТ (**770-001S**)					

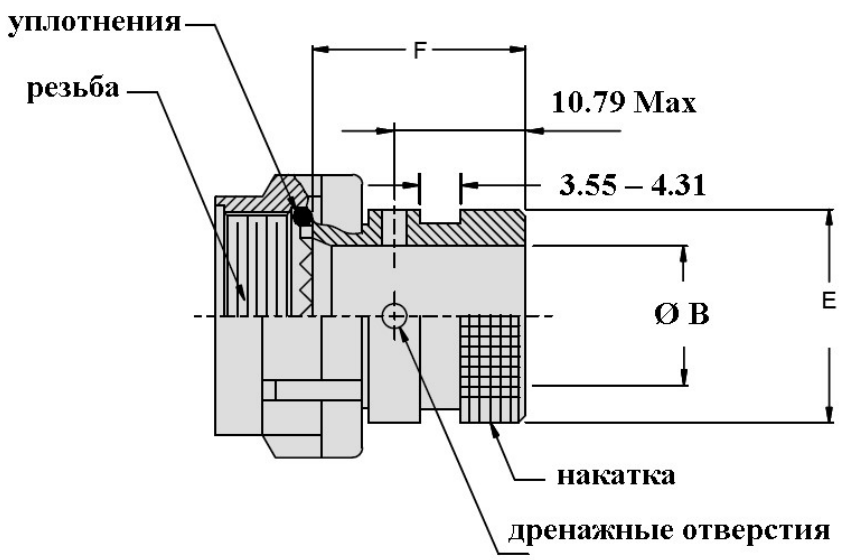

Размер корпуса	E Max	Ø B Min
09	13.5	6.4
11	15.4	9.0
13	19.7	12.5
15	21.3	14.4
17	24.5	17.5
19	26.5	19.5
21	30.9	22.7
23	34.4	25.9
25	36.7	28.8

Композитные кожухи с защитой от воздействия р/ч помех и ЭМИ для соединителей стандарта MIL-DTL-38999, серия 3

Информация для заказа

Базовая серия	**470H**	**S**	**017**	**NF**	**17**	**6**	**G**	**DS**	**-T**
Тип кожуха: S – прямой T – угловой 45° W – угловой 90°									
017 – индекс модификации									
Материал корпусов/покрытие XB – композит/без покрытия, черного цвета XM – композите/никель XD – композит/без покрытия, темно-коричневый XMT – композит/никель-PTFE, 1000 ч морского тумана XW – композит/ОС кадмий поверх никеля									
Размер корпуса – 09, 11, 13, 15, 17, 19, 21, 23, 25									
Количество гильз крепления пучков (в соответствии с таблицей)									
Модификация кожуха, для применения со звездочками: G – адаптер + задняя гайка + конусный зажим									
Комплектация звездочками крепления пучков (в соответствии с таблицей): DS – комплектуется звездочками при поставке не указывается – звездочки не поставляются									
Индекс поставки термоусаживаемых трубок (ТУТ): T – поставляется с ТУТ (в соответствии с таблицей) не указывается – ТУТ не поставляются									

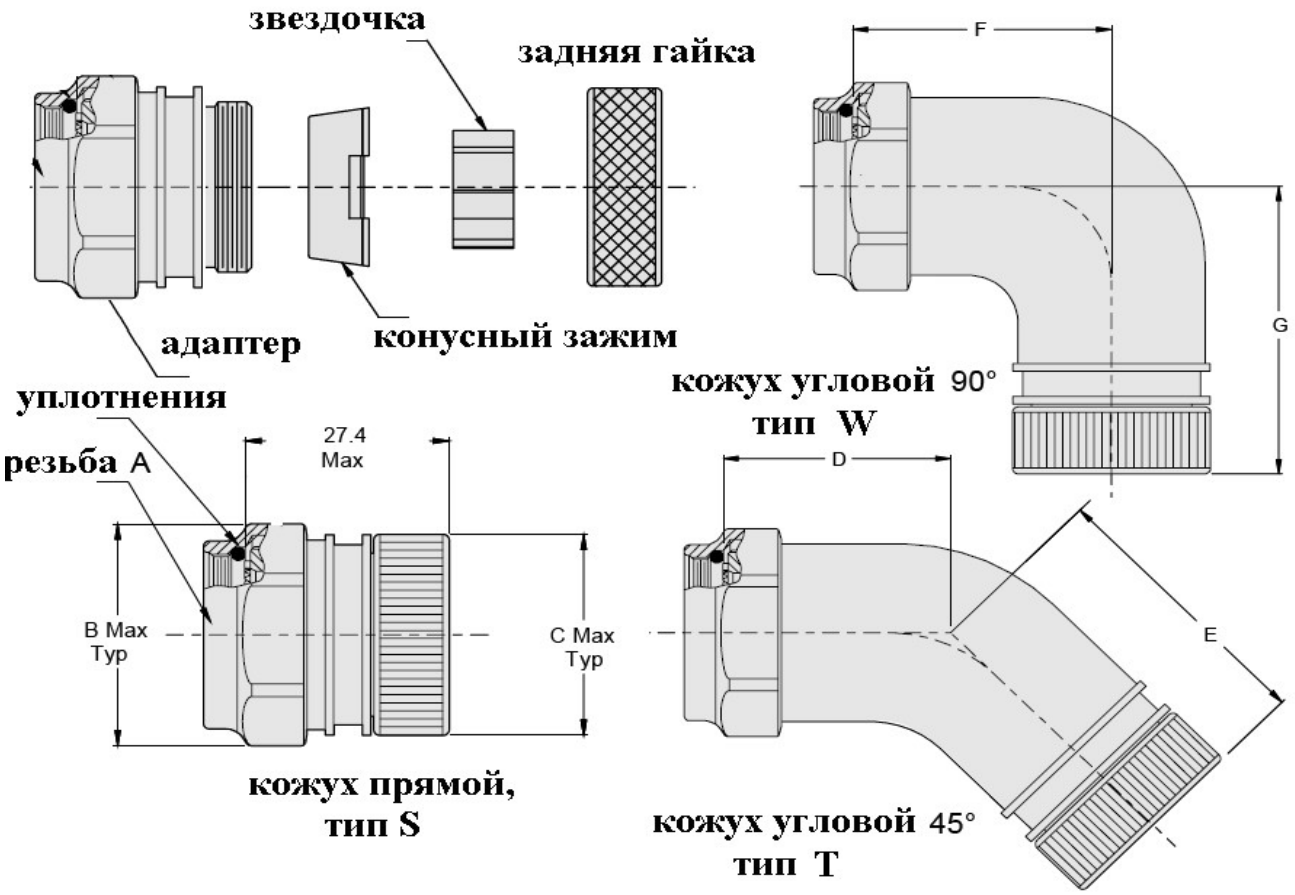

Размеры

Индекс размера корпуса	Размер корпуса	B Max	C Max	D Max	Резьба A
09	A/9	21.1	17.30	19,05	M12 X 1 - 6H
11	B/11	24.4	22.48	19,81	M15 X 1 - 6H
13	C/13	27.7	23.29	19,81	M18 X 1 - 6H
15	D/15	31.0	26.80	19,81	M22 X 1 - 6H
17	E/17	34.3	29.79	20,57	M25 X 1 - 6H
19	F/19	37.6	32.79	20,83	M28 X 1 - 6H
21	G/21	41.1	37.79	21,59	M31 X 1 - 6H
23	H/23	44.5	38.79	22,61	M34 X 1 - 6H
25	J/25	48.0	42.29	23,37	M37 X 1 - 6H

Индекс размера корпуса	E Max	F Max	G Max	Количество поставляемых гильз в комплекте		Обозначение ТУТ
				стандарт	опционально	
09	27,69	18,29	30,48	1	–	770-001S1 04
11	28,45	19,81	32,00	2	–	770-001S1 06
13	28,96	21,59	33,53	3	–	770-001S1 06
15	29,72	23,11	35,31	5	–	770-001S1 07
17	30,48	24,64	36,83	6	7	770-001S1 07
19	30,73	26,16	38,35	7	–	770-001S1 08
21	31,24	27,94	39,88	9	11	770-001S1 08
23	32,26	29,46	41,66	10	13	770-001S1 08
25	33,02	30,99	43,18	12	17	770-001S1 09

Примечания

1. Для эффективного экранирования должны быть использованы однотипные токопроводящие материалы и покрытия соединителей и кожухов.
2. Звездочки не поставляются с размерами корпусов 09. Звездочки поставляются с кожухами, размер корпусов которых начинается с 15. Количество гильз, поставляемых в стандартном комплекте, определяется по таблице.
3. Комплекты крепления пучков проводов поставляются отдельно:
    - Комплект **687-764**: гильза, изоляционный патрубок, термоусаживаемая металлизированная (с лужением) соединительная муфта
    - Комплект **687-809**: гильза, изоляционный патрубок
    - Гильзы **687-748**
    - Комплект **687-841-01**: готовая сборка (гильза, изоляционный патрубок, удлиненная термоусаживаемая металлизированная (с лужением) соединительная муфта)

Удлиненные композитные кожухи Swing-Arm™, с поворотным кабельным зажимом, для соединителей стандарта MIL-DTL-38999, серия 3

Информация для заказа

Базовая серия	**319H180**	**XM**	**15**	**B**	**R**	**14**
Материал корпусов/покрытие XB – композит/без покрытия, черного цвета XM – композите/никель XD – композит/без покрытия, темно-коричневый XMT – композит/никель-PTFE, 1000 ч морского тумана XW – композит/OC кадмий поверх никеля						
Размер корпуса – 09, 11, 13, 15, 17, 19, 21, 23, 25						
Индекс оснащения экранирующим рукавом: A – патрубок AmberStrand® 100% B – патрубок AmberStrand® blend 75%/25% L – патрубок ArmorLite™ 100% T – патрубок луженая медь не указывается – патрубок медь/никель						
Индекс оснащения дополнительными аксессуарами: R – кожух поставляется с изолирующей разрезной гильзой 687-207 и стяжным хомутом 600-052 не указывается – аксессуары не поставляются						
Длина экранирующего рукава (в дюймах): не указывается – 12 дюймов Длина рукава не менее 12 дюймов, шаг длины 1 дюйм						

Композитные кожухи, с поворотным кабельным зажимом, для соединителей стандарта MIL-DTL-38999MIL-DTL-38999, серия 3

Информация для заказа

Базовая серия	**620H072**	**XM**	**15**
Материал корпусов/покрытие XB – композит/без покрытия, черного цвета XM – композите/никель XD – композит/без покрытия, темно-коричневый XMT – композит/никель-PTFE, 1000 ч морского тумана XW – композит/OC кадмий поверх никеля			
Размер корпуса – 09, 11, 13, 15, 17, 19, 21, 23, 25			

Размеры

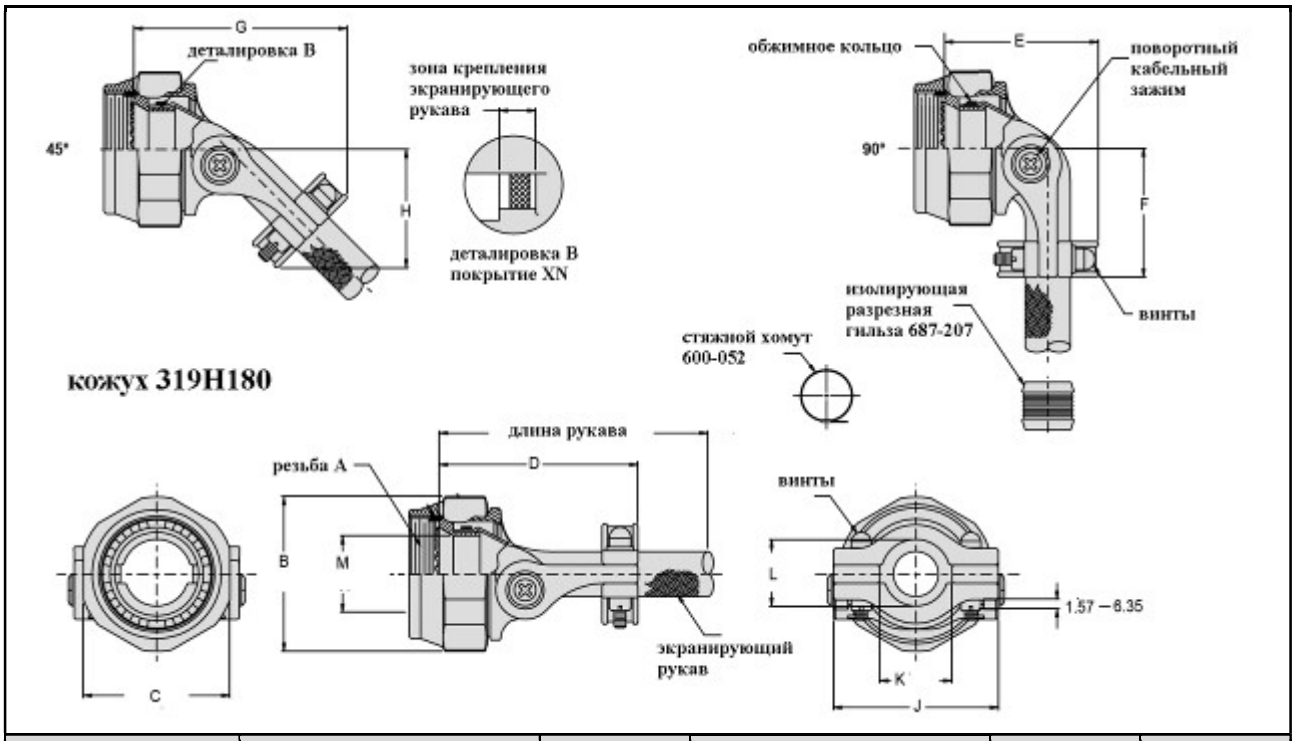

Размер корпуса	Резьба A x 1.0-6H	Ø B Max	C		D Max	E Max
			Max	Min		
09	M12	20.62	19.05	18.69	38.10	24.13
11	M15	23.83	22.23	21.84	39.12	25.15
13	M18	28.58	25.40	24.89	41.15	28.96
15	M22	31.75	28.58	27.94	41.40	31.50
17	M25	34.93	31.75	31.09	43.94	34.54
19	M28	38.10	34.93	34.24	43.94	37.08
21	M31	41.28	38.10	37.31	47.75	39.37
23	M34	44.45	41.28	40.16	48.51	41.40
25	M37	47.63	44.45	42.93	49.28	43.18

Размер корпуса	F Max	G Max	H Max	J Max	K Min	L Max	M Min
09	21.34	36.32	19.30	24.89	5.59	6.73	6.71
11	22.86	37.85	20.83	26.67	6.86	7.87	9.91
13	25.40	41.66	23.37	30.48	8.89	9.91	12.80
15	27.18	43.94	24.89	33.02	11.94	12.85	16.00
17	28.70	47.24	27.43	36.58	13.97	15.01	19.20
19	30.48	49.02	28.45	39.62	15.75	16.79	21.41
21	32.00	30.68	30.73	42.93	17.78	18.90	24.61
23	33.78	54.61	32.26	44.96	19.81	20.98	27.71
25	35.56	56.64	33.78	48.01	21.59	22.76	30.91

Размеры

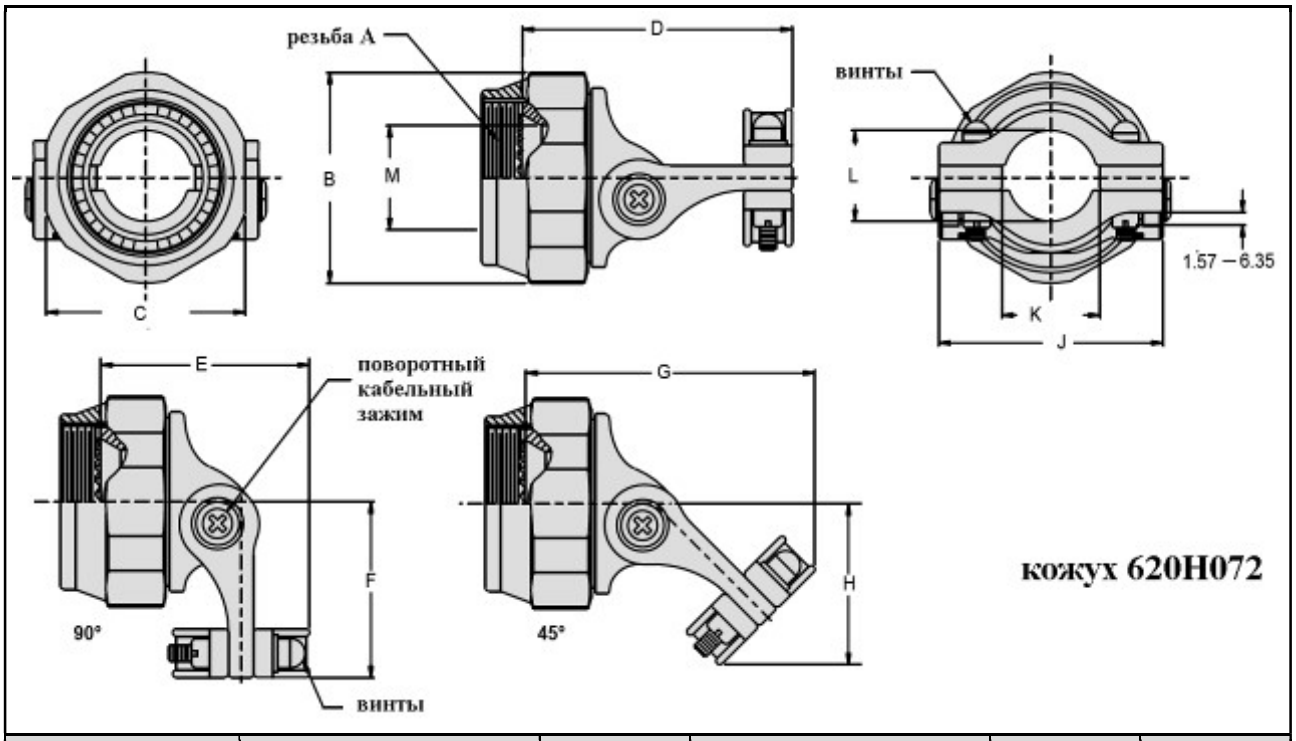

Размер корпуса	Резьба A x 1.0-6H	Ø B Max	C		D Max	E Max
			Max	Min		
09	M12	20.62	19.05	18.69	35.56	21.59
11	M15	23.83	22.23	21.84	36.58	22.61
13	M18	28.58	25.40	24.89	38.61	26.42
15	M22	31.75	28.58	27.94	38.86	28.96
17	M25	34.93	31.75	31.09	41.40	32.00
19	M28	38.10	34.93	34.24	41.40	34.54
21	M31	41.28	38.10	37.31	45.21	36.83
23	M34	44.45	41.28	40.16	45.97	38.86
25	M37	47.63	44.45	42.93	46.74	40.64

Размер корпуса	F Max	G Max	H Max	J Max	K Min	L Max	M Min
09	21.34	33.78	19.30	24.89	5.59	6.73	6.71
11	22.86	35.31	20.83	26.67	6.86	7.87	9.91
13	25.40	39.12	23.37	30.48	8.89	9.91	12.80
15	27.18	41.40	24.89	33.02	11.94	12.85	16.00
17	28.70	44.70	27.43	36.58	13.97	15.01	19.20
19	30.48	46.48	28.45	39.62	15.75	16.79	21.41
21	32.00	50.29	30.73	42.93	17.78	18.90	24.61
23	33.78	52.07	32.26	44.96	19.81	20.98	27.69
25	35.56	54.10	33.78	48.01	21.59	22.76	30.91

Изолирующая разрезная гильза

Информация для заказа

Базовая серия	**687-749XB**	**14**
Индекс размера гильзы		

Индекс размера гильзы	Ø A ± 0.8	Ø B ± 0.8
04	6.40	9.10
06	9.70	12.40
08	12.70	15.50
10	16.00	18.80
12	19.10	21.80
14	22.40	25.10
16	25.40	27.90
18	28.70	31.50
20	31.80	34.50
22	35.10	37.80
24	38.10	40.90
26	41.40	44.20
28	44.50	47.20

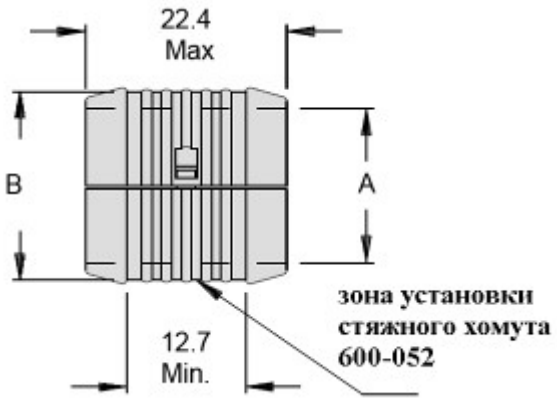

Композитные кожухи с защитой от воздействия р/ч помех и ЭМИ (со стойкой для крепления кабеля) для соединителей стандарта MIL-DTL-38999, серия 3

Информация для заказа

Базовая серия	**440H**	**S**	**143**	**XM**	**15**	**09**	**D**	**B**	**T**	**S**
Тип модификации кожуха: S – прямой T – угловой 45° A – угловой 90°, стандартный E – угловой 90°, низкопрофильный, разрезной W – угловой 90°, низкопрофильный, цельный										
143 – обязательный индекс										
Материал корпусов/покрытие XB – композит/без покрытия, черного цвета XM – композите/никель XD – композит/без покрытия, темно-коричневый XMT – композит/никель-PTFE, 1000 ч морского тумана XW – композит/ОС кадмий поверх никеля										
Размер корпуса – 09, 11, 13, 15, 17, 19, 21, 23, 25										
Индекс диаметра кабельного вывода – 04, 05, 07, 09, 11, 13, 15, 16 ,17 **ВНИМАНИЕ! Не указывается для кожухов, тип E и W**										
Индекс наличия дренажного отверстия: не указывается – дренажное отверстие отсутствует D – кожух с дренажным отверстием										
Индекс оснащения дополнительными аксессуарами: B – кожух поставляется со стяжным хомутом 600-057 не указывается – аксессуары не поставляются										
Индекс поставки термоусаживаемых трубок (ТУТ): T – поставляется с ТУТ (в соответствии с таблицей) не указывается – ТУТ не поставляются										
Индекс модификации кожуха: S – кожух со слотом под крепление экрана не указывается – кожух без слота										

Индекс диаметра кабельного вывода	**D ± 0.76**	**E**	**F**	**G**	**H ± 1.52**	**J ± 2.28**
04	6.40	4.70	7.90	13.00	18.30	22.10
05	7.90	4.70	7.90	13.00	19.10	23.60
07	11.20	4.70	7.90	13.00	19.10	25.40
09	14.20	5.60	9.50	16.00	19.30	26.20
11	17.30	5.60	9.50	16.00	19.80	26.70
13	20.60	5.60	9.50	16.00	20.10	26.90
15	23.90	5.60	9.50	16.00	20.80	27.70
16	25.40	5.60	9.50	16.00	21.80	28.70
17	29.50	6.40	11.10	16.00	22.60	29.50

Размеры

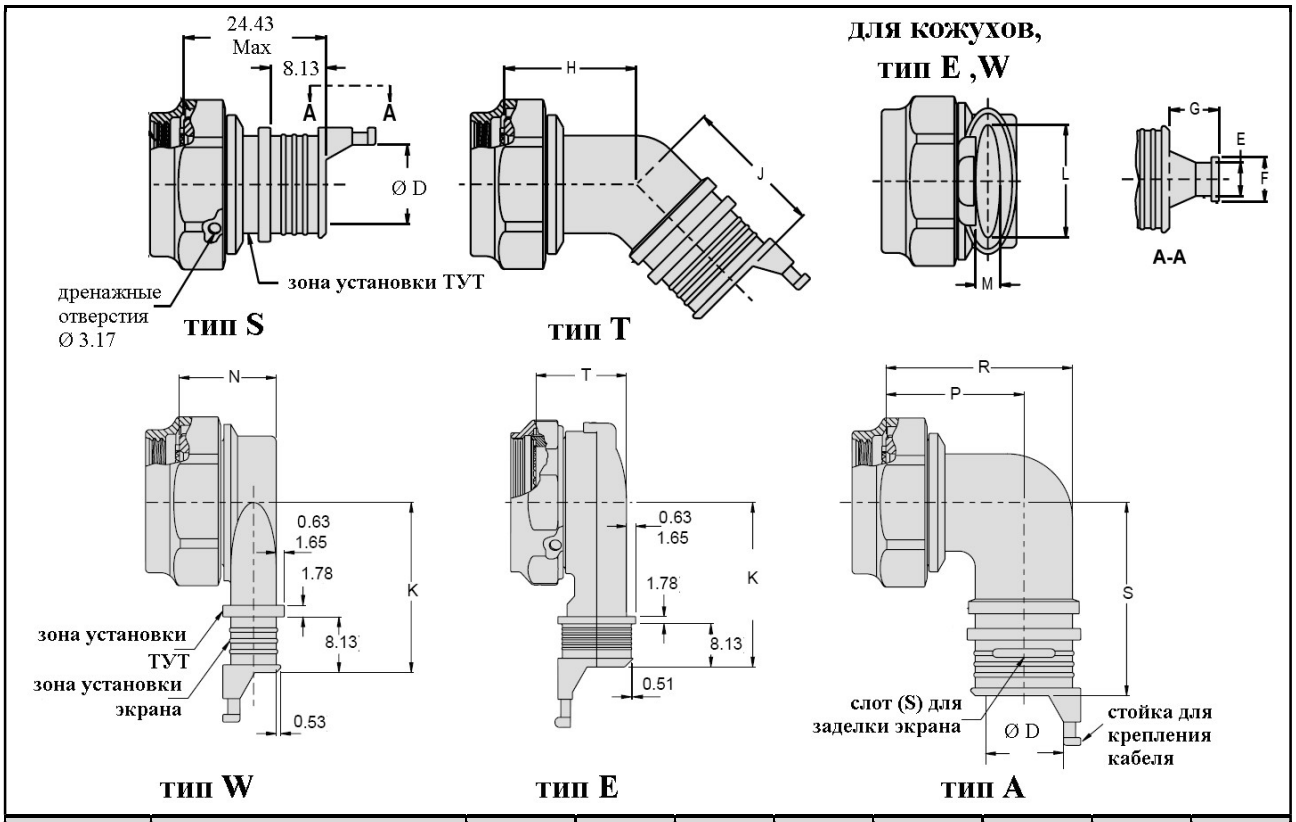

Размер корпуса	Индекс диаметра кабельного вывода для кожухов, тип A, S, T	K ± 0.76	L	M	N Max	P ± 2.28	R ± 2.28	S Max	T Max
09	**04**	26.50	7.70	4.10	16.00	17.50	22.40	34.50	20.60
11	**05**	28.10	11.00	4.40	16.80	19.10	24.50	36.10	20.60
13	**07**	29.80	13.90	5.00	18.30	20.60	28.70	37.60	20.80
15	**09**	31.50	17.00	8.00	21.10	22.40	33.30	39.40	22.40
17	**05 и 11**	33.10	20.20	9.80	23.10	23.90	35.10	40.90	23.60
19	**07 и 13**	34.80	22.90	11.30	23.60	24.60	36.60	41.70	25.10
21	**09 и 15**	36.50	26.10	13.30	26.40	26.90	41.40	43.90	26.90
23	**11 и 16**	38.20	29.30	15.10	28.40	28.70	44.50	45.70	28.70
25	**07, 13 и 17**	39.90	32.40	16.60	30.00	30.20	47.80	47.20	26.70

Алюминиевые эксплуатационные заглушки
для соединителей стандарта MIL-DTL-38999, серия 3

Информация для заказа

Базовая серия	**660**	**-023**	**M**	**15**	**S**	**5**	**-04**
Тип заглушки: 023 – для вилки 024 – для розетки							
Материал/покрытие: C – алюминий/черное анодирование NF – алюминий/ОК кадмий поверх электроосажденного никеля Z1 – нержавеющая сталь/пассивирование M – алюминий/никель ZN – алюминий/кадмий поверх никеля							
Размер корпуса – 09, 11, 13, 15, 21, 23, 25							
Индекс типа корда, таблица II							
Длина корда в дюймах							
Индекс модификации крепежного кольца или ушка, таблицы I, III							

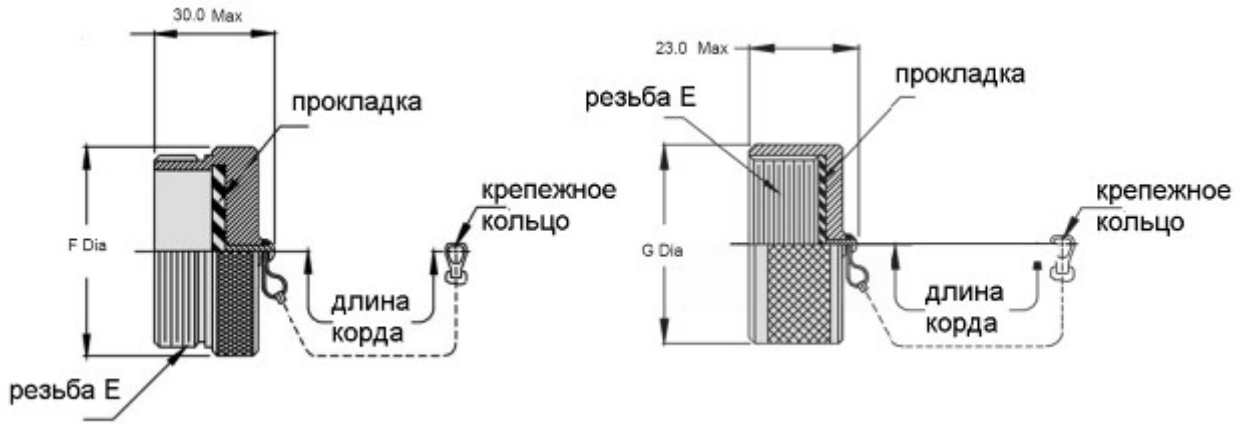

для вилки **для розетки**

Размер корпуса		**Резьба E**	**Ø F Max**	**Ø G Max**
09	A	.6250-0.1P-0.3L-TS	23.0	23.0
11	B	.7500-0.1P-0.3L-TS	26.0	28.0
13	C	.8750-0.1P-0.3L-TS	31.0	31.0
15	D	1.0000-0.1P-0.3l-TS	33.0	32.0
17	E	1.1875-0.1P-0.3L-TS	37.0	37.0
19	F	1.2500-0.10-0.3L-TS	40.0	39.0
21	G	1.3750-0.1P-0.3L-TS	44.0	42.0
23	H	1.5000-0.1P-0.3L-TS	46.0	45.0
25	J	1.6250-0.1P-0.3L-TS	50.0	49.0

Композитные эксплуатационные заглушки
для соединителей стандарта MIL-DTL-38999, серия 3

Информация для заказа

Базовая серия	**660**	**-049**	**M**	**15**	**S**	**5**	**-04**
Тип заглушки: 049 – для вилки 050 – для розетки							
Материал/покрытие: XB – композит/без покрытия, черный цвет XW – композит/ОК кадмий поверх электроосажденного никеля XM – композит/никель XO – композит/без покрытия, непроводящий							
Размер корпуса – 09, 11, 13, 15, 21, 23, 25							
Индекс типа корда, таблица II							
Длина корда в дюймах							
Индекс модификации крепежного кольца или ушка, таблицы I, III							

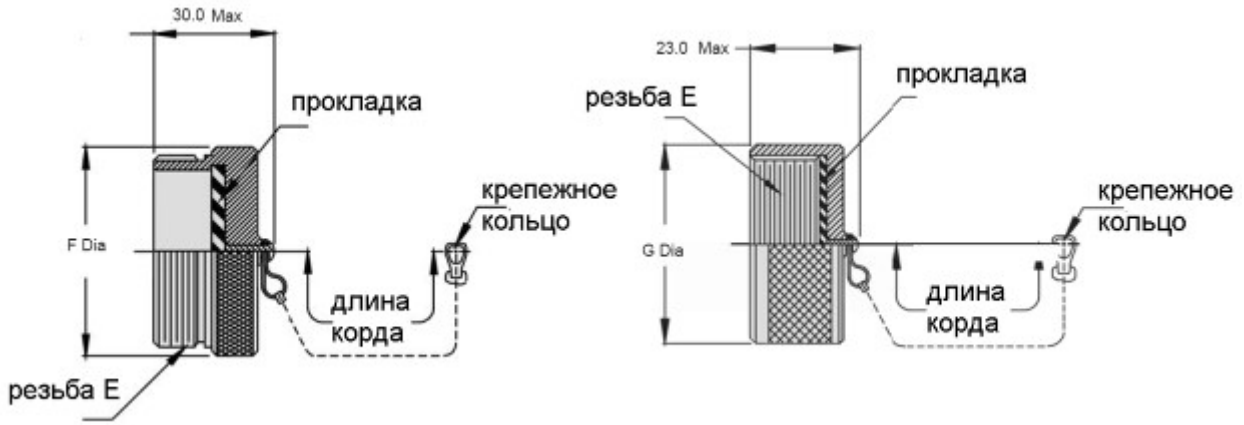

для вилки **для розетки**

Размер корпуса		**Резьба E**	**Ø F Max**	**Ø G Max**
09	A	.6250-0.1P-0.3L-TS	23.0	25.1
11	B	.7500-0.1P-0.3L-TS	26.0	28.1
13	C	.8750-0.1P-0.3L-TS	31.0	31.4
15	D	1.0000-0.1P-0.3l-TS	33.0	32.8
17	E	1.1875-0.1P-0.3L-TS	37.0	37.1
19	F	1.2500-0.10-0.3L-TS	40.0	39.6
21	G	1.3750-0.1P-0.3L-TS	44.0	42.7
23	H	1.5000-0.1P-0.3L-TS	46.0	46.0
25	J	1.6250-0.1P-0.3L-TS	50.0	52.1

Таблица I: индекс диаметра ушка корда	
индекс	**Ø K + 0.3**
01	3.6
02	4.6
03	4.9
04	5.0
05	4.2
06	3.2
07	5.5
09	4.0
00	Без ушка

Таблица II: индекс типа корда

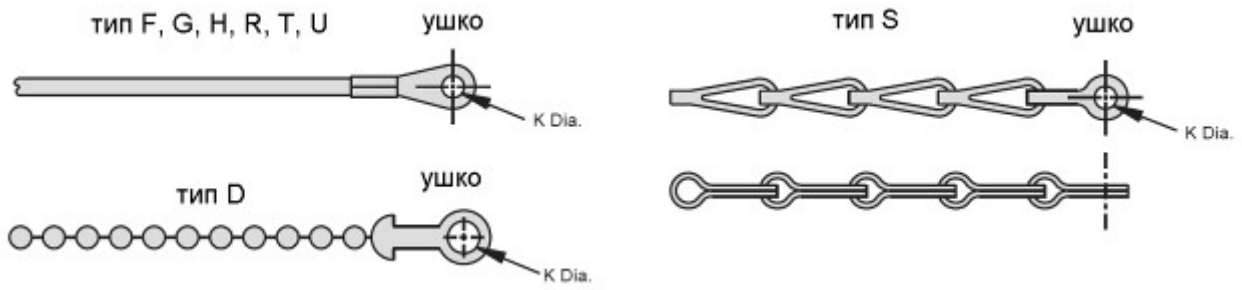

Таблица II: индекс типа корда	
индекс	**Описание**
D	Цепь из бусинок
F	Металлический корд, с нейлоновой оплеткой
G	Нейлоновый корд
H	Металлический корд, с тефлоновой оплеткой
N	Без корда
R	Металлический корд, с ПВХ оплеткой
S	Цепь
T	Металлический корд без оплетки
U	Металлический корд с полиуретановой оплеткой

Таблица III: индекс модификации крепежного кольца											
размыкающееся кольцо, тип C				Сплошное кольцо, тип B				Сплошное кольцо, тип A			
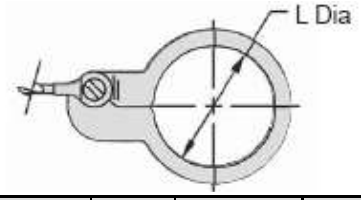				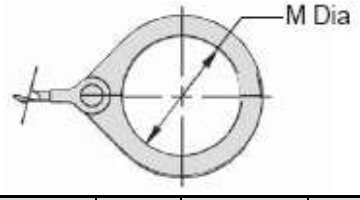				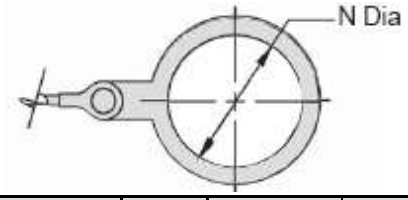			
индекс	**L**	**индекс**	**L**	**индекс**	**M**	**индекс**	**M**	**индекс**	**N**	**индекс**	**N**
50	10.8	74	41.3	08	11.9	24	37.7	095	7.9	109	32.2
52	12.3	76	44.5	10	15.1	25	40.1	100	9.9	209	33.3
54	16.3	78	31.0	12	18.2	27	41.7	101	13.1	110	35.3
56	19.1	80	50.3	13	19.4	28	42.8	102	14.8	210	35.3
58	22.6	82	52.3	14	21.4	29	44.8	103	16.3	111	38.6
60	25.8	84	56.8	15	22.6	30	48.0	104	18.0	211	39.0
62	27.8	86	58.7	16	24.6	31	49.6	105	19.5	112	41.7
64	28.7	88	62.9	17	25.8	32	50.0	205	20.0	113	44.9
66	31.8	90	67.4	18	27.8	33	52.8	106	22.8	213	46.0
68	34.3	92	71.4	19	29.0	35	54.4	206	23.0	114	48.0
70	35.3	94	77.3	20	30.6	36	55.5	107	25.8	214	49.2
72	37.7			21	32.1	40	61.1	207	26.0	115	52.8
				22	34.1	44	67.5	108	29.0	116	61.1
				23	36.9	48	77.0	308	30.2	117	63.8
								208	30.6		

Компания GLENAIR представляет контактные модули **«SpeedMaster™» – новую генерацию** октаксиальных контактных модулей **«El Ochito®»**, для применения с соединителями компании GLENAIR серии 233-219 (модельный ряд «SuperNine») в линиях высокоскоростной передачи данных – Cat 6A Ethernet, 10 G.

Семейство соединителей серии 233-219 (модельный ряд «SuperNine»), позволяет применять до 7 контактных модулей. Каждый модуль состоит из 4 пар стандартных штырей или гнезд # 22 D. Каждый модуль удерживается в окне изолятора соединителя серии 233-219 резьбовой муфтой.

Отличительной особенностью контактных модулей «SpeedMaster™» является применение в их составе стандартных обжимных контактов # 22D гендерного типа, как следствие – стандартных обжимных инструментов.

Информация для дополнительного заказа контактных модулей «SpeedMaster™»
Цветовые схемы коммутации проводов

Контактные модули SpeedMaster™

штыревой модуль | гнездовой модуль | штыревой модуль | гнездовой модуль

Вид	Номер контакта	Цвет присоединяемого провода
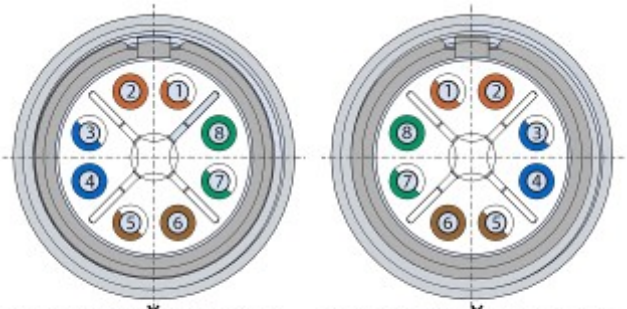 гнездовой модуль 858-100 / штыревой модуль 858-101	1	Оранжево белый
	2	Оранжевый
	3	Бело голубой
	4	Голубой
	5	Бело коричневый
	6	Коричневый
	7	Бело зеленый
	8	Зеленый

Кабели, рекомендуемые GLENAIR к применению

Обозначение GLENAIR	Категория кабеля	Конструкция кабеля	Калибр жилы проводника	Ø кабеля Max	Инструкция по сборке
963-003-24	CAT 6A	SF/UTP	24	7.11	AI85082
963-003-26			26	5.59	
963-037			24	6.60	
963-038			24	6.86	

Изоляторы соединителей серии **233-219** разработаны только для применения с контактными модулями модули «SpeedMaster™». Основные характеристики соединителей серии 233-219 соответствуют требованиям стандарта **MIL-DTL-38999, серия 3**.

Контактные модули «SpeedMaster™» (**858-100, 858-101**) поставляются в комплекте с соединителями серии 233-219 неустановленными

Контактные модули «SpeedMaster™» (**858-100, 858-101**) доступны для отдельного дополнительного заказа

Ключи (**607-011**) для монтажа контактных модулей «SpeedMaster™» поставляются в комплекте с соединителями серии 233-219

Инструкции по сборке и монтажу (**AI85082 и A185086**) предоставляются по согласованному запросу

Информация для заказа

Базовая серия	**233-219**	**-G6**	**ME**	**25-07**	**P**	**N**	**-1**
Тип корпуса: 00 – розетка с квадратным фланцем 07 – розетка с контргайкой G6 – вилка							
Индекс типа материалов и покрытий: NF – алюминий/оливково серый кадмий MT – алюминий/никель PTFE ZR – алюминий/черный цинк-никель ME – алюминий/никель							
Контактные схемы – 11-01, 19-03, 21-04, 25-07							
Тип контактного модуля: P – штыревой модуль S – гнездовой модуль							
Индекс поляризации корпуса – A, B, C, D, E, N							
Индекс диаметра применяемого кабеля: 1 – 7.11 мм 2 – 6.86 мм 3 – 6.60 мм 4 – 6.35 мм 5 – 6.10 мм 6 – 5.84 мм 7 – 5.59 мм							

ВНИМАНИЕ!

Розетки серии 233-219 сочленяются ТОЛЬКО с вилками серии 233-219

Контактные модули «SpeedMaster™» и «El Ochito®» имеют разные габаритно присоединительные размеры, невзаимозаменемы и невзаимосочленяемы

Дополнительная информация предоставляется по согласованному запросу

Контактные схемы для соединителей серии 233-219

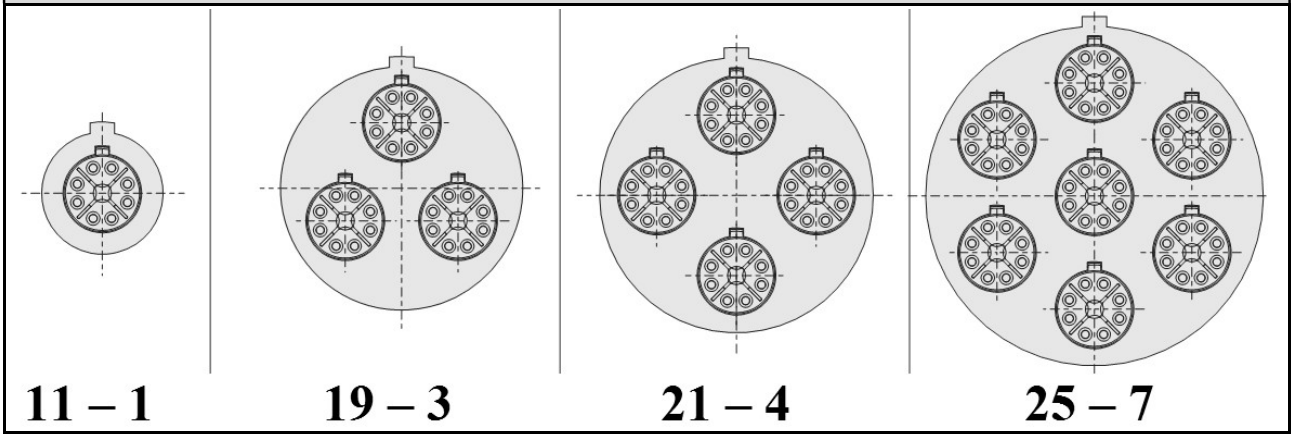

Размеры
Вилка, тип G6

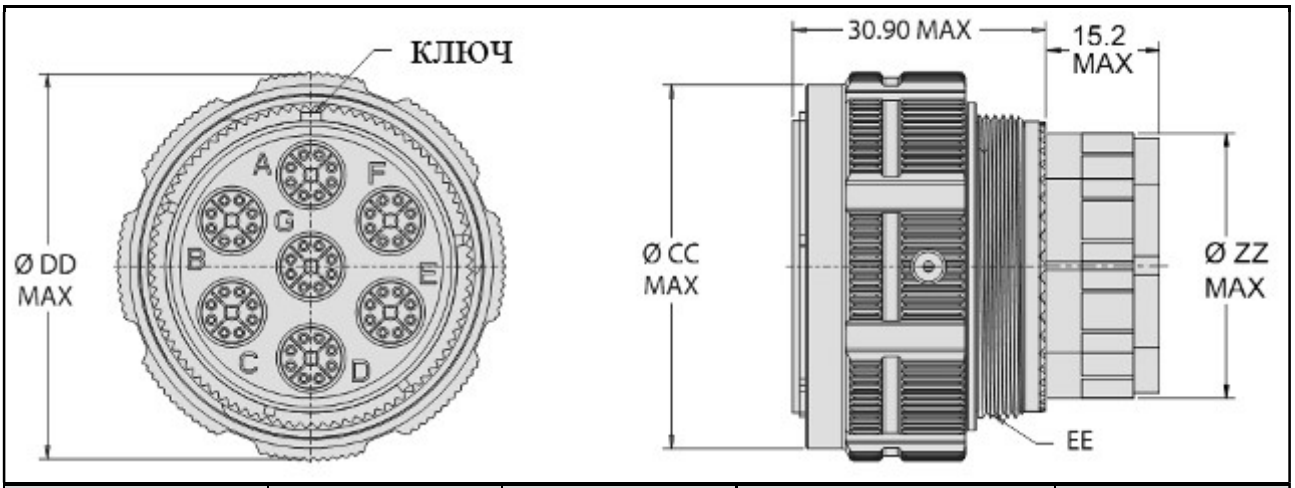

Размер корпуса	Ø CC Max	Ø DD Max	Резьба EE	Ø ZZ Max
11	23.60	24.99	M15x1.0-6g 0.100R	10.29
19	37.31	38.51	M28x1.0-6g 0.100R	22.48
21	40.49	41.71	M31x1.0-6g 0.100R	21.46
25	46.81	48.01	M37x1.0-6g 0.100R	32.64

Размеры
Розетка, тип 00

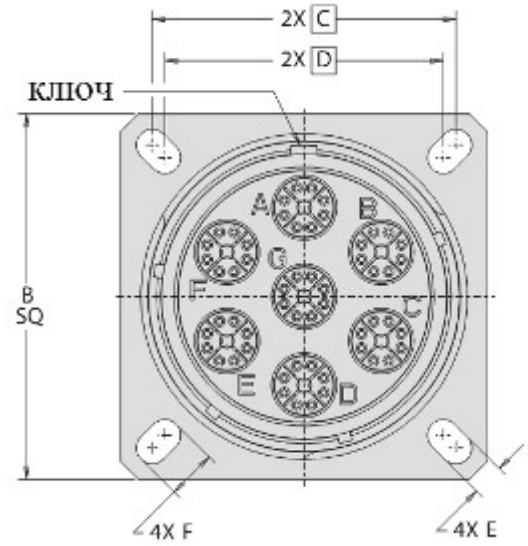

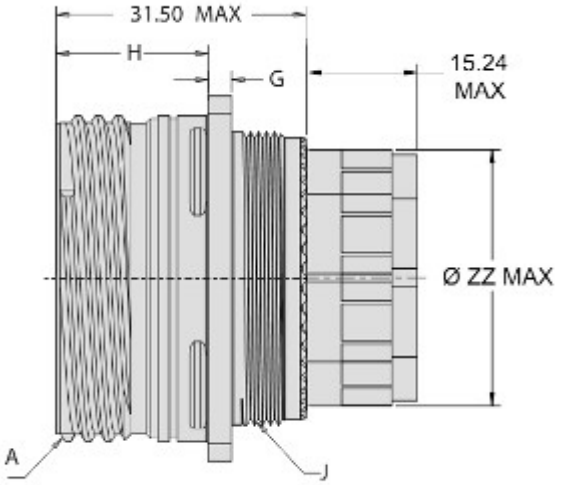

Размер корпуса	Резьба A	B	C BSC	D BSC	E
11	.7500-.1P-.3L-TS-2A	25.81 – 26.42	20.62	18.26	3.05 – 3.45
19	1.2500-.1P-.3L- TS-2A	36.20 – 36.80	29.36	26.97	
21	1.3750-.1P-.3L- TS-2A	39.40 – 40.00	31.75	29.36	
25	1.6250-.1P-.3L- TS-2A	45.69 – 46.30	38.10	34.92	3.61 – 4.11

Размер корпуса	Резьба J	F	G	H	ZZ Max
11	M15x1.0-6g 0.100R	4.83 – 5.03	2.11 – 2.49	19.58 – 20.83	10.29
19	M28x1.0-6g 0.100R	4.72 – 5.13			22.48
21	M31x1.0-6g 0.100R		2.11 – 3.20	18.82 – 20.07	21.46
25	M37x1.0-6g 0.100R	5.94 – 6.35			32.64

Установочные размеры

Размер корпуса	Ø N Min	Ø R	S BSC
11	20.22	3.12 – 3.38	20.62
19	32.94		29.36
21	36.12		31.75
25	42.47	3.68 – 3.94	38.10

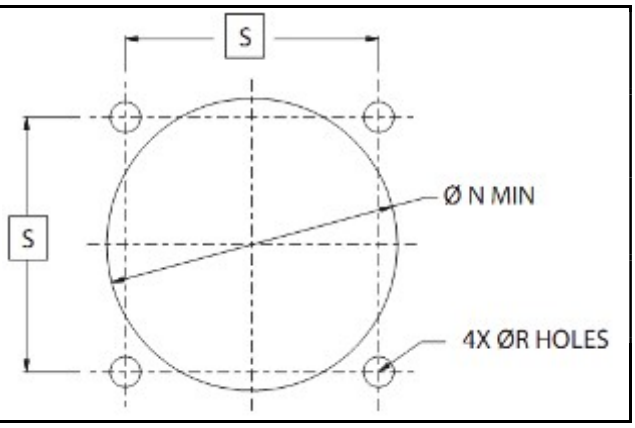

Размеры
Розетка, тип 07

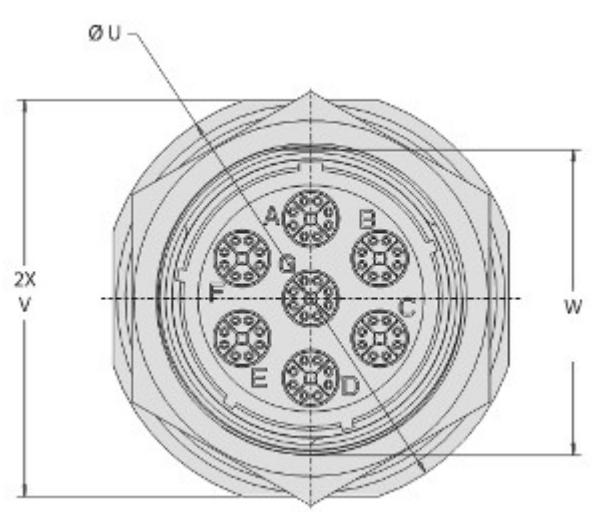

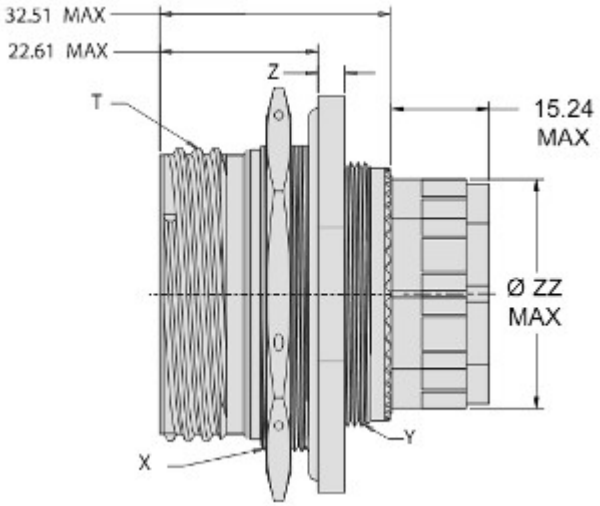

Размер корпуса	Резьба T-.3L-TS-2A	U	V	W
11	.7500-.1P	34.62 – 35.18	31.42 – 32.18	18.95 – 19.20
19	1.2500-.1P	48.89 – 49.50	45.59 – 46.41	33.17 – 33.43
21	1.3750-.1P	52.10 – 52.70	48.79 – 49.61	36.35 – 36.60
25	1.6250-.1P	58.39 – 59.00	55.19 – 56.01	42.70 – 42.95
Размер корпуса	**Резьба X 0.100R**	**Резьба Y 0.100R**	**Z**	**ZZ Max**
11	M20x1.0-6g	M15x1.0-6g	2.11 – 3.10	10.29
19	M35x1.0-6g	M28x1.0-6g	2.90 – 3.89	22.48
21	M38x1.0-6g	M31x1.0-6g		21.46
25	M44x1.0-6g	M37x1.0-6g		32.64

Установочные размеры

Размер корпуса	Ø AA	BB
11	20.95 – 21.21	19.33 – 19.58
19	35.18 – 35.43	33.65 – 33.91
21	38.35 – 38.61	36.83 – 37.08
25	44.70 – 44.96	43.18 – 43.43

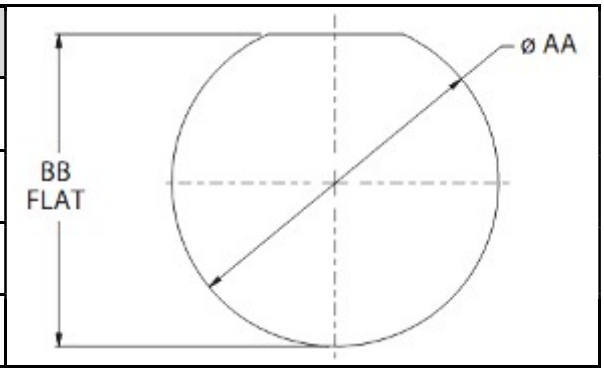

Электрические соединители GLENAIR
Сертифицированы на соответствие
требованиям стандарта MIL-DTL-38999, серия 3

Базовые размеры и основные характеристики полностью соответствуют требованиям стандарта MIL-DTL-38999, серия 3. Соединители GLENAIR взаимозаменяемы и взаимосочленяемы с соединителями стандарта MIL-DTL-38999, серия 3

Типовые материалы и покрытия корпусов соединителей GLENAIR

Индекс покрытия		Материал корпуса	Описание
MIL-DTL-38999, серия 3	GLENAIR		
G	MA	алюминий	Химически осажденный никель, модификация SPACE GRADE
F	ME		Химически осажденный никель
T	MT		Никель PTFE, 500 ч
W	NF		ОСК поверх химически осажденного никеля
Z	ZR		Черный цинк/никель поверх химически осажденного никеля
Y	Z1	нержавеющая сталь	Пассивирование
N	ZL		Электроосажденный никель

По остальным материалам и покрытиям требуется консультация

Комплект поставки соединителей серии 233:

- Соединитель
- Комплект контактов
- Монтажный инструмент (установка/извлечение контактов)
- Пробки

Электрические характеристики

Индекс режима эксплуатации	Рабочее напряжение		Тестовое напряжение, пер. ток, ср. кв., 60 Гц							
	уровень моря		уровень моря		15 240 м		21 3400 м		30 480 м	
	пер. ток ср.кв.	пост. ток	несочлененный	сочлененный	несочлененный	сочлененный	несочлененный	сочлененный	несочлененный	сочлененный
M	400	550	1300	1300	550	800	350	800	200	800
N	300	450	1000	1000	400	600	260	600	200	600
I	600	850	1800	1800	600	1000	400	1000	200	1000
II	900	1250	2300	2300	800	1000	500	1000	200	1000

Ток на контакт, А (стандартное исполнение с контактами под обжимку)

Контакт	Стандартное исполнение с контактами под обжимку	Герметичные
# 23, # 22D	5	3
# 20	7.5	5
# 16	13	10
# 12	23	17
# 8	46	

Сопротивление изоляции – не менее 5 000 МОм

Калибры применяемых проводов (AWG):
для контактов # 23: # 22 – # 28, для контактов # 22D: # 22 – # 28
для контактов # 20: # 20 – # 24, для контактов # 16 : # 16 – # 20
для контактов # 12: # 12 – # 14, для контактов # 8 : # 8 – # 10

Экранирование

Частота, МГц	Затухание, дБ, мин		Частота, МГц	Затухание, дБ, мин	
	Материалы и покрытия			Материалы и покрытия	
	ME, ZL	MT, NF, ZR		ME, ZL	MT, NF, ZR
100	90	90	**1 500**	76	69
200	88	88	**2 000**	70	65
300	88	88	**3 000**	69	61
400	87	87	**4 000**	68	58
800	85	85	**6 000**	66	55
1 000	85	85	**10 000**	65	50

Герметичность (по гелию) – 1 x 10^{-6} $см^3/с$
Срок службы – 500 циклов (стандартные контакты), 1 500 циклов (специальные контакты)

Контактные схемы

калибр контактов

#22D • #16 ⊕

#20 ⊖ #12 ◒

индекс контактной схемы	A35	A98	B2	B4	B5	B98	B99
количество и калибр контактов	6 #22D	3 #20	2 #16	4 #20	5 #20	6 #20	7 #20
режим эксплуатации	M	I	I	I	I	I	I

калибр контактов

#22D • #16 ⊕

#20 ⊖ #12 ◒

индекс контактной схемы	B35	C4	C8	C98	C35	D5
количество и калибр контактов	13 #22D	4 #16	8 #20	10 #20	22 #22D	5 #16
режим эксплуатации	M	I	I	I	M	II

калибр контактов

#22D • #16 ⊕

#20 ⊖ #12 ◒

индекс контактной схемы	D18	D19	D35	E6	E8
количество и калибр контактов	18 #20	19 #20	37 #22D	6 #12	8 #16
режим эксплуатации	I	I	M	I	II

калибр контактов

#22D • #16 ⊕

#20 ⊖ #12 ◒

индекс контактной схемы	E26	E35	F11	F32
количество и калибр контактов	26 #20	55 #22D	11 #16	32 #20
режим эксплуатации	I	M	II	I

калибр контактов

#22D • #16 ⊕

#20 ⊖ #12 ◒

индекс контактной схемы	F35	F45	G11	G16
количество и калибр контактов	66 #22D	67 #22D	11 #12	16 #16
режим эксплуатации	M	M	I	II

калибр контактов

#22D • #16 ⊕

#20 ⊖ #12 ◒

индекс контактной схемы	G24	G25	G27	G41
количество и калибр контактов	24 #20	25 #20	27 #20	41 #20
режим эксплуатации	I	I	I	I

Контактные схемы

калибр контактов

#22D ⊙ #16 ⊕

#20 ⊖ #12 ◒

индекс контактной схемы	G35	H97	H99	H21
количество и калибр контактов	79 #22D	16 #16	11 #16	21 #16
режим эксплуатации	M	I	II	II

калибр контактов

#22D ⊙ #16 ⊕

#20 ⊖ #12 ◒

индекс контактной схемы	H32	H34	H36	H53
количество и калибр контактов	32 #20	34 #20	36 #20	53 #20
режим эксплуатации	I	I	I	I

калибр контактов

#22D ⊙ #16 ⊕

#20 ⊖ #12 ◒

индекс контактной схемы	H55	H35	J19
количество и калибр контактов	55 #20	100 #22D	19 #12
режим эксплуатации	I	M	I

калибр контактов

#22D ⊙ #16 ⊕

#20 ⊖ #12 ◒

индекс контактной схемы	J29	J37	J35
количество и калибр контактов	29 #16	37 #16	128 #22D
режим эксплуатации	I	II	M

калибр контактов

#22D ⊙ #16 ⊕

#20 ⊖ #12 ◒

индекс контактной схемы	J61
количество и калибр контактов	61 #20
режим эксплуатации	I

Комбинированные контактные схемы

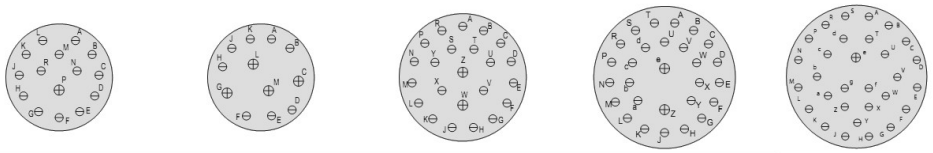

калибр контактов
#22D #16
#20 #12

индекс контактной схемы	D15		D97		E99		F28		F30	
количество и калибр контактов	1X #16	14X #20	4X #16	8X #20	2X #16	21X #20	2X #16	26X #20	1X #16	29X #20
режим эксплуатации	I		I		I		I		I	

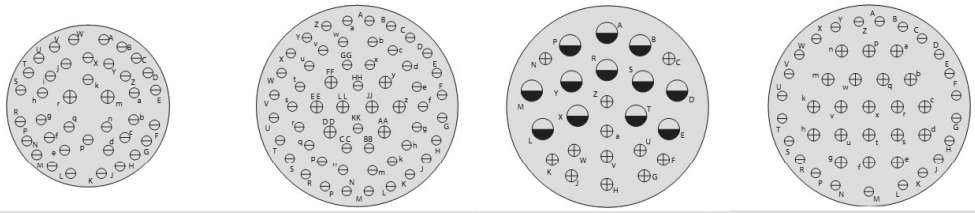

калибр контактов
#22D #16
#20 #12

индекс контактной схемы	G39		J4		J24		J43	
количество и калибр контактов	2X #16	37X #20	8X #16	48X #20	12X #12	12X #16	20X #16	23X #20
режим эксплуатации	I		I		I		I	

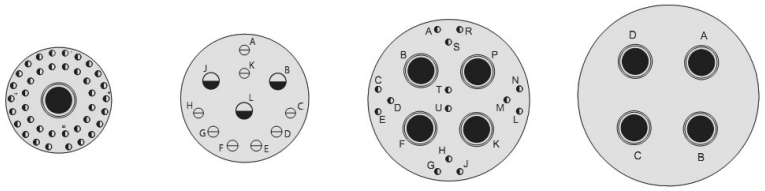

калибр контактов
#22D #16
#20 #12
#8

индекс контактной схемы	E2		E11			F18		G75
кол-во и калибр контактов	1x #8	38x #22D	1x 12	2x 12	8x 20	4x #8	14x #22D	4x #8
режим эксплуатации	Twinax	M	Coax	Twinax	N	Twinax	M	Twinax

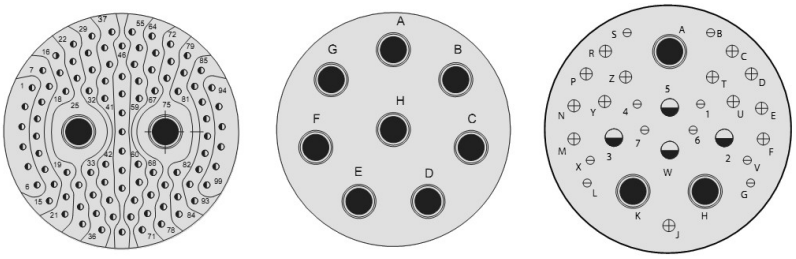

калибр контактов
#22D #16
#20 #12
#8

индекс контактной схемы	J7		J8	J20			
кол-во и калибр контактов	2x #8	97x #22D	8x #8	3x #8	4x #12	13x #16	10x #20
режим эксплуатации	Twinax	M	Twinax	Twinax	Co-ax	N	N

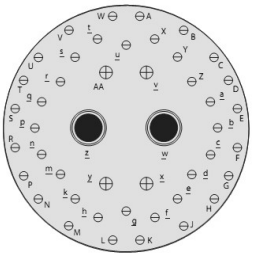

калибр контактов
#22D #16
#20 #12
#8

индекс контактной схемы	J46			J90		
кол-во и калибр контактов	2x #8	4x #16	40x #20	2x #8	4x #16	40x #20
режим эксплуатации	Coax	I	I	Twinax	I	I

Установочные размеры

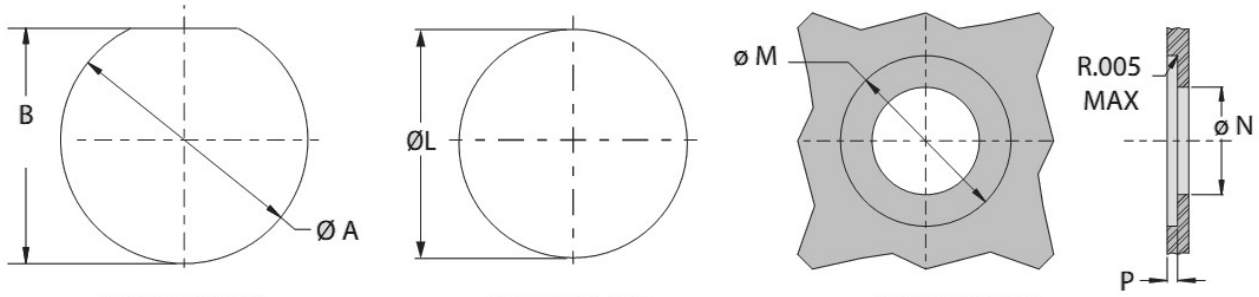

D38999/24 **D38999/25** **D38999/27**

толщина приборной панели для розеток D38999/24 – от 1.57 до 3.18 мм

Размер корпуса		Розетка с контргайкой (D38999/24)		Герметичная опаиваемая розетка			
				без фланца (D38999/25)	с фланцем (D38999/27)		
38999	**GLENAIR**	**Ø A**	**B**	**Ø L**	**Ø M**	**Ø N**	**P**
A	**9**	17.6 – 17.86	16.64 – 16.79	17.15 – 17.40	25.02 – 25.15	7.62	3.2
B	**11**	20.96 – 21.21	19.33 – 19.58	19.91 – 20.17	28.12 – 28.24	10.92	3.2
C	**13**	25.65 – 25.91	24.00 – 24.26	23.09 – 23.34	31.32 – 31.45	13.97	3.2
D	**15**	28.83 – 29.08	27.30 – 27.56	26.24 – 26.49	34.52 – 34.65	17.15	3.2
E	**17**	32.00 – 32.26	30.48 – 30.73	29.44 – 29.71	36.73 – 36.86	20.19	3.2
F	**19**	35.18 – 35.43	33.65 – 33.91	31.83 – 32.08	40.44 – 40.56	22.73	3.2
G	**21**	38.35 – 38.61	36.83 – 37.08	35.00 – 35.26	44.02 – 44.15	25.65	3.2
H	**23**	41.53 – 41.78	40.00 – 40.26	38.18 – 38.43	48.23 – 48.11	28.83	3.99
J	**25**	44.7 – 44.96	43.18 – 43.43	41.61 – 41.86	50.42 – 50.55	31.75	3.99

Установочные размеры

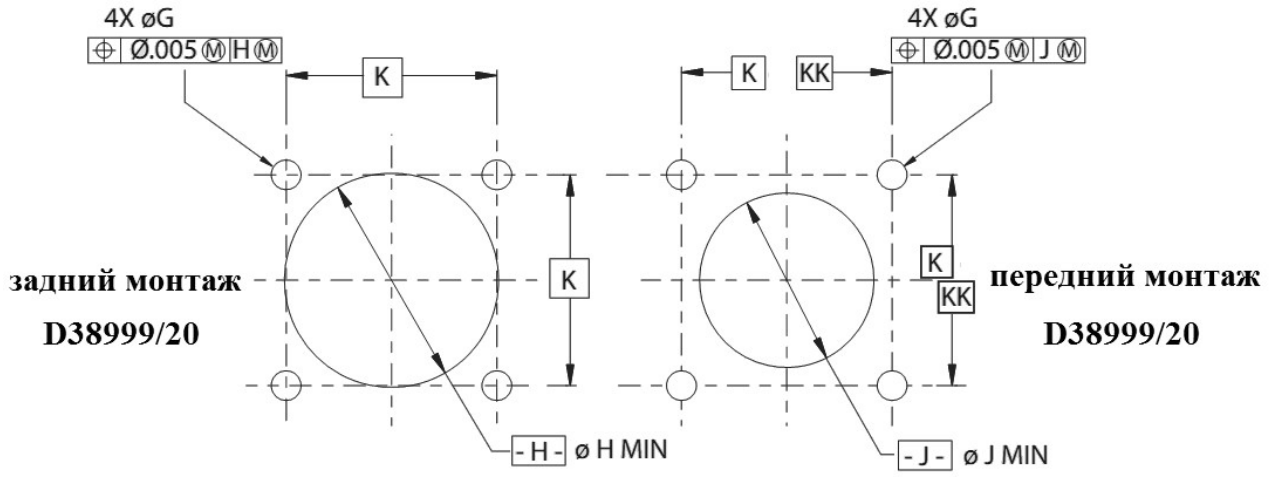

толщина приборной панели – 3.17 Max

Размер корпуса		Розетка с квадратным фланцем (D38999/20)				
38999	**GLENAIR**	**Ø H Min**	**Ø J Min**	**Ø G**	**K**	**KK**
A	**9**	16.66	13.11	3.12 – 3.38	18.26	15.09
B	**11**	19.84	15.88	3.12 – 3.38	20.62	18.26
C	**13**	23.39	19.05	3.12 – 3.38	23.01	20.62
D	**15**	26.59	23.01	3.12 – 3.38	24.61	23.01
E	**17**	30.94	29.46	3.12 – 3.38	26.97	24.61
F	**19**	32.92	29.01	3.12 – 3.38	29.36	26.97
G	**21**	36.09	32.16	3.12 – 3.38	31.75	29.36
H	**23**	39.27	34.92	3.78 – 4.04	34.92	31.75
J	**25**	42.47	37.69	3.78 – 4.04	38.1	34.92

Углы поляризации

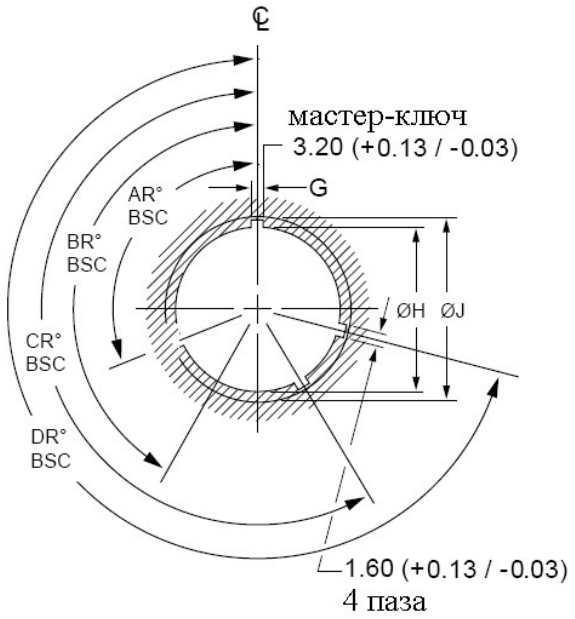

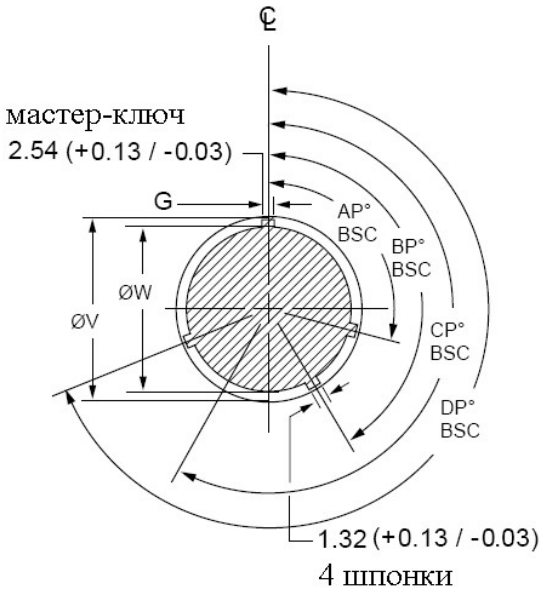

углы поляризации

для розеток для вилок

Размер корпуса	Индексы и углы поляризации	A°	B°	C°	D°
9	N	105	140	215	265
	A	102	132	248	320
	B	80	118	230	312
	C	35	140	205	275
	D	64	155	234	304
	E	91	131	197	240
11 13 15	N	95	141	208	236
	A	113	156	182	292
	B	90	145	195	252
	C	53	156	220	255
	D	119	146	176	298
	E	51	141	184	242
17 19 21 23 25	N	80	142	196	293
	A	135	170	200	310
	B	49	169	200	244
	C	66	140	200	257
	D	62	145	180	280
	E	79	153	197	272

Контакты

Штыревые электрические контакты

Калибры применяемых проводов	Размер контакта	Обозначение контактов	Обжимной инструмент	
			клещи	позиционер
#22 – #28	**#22D**	M39029/58-360	M22520/2-09	K42 (DMC)
#20 – #24	**#20**	M39029/58-363	M22520/2-10	K43 (DMC)
#16 – #20	**#16**	M39029/58-364	M22520/1-04	TH163 (DMC)
#12 – #14	**#12**	M39029/58-365		

Гнездовые электрические контакты

Калибры применяемых проводов	Размер контакта	Обозначение контактов	Обжимной инструмент	
			клещи	позиционер
#22 – #28	**#22D**	M39029/58-348	M22520/2-09	K40 (DMC)
#20 – #24	**#20**	M39029/58-351	M22520/2-10	K43 (DMC)
#16 – #20	**#16**	M39029/58-352	M22520/1-04	TH163 (DMC)
#12 – #14	**#12**	M39029/58-353		

Штыревые коаксиальные контакты

Тип кабеля	Калибр контакта	Обозначение контактов	Частота МГц	Обжимной инструмент			
				внутренний контакт		гильза контакта	
				клещи	позиционер	клещи	матрица
RG180	**# 8**	**M39029/60-367**	700	M22520/2-01	M22520/2-31	M22520/5-01	M22520/5-05
RG174	**# 12**	**M39029/28-211**	700	M22520/2-01	M22520/2-34	M22520/31-01	M22520/31-02
RG316	**# 12**	**M39029/102-558**	3000	MH992 (DMC)	K1721 (DMC)	M22520/5-01	M22520/5-03

Гнездовые коаксиальные контакты

Тип кабеля	Калибр контакта	Обозначение контактов	Частота МГц	Обжимной инструмент			
				внутренний контакт		гильза контакта	
				клещи	позиционер	клещи	матрица
RG180	**# 8**	**M39029/59-366**	700	M22520/2-01	M22520/2-31	M22520/5-01	M22520/5-05
RG174	**# 12**	**M39029/75-416**	700	M22520/2-01	M22520/2-34	M22520/31-01	M22520/31-02
RG316	**# 12**	**M39029/103-559**	3000	MH992 (DMC)	K1721 (DMC)	M22520/5-01	M22520/5-03

Штыревые триаксиальные контакты # 8 – M39029/90-529
Штыревые триаксиальные контакты # 12 – 02004-936
тип применяемого кабеля – M17/176-00002

Калибр контакта	Обжимной инструмент					
	внутренний контакт		средний контакт		гильза контакта	
	клещи	позиционер	клещи	позиционер	клещи	матрица
# 8	M22520/2-01	M22520/2-37	M22520/5-01	M22520/5-105	M22520/5-01	M22520/5-105
# 12	MH992 (DMC)	M22520/2-35 (DMC)	GS212 (DMC)	GP1437 (DMC)	M22520/31-01	GP959 (DMC)

Гнездовые триаксиальные контакты # 8 – M39029/91-530
Гнездовые триаксиальные контакты # 12 – 02003-926
тип применяемого кабеля – M17/176-00002

Калибр контакта	Обжимной инструмент					
	внутренний контакт		средний контакт		гильза контакта	
	клещи	позиционер	клещи	позиционер	клещи	матрица
# 8	M22520/2-01	M22520/2-37	M22520/5-01	M22520/5-105	M22520/5-01	M22520/5-105
# 12	MH992 (DMC)	M22520/2-35 (DMC)	GS212 (DMC)	GP1437 (DMC)	M22520/31-01	GP959 (DMC)

Монтажный инструмент для установки и извлечения контактов

Калибр контакта	Обозначение
#16	M81969/14-03
#12	M81969/14-04
#20	M81969/14-10
#22D	M81969/14-01

Монтажный инструмент для извлечения аксиальных контактов # 8 – M81969/14-06

Обозначения атмосферных соединителей в соответствии с MIL-DTL 38999, серия III, для применения с обжимными контактами

Информация для заказа

Базовая серия	**D38999/**	**20**	**W**	**B**	**35**	**P**	**N**
Тип корпуса:							
20 – Розетка с прямоугольным фланцем							
24 – Розетка с контргайкой							
26 – Вилка с защитой от РЧ помех.							
Покрытие:							
W – оливково-зеленый кадмий							
F – никель							
Z – черный цинк-никель							
G – никель, только для модификации SPACE GRADE							
T – никель PTFE							
Размеры корпуса – A, B, C, D, E, F, G, H, J							
Схемы расположения контактов: см. стр. 209							
Тип контакта:							
P – соединители поставляются со штыревыми контактами							
S – соединители поставляются с гнездовыми контактами							
A – соединители поставляются без штыревых контактов							
B – соединители поставляются без гнездовых контактов							
Поляризация – N, A, B, C, D и E							

Соединители, серия 233-105, для применения с обжимными контактами

Информация для заказа

Базовая серия	**233-105**	**-00**	**MA**	**25**	**-35**	**P**	**A**	**186T**
Тип корпуса:								
00 – розетка с квадратным фланцем, гладкие вытянутые монтажные отверстия								
D0 – розетка с квадратным фланцем, круглые гладкие монтажные отверстия								
T0 – розетка с квадратным фланцем, резьбовые монтажные отверстия								
07 – с контргайкой								
05 – кабельная розетка								
G6 – вилка								
Материал/покрытие:								
ME – алюминий/никель								
NF – алюминий/кадмий								
MA – алюминий/никель, модификация SPACE GRADE								
MT – алюминий/никель PTFE								
ZR – алюминий/черный цинк-никель								
G2 – алюминий/анодирование								
Индекс размера корпуса – 09, 11, 13, 15, 17, 19, 21, 23, 25								
Схемы расположения контактов: см. стр. 209								
Тип контакта:								
P – соединители поставляются со штыревыми контактами								
S – соединители поставляются с гнездовыми контактами								
A – соединители поставляются без штыревых контактов								
B – соединители поставляются без гнездовых контактов								
Поляризация – N, A, B, C, D, E								
186T– модификация SPACE GRADE, применяется только с индексом покрытия MA								

Электрические соединители GLENAIR
Сертифицированы на соответствие
требованиям стандарта MIL-DTL-38999, серия 4

Соединители GLENAIR взаимозаменяемы и взаимосочленяемы с соединителями стандарта MIL-DTL-38999, серия 4

Типовые материалы и покрытия корпусов соединителей GLENAIR

Индекс покрытия		Материал корпуса	Описание
MIL-DTL-38999, серия 3	GLENAIR		
G	MA	алюминий	Химически осажденный никель, модификация SPACE GRADE
–	G2		Черное анодирование
F	ME		Химически осажденный никель
T	MT		Никель PTFE, 500 ч
W	NF		ОСК поверх химически осажденного никеля
Z	ZR		Черный цинк/никель поверх химически осажденного никеля
F	M		Электро осажденный никель
Z	ZN		Оливково серый цинк/никель
–	ZE		Цинк/никель без хроматирования
–	ZR		Черный цинк/никель (трехвалентный хром)
P	AL		Алюминиевая пленка
M	XM	композит	Электро осажденный никель
–	XMT		Никель PTFE, 500 ч
–	XO		без покрытия
J	XW		ОСК поверх никеля
Y	Z1	нержавеющая сталь	Пассивирование
N	ZL		Электро осажденный никель
–	ZC		Цинк/кобальт
–	ZW		ОСК поверх никеля
–	AB	морская бронза	без покрытия

По остальным материалам и покрытиям требуется консультация

Комплект поставки соединителей серии 233:

- Соединитель
- Комплект контактов
- Монтажный инструмент (установка/извлечение контактов)
- Пробки

Электрические характеристики

Индекс режима эксплуатации	Рабочее напряжение		Тестовое напряжение, пер. ток, ср. кв., 60 Гц							
	уровень моря		уровень моря		15 240 м		21 3400 м		30 480 м	
	пер. ток ср.кв.	пост. ток	несочлененный	сочлененный	несочлененный	сочлененный	несочлененный	сочлененный	несочлененный	сочлененный
M	400	550	1300	1300	550	800	350	800	200	800
N	300	450	1000	1000	400	600	260	600	200	600
I	600	850	1800	1800	600	1000	400	1000	200	1000
II	900	1250	2300	2300	800	1000	500	1000	200	1000

Ток на контакт, А (стандартное исполнение с контактами под обжимку)

Контакт	Стандартное исполнение с контактами под обжимку	Герметичные
# 23, # 22D	5	3
# 20	7.5	5
# 16	13	10
# 12	23	17
# 8	46	

Сопротивление изоляции – не менее 5 000 МОм

Калибры применяемых проводов (AWG):
для контактов # 23: # 22 – # 28, для контактов # 22D: # 22 – # 28
для контактов # 20: # 20 – # 24, для контактов # 16 : # 16 – # 20
для контактов # 12: # 12 – # 14, для контактов # 8 : # 8 – # 10

Экранирование

Частота, МГц	Затухание, дБ, мин		Частота, МГц	Затухание, дБ, мин	
	Материалы и покрытия			Материалы и покрытия	
	ME, ZL	MT, NF, ZR		ME, ZL	MT, NF, ZR
100	90	90	**1 500**	76	69
200	88	88	**2 000**	70	65
300	88	88	**3 000**	69	61
400	87	87	**4 000**	68	58
800	85	85	**6 000**	66	55
1 000	85	85	**10 000**	65	50

Герметичность (по гелию) – 1 х 10^{-6} $см^3/с$
Срок службы – 500 циклов (стандартные контакты), 1 500 циклов (специальные контакты)

Контактные схемы

калибр контактов

#22D ⊙ #16 ⊕

#20 ⊖ #12 ◒

индекс контактной схемы	B2	B4	B5	B98	B99
количество и калибр контактов	2 #16	4 #20	5 #20	6 #20	7 #20
режим эксплуатации	I	I	I	I	I

калибр контактов

#22D ⊙ #16 ⊕

#20 ⊖ #12 ◒

индекс контактной схемы	B35	C4	C8	C98	C35	D5
количество и калибр контактов	13 #22D	4 #16	8 #20	10 #20	22 #22D	5 #16
режим эксплуатации	M	I	I	I	M	II

калибр контактов

#22D ⊙ #16 ⊕

#20 ⊖ #12 ◒

индекс контактной схемы	D18	D19	D35	E6	E8
количество и калибр контактов	18 #20	19 #20	37 #22D	6 #12	8 #16
режим эксплуатации	I	I	M	I	II

калибр контактов

#22D ⊙ #16 ⊕

#20 ⊖ #12 ◒

индекс контактной схемы	E26	E35	F11	F32
количество и калибр контактов	26 #20	55 #22D	11 #16	32 #20
режим эксплуатации	I	M	II	I

калибр контактов

#22D ⊙ #16 ⊕

#20 ⊖ #12 ◒

индекс контактной схемы	F35	F45	G11	G16
количество и калибр контактов	66 #22D	67 #22D	11 #12	16 #16
режим эксплуатации	M	M	I	II

калибр контактов

#22D ⊙ #16 ⊕

#20 ⊖ #12 ◒

индекс контактной схемы	G24	G25	G27	G41
количество и калибр контактов	24 #20	25 #20	27 #20	41 #20
режим эксплуатации	I	I	I	I

Контактные схемы

калибр контактов

#22D ⊙ #16 ⊕

#20 ⊖ #12 ◒

индекс контактной схемы	G35	H97	H99	H21
количество и калибр контактов	79 #22D	16 #16	11 #16	21 #16
режим эксплуатации	M	I	II	II

калибр контактов

#22D ⊙ #16 ⊕

#20 ⊖ #12 ◒

индекс контактной схемы	H32	H34	H36	H53
количество и калибр контактов	32 #20	34 #20	36 #20	53 #20
режим эксплуатации	I	I	I	I

калибр контактов

#22D ⊙ #16 ⊕

#20 ⊖ #12 ◒

индекс контактной схемы	H55	H35	J19
количество и калибр контактов	55 #20	100 #22D	19 #12
режим эксплуатации	I	M	I

калибр контактов

#22D ⊙ #16 ⊕

#20 ⊖ #12 ◒

индекс контактной схемы	J29	J37	J35
количество и калибр контактов	29 #16	37 #16	128 #22D
режим эксплуатации	I	II	M

калибр контактов

#22D ⊙ #16 ⊕

#20 ⊖ #12 ◒

индекс контактной схемы	J61
количество и калибр контактов	61 #20
режим эксплуатации	I

Комбинированные контактные схемы

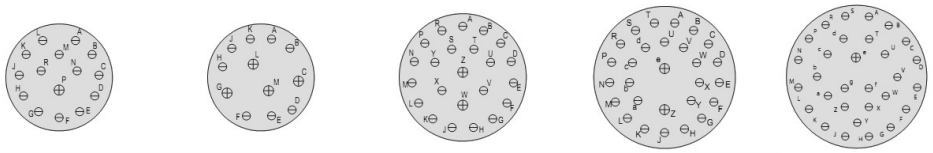

калибр контактов
#22D #16
#20 #12

индекс контактной схемы	D15		D97		E99		F28		F30	
количество и калибр контактов	1X #16	14X #20	4X #16	8X #20	2X #16	21X #20	2X #16	26X #20	1X #16	29X #20
режим эксплуатации	I		I		I		I		I	

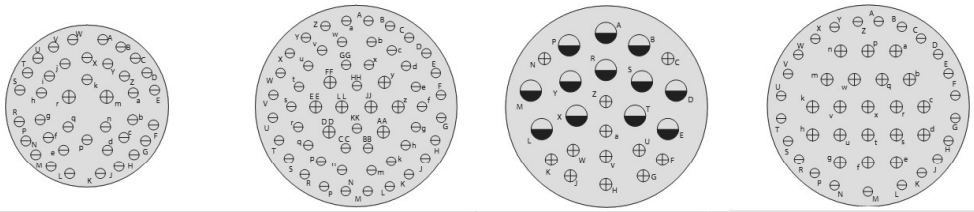

калибр контактов
#22D #16
#20 #12

индекс контактной схемы	G39		J4		J24		J43	
количество и калибр контактов	2X #16	37X #20	8X #16	48X #20	12X #12	12X #16	20X #16	23X #20
режим эксплуатации	I		I		I		I	

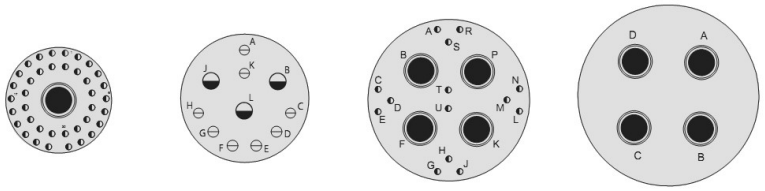

калибр контактов
#22D #16
#20 #12
#8

индекс контактной схемы	E2		E11			F18		G75
кол-во и калибр контактов	1x #8	38x #22D	1x 12	2x 12	8x 20	4x #8	14x #22D	4x #8
режим эксплуатации	Twinax	M	Coax	Twinax	N	Twinax	M	Twinax

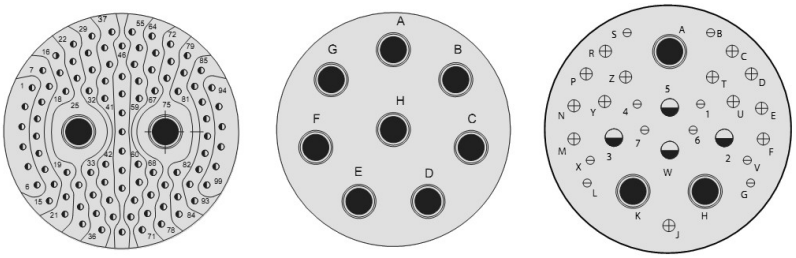

калибр контактов
#22D #16
#20 #12
#8

индекс контактной схемы	J7		J8	J20			
кол-во и калибр контактов	2x #8	97x #22D	8x #8	3x #8	4x #12	13x #16	10x #20
режим эксплуатации	Twinax	M	Twinax	Twinax	Co-ax	N	N

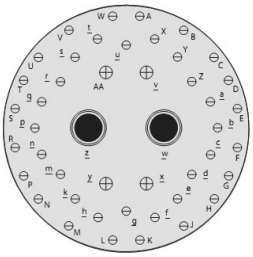

калибр контактов
#22D #16
#20 #12
#8

индекс контактной схемы	J46			J90		
кол-во и калибр контактов	2x #8	4x #16	40x #20	2x #8	4x #16	40x #20
режим эксплуатации	Coax	I	I	Twinax	I	I

Установочные размеры

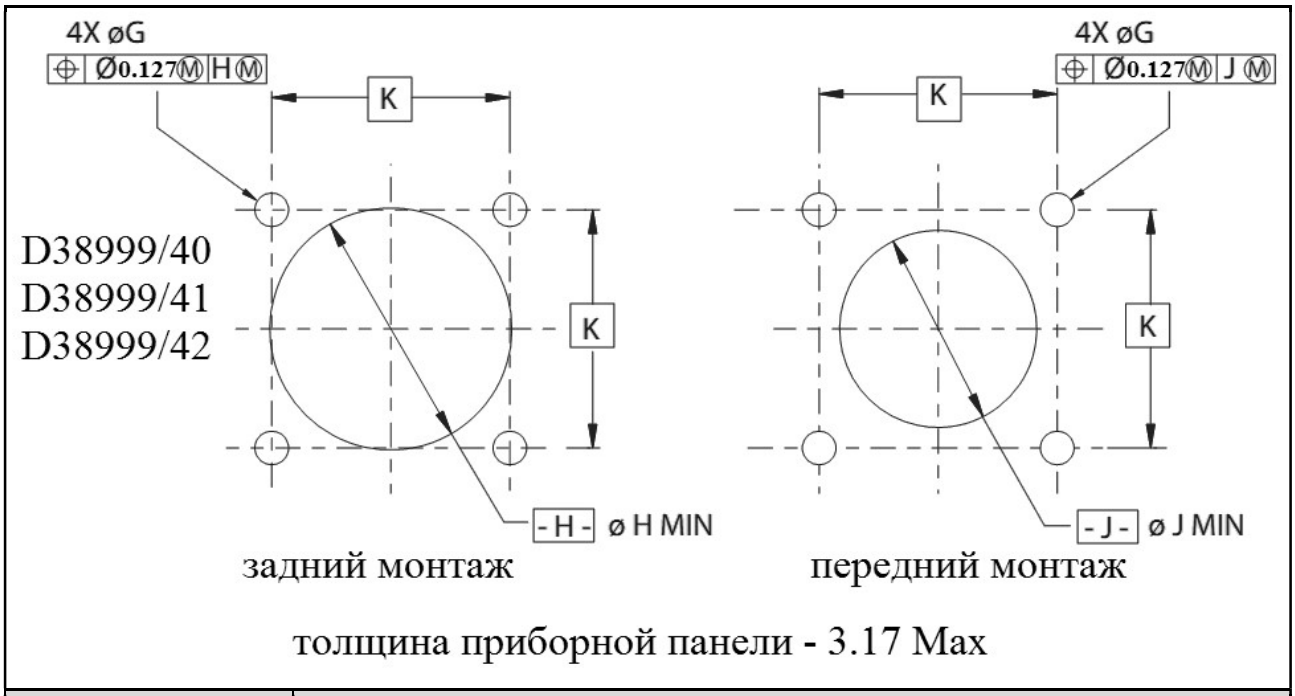

Размер корпуса		Розетка с квадратным фланцем (D38999/40, D38999/41, D38999/42)				
38999	**GLENAIR**	**H**	**Ø J**	**Ø G**	**K**	**KK**
B	**11**	19.84	15.88	3.12 – 3.38	20.22	20.47
C	**13**	23.39	19.05	3.12 – 3.38	23.42	23.67
D	**15**	26.59	23.01	3.12 – 3.38	26.59	26.85
E	**17**	30.94	29.46	3.12 – 3.38	30.96	30.05
F	**19**	32.92	29.01	3.12 – 3.38	32.94	33.20
G	**21**	36.09	32.16	3.12 – 3.38	36.12	36.37
H	**23**	39.27	34.92	3.78 – 4.04	39.29	39.55
J	**25**	42.47	37.69	3.78 – 4.04	42.47	42.72

Установочные размеры

Размер корпуса		Розетка с контргайкой (D38999/44)		Герметичная розетка с контргайкой (D38999/43)	
38999	**GLENAIR**	**Ø LL**	**EE**	**Ø LL**	**EE**
B	**11**	25.65 – 25.91	24.00 – 24.26	20.96 – 21.21	19.34 – 19.59
C	**13**	28.83 – 29.08	27.30 – 27.56	25.65 – 25.90	24.01 – 24.26
D	**15**	32.00 – 32.26	30.48 – 30.73	28.83 – 29.08	27.31 – 27.56
E	**17**	35.18 – 35.43	33.65 – 33.91	32.01 – 32.26	30.48 – 30.73
F	**19**	38.35 – 38.61	36.83 – 37.08	35.18 – 35.43	33.66 – 33.91
G	**21**	41.53 – 41.78	40.00 – 40.26	38.35 – 38.60	36.83 – 37.08
H	**23**	44.70 – 44.96	43.18 – 43.43	41.53 – 41.78	40.01 – 40.26
J	**25**	47.88 – 48.13	46.36 – 46.61	44.70 – 44.95	43.18 – 43.43

Размер корпуса		Опаиваема розетка (D38999/45)
38999	**GLENAIR**	**Ø CC**
B	**11**	19.91 – 20.17
C	**13**	23.09 – 23.34
D	**15**	26.24 – 26.49
E	**17**	29.44 – 29.71
F	**19**	31.83 – 32.08
G	**21**	35.00 – 35.26
H	**23**	38.18 – 38.43
J	**25**	41.61 – 41.86

Углы поляризации

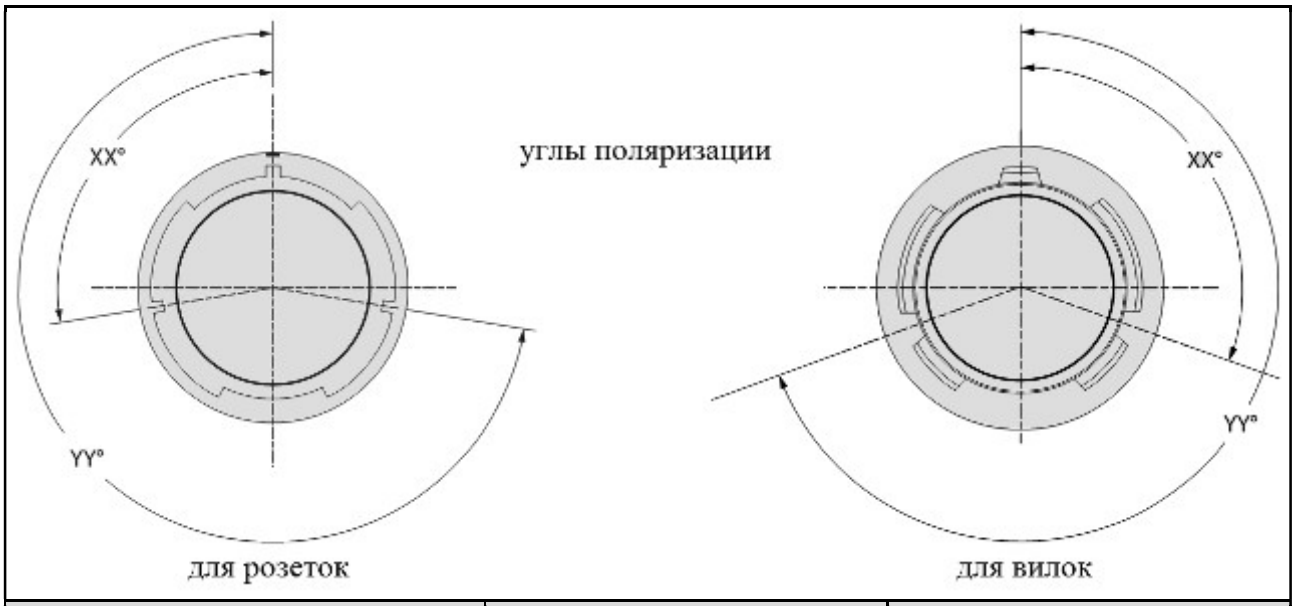

Индексы и углы поляризации	XX°	YY°
N	110°	250°
A	100°	260°
B	90°	270°
C	80°	280°
D	70°	290°
K	120°	255°
L	120°	265°
M	120°	275°
R	120°	285°

Контакты

Штыревые электрические контакты

Калибры применяемых проводов	Размер контакта	Обозначение контактов	Обжимной инструмент	
			клещи	позиционер
#22 – #28	**#22D**	M39029/58-360	M22520/2-09	K42 (DMC)
#20 – #24	**#20**	M39029/58-363	M22520/2-10	K43 (DMC)
#16 – #20	**#16**	M39029/58-364	M22520/1-04	TH163 (DMC)
#12 – #14	**#12**	M39029/58-365		

Гнездовые электрические контакты

Калибры применяемых проводов	Размер контакта	Обозначение контактов	Обжимной инструмент	
			клещи	позиционер
#22 – #28	**#22D**	M39029/58-348	M22520/2-09	K40 (DMC)
#20 – #24	**#20**	M39029/58-351	M22520/2-10	K43 (DMC)
#16 – #20	**#16**	M39029/58-352	M22520/1-04	TH163 (DMC)
#12 – #14	**#12**	M39029/58-353		

Штыревые коаксиальные контакты

Тип кабеля	Калибр контакта	Обозначение контактов	Частота МГц	Обжимной инструмент			
				внутренний контакт		гильза контакта	
				клещи	позиционер	клещи	матрица
RG180	**# 8**	**M39029/60-367**	700	M22520/2-01	M22520/2-31	M22520/5-01	M22520/5-05
RG174	**# 12**	**M39029/28-211**	700	M22520/2-01	M22520/2-34	M22520/31-01	M22520/31-02
RG316	**# 12**	**M39029/102-558**	3000	MH992 (DMC)	K1721 (DMC)	M22520/5-01	M22520/5-03

Гнездовые коаксиальные контакты

Тип кабеля	Калибр контакта	Обозначение контактов	Частота МГц	Обжимной инструмент			
				внутренний контакт		гильза контакта	
				клещи	позиционер	клещи	матрица
RG180	**# 8**	**M39029/59-366**	700	M22520/2-01	M22520/2-31	M22520/5-01	M22520/5-05
RG174	**# 12**	**M39029/75-416**	700	M22520/2-01	M22520/2-34	M22520/31-01	M22520/31-02
RG316	**# 12**	**M39029/103-559**	3000	MH992 (DMC)	K1721 (DMC)	M22520/5-01	M22520/5-03

Штыревые триаксиальные контакты # 8 – M39029/90-529
Штыревые триаксиальные контакты # 12 – 02004-936
тип применяемого кабеля – M17/176-00002

Калибр контакта	Обжимной инструмент					
	внутренний контакт		средний контакт		гильза контакта	
	клещи	позиционер	клещи	позиционер	клещи	матрица
# 8	M22520/2-01	M22520/2-37	M22520/5-01	M22520/5-105	M22520/5-01	M22520/5-105
# 12	MH992 (DMC)	M22520/2-35 (DMC)	GS212 (DMC)	GP1437 (DMC)	M22520/31-01	GP959 (DMC)

Гнездовые триаксиальные контакты # 8 – M39029/91-530
Гнездовые триаксиальные контакты # 12 – 02003-926
тип применяемого кабеля – M17/176-00002

Калибр контакта	Обжимной инструмент					
	внутренний контакт		средний контакт		гильза контакта	
	клещи	позиционер	клещи	позиционер	клещи	матрица
# 8	M22520/2-01	M22520/2-37	M22520/5-01	M22520/5-105	M22520/5-01	M22520/5-105
# 12	MH992 (DMC)	M22520/2-35 (DMC)	GS212 (DMC)	GP1437 (DMC)	M22520/31-01	GP959 (DMC)

Монтажный инструмент для установки и извлечения контактов

Калибр контакта	Обозначение
#16	M81969/14-03
#12	M81969/14-04
#20	M81969/14-10
#22D	M81969/14-01

Монтажный инструмент для извлечения аксиальных контактов # 8 – M81969/14-06

Обозначения атмосферных соединителей в соответствии с MIL-DTL 38999, серия 4, для применения с обжимными контактами

Информация для заказа

Базовая серия	**D38999/**	**46**	**W**	**B**	**35**	**P**	**N**
Тип корпуса: 40 – Розетка с прямоугольным фланцем с возможностью применения кожухов 42 – Розетка с прямоугольным фланцем без возможности применения кожухов 44 – Розетка с контргайкой 49 – Кабельная розетка 46 – Вилка с защитой от РЧ помех 47 – Вилка без защиты от РЧ помех							
Покрытие: W – оливково-зеленый кадмий F – никель							
Размеры корпуса – B, C, D, E, F, G, H, J							
Схемы расположения контактов: см. стр. 209							
Тип контакта: P – соединители поставляются со штыревыми контактами S – соединители поставляются с гнездовыми контактами A – соединители поставляются без штыревых контактов B – соединители поставляются без гнездовых контактов							
Поляризация – N, A, B, C, D, K, L, M, R							

Обозначения атмосферных соединителей серии 234-105,
для применения с обжимными контактами

Информация для заказа

Базовая серия	**234-105**	**-46**	**MA**	**25**	**-35**	**P**	**A**	**186T**
Тип корпуса: 40 – Розетка с прямоугольным фланцем с возможностью применения кожухов 42 – Розетка с прямоугольным фланцем без возможности применения кожухов 44 – розетка с контргайкой 49 – Кабельная розетка 46 – Вилка с защитой от РЧ помех 47 – Вилка без защиты от РЧ помех								
Материал/покрытие: ME – алюминий/никель NF – алюминий/кадмий MA – алюминий/никель, модификация SPACE GRADE MT – алюминий/никель PTFE ZR – алюминий/черный цинк-никель G2 – алюминий/анодирование								
Индекс размера корпуса – 11, 13, 15, 17, 19, 21, 23, 25								
Схемы расположения контактов: см. стр. 209								
Тип контакта: P – соединители поставляются со штыревыми контактами S – соединители поставляются с гнездовыми контактами A – соединители поставляются без штыревых контактов B – соединители поставляются без гнездовых контактов								
Поляризация – N, A, B, C, D, K, L, M, R								
186T– модификация SPACE GRADE, применяется только с индексом покрытия MA								

Пример обозначения вилки с защитой от Р/Ч помех модификации SPACE GRADE:

234-105-46MA25-35PA186T

Размеры

Вилки, тип D38999/46, D38999/47

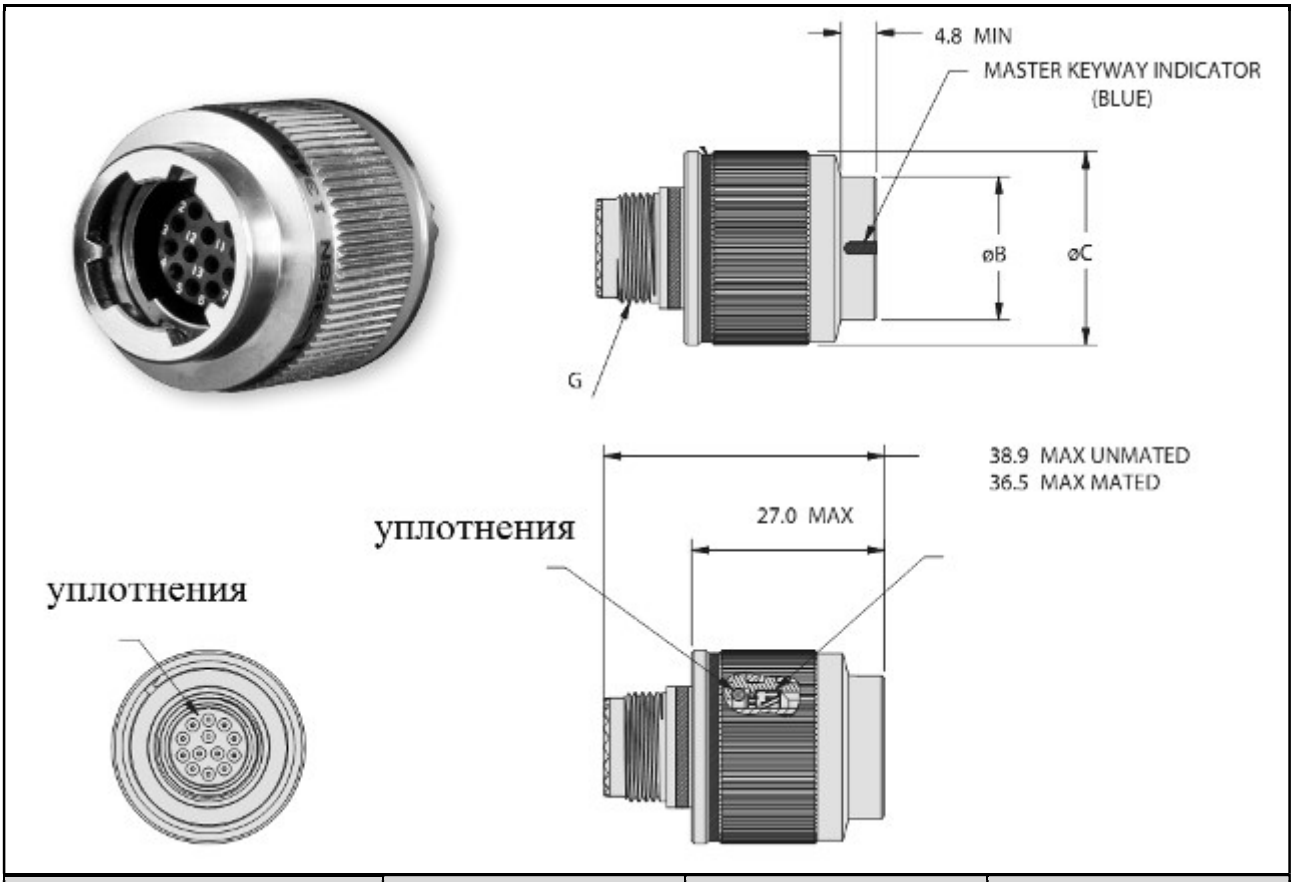

Размер корпуса		Ø B Max	Ø C Max	Резьба G
GLENAIR	38999			
11	B	19.71	26.59	M15 X 1.0-6g 0.100R
13	C	22.91	30.99	M18 X 1.0-6g 0.100R
15	D	26.39	34.19	M22 X 1.0-6g 0.100R
17	E	29.21	37.39	M25 X 1.0-6g 0.100R
19	F	32.41	40.21	M28 X 1.0-6g 0.100R
21	G	35.61	43.31	M31 X 1.0-6g 0.100R
23	H	38.81	46.51	M34 X 1.0-6g 0.100R
25	J	41.91	49.71	M37 X 1.0-6g 0.100R

Розетки, тип D8999/40

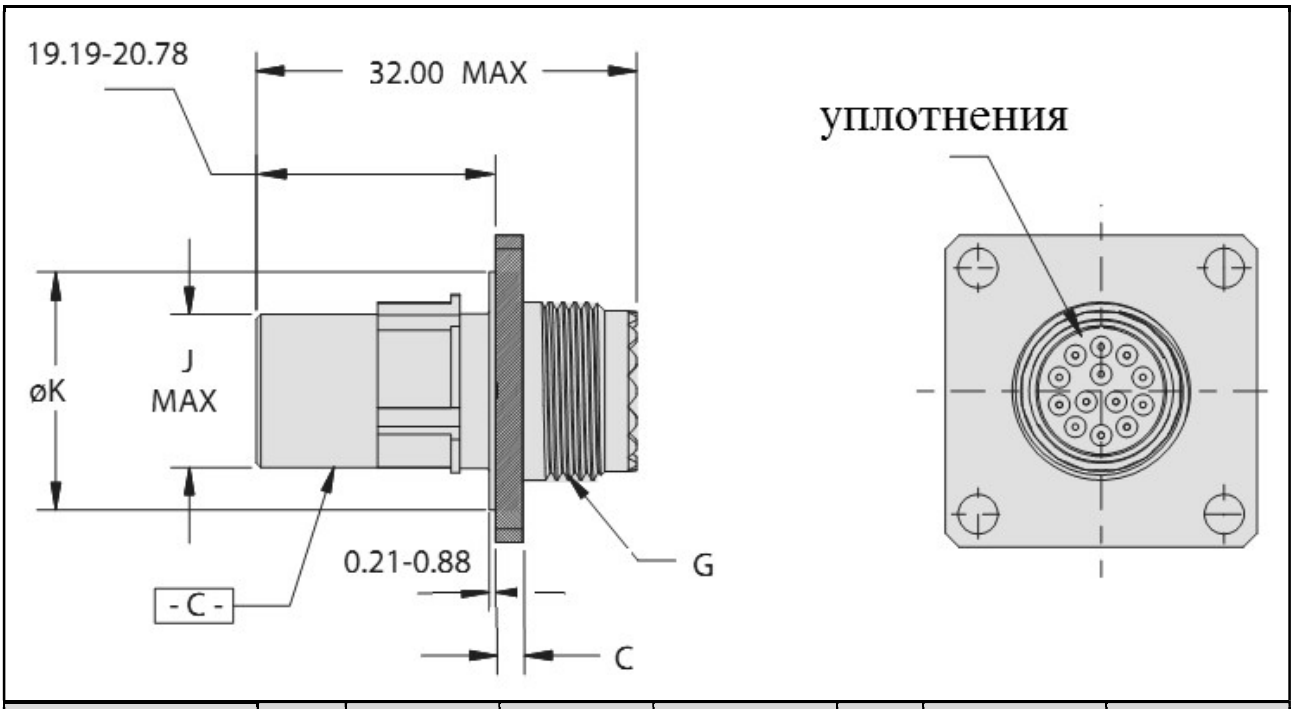

Размер корпуса		B	C	Ø D	Резьба G 1.0-6g 0.100R	Ø J Max	Ø K	S
GLENAIR	38999							
11	**B**	20.62	2.11 – 2.59	3.10 – 3.51	M15	12.93	19.76 – 20.14	25.6 – 26.7
13	**C**	23.01			M18	16.10	22.96 – 23.19	27.99 – 29.11
15	**D**	24.61			M22	19.28	26.14 – 26.52	30.4 – 31.5
17	**E**	26.97			M25	22.48	29.34 – 29.72	32.79 – 33.91
19	**F**	29.36			M28	25.63	32.49 – 32.87	35.99 – 37.11
21	**G**	31.75	2.90 – 3.40		M31	28.80	35.66 – 36.04	39.09 – 40.21
23	**H**	34.92		3.61 – 3.99	M34	31.98	38.84 – 39.22	42.29 – 43.41
25	**J**	38.10			M37	35.15	42.01 – 42.39	45.49 – 46.61

Розетки, тип D8999/42

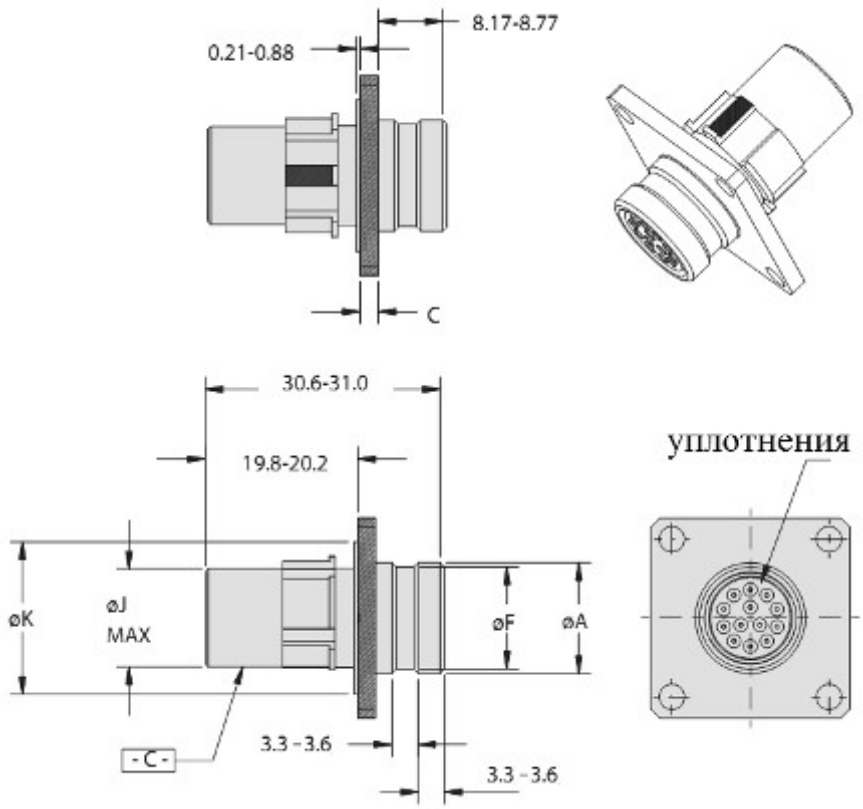

Размер корпуса		Ø A	B	C	Ø D
GLENAIR	38999				
11	B	14.3 – 14.71	20.62	2.1 – 2.6	3.10 – 3.50
13	C	17.2 – 17.6	23.02		
15	D	20.4 – 20.8	24.61		
17	E	23.6 – 24	26.98		
19	F	26.29 – 26.7	29.36		
21	G	29.39 – 29.79	31.76	2.9 – 3.4	
23	H	32.59 – 32.99	34.93		3.60 – 4.00
25	J	35.79 – 36.2	38.1		

Размер корпуса		Ø F	Ø J	Ø K	S
GLENAIR	38999				
11	B	13.21 – 13.59	12.93	19.76 – 20.15	25.6 – 26.7
13	C	16.1 – 16.51	16.1	22.96 – 23.35	28.0 – 29.1
15	D	19.2 – 19.61	19.28	26.13 – 26.52	30.4 – 31.5
17	E	22.4 – 22.81	22.48	28.33 – 29.72	32.8 – 33.9
19	F	25.1 – 25.5	25.63	32.48 – 32.87	36.0 – 37.1
21	G	28.3 – 28.7	28.8	35.66 – 36.05	39.1 – 40.2
23	H	31.5 – 31.9	31.98	33.83 – 39.22	42.3 – 43.4
25	J	34.59 – 35	35.15	42.01 – 42.40	45.5 – 46.6

Розетки, тип D8999/44

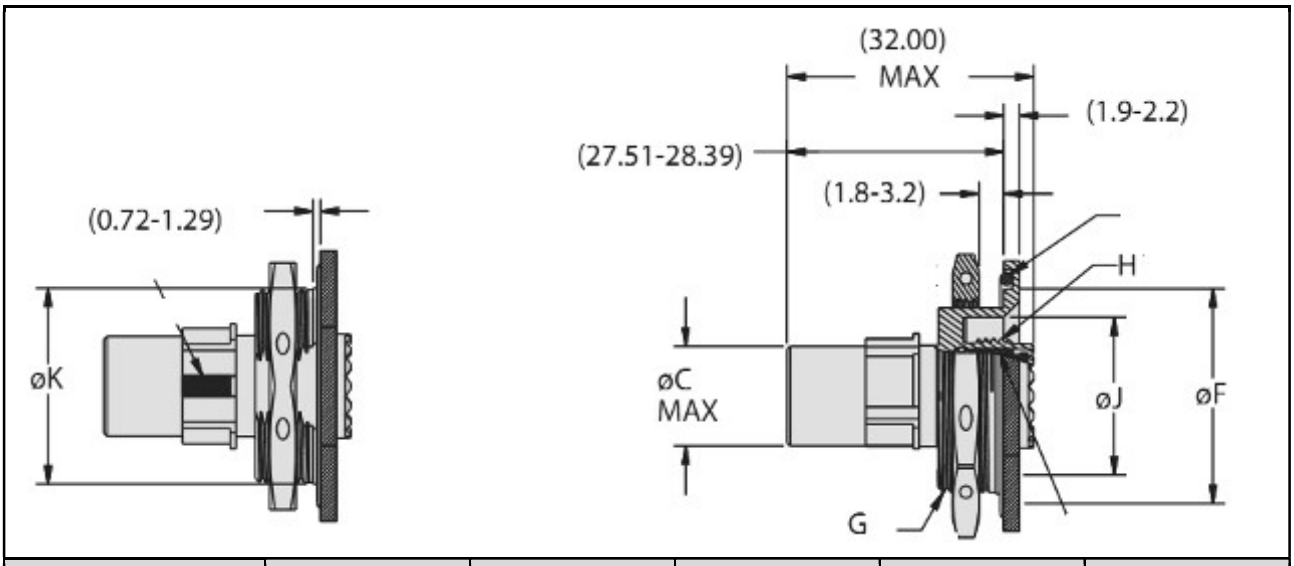

Размер корпуса		Ø A	B	Ø C Max	ØF	Резьба G 1.0-6g-0.100R
GLENAIR	38999					
11	**B**	37.6 – 38.6	23.74 – 23.93	12.93	27.55 – 27.84	M25
13	**C**	40.7 – 41.7	26.89 – 27.08	16.10	31.72 – 31.02	M28
15	**D**	43.9 – 44.9	30.07 – 30.26	9.28	33.90 – 34.19	M31
17	**E**	48.7 – 49.7	33.37 – 33.56	22.48	37.38 – 37.67	M34
19	**F**	50.7 – 51.7	36.42 – 36.61	5.63	40.56 – 40.85	M38
21	**G**	53.8 – 54.8	39.59 – 39.78	28.80	43.73 – 44.02	M41
23	**H**	57.0 – 58.0	42.77 – 42.96	31.98	46.91 – 47.20	M44
25	**J**	60.2 – 61.2	45.94 – 46.13	35.15	50.08 – 50.37	M47

Размер корпуса		Резьба H 1.0-6g-0.100R	Ø J	Ø K	S	Обозначение фланцевого уплотнения
GLENAIR	38999					
11	**B**	M15	20.17 – 20.42	25.15 – 25.40	34.40 – 35.40	AS3582-024
13	**C**	M18	23.32 – 23.57	28.33 – 28.58	37.60 – 38.60	AS3582-026
15	**D**	M22	26.31 – 26.56	31.50 – 31.75	40.70 – 41.68	AS3582-028
17	**E**	M25	29.77 – 30.02	34.67 – 34.92	44.70 – 45.70	AS3582-029
19	**F**	M28	32.66 – 32.91	37.85 – 38.10	47.50 – 48.50	AS3582-030
21	**G**	M31	35.86 – 36.11	41.03 – 41.28	50.70 – 51.70	AS3582-031
23	**H**	M34	39.01 – 39.26	44.20 – 44.45	53.80 – 54.80	AS3582-032
25	**J**	M37	42.21 – 42.46	47.38 – 47.63	57.00 – 58.00	AS3582-033

Кабельные розетки, тип D8999/49

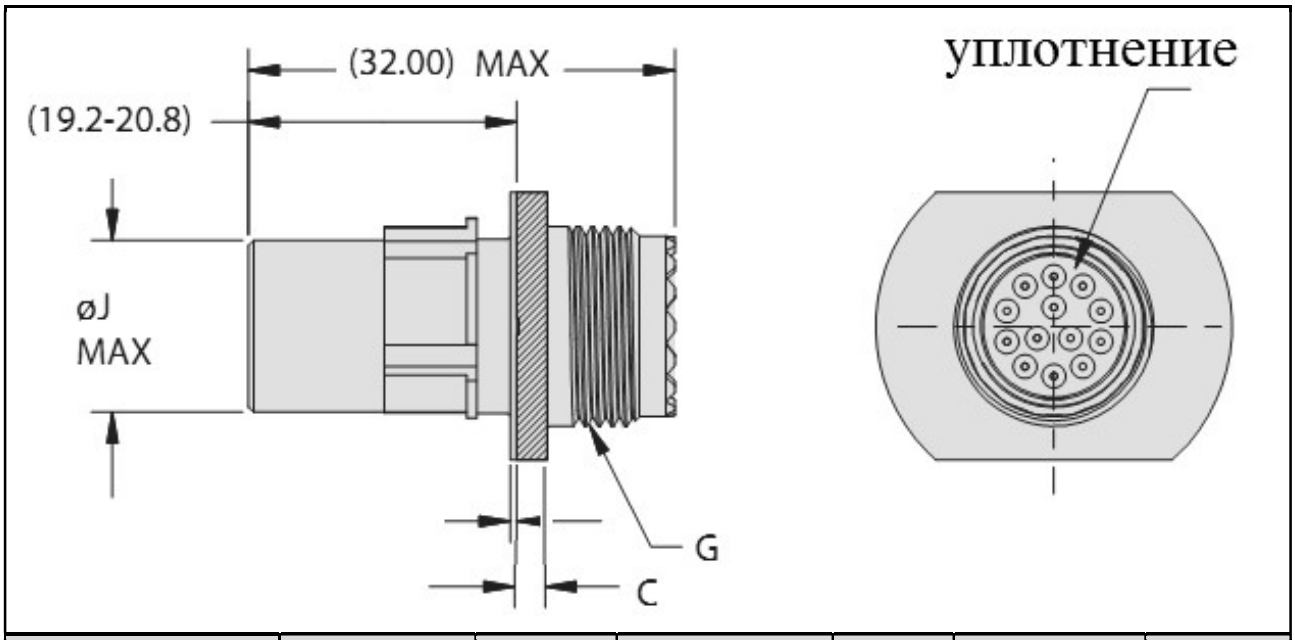

Размер корпуса		B	C	Резьба G 1.0-6g 0.100R	Ø J	Ø K	Ø S Max
GLENAIR	38999						
11	B	19.76 – 20.15	2.1 – 2.6	M15	12.93	19.76 – 20.15	26.78
13	C	22.96 – 23.35	2.1 – 2.6	M18	16.10	22.96 – 23.35	31.15
15	D	26.13 – 26.52	2.1 – 2.6	M22	19.28	26.13 – 26.52	34.32
17	E	29.33 – 29.72	2.1 – 2.6	M25	22.48	29.33 – 29.72	37.50
19	F	32.48 – 32.87	2.1 – 2.6	M28	25.63	32.48 – 32.87	40.29
21	G	35.66 – 36.05	2.9 – 3.4	M31	28.80	35.66 – 36.05	43.46
23	H	38.83 – 39.22	2.9 – 3.4	M34	31.98	38.83 – 39.22	46.64
25	J	42.01 – 42.40	2.9 – 3.4	M37	35.15	42.01 – 42.40	49.89

Герметичные розетки, стандарт MIL-DTL-38999, серия 4

Характеристики

Корпус – нержавеющая сталь/пассивирование, нержавеющая сталь/никель
Штыревые контакты – железо-никель/золото
Гнездовые контакты – медь/золото
Штыревой изолятор – полупрозрачное стекло
Гнездовой изолятор – высокопрочный диэлектрик
Экранирующая пружина – медь/золото
Уплотнения – фторосиликон
Сопротивление изоляции – не менее 5 ГОм при 500 В пост.т.
Герметичность по гелию (стандартная) – <1 x 10^{-7} $см^3/с$, при перепаде давления 1 атм
Размеры корпусов – от 11 до 25 (MIL-DTL-38999, серия 4)

Размеры шпилек контактов для печатного монтажа

Размер шпильки контакта	Ø P
# 22D	0.28 – 0.38
# 20	0.61 – 0.71
# 16	1.56 – 1.61
# 12	2.36 – 2.41

контакты # 12 и # 16

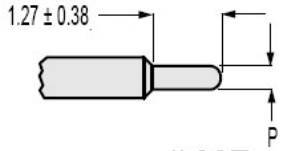

контакты # 22D и # 20

Контактные схемы герметичных соединителей стандарта MIL-DTL-38999, серия 4

корпус 11

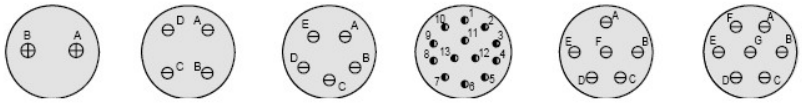

B2 B4 B5 B35 B98 B99

корпус 13

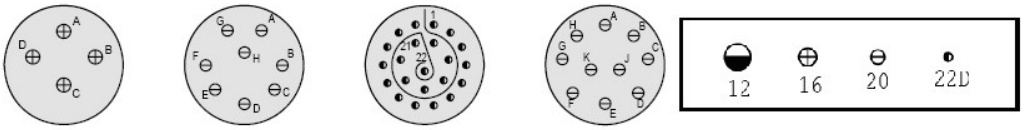

C4 C8 C35 C98

корпус 15

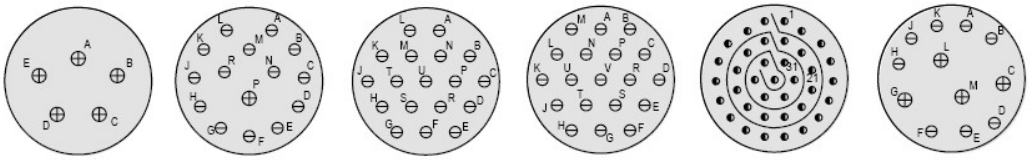

D5 D15 D18 D19 D35 D97

корпус 17

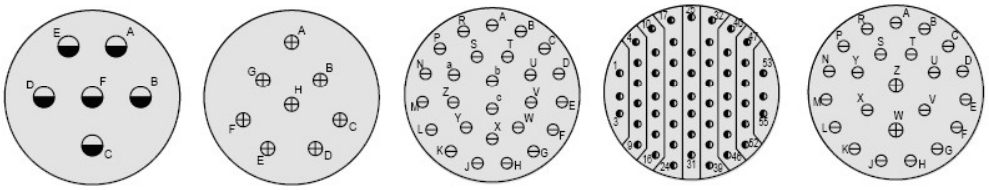

E6 E8 E26 E35 E99

корпус 19

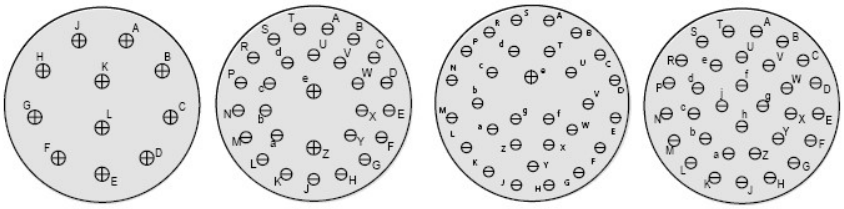

F11 F28 F30 F32

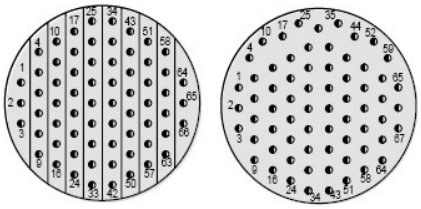

F35 F45

Контактные схемы герметичных соединителей стандарта MIL-DTL-38999, серия 4

корпус 21

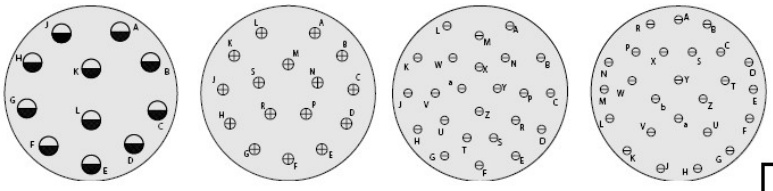

G11 G16 G24 G25

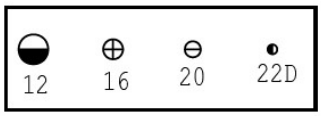

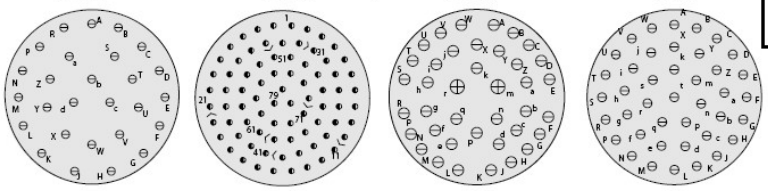

G27 G35 G39 G41

корпус 23

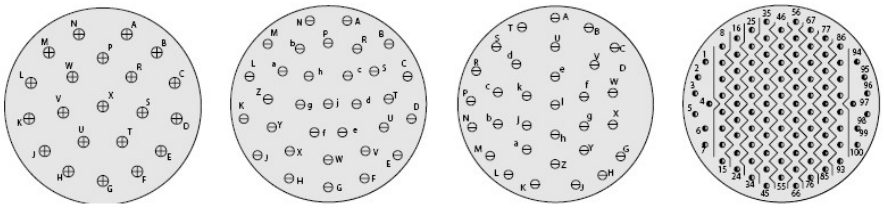

H21 H32 H34 H35

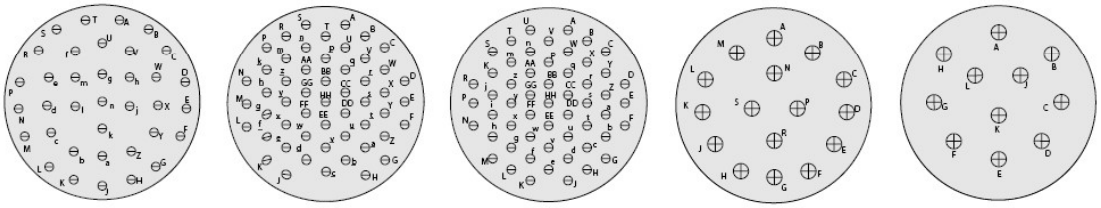

H36 H53 H55 H97 H99

корпус 25

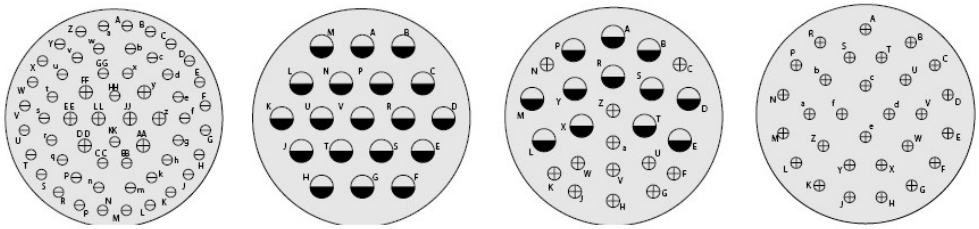

J4 J19 J24 J29

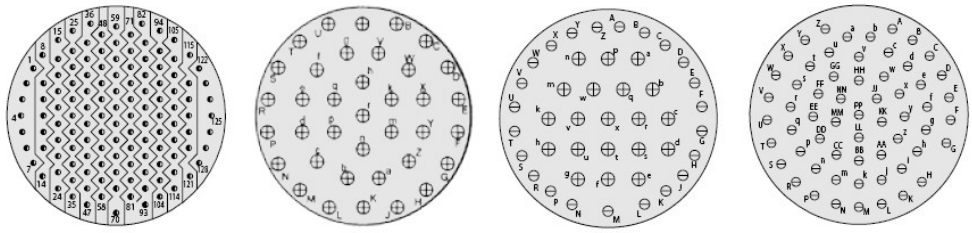

J35 J37 J43 J61

Контактные схемы герметичных соединителей стандарта MIL-DTL-38999, серия 4

Контактная схема	Режим эксплуатации	Количество контактов			
		# 22D	# 20	# 16	# 12
B2	I			**2**	
B4	I		**4**		
B5	I		**5**		
B35	M	**13**			
B98	I		**6**		
B99	I		**7**		
C4	I			**4**	
C8	I		**8**		
C35	M	**22**			
C98	I		**10**		
D5	II			**5**	
D15	I		**14**	**1**	
D18	I		**18**		
D19	I		**19**		
D35	M	**37**			
D97	I		**8**	**4**	
E6	I				**6**
E8	II			**8**	
E26	I		**26**		
E35	M	**55**			
E99	I		**21**	**2**	
F11	II			**11**	
F28	I		**26**	**2**	
F30	I		**29**	**1**	
F32	I		**32**		

Контактная схема	Режим эксплуатации	Количество контактов			
		# 22D	# 20	# 16	# 12
F35	M	**66**			
F45	M	**67**			
G11	I				**11**
G16	II			**16**	
G24	I		**24**		
G25	I		**25**		
G27	I		**27**		
G35	M	**79**			
G39	I		**37**	**2**	
G41	I		**41**		
H21	II			**21**	
H32	I		**32**		
H34	I		**34**		
H35	M	**100**			
H36	I		**36**		
H53	I		**53**		
H55	I		**55**		
H97	I			**16**	
H99	II			**11**	
J4	I		**48**	**8**	
J19	I				**19**
J24	I			**12**	**12**
J29	I			**29**	
J35	M	**128**			
J37	I			**37**	
J43	I		**23**	**20**	
J61	I		**61**		

Выдерживаемое напряжение	
Индекс режимов эксплуатации	**В, перем. т. при частоте 60 Гц**
M	1300
I	1800
II	2300
N	1000

Герметичные розетки, серия 234-100

Информация для заказа

Базовая серия	**234-100**	**-H2**	**Z1**	**11**	**-35**	**P**	**N**
Тип корпуса: H2 – герметичная розетка с квадратным фланцем H7 – герметичная розетка с контргайкой H5 – герметичная опаиваемая розетка без фланца H8 – герметичная опаиваемая розетка с фланцем							
Индекс материала и покрытия корпуса: Z1 – нержавеющая сталь/пассивирование ZL – нержавеющая сталь/никель **Z1S – нержавеющая сталь/пассивирование, модификация SPACE GRADE**							
Размер корпуса –11, 13, 15, 17, 19, 21, 23, 25							
Индекс контактной схемы в соответствии с размером корпуса							
Тип контакта: P – штырь под пайку проводов X – штырь-ушко C – штырь под печатный монтаж S – гнездо под пайку проводов Z – гнездо-ушко D – гнездо под печатный монтаж							
Поляризация – N, A, B, C, D, K, L, M, R							

Герметичные розетки, MIL-DTL-38999, серия 4

Информация для заказа

Базовая серия	**D38999/**	**41**	**Y**	**B**	**35**	**P**	**A**
Тип корпуса: 41 – розетка с квадратным фланцем без возможности установки кожуха 43 – розетка с контргайкой 45 – опаиваемая розетка без фланца 48 – опаиваемая розетка с фланцем							
Материал/покрытие: Y – коррозионно-стойкая, нержавеющая сталь/пассивирование N – коррозионно-стойкая, нержавеющая сталь/никель							
Индекс размера корпуса – B, C, D, E, F, G, H, J							
Контактная схема							
Тип контакта: P – штырь под пайку проводов X – штырь-ушко C – штырь под печатный монтаж S – гнездо под пайку проводов Z – гнездо-ушко D – гнездо под печатный монтаж							
Поляризация – N, A, B, C, D, K, L, M, R							

Розетки, тип D38999/41

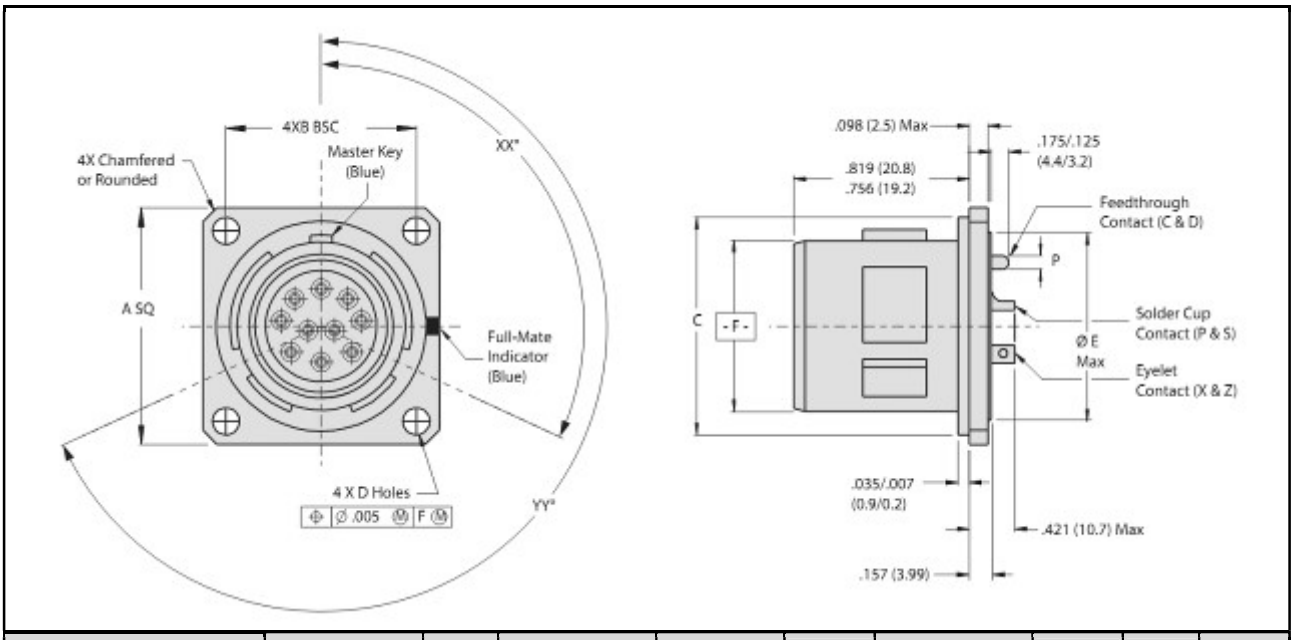

Размер корпуса		A	B	Ø C	Ø D	Ø E Max	Ø G	Ø H Min	Ø J Min	K
GLENAIR	38999									
11	B	25.6 – 26.7	20.6	19.8 – 20.1	3.1 – 3.5	15.88	3.12 – 3.38	20.22	15.9	20.6
13	C	28.0 – 29.1	23.0	23.0 – 23.3	3.1 – 3.5	19.02	3.12 – 3.38	23.4	19.1	23.0
15	D	30.4 – 31.5	24.6	26.1 – 26.5	3.1 – 3.5	23.01	3.12 – 3.38	26.6	23.0	24.61
17	E	32.8 – 33.9	27.0	29.3 – 29.7	3.1 – 3.5	25.81	3.12 – 3.38	30.9	25.8	27.0
19	F	36.0 – 37.1	29.4	32.5 – 32.9	3.1 – 3.5	28.98	3.12 – 3.38	32.9	29.0	29.4
21	G	39.1 – 40.2	31.8	35.7 – 36.0	3.1 – 3.5	32.16	3.12 – 3.38	36.1	32.2	31.8
23	H	42.3 – 43.4	34.9	38.8 – 39.2	3.6 – 4.0	34.92	3.78 – 4.04	39.3	34.9	34.9
25	J	45.5 – 46.6	38.1	42.0 – 42.4	3.6 – 4.0	37.69	3.78 – 4.04	42.5	37.7	38.1

Розетки, тип D38999/43

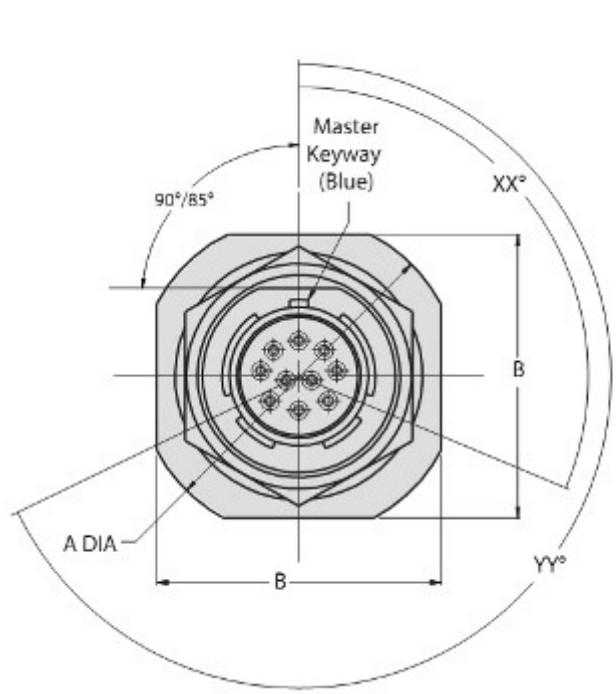

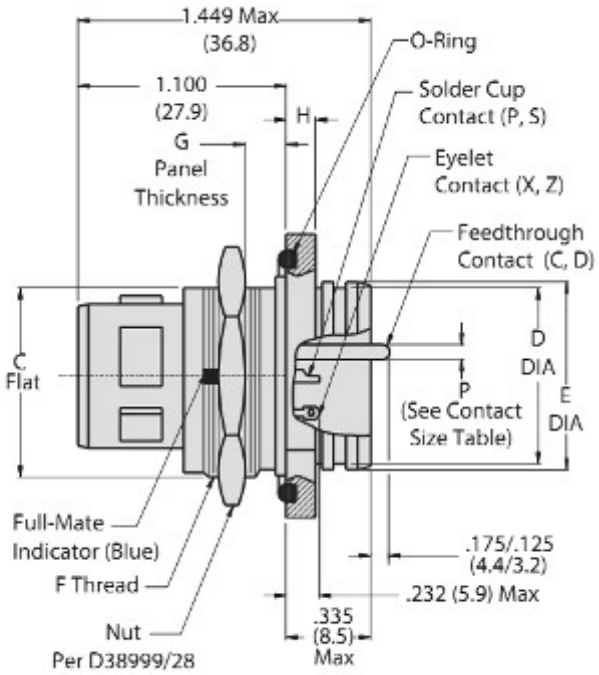

Размер корпуса		Ø A	B	C	Ø D	Ø E ± 0.3	Резьба F 1.0-6g	G ± 0.8	H ± 0.3
GLENAIR	38999								
11	B	34.6 – 35.2	31.29 – 32.18	18.9 – 19.2	18.2 – 18.6	19.5	M20	2.3	2.7
13	C	37.8 – 38.4	34.49 – 35.38	23.7 – 23.9	21.3 – 21.8	22.8	M25	2.3	2.7
15	D	41.0 – 41.6	37.69 – 38.58	26.8 – 27.1	24.6 – 25.0	26.0	M28	2.3	2.7
17	E	44.2 – 44.8	40.79 – 41.68	30.0 – 30.2	27.7 – 28.2	29.1	M32	2.3	2.7
19	F	48.9 – 49.5	45.59 – 46.48	33.2 – 33.4	31.0 – 31.4	32.3	M35	2.3	3.5
21	G	52.1 – 52.7	48.79 – 49.68	36.3 36.6–	34.1 – 34.5	35.5	M38	2.3	3.5
23	H	55.3 – 55.9	51.89 – 52.78	39.5 – 39.8	37.3 – 37.7	38.7	M41	2.3	3.5
25	J	58.4 – 59.1	55.09 – 55.98	42.7 – 43.0	40.5 40.9–	41.8	M44	2.3	3.5

Розетки, тип D38999/45

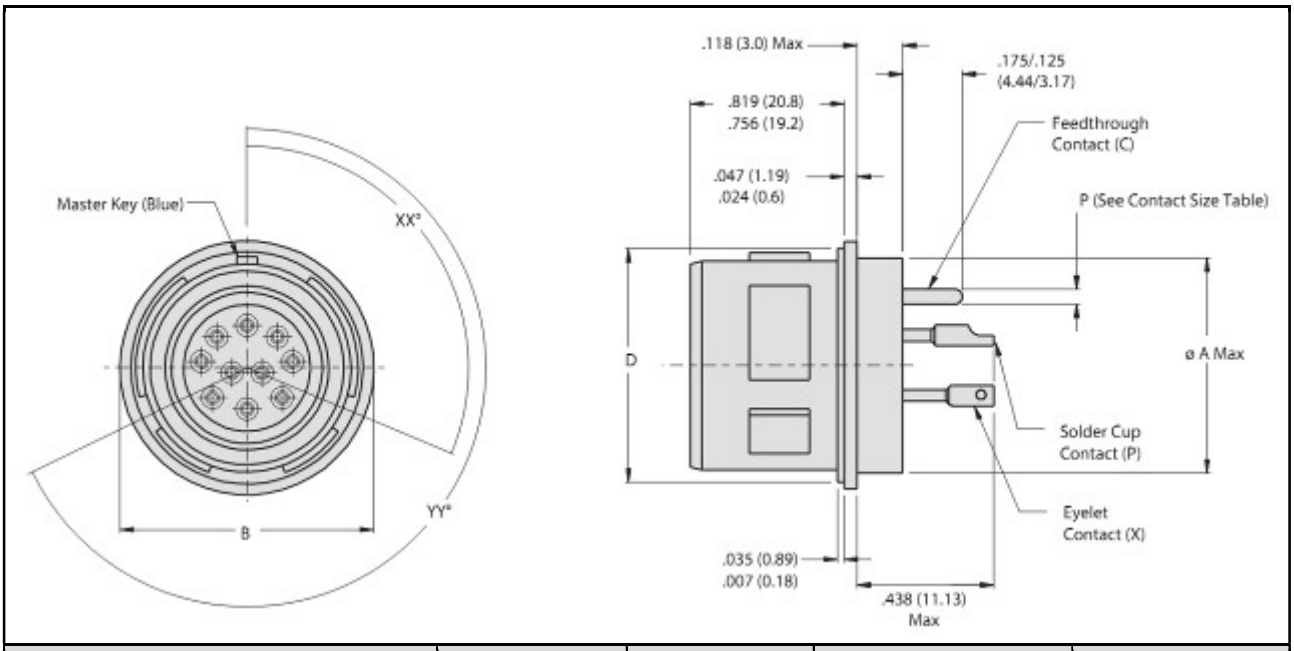

Размер корпуса		Ø A Max	Ø B Max	Ø C	D
GLENAIR	38999				
11	B	19.9	21.9	19.91 – 20.17	19.8 – 20.1
13	C	23.1	25.1	23.11 – 23.37	23.0 – 23.3
15	D	26.3	28.2	26.31 – 26.57	26.1 – 26.5
17	E	29.4	31.4	29.44 – 29.71	29.3 – 29.7
19	F	31.8	33.8	31.83 – 32.08	32.5 – 32.9
21	G	35.0	37.0	35.03 – 35.28	35.7 – 36.0
23	H	38.2	40.2	38.23 – 38.48	38.8 – 39.2
25	J	41.4	43.3	41.45 – 41.71	42.0 – 42.4

Розетки, тип D38999/48

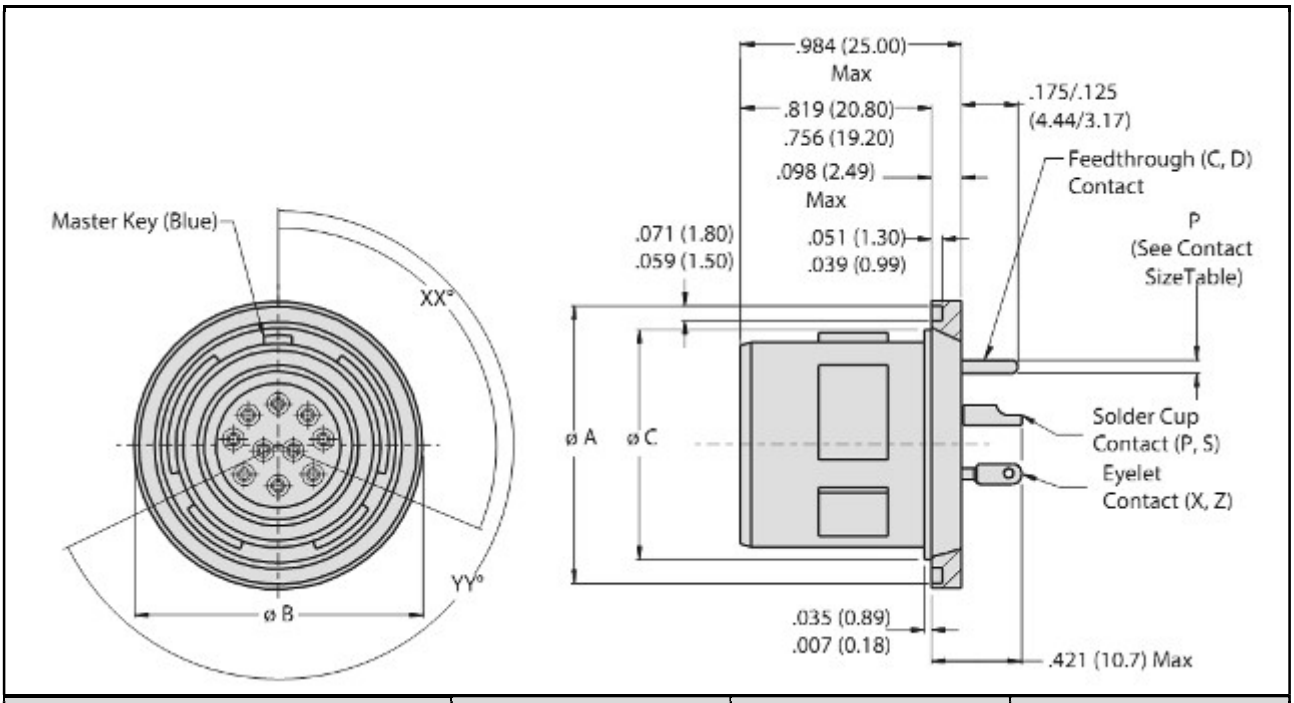

Размер корпуса		Ø A	Ø B	Ø C
GLENAIR	38999			
11	B	26.0 – 26.3	27.8 – 28.1	19.8 – 20.1
13	C	29.2 – 29.5	31.0 – 31.3	23.0 – 23.3
15	D	32.4 – 32.7	34.2 – 34.5	26.1 – 26.5
17	E	34.6 – 34.9	36.4 – 36.7	29.3 – 29.7
19	F	38.3 –38.6	40.1 – 40.4	32.5 – 32.9
21	G	41.9 – 42.2	43.7 – 44.0	35.7 – 36.0
23	H	46.1 – 46.4	47.4 – 48.2	38.8 – 39.2
25	J	48.3 – 48.6	50.1 – 50.4	42.0 – 42.4

ДЛЯ ЗАМЕТОК

A World
Interconnect Solutions

Glenair Power
Products Group
860 N. Main Street Extension
Wallingford, CT
06492

Telephone:
203-741-1115
Facsimile:
203-741-0053
sales@glenair.com

Glenair UK Ltd
40 Lower Oakham Way
Oakham Business Park
P.O. Box 37, Mansfield
Notts, NG18 5BY England

Telephone:
+44-1623-638100
Facsimile:
+44-1623-638111
sales@glenair.co.uk

Glenair Microway Systems
7000 North Lawndale Avenue
Lincolnwood, IL
60712

Telephone:
847-679-8833
Facsimile:
847-679-8849

Glenair Nordic AB
Gustav III : S Boulevard 46
S - 169 27 Solna
Sweden

Telephone:
+46-8-50550000
Facsimile:
+46-8-50550001
sales@glenair.se

Glenair Electric GmbH
Schaberweg 28
61348 Bad Homburg
Germany

Telephone:
06172 / 68 16 0
Facsimile:
06172 / 68 16 90
germany@glenair.com

Glenair Iberica
C/ La Vega, 16
45612 Velada
Spain

Telephone:
+34-925-89-29-88
Facsimile:
+34-925-89-29-87
sales@glenair.es

Glenair Italia S.p.A.
Via Del Lavoro, 7
40057 Quarto Inferiore –
Granarolo dell'Emilia
Bologna, Italy

Telephone:
+39-051-782811
Facsimile:
+39-051-782259
info@glenair.it

Glenair France SARL
7, Avenue Parmentier
Immeuble Central Parc #2
31200 Toulouse
France

Telephone:
+33-5-34-40-97-40
Facsimile:
+33-5-61-47-86-10
sales@glenair.fr