Серии 840, 845, 847, 895

Электрические Соединители для Силовых и Сигнальных Систем

SOURIAU

Esterline
Connection Technologies

ТауРос Техника

Содержание стр.

СЕРИЯ 840 5
Описание. Характеристики. Информация для заказа 6
Контактные схемы 7
Размеры 8
Аксессуары 10
Контакты 14
Инструменты и приспособления 15

СЕРИЯ 845 17
Описание. Характеристики. Информация для заказа 17
Соединители без уплотнений 18
- Контактные схемы 19
- Размеры 20
- Аксессуары 21

Соединители с уплотнениями 23
- Контактные схемы 24
- Размеры 24
- Аксессуары 25

Контакты, инструменты и приспособления 28

СЕРИЯ 847/848 30
Описание. Характеристики. Контактные схемы 30
Информация для заказа 31
Размеры 33
Аксессуары 39
Параметры применяемых кабелей 41
Инструменты 42

СЕРИЯ 895 43
Описание. Характеристики. Информация для заказа 43
Контакты 44
Размеры 45

ОПИСАНИЕ

Электрические соединители байонетного сочленения серий 840 – 845 – 847 были специально разработаны для разнообразных условий эксплуатации. Физические характеристики и эксплуатационные показатели данных изделий оценены в широких областях промышленности, включая:

• Автоматизация предприятий, машинное оборудование, электроника – Серия 840
• Грузоперевозки; Горная промышленность и суровые условия эксплуатации – Серия 845
• Системы коммуникаций и вооружений – Серия 847

Серия	**Серия 840**	**Серия 845**	**Серия 847/848**
Материал корпуса	Алюминий	Сталь	Сталь
Покрытие	Alodine 1200	Желтый кадмий Зеленый кадмий	Белый кадмий Зеленый кадмий
Износостойкость	500 циклов	500 циклов	500 циклов
Число контактов	1 до 61 от Ø 1 до Ø 10 мм	1 до 61 от Ø 1 до Ø 10 мм	3 до 6 от Ø 1,5 до Ø 5 мм
Напряжение пробоя	2000 В ср.кв.	2800 В ср.кв.	2500 В ср.кв
Номинальный ток	7,5 А до 200 А (AWG 24 до AWG 00)	7,5 А до 200 А (AWG 24 до AWG 00)	16 А до 63 А
Класс защищенности	IP 65 Защита от водных струй со всех направлений	IP 68 Водонепроницаемый	IP 67
Тип заделки	Пайка Обжимка Печатный монтаж	Пайка Обжимка	Обжимка
Прочее	Контакты под печатный монтаж Заземляющие контакты Пластиковые и металлические кожухи	Изолирующая втулка Контакты, покрытые золотом	Контрольные контакты VDE схемы контактов

Могут применяться провода калибров от 24 до 00 AWG
Токовая нагрузка на контакты от 7,5 А до 200 А

Серия 840

Применение

Автоматизация завода и машинное оборудование
Испытательное и измерительное оборудование
Транспорт

Описание
Типы корпусов: вилки, розетки или вваривaемые розетки
Система байонетного сочленения.

Характеристики

Механические
Корпус: алюминиевый сплав и термопластик
Покрытие: alodine
Изолятор: неопреновый эластомер моноблок
Контакт: медный сплав
Покрытие: серебро или золото
Износостойкость: 500 циклов
Способность удержания контакта: (для обжимки)
Ø 1 – 50 N; Ø 3,5 – 100 N;
Ø 10 – 200 N; Ø 1,5 – 70 N;
Ø 5 – 150 N; Ø 2,5 – 80 N;
Ø 7 – 150 N

Электрические
Испытательное напряжение: 2000 В ср.кв.
(кроме контакта Ø 1): 1500 В ср.кв.
Сопротивление контакта:
Ø 1 – ≤ 3 мОм; Ø 1,5 – ≤ 1,5 мОм
Ø 2,5 – ≤ 0,6 мОм; Ø 3,5 – ≤ 0,35 мОм; Ø 5 – ≤ 0,25 мОм; Ø 7 – ≤0,15 мОм;
Ø 10 – ≤ 0,08 мОм
Сопротивление изоляции: >5000 МОм (при 500 В ср.кв.)
Номинальный ток:
Ø 1 – 7,5 А; Ø 3,5 – 40 А;
Ø 10 – 200 А; Ø 135 – 11 А;
Ø 5 – 63 А; Ø 2,5 – 25 А;
Ø 7 – 120 А

Климатические
Температурный диапазон: от – 40°С до +85°С
Защищенность – IP65
Морской туман – 48 часов

Информация для заказа

Базовая серия	**840**	**21**	**1**	**3**	**0**	**–**	**XS**
Схема контактов – см. сл. стр.							
Тип корпуса 1 – розетка с квадратным фланцем 8 – вилка 5 – кабельная соединительная розетка 9 – вилка с фланцем (без кожуха – размер корпуса от 1 до 5 только с индексом 001)							
Тип контакта 1 – штырь обжимка 3 – штырь пайка или печатный монтаж 5 – гнездо обжимка 7 – гнездо пайка или печатный монтаж							
Кожух 0 – соединитель поставляется без кожуха 2 – соединитель поставляется с гайкой							
Поляризация не указывается – стандартная поляризация, W или X – прочая поляризация (см. следующую страницу)							
Индекс оснащения типами контактов: не указывается – контакт под обжимку или пайку, покрытый серебром 001 – контакт под обжимку с золотым покрытием + металлическое пружинное стопорное кольцо 002 – контакт под обжимку с золотым покрытием SP2 – контакт под пайку с золотым покрытием 004 – контакт под печатный монтаж с серебряным покрытием Ø 0.8 мм длина – 8.50 мм SP1 – штыревой соединитель с одним самым длинным контактом 008 – штыревой соединитель с одним самым длинным контактом и заземляющей пластиной XS – X указывает число контактов под обжимку с большой втулкой Ø 1.5 мм при поставке с соединителем							

Символы и описание модификаций			
■	Контакты только под обжимку Индекс оснащения типами контактов – 002	▲	Наличие модификации Контакты под печатный монтаж
❑	Контакты только под пайку	●	Индекс оснащения типами контактов – SP1
✶	Индекс оснащения типами контактов – 008		SP1 и 008 покрытие контактов – серебро

Схемы контактов и поляризация
Вид с переднего торца штыревого изолятора

1	3 Ø 1,5 **11** ● ✶ ▲	2 Ø 1,5 **12**	1 Ø 3,5 **13** ■	7 Ø 1 **19** ■		
2	7 Ø 1,5 **21** ● ✶ ▲	1 Ø 1,5 2 Ø 2,5 **22**	3 Ø 2,5 **23** ● ✶	4 Ø 2,5 **24** ●	3 Ø 1,5 **26**	12 Ø 1 **29** ■
3	12 Ø 1,5 **31** ● ✶ ▲	3 Ø 3,5 **32**	4 Ø 3,5 **33**	2 Ø 3,5 4 Ø 1,5 **34**	1 Ø 10 **35** ❑	19 Ø 1 **39** ■
4	19 Ø 1,5 **41** ● ✶ ▲	8 Ø 1,5 4 Ø 2,5 **42**	4 Ø 3,5 8 Ø 1,5 **43**	6 Ø 2,5 6 Ø 1,5 **44**	4 Ø 5 **45**	2 Ø 2,5 12 Ø 1,5 **46**	37 Ø 1 **49** ■
5	37 Ø 1,5 **51** ●	19 Ø 2,5 **52**	26 Ø 1,5 **53**	61 Ø 1 **54** ■		
6	4 Ø 7 **65**					

Розетка с прямоугольным фланцем, тип 1

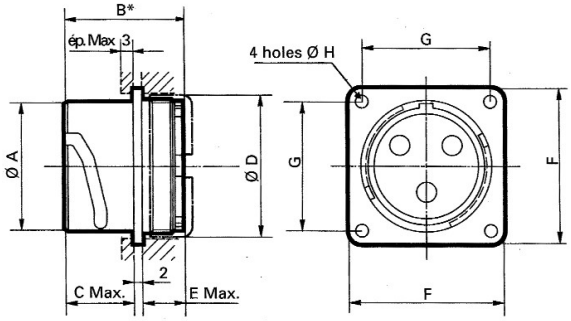

Размер корпуса	1	2	3	4	5	6
A	16	20	26	31	43	57
B*	27.50	27.50	27.90	27.90	39.10	39.10
C	16	16	17	17	17	17
D	18.50	22.50	27.50	33.50	44.50	61
E	12.50	12.50	12	12	23.50	26
F	24	27	31	37	49	66
G	18	21	25	31	41	53
H	3.20	3.20	3.20	3.20	3.20	5.50

Установочные размеры

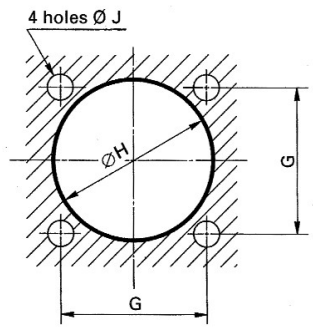

Размер корпуса	1	2	3	4	5	6
G ± 0,10	18	21	25	31	41	53
H	19.50	23.50	28.50	34.50	46	62
Ø J	3.2	3.2	3.2	3.2	3.2	5.5

Вилка с фланцем, тип 9

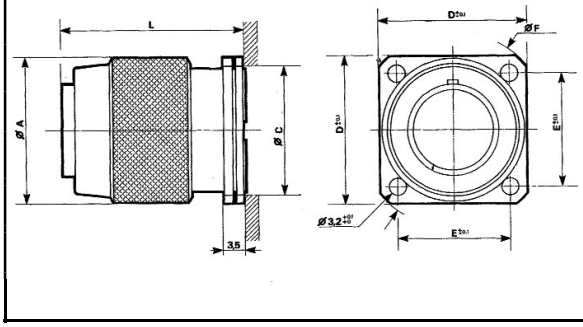

Размер корпуса	1	2	3	4	5	6
A	22.50	26.50	33	39	51	A
L	32.50	32.50	32.50	32.50	43.50	L
C	19	23	28	34	45.50	C
D	24	27	31	37	49	D
E	18	21	25	31	41	E
F	31.50	36	41.50	50	64	F

Розетка с прямоугольным фланцем, тип 1, с контактами под печатный монтаж

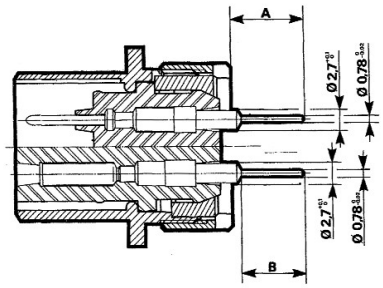

Тип контакта	Размер корпуса	A		B+0,1/0
		min	Max.	
шпильки	1–2–3	9	10.50	8.50
	4	9.50	11	

Схемы печатного монтажа для контактных схем 11, 21, 31 и 41

Заделка показана с гнездового заднего торца (сторона пайки)

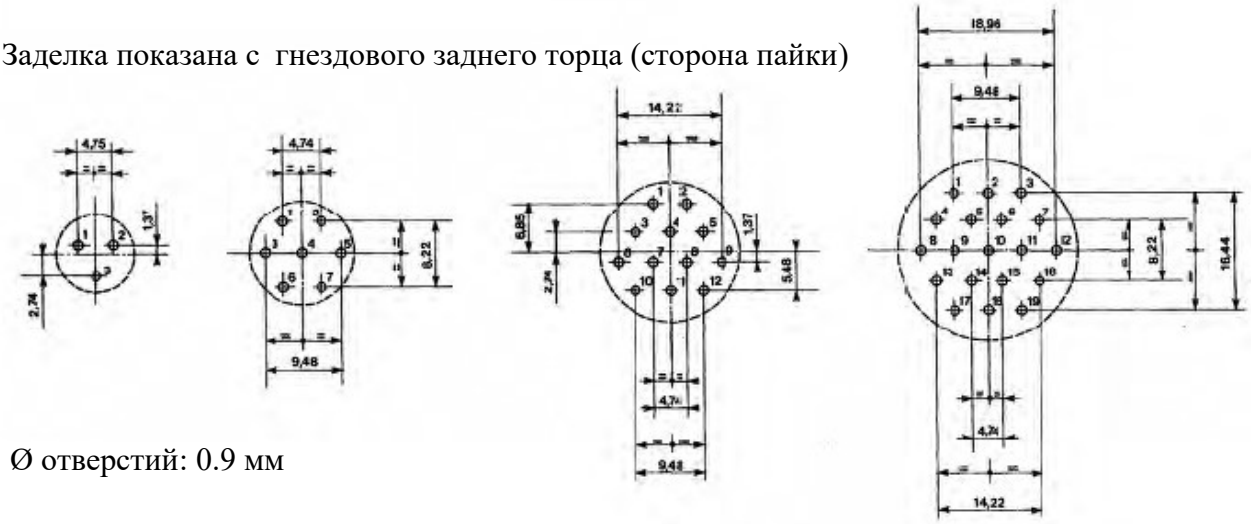

Ø отверстий: 0.9 мм

Вилка, тип 8

Чтобы подсчитать габаритный размер соединителя и кожуха, добавьте два размера B* в каждой части.

Например:

Вилка тип 8 + гайка (002) размер корпуса 1 = 31.5 + 2.5 = 34 мм

Розетка тип 1 + гайка (002) размер корпуса 1 = 27.5 + 2.5 = 30 мм

Размер B* включает конус удержания

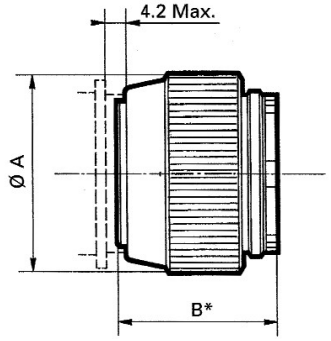

Размер корпуса	1	2	3	4	5	6
A	22.50	26.50	33	39	51	65
B*	31.50	31.50	31.50	31.50	42.70	42.70

Кабельная розетка, тип 5

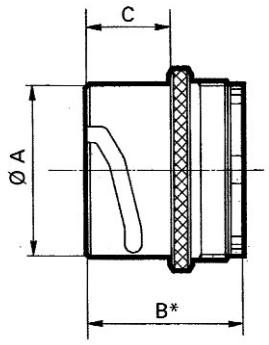

Размер корпуса	1	2	3	4	5	6
A	16	20	26	31	43	57
B*	27.50	27.50	27.90	27.90	39.10	39.10
C	14.50	14.50	15.50	15.50	15.50	15.50

Резьбовые адаптеры

Информация для заказа

Базовая серия	**840**	**2**	**REF**	**16**
Размер корпуса – 1, 2, 3, 4, 5				
Резьбовой адаптер				
Тип резьбы				

Корпус	1	2	3 – 4	5
PE тип	13	16	21 – 21 – 29	29

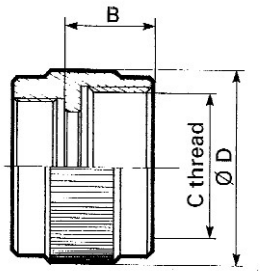

Размер корпуса	1	2	3	4		5
B Max.	18.70	18.70	19.30	19.30	18.70	19.30
C резьба PE	13	16	21	21	29	29
D Max.	22.50	26.50	33	43	43	51

Кожухи **Информация для заказа**

Базовая серия	**840**	**2**	**0**	**002**	**•••**
Размер корпуса – 1, 2, 3, 4, 5, 6					
Обязательный индекс					
Индекс модификации кожуха: 002 – задняя гайка 003 – большой вывод, прямые металлические кожухи с кабельным зажимом для соединителя под обжимку 004 – стандартный вывод, коленчатые металлические кожухи с кабельным зажимом для соединителя под обжимку 005 – большой вывод, коленчатые металлические кожухи с кабельным зажимом для соединителя под обжимку 006 – стандартный вывод коленчатые металлические кожухи с кабельным зажимом для соединителя под обжимку 008 – пластиковый прямой или угловой кожух с кабельным зажимом и сальниковой набивкой (корпус 1, 2, 3, 4, 5) 0010 – металлический прямой кожух с кабельным зажимом и сальниковой набивкой (размер корпуса 2, 3, 4) 0011 – металлический прямой кожух с сальниковой набивкой и резьбовым выводом (размер корпуса 2, 3, 4) 0039 – резьбовой адаптер (размеры корпуса 1, 2, 3, 4, 5)					
Индекс диаметра применяемого кабеля (для кожуха с сальниковой набивкой типа 0010) см. таблицу					

Резьбовой адаптер, тип 0039

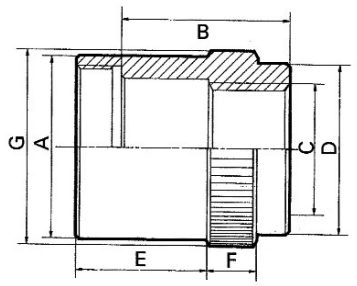

Размер корпуса	1	2	3	4	5
A	19	23	29	35	46
B	15.50	18	21	22	31
C	G–1/4’’	G–3/8’’	G–1/2’’	G–3/4’’	G–1’’
D	23.50	22	27	34	44
E	15	17	20	25	27.50
F	8	8	8	8	9
G	24.50	25	31	37	48

Металлическая задняя гайка, тип 002

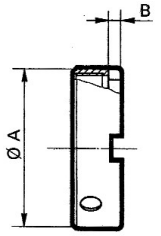

Размер корпуса	1	2	3	4	5	6
A	18.50	22.50	27.50	33.50	44.50	61
B	2.50	2.50	2.50	2.50	2	3

Прямой металлический кожух с кабельным зажимом, в зависимости от Ø вывода, тип 003 и 004

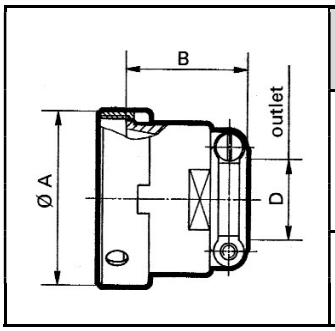

Индекс модификации	Размер корпуса	1	2	3	4	5	6
004	A	18.50	22.50	27.50	33.50	45	61
	B	15.50	16.50	23.50	23.50	27.50	45
	D	7	10	13.50	15.50	22.50	36
003	B	22	22	23.50	26.50	36.50	–
	D	8.50	12	15	18	27	–

Угловой металлический кожух с кабельным зажимом в зависимости от Ø вывода, тип 005 и 006,

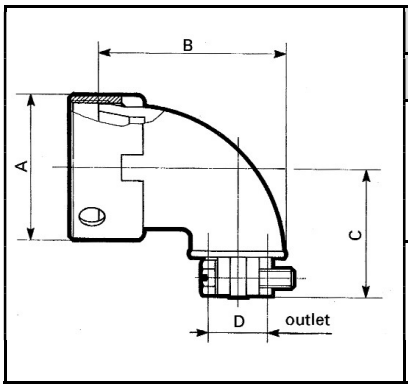

Размер корпуса			1	2	3	4	5	6
A			16	20	26	31	43	57
Стандартный вывод	006	B	27.50	30	34.50	37.50	51	–
		C	16	20.50	22.50	28	40	–
		D	6,50	9,50	13	15	22.50	–
Большой вывод	005	B	–	43.50	45	51.50	–	–
		C	–	48	40.50	41.50	–	–
		D	–	17	16	20	–	–

Универсальный прямой / угловой кожух с кабельным зажимом и сальниковой набивкой, тип 008

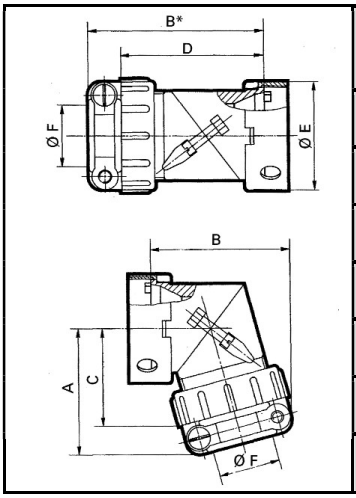

Размер корпуса	1	2	3	4	5
A	22.50	27.50	31,50	33	50.50
B	26	31.50	36,50	43.50	57
B*	33.50	40.50	46	55	74
C	18	21.50	25	29.50	43.50
D	28.50	34.50	39	45	65.50
E	18.50	22.50	27.50	33.50	45
F	7	10	15	19	22.50

Металлический кожух с сальниковой набивкой и кабельным зажимом, тип 0010
Ø применяемого кабеля для сальниковой набивки кожуха типа 0010

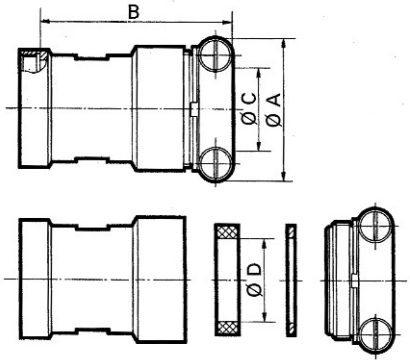

Размер корпуса	2	3	4
A	27.50	37	42
B	44.50	52.50	47.50
C	14.60	19.60	24.60

Корпусы	Ø D	Индекс диаметра применяемого кабеля
2	10.00 12.50 14.50	003 004 005
3	14.00 16.00 18.00 19.50	006 007 008 009
4	16.00 18.50 20.50 22.50 24.50	010 011 012 013 014

Металлический кожух с сальниковой набивкой, тип 0011

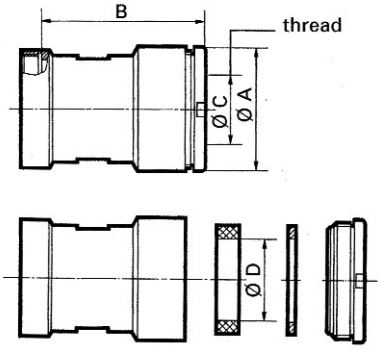

Размер корпуса	2	3	4
A	26	31	36
B	39	44	49
C	15.25 резьба 1.41	18.65 резьба 1.41	20.45 резьба 1.41
D	14.50	19.50	24.50

Аксессуары и инструменты
Заглушка для розетки

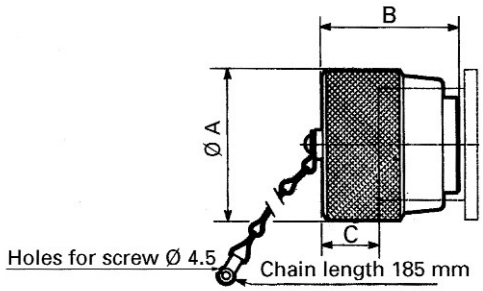

корпус	заглушка для розетки	заглушка для вилки
1	8400–11	8400–21
2	8400–12	8400–22
3	8400–13	8400–23
4	8400–14	8400–24
5	8400–15	8400–25
6	8400–16	8400–26

ТауРос Техника

Заглушка для вилки

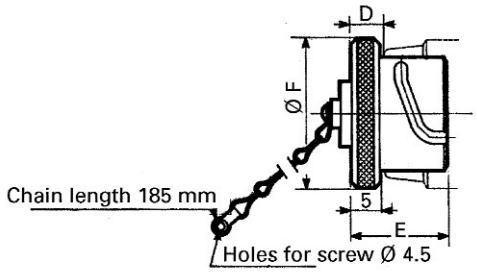

корпус размер	1	2	3	4	5	6
A	22.50	26.50	33	39	51	65
B	24.40	24.30	24.80	24.80	27.20	28.70
C	10.20	10.20	10.30	10.30	13.80	14.30
D	5.80	5.80	5.90	5.90	5.90	5.90
E	17	17	18	18	18	18
F	22.50	26.50	33	39	49.80	64.50

Фланцевые уплотнения для розеток с квадратным фланцем, тип 1

Корпус	1	2	3	4	5	6
Обозначение	8400–943	8400–944	8400–945	8400–2004	8400–2005	8400–1564

Контакты под обжимку для корпусов размеров 5 и 6

1	2	3	4	5	6	7	8	9	10	11	12	13
Ø 1,5 Малая втулка	штырь	8400–309A	22	18	0.38	0.93	3.30	63 584	30	24	0.06	0.21
	гнездо	8400–621B										
Ø 1,5 Большая втулка	штырь	8400–242A	16	14	1.34	1.91	3.30	–	–		–	
	гнездо	8400–620B										
Ø 2,5	штырь	8400–1407	12	10	3.18	5.30	5.10	8400–1665	14		1.91	
	гнездо	8400–1405										

Контакты под обжимку

Ø контакт	Тип контакта	обозначение	допустимое сечение провода				Макс. Ø изолятора	обозначение переходных муфт	допустимое сечение провода			
			AWG		мм ^{2}				AWG		мм ^{2}	
			min.	max.	min.	max.			min.	max.	min.	max.
1	2	3	4	5	6	7	8	9	10	11	12	13
Ø 1 все корпуса	штырь	8500–697	24	18	0,21	0,93	2,40	8500–781	30	26	0,06	0,15
	гнездо	8500–1758										
Ø 1,5 малая втулка корпуса 1, 2, 3, 4	штырь	8400–307A	22	18	0,38	0,93	3,30	63–584	30	24	0,06	0,21
	гнездо	8400–619A										
Ø 1,5 большая втулка корпуса 1, 2, 3, 4	штырь	8400–144A	16	14	1,34	1,91	3,30	–	–		–	
	гнездо	8400–618B										
Ø 2,5 корпуса 1, 2, 3, 4	штырь	8400–270A	12	10	3,18	5,30	5,10	8400–1665	14		1,91	
	гнездо	8400–147A										
Ø 3,5 все корпуса	штырь	8400–352A	–	8	8,98		6,40	8400–1029	10		5,30	
	гнездо	8400–148A										
Ø5	штырь	8400–833	12		13,40		8,00	8400–2315	8		8,98	
	гнездо	8400–834										
Ø10	штырь	8400–1799	–		16,00		8,50	–	–		–	
	гнездо	8400–1801										

Обжимной инструмент

обозначение: 8465

обозначение: 8459

Ø контакта	Клещи	Локатор	
		корпусы 5 и 6	корпусы 1, 2, 3 и 4
Ø 1	MS 3191–1	MS 3191–20A	MS 3191–20A
Ø 1,5 малая втулка	MS 3191–1	8400–1608	8400–1607
Ø 1,5 большая втулка	MS 3191–1	8400–1609	MS3191–16A
Ø 2,5	MS 3191–1	8400–1721	8400–1610
Ø 3,5	8459	8459–130	8459–130
Ø 5	8459	8459–129	8459–129
Ø 10	8459	8459–168	8459–168

Монтажный инструмент

Установка

Ø контакта	корпуса 5 и 6	корпуса 1, 2, 3 и 4
Ø 1	8400–2071	8500–93 B
Ø1,5 малая втулка	8400–482 A	
Ø1,5 большая втулка	8400–482 A	
Ø 2,5	8400–482 A	
Ø 3,5	8400–482 A	
Ø 5	8400–2129	
Ø 10	Устанавливается вручную с проводом	

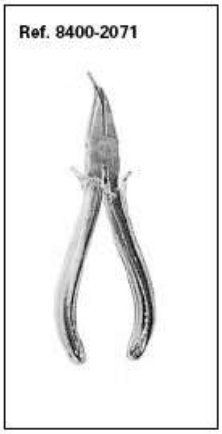

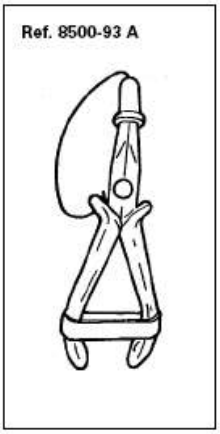

Извлечение

Ø контакта	штырь	гнездо
Ø 1	8500–31	8500–31
Ø1,5 малая втулка	8400–448	8400–446
Ø1,5 большая втулка	8400–448	8400–446
Ø 2,5	8400–448	8400–322
Ø 3,5	8400–448	8400–322
Ø 5	8400–448	8400–980 A
Ø 10	Вручную	

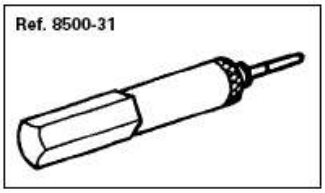

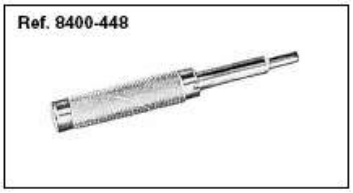

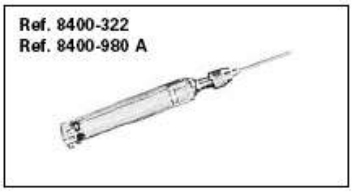

Монтажный блок

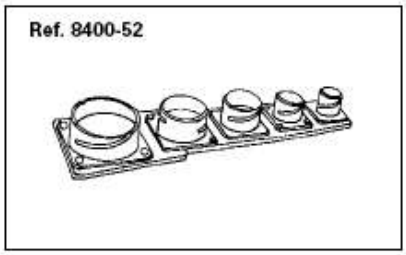

Ключ для кожухов

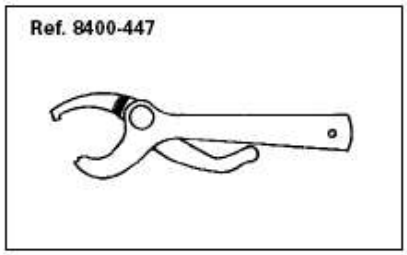

Ленточный зажим

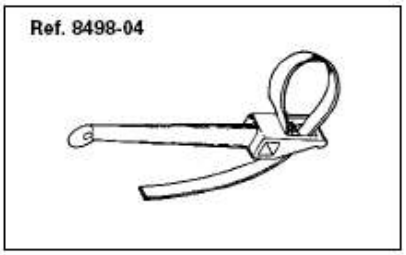

Серия 845

Применение
Для общего применения, стойкие к механическим воздействиям.
Токовая нагрузка до 200 А

Стандарты
NFL 54120, перечень GAM/T1.

Описание
Корпусы из стали
Широкий выбор контактов и контактных схем
С уплотнением или без уплотнения

Характеристики

Механические
Износостойкость: 500 циклов
Ударная нагрузка: NFC 20616 уровень 50А
Вибрация: NFC 20616 уровень 55/10
Удерживающая способность контакта (мин):
Ø 1 – 50 N
Ø 3.5 – 100 N
Ø 1.5 – 70 N
Ø 5 – 150 N
Ø 2.5 – 80 N
Ø 10 – 200 N (Ø в мм)
Резьба крепления кожухов – дюймовая

Электрические
Максимальный номинальный ток на контакт:
Ø 1 – 7.5 А; Ø 3.5 – 40 А;
Ø 1.5 – 11 А; Ø 5 – 60 А;
Ø 2.5 – 25 А; Ø 10 – 200 А
• Испытательное напряжение: 2800 В ср.кв./50Гц (кроме контакта с Ø 1 мм: 1500 В ср.кв.)
Сопротивление изоляции между контактами и заземлением при нормальной температуре окружающей среды: ≥ 5000 МОм
\Сопротивление контактов:
Ø 1 – 3 мОм; Ø 3.5 – 0.35 мОм;
Ø 1.5 – 1.5 мОм; Ø 5 – 0.25 мОм;
Ø 2.5 – 0.6 мОм; Ø 10 – 0.08 мОм

Устойчивость к воздействию окружающей среды
Диапазон температур: от –40°С до +85°С (+125°С максимальная)
Влажность: 56 дней
Солевой туман: 96 часов
Гидравлическое уплотнение (погружённый):
4 метра – 10 часов (стандартное исполнение)
6 метров – 24 часа (герметичное исполнение)
Гидроудар, давление ударной волны 1 кг/см^2 в течение 15 минут

Информация для заказа. Соединители без уплотнения

Базовая серия	**845**	**21**	**8**	**3**	**12**
Схема контактов – см. сл. стр.					
Тип корпуса 1 – розетка с квадратным фланцем 8 – вилка 5 – вваривaемая розетка					
Тип контакта 1 – штыревой, обжимка 3 – штыревой, пайка 5 – гнездовой, обжимка 7 – гнездовой, пайка					
Кабельные кожухи 00 – соединители без кожуха* 15 – задняя гайка 17 – прямой кожух с кабельным зажимом (поставляется с уплотнительной прокладкой) 12 – прямой кожух для металлической трубки под пайку или термоусаживаемой трубки 14 – угловой кожух для металлической трубки под пайку или термоусаживаемой трубки 36 – угловой кожух с кабельным зажимом (поставляется с уплотнительной прокладкой, соответствующей схемы контактов)					

* В данном случае соединитель может быть заказан, но не может использоваться без дополнительных аксессуаров.
например: соединитель 845–21–83–00, кожух 845–20–00–12

Примечание: Розетки типа 1 поставляются в комплекте с панельными уплотнителями.
Уплотнительные прокладки поставляются с кожухами тип 17 и 36

Контактные схемы. Соединители без уплотнения

1	3 Ø 1,5 11	2 Ø 1,5 12	1 Ø 3,5 13	7 Ø 1 19			
2	7 Ø 1,5 21	1 Ø 1,5 2 Ø 2,5 22	3 Ø 2,5 23	4 Ø 2,5 24	3 Ø 1,5 26	12 Ø 1 29	
3	12 Ø 1,5 31	3 Ø 3,5 32	4 Ø 3,5 33	2 Ø 3,5 4 Ø 1,5 34	1 Ø 10 35	19 Ø 1 39	
4	19 Ø 1,5 41	8 Ø 1,5 4 Ø 1,5 42	4 Ø 1,5 8 Ø 1,5 43	6 Ø 2,5 6 Ø 1,5 44	4 Ø 5 45	2 Ø 2,5 12 Ø 1,5 46	37 Ø 1 49
5	37 Ø 1,5 51	19 Ø 2,5 52	26 Ø 1,5 53	61 Ø 1 54			

Типы корпусов

Розетка, тип 1

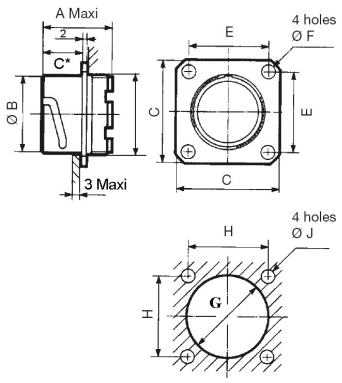

Размер корпуса	1	2	3	4	5
A	28.20	28.20	28.60	28.60	38.00
B	16.00	20.00	26.00	31.00	43.00
C	15.50	15.50	16.50	16.50	16.50
D	24.00	27.00	31.00	42.00	54.00
E	18.00	21.00	25.00	33.00	43.00
F	3.20	3.20	3.20	5.50	5.50
G	19.00	23.00	28.00	34.00	46.00
H	18.00	21.00	25.00	33.00	43.00
J	3.20	3.20	3.20	5.50	5.50

Вилка, тип 8

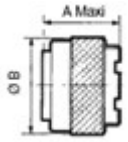

Размер корпуса	1	2	3	4	5
A	32.20	32.20	32.20	32.20	41.60
B	22.50	26.50	33.00	39.00	51.00

Кабельная розетка, тип 5

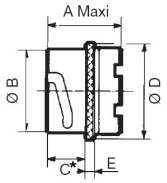

Размер корпуса	1	2	3	4	5
A	28.00	28.00	28.40	28.40	37.80
B	16.00	20.00	26.00	31.00	43.00
C*	14.00	14.00	14.80	14.80	14.80
D	21.00	25.00	31.00	36.00	48.00
E	3.50	3.50	3.50	3.50	6.00

Кожухи

Задняя гайка, тип 15

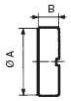

Прямой кожух с кабельным зажимом, тип 17

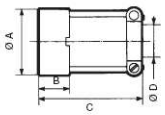

Прямой кожух для металл. трубки под пайку или ТУТ, тип 12

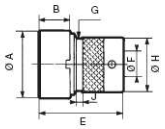

Угловой кожух для металл. трубки под пайку или ТУТ, тип 14

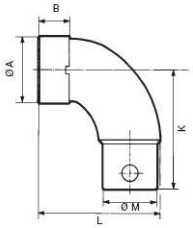

Угловой кожух с кабельным зажимом, тип 36

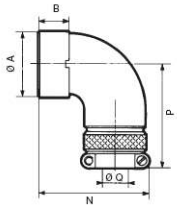

тип		1	2	3	4	5
15	A	18.50	22.50	27.50	33.50	44.80
	B	12.00	10.10	12.00	10.10	16.00
17	A	18.50	22.50	27.50	33.50	45.00
	B	15.50	15.50	15.50	15.50	19.50
	C	34.45	39.45	46.45	51.45	52.80
	D	11.00	13.00	17.00	20.50	30.00
12	A	18.50	22.50	27.50	33.50	45.00
	B	15.50	15.50	15.50	15.50	19.50
	E	36.00	36.00	38.00	36.50	47.60
	F	12.00	15.50	21.50	25.20	37.00
	G	12.20	16.00	21.20	27.00	38.00
	H	13.70	17.50	23.50	27.00	40.00
	J	2.50	2.50	2.50	2.50	2.50
14	A	18.50	22.50	27.50	33.50	45.00
	B	15.50	15.50	15.50	15.50	19.50
	K	45.60	45.60	60.10	60.10	75.10
	L	43.15	40.15	61.65	59.65	70.55
	M	13.70	17.50	23.50	27.00	40.00
36	A	18.50	22.50	27.50	33.50	45.00
	B	15.50	15.50	15.50	15.50	19.50
	N	43.55	46.85	49.75	54.95	63.70
	P	37.50	42.50	47.50	53.50	72.30
	Q	11.00	13.00	17.00	20.50	30.00

Вилка/кожух в комплекте

V: собранный
D: несобранный
Y: 50 мм расстояние между контактами для схемы N 35

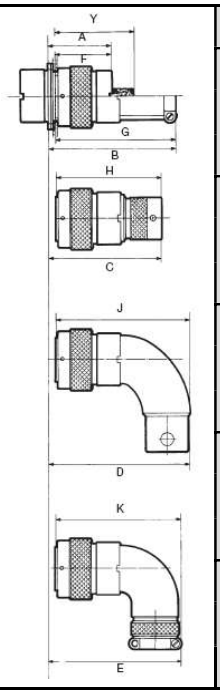

тип	размер		1	2	3	4	5
15	A	V	42.50	42.00	43.00	42.50	52.00
		D	55.50	55.50	56.50	56.50	63.00
	F		37.70	37.60	37.70	37.60	44.10
17	B	V	64.00	69.00	76.50	81.50	93.00
		D	77.50	82.50	90.50	95.50	107.00
	G		59.70	64.70	71.70	76.70	87.90
12	C	V	64.00	64.00	66.00	64.50	75.50
		D	84.50	81.50	105.00	102.00	122.50
	H		59.50	59.50	61.50	60.00	80.50
14	D	V	71.00	68.00	91.00	88.00	108.50
		D	84.50	81.50	105.00	102.00	122.50
	J		66.50	63.70	86.20	83.20	103.50
36	E	V	73.00	76.50	80.00	85.00	104.00
		D	86.50	90.00	93.50	99.00	118.00
	K		68.60	71.90	74.80	80.10	99.00

Кабельная розетка и розетка с кожухом в комплекте

Розетка

Кабельная розетка

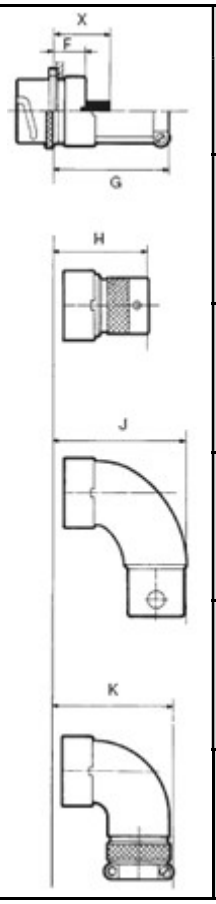

тип	размер	Размер корпуса				
		1	2	3	4	5
15	F	16.00	16.00	17.00	17.00	25.00
17	G	38.50	43.50	50.00	55.00	66.00
12	H	38.00	38.00	39.50	38.00	58.50
14	J	45.50	42.50	64.50	61.50	81.50
36	K	47.50	50.50	53.00	58.00	77.00

X: вылет контактов 28 мм. Для схемы номер 35

Соединители с уплотнительной прокладкой

Информация для заказа

Базовая серия	**845**	**21**	**8**	**3**	**22**	**001**
Схемы контактов – см. таблицу ниже						
Тип корпуса 1 – розетка с квадратным фланцем 8 – вилка 5 – вваривaемая розетка						
Тип контакта 3 – штыревой, пайка 7 – гнездовой, пайка 1 – штыревой, обжимка 5 – гнездовой, обжимка						
Оснащение кожухами 00 – соединитель без кожуха* 25 – задняя гайка 26 – кожух под ТУТ 22 – прямой кожух с зажимом 27 – короткий прямой кожух с зажимом 21 – прямой кожух с зажимом и уплотнением 23 – угловой кожух с зажимом и уплотнением. 24 – угловой кожух с зажимом						
Защитное покрытие 001 – бихромат кадмий 003 – оливково–зеленый кадмий						

Схемы контактов и поляризация. Вид с наружного торца штыревого изолятора.

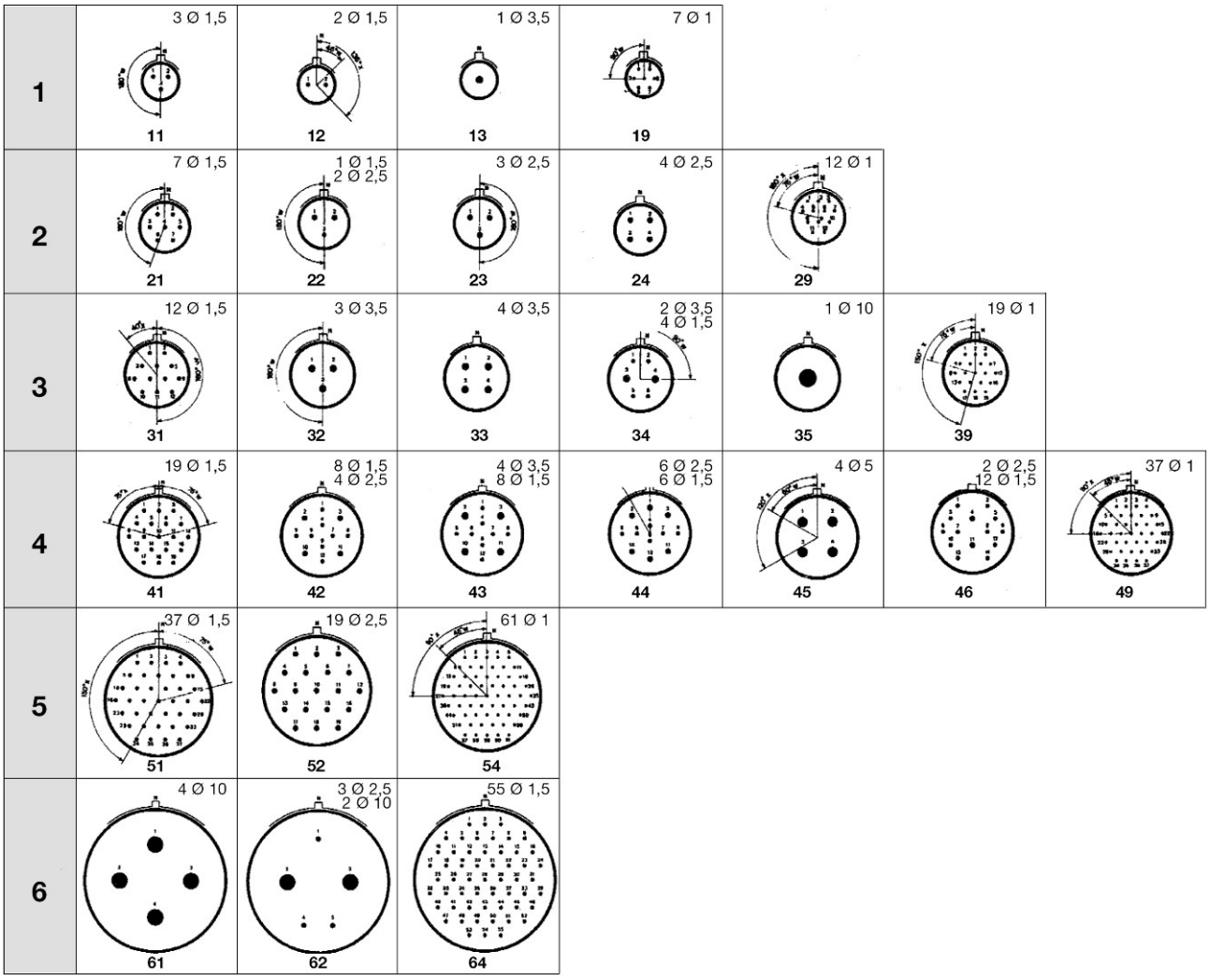

Типы корпусов

Розетка, тип 1

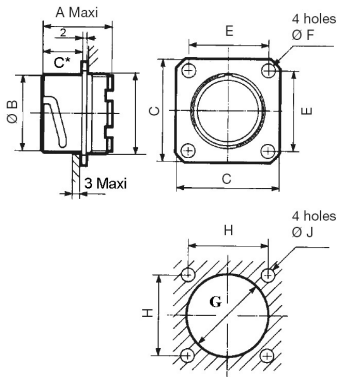

	1	2	3	4	5
A	28.20	28.20	28.60	28.60	38.00
B	16.00	20.00	26.00	31.00	43.00
C	15.50	15.50	16.50	16.50	16.50
D	24.00	27.00	31.00	42.00	54.00
E	18.00	21.00	25.00	33.00	43.00
F	3.20	3.20	3.20	5.50	5.50
G	19.00	23.00	28.00	34.00	46.00
H	18.00	21.00	25.00	33.00	43.00
J	3.20	3.20	3.20	5.50	5.50

Типы корпусов

Вилка, тип 8

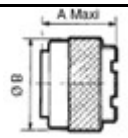

	1	2	3	4	5
A	32.20	32.20	32.20	32.20	41.60
B	22.50	26.50	33.00	39.00	51.00

Кабельная розетка, тип 5

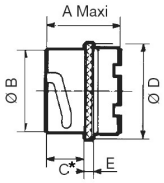

	1	2	3	4	5
A	28.00	28.00	28.40	28.40	37.80
B	16.00	20.00	26.00	31.00	43.00
C*	14.00	14.00	14.80	14.80	14.80
D	21.00	25.00	31.00	36.00	48.00
E	3.50	3.50	3.50	3.50	6.00

Кожухи

Задняя гайка тип 25

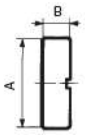

Задняя гайка под ТУТ, тип 26

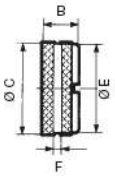

Прямой кожух тип 22
Короткий прямой кожух, тип 27

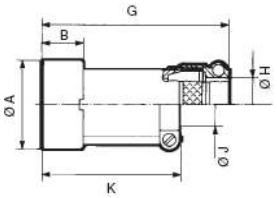

Прямой кожух, тип 21

Угловой кожух с кабельным зажимом, тип 23
Угловой кожух с кабельным зажимом, тип 24

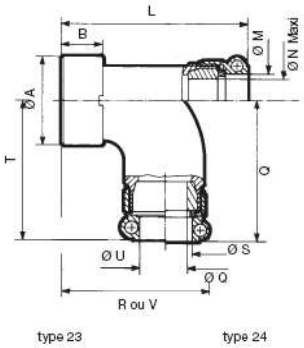

тип		1	2	3	4	5
25	A	18.50	22.50	27.50	33.50	44.80
	B	12.00	10.10	12.00	10.10	16.00
26	C	20.80	23.50	28.50	34.50	48.50
	D	15.00	13.10	15.00	13.10	19.00
	E	18.50	22.60	27.60	33.50	44.50
	F	3.50	3.00	3.00	3.00	3.50
22	A	18.50	22.50	27.50	33.50	45.00
	B	15.50	15.50	15.50	15.50	19.50
	G	44.90	53.90	60.90	69.90	84.30
	H	11.00	13.00	17.00	20.50	30.00
27	A	18.50	22.50	27.50	33.50	45.00
	B	15.50	15.50	15.50	15.50	19.50
	J	11.00	13.00	17.00	20.50	30.00
	K	34.40	39.40	46.40	51.40	52.80
21	A	18.50	22.50	27.50	33.50	45.00
	B	15.50	15.50	15.50	15.50	19.50
	L	47.20	56.20	63.20	72.20	88.60
	M	11.00	13.00	17.00	20.50	30.00
	N	9.50	12.50	16.30	19.20	28.50
23	A	18.50	22.50	27.50	33.50	45.00
	B	15.50	15.50	15.50	15.50	19.50
	P	9.50	12.50	16.30	19.20	28.50
	Q	39.50	44.50	49.50	57.50	73.00
	R	43.50	46.80	49.70	54.90	63.70
	S	11.00	13.00	17.00	20.50	30.00
24	A	18.50	22.50	27.50	33.50	45.00
	B	15.50	15.50	15.50	15.50	19.50
	T	37.50	42.50	47.50	55.50	69.00
	U	11.00	13.00	17.00	20.50	30.00
	V	43.50	46.80	49.70	54.90	63.70

Вилка/кожух в комплекте

V: собранный
D: несобранный
Y: 50 мм расстояние между контактами для схемы № 35

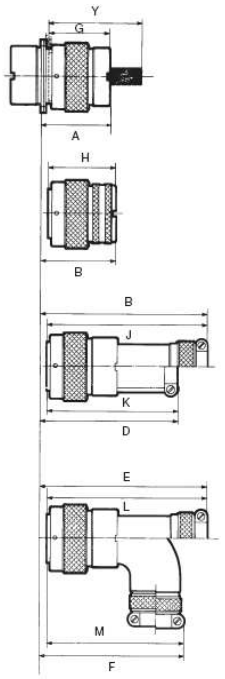

тип	размер		1	2	3	4	5	6
25	A	V	42.50	42.50	43.00	44.00	52.50	55.00
		D	56.00	56.00	57.00	58.00	66.50	69.00
	G		38.50	38.00	38.50	39.00	47.50	50.50
26	B	V	45.90	45.50	46.00	53.00	55.50	58.00
		D	59.00	59.00	60.00	61.00	69.50	72.00
	H		41.50	41.00	41.50	42.00	50.50	53.50
22	C	V	74.50	83.50	91.00	100.00	124.50	155.00
		D	88.00	96.50	105.00	114.00	138.50	169.00
	J		70.50	78.50	86.50	95.50	119.50	150.00
27	D	V	64.00	69.00	76.50	81.50	93.00	103.00
		D	77.50	82.50	90.50	95.50	107.00	117.00
	K		60.00	65.00	72.00	77.00	88.00	98.00
21	E	V	77.00	86.00	93.50	102.50	128.50	160.00
		D	90.50	99.50	107.50	116.50	142.50	173.50
	L		72.50	81.50	88.50	97.50	124.00	155.00
23–24	F	V	73.00	76.50	80.00	85.00	104.00	129.50
		D	86.50	90.00	93.50	99.00	118.00	144.50
	M		69.00	72.00	75.00	80.50	99.00	125.50

Вавриваемая розетка в комплекте с кожухом

Розетка

Кабельная розетка

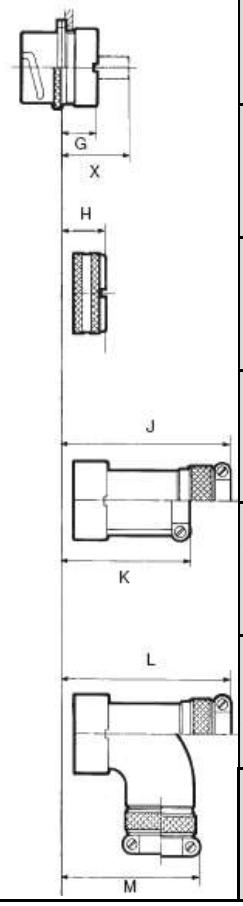

тип	размер	1	2	3	4	5
25	G	16.00	16.00	17.00	17.00	25.00
26	H	19.50	19.50	19.00	20.00	28.50
22	J	48.50	57.50	64.00	73.00	97.50
27	K	38.50	43.50	49.50	54.50	66.00
21	L	51.00	60.00	66.50	75.50	102.00
23 – 24	M	47.50	50.50	53.00	58.00	77.00

X: вылет контактов 28 мм. Для схемы номер 35

Аксессуары. Эксплуатационные заглушки

Информация для заказа

Базовая серия	**845**	**10**	**00**	**31**	**001**
Размер корпуса – 10 – 20 – 30 – 40 – 50 (за исключением размера корпуса соединителя 6)					
Стандартное исполнение					
Заглушки 31 – для розеток 32 – для вилок					
Покрытие 001 – бихромат кадмий 003 – кадмий, оливково–зеленый					

заглушка для вилки

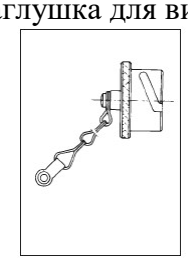

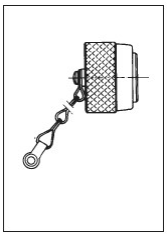

заглушка для розетки

Фланцевые уплотнения для розеток с квадратным фланцем

Размер корпуса	**1**	**2**	**3**	**4**	**5**	**6**
Обозначение	8400–943	8400–944	8400–945	8400–946	8400–1180	8400–1564

Контакты под обжимку

диаметр (мм)	гнездо	штырь	Сечение провода мин/макс (мм^2)
1	8500–1758	8201–326	0.21/0.93
1,5	8400–618 A	8400–144 A	1.34/1.91
1.5 (корпусы 5 и 6)	8400–620 A	8400–242 A	1.34/1.91
2,5	8400–147 A	8400–270 A	3.18/5.30
2.5 (корпусы 5 и 6)	8400–1405	8400–1407	3.18/5.30
3,5	8400–148 A	8400–352 A	8.98
5	8400–834	8400–833	13.40
1 (схема 35)	8400–1183	8400–1181	67.20
10 (схема 61)	8400–1801	8400–1799	16.00
10 (схема 62)	8400–1183	8400–1181	67.20
диаметр (мм)	**Ø изоляции мин/макс (мм^2)**	**Переходная муфта**	**Сечение провода с переходной муфтой мин/макс (мм^2)**
1	1.55/2.40	8500–781	0.06/0.21
1,5	1.90/3.30		
1.5 (корпусы 5 и 6)	1.90/3.30		
2,5	3.50/5.10	8400–1665	1.91
2.5 (корпусы 5 и 6)	3.50/5.10	8400–1665	1.91
3,5	5.50/6.40	8400–1029	3.18/5.30
5	7.10/8.00	8400–2315	8.98
10 (схема 35)	14.40/15.50	8400–1779	41.80
10 (схема 61)	8,50		
10 (схема 62)	14.40/15.50	8400–1779	41.80

Контакты под пайку

Диаметр (мм)	гнездо	штырь	Размер провода мин/макс (мм^2)	Ø изоляции мин/макс (мм)
1,5	8400–622 A	8400–474	1.91	1.90/3.30
1,5 (корпусы 5 и 6)	8400–623 A	8400–475	1.91	1.90/3.30
2,5	8300–236	8300–235	5.30	3.50/5.10
2,5 (корпус 5)	8473–119	8473–121	5.30	3.50/5.10
2,5 (корпус 6)	8473–119	8473–121	5.30	3.50/5.10
3,5	8300–239	8300–238	8.98	5.50/6.40
5	8400–979	8400–961	13.40	7.10/8.00
10 (схема 35)	8400–1014	8400–986	67.20	14.40/15.50
10 (схема 61)	8400–1962	8400–1960	16.00	8.50
10 (схема 62)	8400–1014	8400–986	67.20	14.40/15.50

Инструменты

Обжимной инструмент для соединителей с уплотнением			
Размер контакта	**клещи**	**Локатор**	
		корпус 5	**другие**
1	MS 3191–1	MS 3191–20 A	MS 3191–20 A
1,5 короткая гильза	MS 3191–1	8400–1608	8400–1607
1,5 длинная гильза	MS 3191–1	8400–1609	MS 3191–16 A
2,5	MS 3191–1	8400–1721	8400–1610

Обжимной инструмент для соединителей без уплотнений				
Размер контакта	**Размер контакта**	**инструмент**	**Локатор**	
			корпус 5	**другие**
1	3,5	8459	8459–130 n°2	8459–130 n°2
1,5 короткая гильза				
1,5 длинная гильза	5	8459	8459–129 n°1	8459–129 n°1
2,5	10	8463	8463–04	8463–04

Инструменты вставки контактов					
Соединитель с уплотнительной прокладкой			**Соединитель без уплотнения**		
Размер контакта	**Размер корпуса**		**Размер контакта**	**Размер корпуса**	
	5	**1–2–3–4–6**		**5**	**1–2–3–4–6**
1	8400–2071		1	8400–2071	8500–93 A
1,5	8400–1475		1,5	8400–482 A	
2,5	8400–1475		2,5	8400–482 A	
3,5	8400–1475		3,5	8400–482 A	
5	Вставка вручную	8400–2129	5	Вставка вручную	8400–2129
10	Вставка вручную		10	Вставка вручную	

Инструменты извлечения контактов (для соединителей с уплотнением и без)							
Размер контакта		**Размер корпуса**		**Размер контакта**		**Размер корпуса**	
		5	**1–2–3–4–6**			**5**	**1–2–3–4–6**
1	штырь	8310–31	8500–31	3,5	штырь	8400–448	
	гнездо				гнездо	8400–322	
1,5	штырь	8400–448		5	штырь	8400–448	
	гнездо	8440–446			гнездо	8440–980*	
2,5	штырь	8400–448		10	штырь	Извлечение вручную	
	гнездо	8400–322			гнездо		

ТауРос Техника

Серия 847/848

Мощность – до 63 А

Стандарты
VG 96918

Описание

• Соединители с байонетным сочленением и контактами под обжимку
• Контрольные и заземляющие контакты в наличии
• Схемы контактов для:
- бытовых сетей 220 В
- трехфазного напряжения 220/380 + Н + Контр.

• Электропроводность корпуса при заземляющих штифтах

Характеристики

Климатические

• Диапазон температур: – 55°С до + 85°С, максимальная температура + 125°С
• Герметичность (погружение):
1 бар – 12 часов
• Солевой туман: 500 часов

Механические

• Корпус: сталь, бронза, алюминий
• Кожух: сталь, алюминий
• Изолятор: неопрен
• Контакты: мех. обработка, обжимка, латунь
• Покрытие: корпусы и кожухи:
– сталь/оливково–зеленый кадмий
– сталь/белый кадмий
– алюминий/цинк–никель
покрытие контактов:
– серебрение
• Срок службы: 500 циклов

Электрические

• Рабочее напряжение:
– контактная схема 25: 250 В ср.кв.
– контактная схема 48: 400 В ср.кв.
– контактная схема 58: 380 В ср.кв.
• Номинальный ток:
– корпус 2: 16 А
– корпус 4: 25 А
– корпус 5: 63 А
• Напряжение пробоя:
– корпус 2 и 4: 2 000 В эфф
– корпус 5: 2 500 В эфф

Экранирование

• 70 дБ min. при частоте 10 кГц – 3 МГц
• 40 дБ min. при частоте 100 МГц – 1000 МГц

Контактные схемы

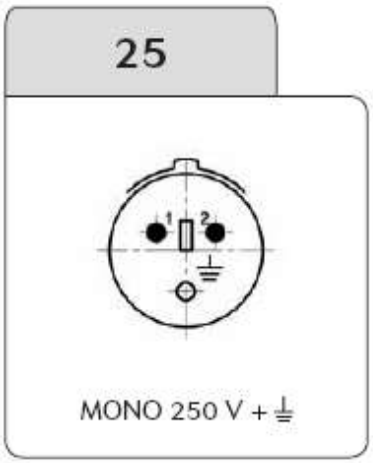

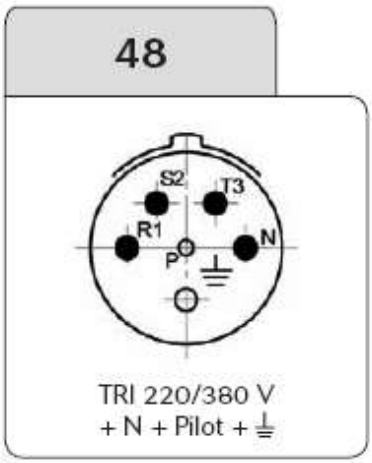

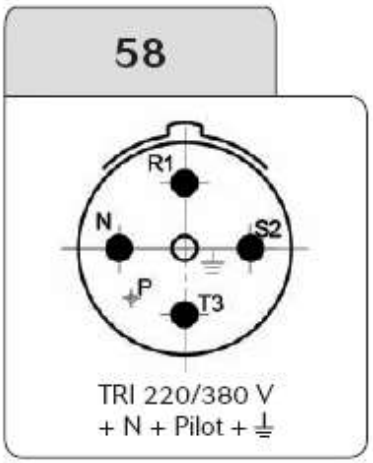

информация согласована с производителем

Соединители серий 847/848 с контактами и кожухами

Информация для заказа

Базовая серия	**84**	**8**	**48**	**F**	**5**	**47**	**N**	**3**	**08**
Материал/покрытие: **7** – нержавеющая сталь/кадмий **8** – алюминий/черный цинк–никель									
Контактная схема – 25–48–58									
Тип корпуса **A** – розетка с квадратным фланцем, гладкие отверстия, без резьбы для кожуха **B** – розетка с квадратным фланцем, гладкие отверстия, с резьбой для кожуха **L** – розетка с квадратным фланцем, резьбовые отверстия, без резьбы для кожуха **M** – розетка с квадратным фланцем, резьбовые отверстия, с резьбой для кожуха **F** – вилка **P** – кабельная розетка **D** – розетка с контргайкой с резьбой для кожуха **R** – розетка с контргайкой без резьбы для кожуха									
Тип контакта **1** – штыревой контакт под обжимку **5** – гнездовой контакт под обжимку									
Тип кожуха **00** – задние гайки для розеток тип A, L, R, кожухи для розеток тип B, M, D, **вилки и кабельные соединительные розетки поставляются без кожуха** **21** – прямой кожух с кабельным зажимом и с уплотнением **23** – угловой кожух с кабельным зажимом с уплотнением **47** – прямой экранирующий кожух под термоусаживаемую трубку **48** – прямой экранирующий кожух под термоусаживаемую трубку и обжимное экранирующее кольцо (для схем 48 и 58)									
Поляризация – N, W, X, Y (для стального или бронзового корпуса поляризация во время монтажа, для алюминиевого корпуса поляризация установлена)									
Тип изолятора: **0** – без уплотнения, без контр. контакта, только для схем 25 и 48 **1** – с уплотнением, без контр. контакта, только для схем 58 **2** – без уплотнения, с контр. контактом, только для схем 48 **3** – с уплотнением, с контр. контактом, с пробками, только для схем 48 и 58									
Дополнительный индекс модификации: **02** – нержавеющая сталь/оливково зеленый кадмий **03** – нержавеющая сталь/оливково зеленый кадмий + специальные контакты **07** – бронзовый корпус (требуется консультация) **08** – алюминий/черный цинк–никель **09** – нержавеющая сталь/белый кадмий									

Соединители серии VG96918 с контактами и кожухами

Информация для заказа

Базовая серия	**VG96918**	**A1**	**25**	**P**	**N**	**C**
Тип корпуса:						
A1 – розетка с квадратным фланцем						
B1 – розетка с квадратным фланцем с адаптером под установку экрана						
C – розетка с контргайкой						
D – розетка с контргайкой с адаптером под установку экрана						
E – кабельная розетка с адаптером под установку экрана						
F – вилка с адаптером под установку экрана						
Контактная схема – 25–48–58						
Тип контакта						
P – штыревой						
S – гнездовой						
Поляризация – N, W, X, Y						
Материал/покрытие:						
не указывается – нержавеющая сталь/оливково зеленый кадмий						
B – морская бронза						
C – алюминий/черный цинк–никель						

Поляризация

Shell size	N	W	X	Y
25	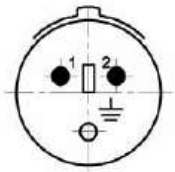	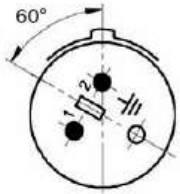	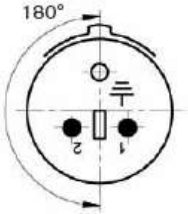	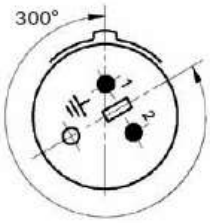
48	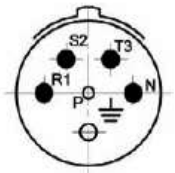	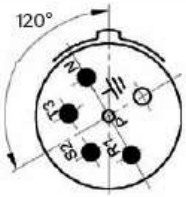	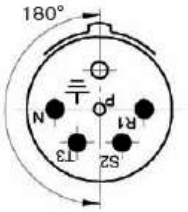	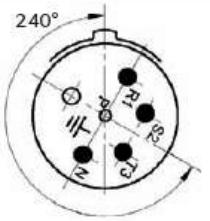
58	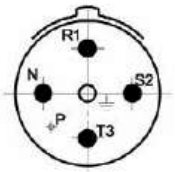	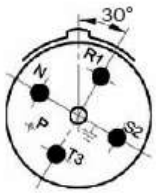	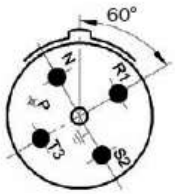	

Размеры

Вилка, тип F

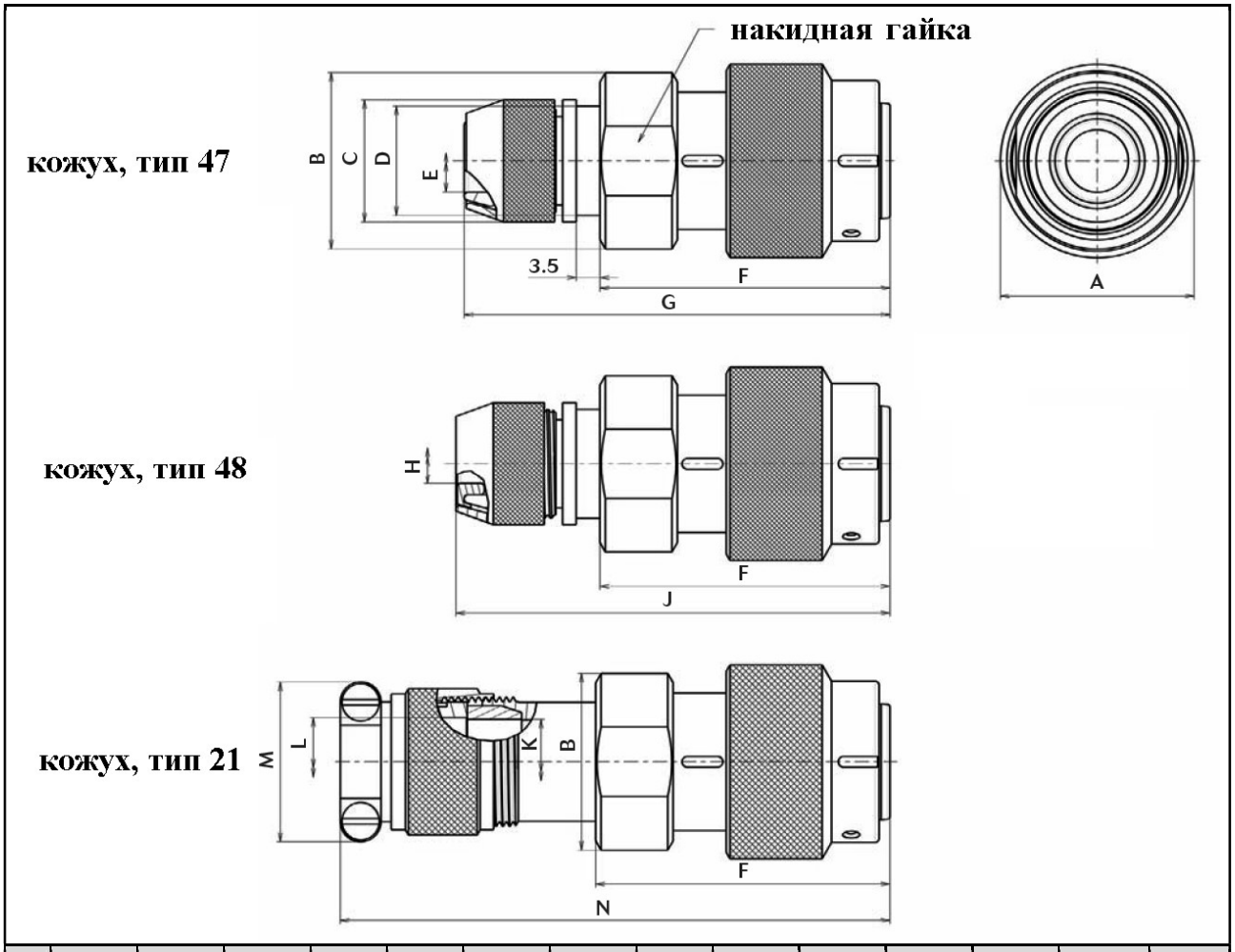

Размер корпуса	A Max.	B Max.	C Max.	D	E	F Max.	G Max.	H	J Max.	K Max.	L Max.	M Max.	N Max.	Толщина накидной гайки
2	28.6	26.1	18.1	16.1	9.2	44	64.2	–	–	12.6	13.1	23.8	85.4	24
4	41.1	38.6	28.1	26.2	18.3	46.5	67.7	12.8	69.9	19.1	20.6	33.8	101.4	36
5	53.1	50.6	41.1	37.5	28.8	48.8	71.8	21.6	74.1	28.6	30.1	43.8	123	46

Розетка, тип A

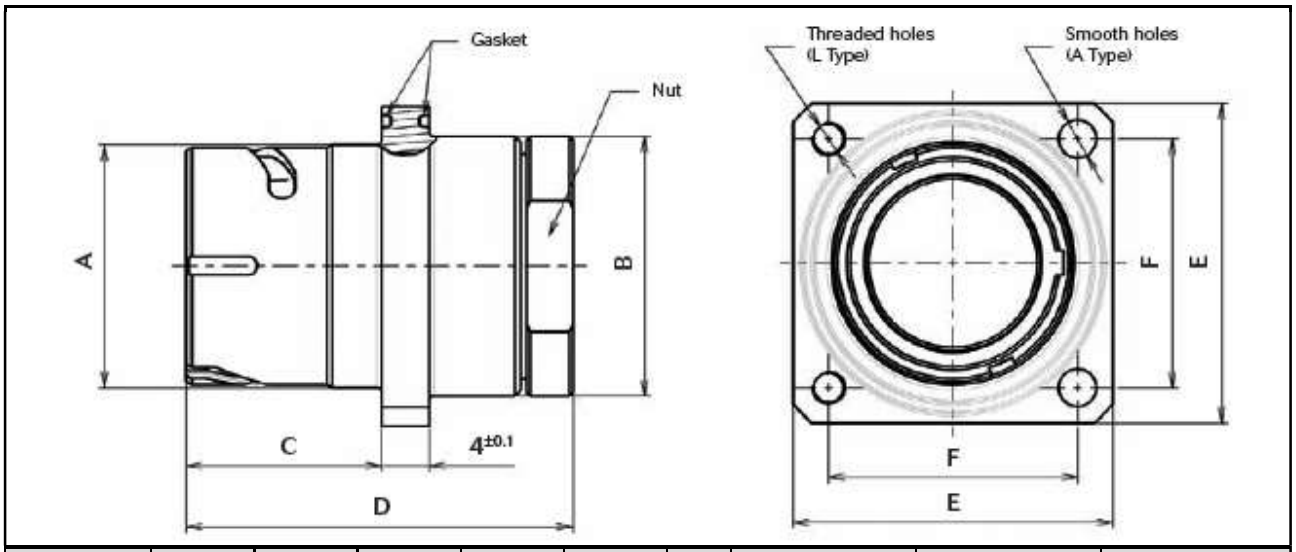

Размер корпуса	A Max.	B Max.	C Max.	D Max.	E Max.	F	Ø отверстий	Резьба отверстий	Толщина задней гайки
2	20.5	22	16.6	33.5	27	21	3.2	M3	19
4	31.5	32.8	17.5	35.6	42	33	5.5	M5	30
5	43.1	45	18.8	49	54	43	5.5	M5	42

Розетка, тип R

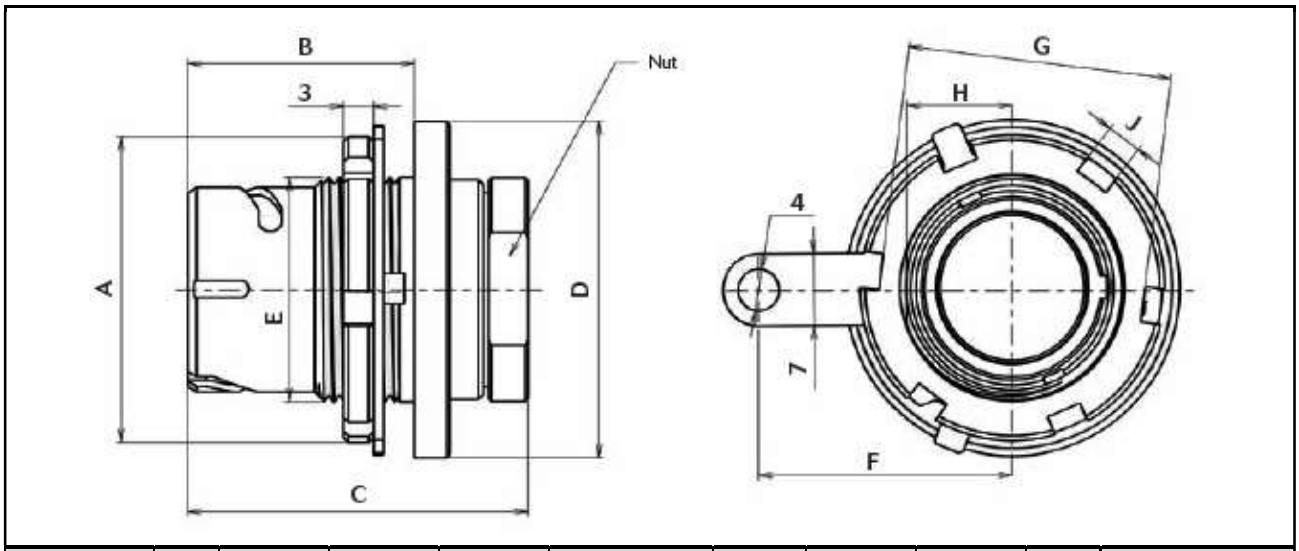

Размер корпуса	A	B Max.	C Max.	D Max.	E	F	G Max.	H Max.	J	Толщина задней гайки
2	30	22.5	33.4	33	M22x1	25	26	10.4	3.5	19
4	46	23.2	35.5	48	M36x1.5	34	41	16	5	30
5	57	23.5	49	59	M48x1.5	39.5	52	22.4	5	42

Розетки, тип B и тип M

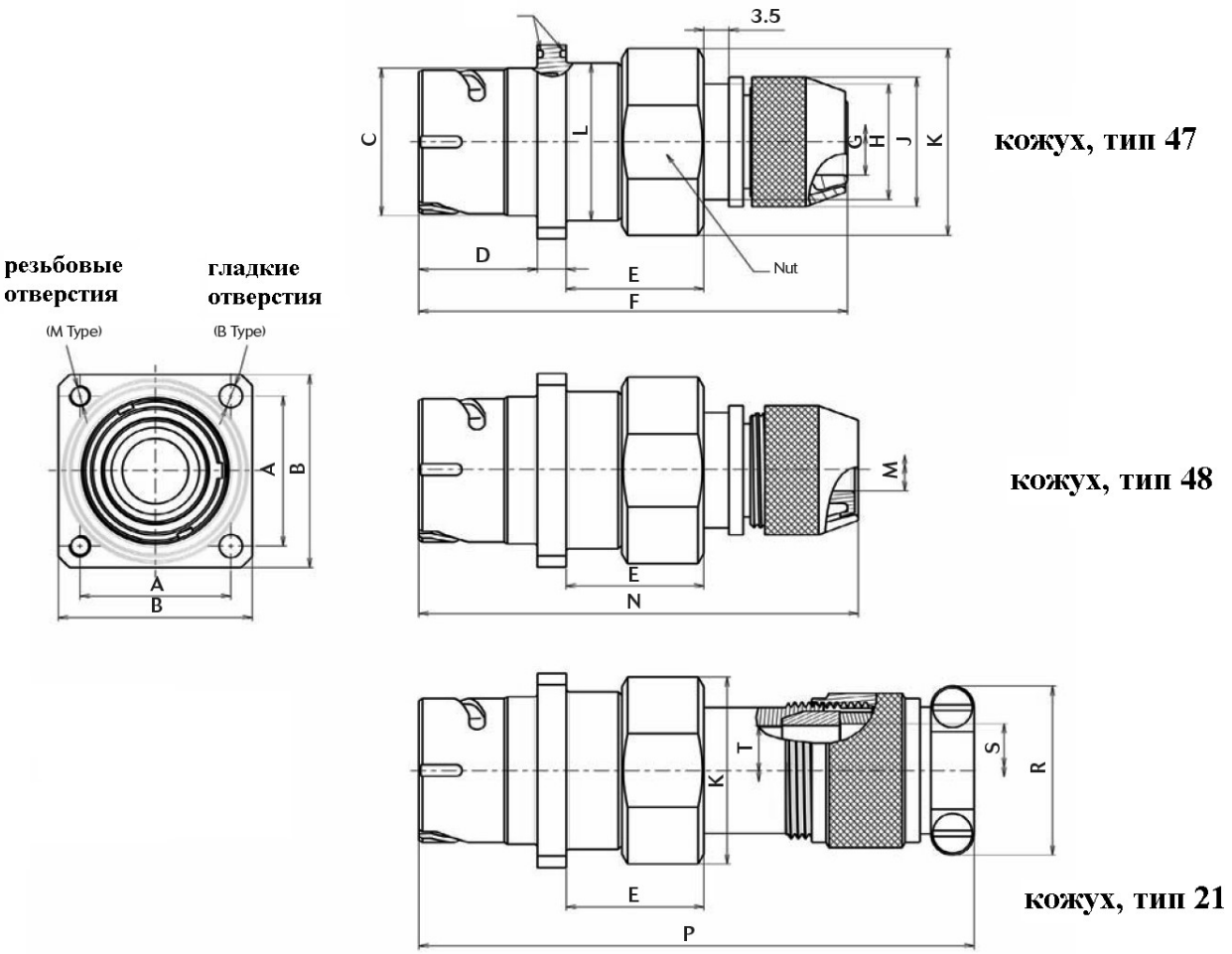

Размер корпуса	A	B Max.	C Max.	D Max.	E Max.	F Max.	G	H	J Max.	K Max.
2	21	27	20.5	16.6	20.3	61.2	9.2	16.1	18.1	26.1
4	33	42	31.5	17.5	21.7	64.5	18.3	26.2	28.1	38.6
5	43	54	43.1	18.8	22.6	68.5	28.8	37.5	41.1	50.6

Размер корпуса	L Max.	M	N Max.	P Max.	R Max.	S Max.	T Max.	Ø отверстий	Резьба отверстий	Толщина накидной гайки
2	21.5	–	–	82.3	23.8	13.1	12.6	3.2	M3	24
4	33	12.8	66.7	98.1	33.8	20.6	19.1	5.5	M5	36
5	44	21.6	70.7	119.7	43.8	30.1	28.6	5.5	M5	46

Розетка, тип D

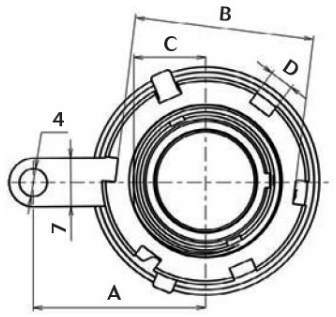

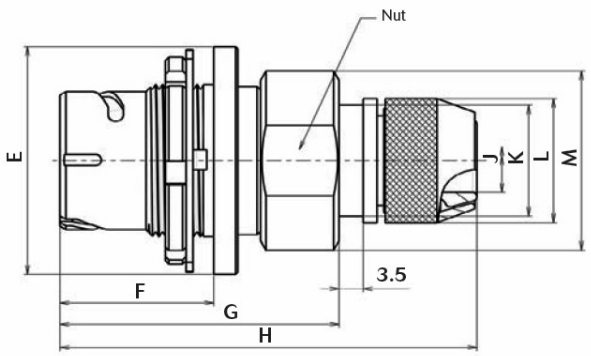

кожух, тип 47

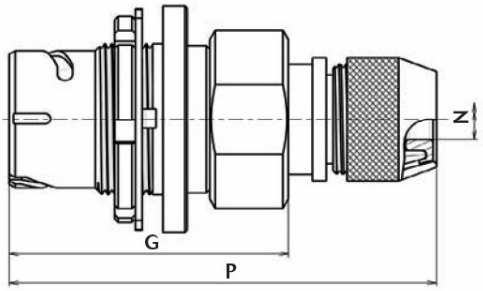

кожух, тип 48

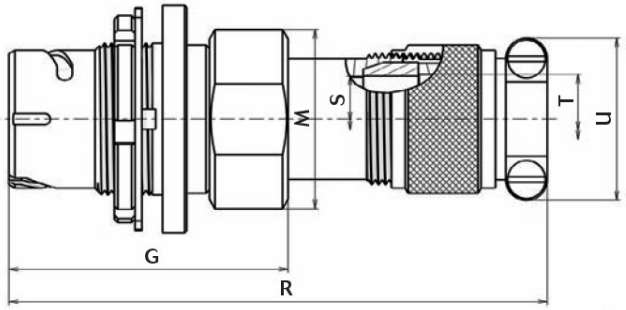

кожух, тип 21

Размер корпуса	A	B Max.	C Max.	D	E Max.	F Max.	G Max.	H Max.	J	K
2	25	26	10.4	3.5	33	22.5	38.6	61.1	9.2	16.1
4	34	41	16	5	48	23.2	41.2	64.4	18.3	26.2
5	39.5	52	22.4	5	59	23.5	44.9	68.4	28.8	37.5

Размер корпуса	L Max.	M Max.	N	P Max.	R Max.	S Max.	T Max.	U Max.	Толщина накидной гайки
2	18.1	26.1	–	–	82.3	12.6	13.1	23.8	24
4	28.1	38.6	12.8	66.6	98.1	19.1	20.6	33.8	36
5	41.1	50.6	21.6	70.7	119.7	28.6	30.1	43.8	46

Кабельная розетка, тип Р

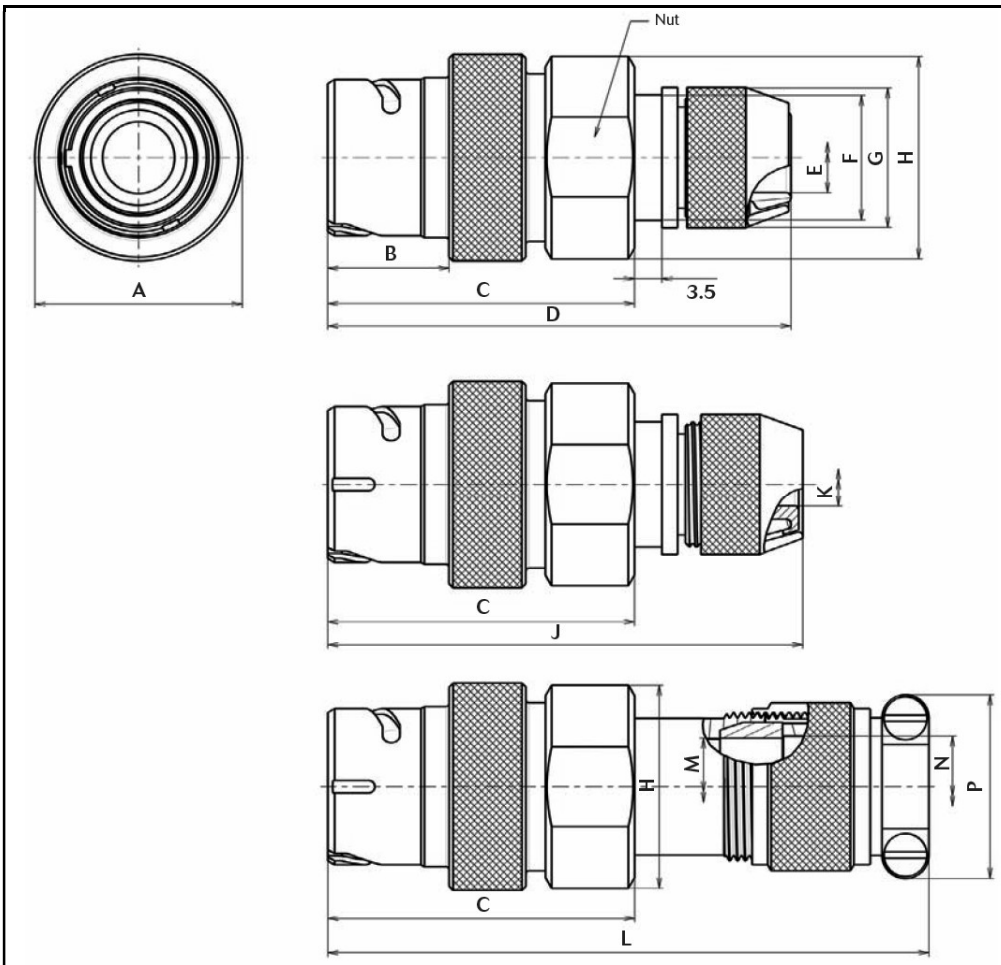

Размер корпуса	A	B	C Max.	D Max.	E	F	G Max.	H Max.
2	26.5	15.5	40.6	60.9	9.2	16.1	18.1	26.1
4	39	16.4	42.9	63.5	18.3	26.2	28.1	38.6
5	51	13.5	45.1	68.2	28.8	37.5	41.1	50.6

Размер корпуса	J Max.	K	L Max.	M Max.	N Max.	P Max.	Толщина накидной гайки
2	–	–	82	12.6	13.1	23.8	24
4	65.7	12.8	97.8	19.1	20.6	33.8	36
5	70.5	21.6	119.4	28.6	30.1	43.8	46

Установочные размеры

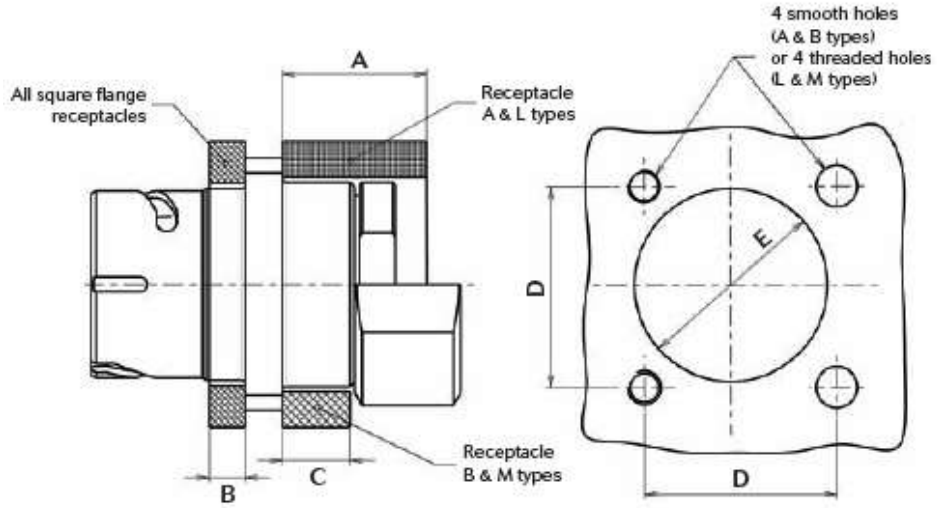

Размер корпуса	2	4	5
A Max.	без ограничений	без ограничений	без ограничений
B Max.	3.75	4.0	5.75
C Max.	6.5	6.5	6.5
D	21	33	43
E	23	34	46
Гладкие отверстия	3.2	5.5	5.5
Резьбовые отверстия	M3	M5	M5

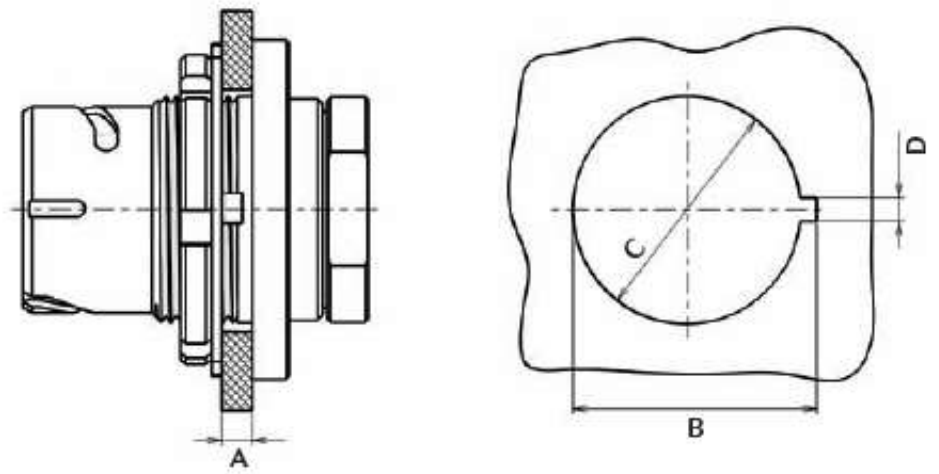

Размер корпуса	2	4	5
A Max.	3	3	3
B	24.2	38.2	50.2
C	22.2	36.2	48.2
D	3	3	3

Эксплуатационные заглушки

Информация для заказа (SOURIAU)

Базовая серия	**84**	**8**	**20**	**0031017**
Материал/покрытие: 5 – стальная заглушка для серии 847 8 – алюминиевая заглушка для серии 848				
Индекс размера корпуса: 20 – корпус 2 40 – корпус 4 50 – корпус 5				
Тип заглушки: 0031017 – заглушка для розетки со стальным кордом и петлей 0031024 – заглушка для розетки с нейлоновым кордом и кольцом 0031003 – заглушка для розетки со стальной цепью и кольцом 0032017 – заглушка для вилки со стальной цепью и петлей 0032024 – заглушка для вилки с нейлоновым кордом и кольцом 0032003 – заглушка для вилки со стальной цепью и кольцом 0048024 – заглушка для розетки со стальной цепью и разрезным кольцом				
Дополнительный индекс модификации **не указывается** – нержавеющая сталь/оливково зеленый кадмий **07** – бронзовый корпус (требуется консультация) **08** – алюминий/черный цинк–никель				

Информация для заказа (VG96918)

Базовая серия	**VG96918**	**Z1**	**25**	**C**
Тип заглушки: Z1 – заглушка для вилки с петлей Z2 – заглушка для вилки с кольцом Z3 – заглушка для розетки с петлей Z4 – заглушка для розетки с кольцом				
Индекс размера корпуса: 25 – корпус 2 48 – корпус 4 58 – корпус 5				
Дополнительный индекс модификации **не указывается** – нержавеющая сталь/оливково зеленый кадмий **B** – бронзовый корпус (требуется консультация) **C** – алюминий/черный цинк–никель				

Размеры

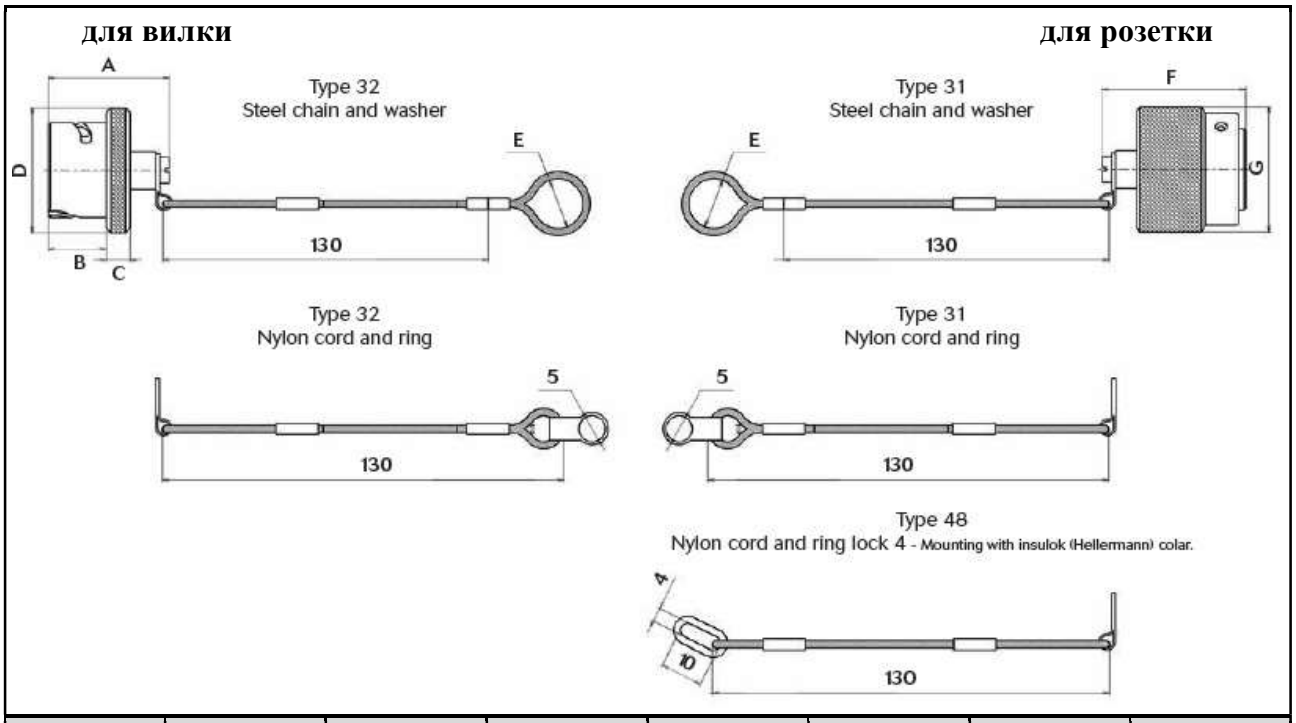

Размер корпуса	A Max.	B Max.	C Max.	D Max.	E	F Max.	G Max.
2	27	12.5	5.1	26.6	23	31.5	26.6
4	27.2	13.2	5.1	39.1	34	31.5	39.1
5	27.2	13.2	5.1	50	46	34.5	51.1

Контакты для модификаций, тип 02, 08, 09

Тип контакта		Контактные схемы		
		25	**48**	**58**
штыревой	**фаза**	8400.2311	8400.2182	8400.2322
	земля	8400.2181	8400.2183	8400.2323
	основной	–	8400.2312	
гнездовой	**фаза**	8400.2313	8400.2214	8400.2321
	земля	8400.2213	8400.2215	8400.2324
	основной	–	8400.2216	
пробка		–	8522.389A	
редуцирующая втулка		–	8400.3506	8400.2315 8400.2327

Состав контакта: тело контакта + обжимная гильза
Уплотнения для модификаций без основного контакта заказываются отдельно

для проводов сечением 0.93 мм ²
для проводов сечением 5.30 мм ²
для проводов сечением 8.98 мм ²
} применять заземляющий или фазовый контакты

Параметры применяемых кабелей

Размер корпуса	Ø Max изоляции			Ø оплетки	Основной контакт				Заземляющий контакт			
	Тип кожуха				Ø Max изоляции		Сечение (мм ²)		Ø Max изоляции		Сечение (мм ²)	
	21 и 23	47	48		Min	Max	Min	Max	Min	Max	Min	Max
2	12.50	9.10	–	0.20	–	–	–	–	3.30	2.30	1.34	1.91
4	19.00	18.20	12.80	0.25	2.30	1.80	0.50	0.75	4.40	3.10	2.50	4.00
5	28.50	28.70	21.60	0.40	2.30	1.80	0.50	0.75	8.00	7.00	13.40	13.40

Зачистка проводов

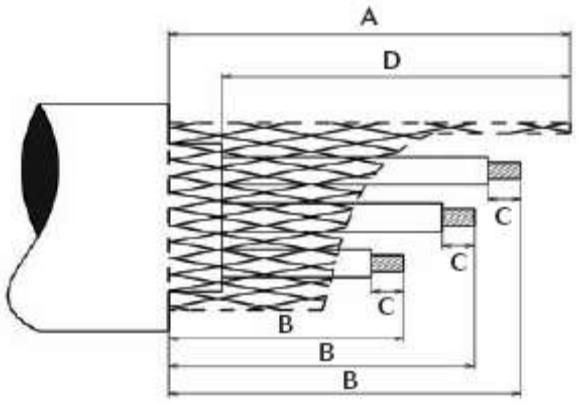

Размер корпуса	A	B			C			D
		Фаза	Земля	Осн.	Фаза	Земля	Осн.	
2	50	50	45	–	6.5	6.5	6.5	40
4	55	55	50	55	6.5	6.5	6.5	45
5	70	70	65	70	11	11	6.5	50

Термоусаживаемые трубки для кожухов, тип 47 и 48

Размер корпуса	Прямая трубка	Изогнутая трубка
2	202 K 132 – 4	222 K 132 – 4
4	202 K 163 – 4	222 K 163 – 4
5	202 K 174 – 4	222 K 174 – 4

Обжимной инструмент

Размер корпуса	Клещи	головка	Тип контакта	Метка головки	сечение (мм ²)	Тип позиции
2	M22520–1/01 (8365)	8400.2281	земля	красный	1.34 – 1.50	6
					1.91	7
			фаза	голубой	1.34 – 1.50	6
					1.91	7
4	M22520–1/01 (8365)	8400.2282	земля	красный	2.5 – 4.0	8
			фаза	голубой	2.5 – 4.0	8
			основной	желтый	0.50 – 0.75	4
5	MS3191–1 (8465)	8400.2336	основной	–	0.50 – 0.75	–
	M22520–1/01 (8365)	8400.2282		желтый	0.50 – 0.75	4
	8459	8459.129	земля	–	13.40	–
			фаза	–	13.40	–

Монтажный инструмент

Размер корпуса	Тип контакта	установка	извлечение	
		штырь/гнездо	штырь	гнездо
2	фаза	8400.1475	8400 448	8400 446
	земля			8400 322
	основной (без уплотнений)	8500.29A	8500 31	8500 31
	основной (с уплотнением)	8400.2071		
4	фаза	8400.1475	8400 448	8400 322
	земля			
	основной	8400.2071	8310 310	8310 31
5	фаза	8400.2428	8400 448	8400 980
	фаза (сечение кабеля 5.15 мм ²)	8380.02		
	земля	8400.1549	8400 1549	8400 1549

Серия 895

Соединители с резьбовым сочленением и самоблокировкой
Силовые контакты под обжимку # 4/0
Контактная схема – 48-35
Соответствует ASNE 0098 и ASNE 0378

Характеристики

Механические
Корпус – сталь
Покрытие – желтый кадмий
Изолятор – термореактивный
Уплотнения – силиконовый эластомер
Контакты – медь/золото поверх никеля
Покрытие: золото
Срок службы: 500 циклов
Ударная нагрузка – 300 g / в течение 3 мс / 3 направления
Вибрация – 1 g^2/Гц при частоте от 100 до 2000 Гц

Электрические
Испытательное напряжение – 1500 Вср.кв.
Сопротивление контакта – < 0.23 мОм
Сопротивление изоляции – ≥ 5000 МОм
Рабочий ток на контакт – 260 А при 120°С

Климатические
Диапазон температур – от –65°С до + 200°С
Огнестойкость и возгораемость – в соответствии с EN 2591
Допустимая высота применения – 15000 м
Стойкость к воздействию морского тумана – 48 часов
Нагретый влажный воздух – 10 циклов / 24 часа

Стойкость к воздействию жидкостей
MIL–H 5606, MIL–L 7808, MIL–L 7870A, MIL–A 8243, MIL–L 23699, MIL–C 25769, JP5: скидрол 500 B4, скидрол LD4
Охладитель – хлороброметан

Схема контактов

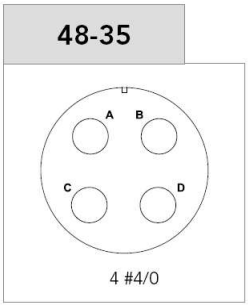

информация согласована с производителем

Информация для заказа

Базовая серия	**895**	**00**	**K**	**48**	**35**	**P**	**N**	**L**
Тип корпуса								
00 – Розетка с прямоугольным фланцем								
26 – Вилка с самоблокировкой								
Индекс K – огнеупорный								
Размер корпуса – только 48								
Схема контактов – только 35								
Тип контакта								
P – штыревой								
S – гнездовой								
Поляризация – только N								
не указывается – соединитель поставляется с контактами								
L – соединитель поставляется без контактов								

Обозначение SOURIAU	Обозначение AIRBUS
895 00K 48–35 PN	ASN–E 0098 A 48–35 P
895 00K 48–35 SN	ASN–E 0098 A 48–35 S
895 00K 48–35 PLN	–
895 00K 48–35 SNL	–
895 26K 48–35 PN	ASN–E 0378 A 48–35 P
895 26K 48–35 SN	ASN–E 0378 A 48–35 S
895 26K 48–35 PNL	–
895 26K 48–35 SNL	–

Обжимной инструмент

Калибр контакта	Калибр применяемых проводов, AWG	Обжимной инструмент		Позиционер
		пневматический	пуансон	
4/0	2/0	M22520/23-01 (WA23)	M22520/23-07 (WA23-7)	M22520/23-16 (WA23-16)

Контакты

Тип контакта	Ø контакта	Обозначение контактов	Внешний Ø проводов по изоляции		вид
			Мин.	Макс.	
штырь	12.7	**8950–5883 NSA 938182 PT 4010**	13,6	14,5	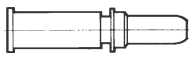
гнездо		**8950–6022 NSA 938183 ST 4010**			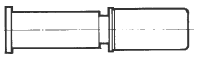

Размеры

вилка, тип 26

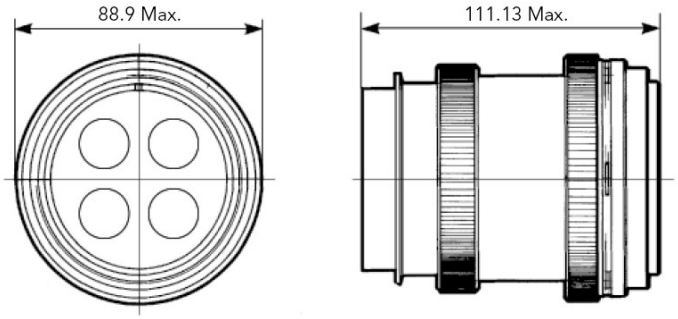

розетка с квадратным фланцем, тип 00

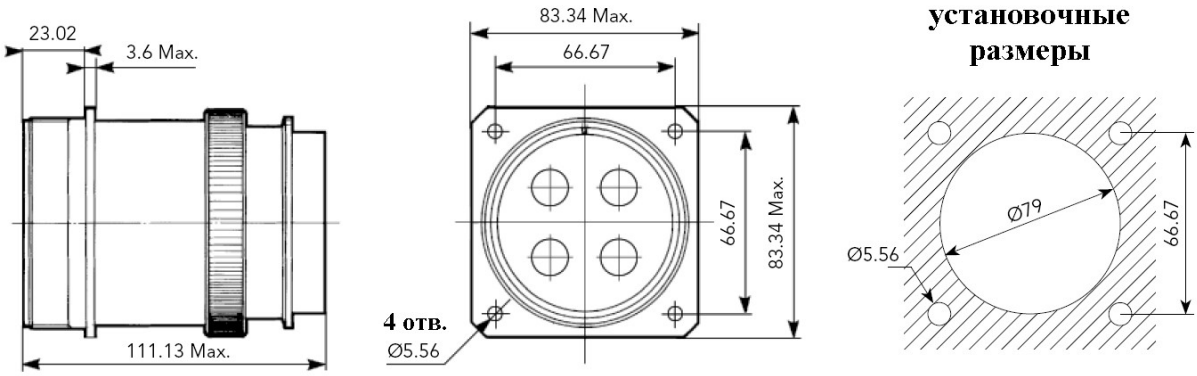

Зачистка концов кабеля
L = 22.86 –27.94

информация согласована с производителем

ДЛЯ ЗАМЕТОК

ООО «ТауРос Техника»

194362, г. Санкт-Петербург,
Выборгское шоссе, 342, а/я 20,
тел.: +7-(812)-907-10-49,
факс: +7-(812)-495-48-55

sales@tauros.su
www.tauros.su