USB 2.0, USB 3.0, SATA/eSata,
1G/10GBASE-T, LVDS, Cat6, Cat7

Glenair®



Соединительные Системы GLENAIR
Серия 80 – «Mighty Mouse»
(цилиндрические соединители и кабельные сборки)
Расширенный Модельный Ряд

Рекомендовано
к применению в БпЛА

Содержание **Стр.**

Обзор **4**
- **Основные характеристики** **6**
- **Материалы и покрытия** **9**
- **Контактные схемы** **11**
- **Координатные сетки для печатного монтажа** **21**
- **Контактные схемы и серии соединителей, разрешенных по своим характеристикам для применения в линиях передачи данных по протоколам 10/100/1000BASE-T, USB 2.0, USB 3.0, eSATA/SATA, DVI-D, HDMI, Display Port** **48**

Контакты **50**
- **Сигнальные контакты # 23, # 22 HD, # 20 HD, # 20** **50**
- **Силовые контакты # 16, # 12** **55**
- **Коаксиальные контакты # 16, # 12** **56**
- **Ультра твинаксиальные контакты # 12** **58**
- **Пневматические контакты # 12 и трубопроводы** **61**
- **Оптоволоконные контакты** **63**
- **Контакты # 8** **70**
  - **Силовые контакты # 8** **72**
  - **Коаксиальные контакты # 8** **73**
  - **Квадраксиальные и твинаксиальные контакты # 8** **76**
  - **Контакты # 8 для применения в цепях CAT7** **78**

Кабели для линий передачи данных, рекомендуемые к применению компанией GLENAIR **80**

Инструменты **88**

Соединители модельного ряда «Mighty Mouse»

Информация для заказа. Размеры
- **Соединители серии 800** **94**
- **Соединители серии 801** **128**
- **Серия 811. Соединители с высокой плотностью контактов** **203**
- **Соединители серии 802** **224**
- **Соединители серии 803** **260**
- **Соединители серии 804** **291**
- **Соединители серии 805** **356**
- **Соединители серии 806** **429**

Расширение модельного ряда соединителей «Mighty Mouse» **461**
- **Соединители с фильтр – контактами** **462**
- **Кабельные сборки для линий высокоскоростной передачи данных** **491**
- **Соединители серии 824. Система «PUSH-PULL»** **500**
- **Соединители серий 841, 844, 845. Высокая плотность контактов # 28** **508**
- **Соединители серий 801, 804, 805 для каналов сетевых интерфейсов micro USB** **524**
- **Соединители серий 801, 804, 805 для каналов сетевых интерфейсов RJ45** **546**
- **Соединители серий 801, 804, 805 для каналов сетевых интерфейсов USB 2.0** **582**

Дополнительные аксессуары **602**

Обзор модификаций соединителей серии 80 (Mighty Mouse)

	Серия 800	Серия 801	Серия 802
Вид			
Примечания	Дюймовая резьба UNF	Двухзаходная резьба ACME	«Aqua Mouse» 241 бар
Описание	Общее применение, для линий Ethernet, коммутаторов, тактического оборудования и приборов	Быстрое сочленение	Прочная конструкция из нержавеющей стали (или титана), высокая химическая прочность. Для подводного применения.
Количество контактов	1 – 37	1 – 130	1 – 130
Сочленение	Резьбовое сочленение 4,5 оборота до полного сочленения	Резьбовое сочленение 1,5 оборота до полного сочленения	Резьбовое сочленение, дюймовая резьба UN
Водонепроницаемость	В соответствии с MIL-STD-810, метод 512 1 м погружения под воду в течение 1 ч		Глубина погружения в морской воде – 304 м
Экранирование	есть	есть	есть
Вибростойкость, ударопрочность	Случайная вибрация 37 g/s; Удар 300 g/s		
Срок службы	2 000 циклов	2 000 циклов	2 000 циклов
Электрические характеристики	# 12 – 23 А, 1800 В пер.т. # 16 – 13 А, 1800 В пер.т. # 20, # 20 HD – 7.5 А, 750 В пер.т. # 22 HD # 23 – 5 А, 500 В пер.т.		
Применяемость	Авионика, БПЛА, компьютеры, радиостанции	Авиация, системы вооружений и экипировки	Мониторинг трубопроводов и оборудования; геофизические исследования скважин; подводные аппараты



Обзор модификаций соединителей серии 80 (Mighty Mouse)

	Серия 803	Серия 804	Серия 805
Вид			
Примечания	Байонетное сочленение	Система «PUSH-PULL»	Трехзаходная резьба ACME 69 бар
Описание	Быстрое сочленение, электропроводимость – 50 мОм	Для тактического оборудования и гарнитур	Резьбовой механизм с трещоткой эквивалентен механизму D38999
Количество контактов	1 – 55	1 – 55	1 – 130
Сочленение	0,25 оборота до полного сочленения	Быстросъемные	1 оборот до полного сочленения
Водонепроницаемость	Брызгозащищенный	В соответствии с MIL-STD-810, метод 512 1 м погружения под воду в течение 1 ч	
Экранирование	есть	есть	есть
Вибростойкость, ударопрочность	Случайная вибрация 37 g/c; Удар 300 g/c		
Срок службы, циклы сочленений	250 – алюминий 2 000 – нержавеющая сталь	2 000	500
Электрические характеристики	# 12 – 23 А, 1800 В пер.т. # 16 – 13 А, 1800 В пер.т. # 20, # 20 HD – 7.5 А, 750 В пер.т. # 22 HD # 23 – 5 А, 500 В пер.т.		
Применяемость	Полевое снаряжение; автоспорт; авиация; системы связи	Разъем шлемофона; аккумуляторы; системы вооружений	Автоспорт; авиация; полевое снаряжение

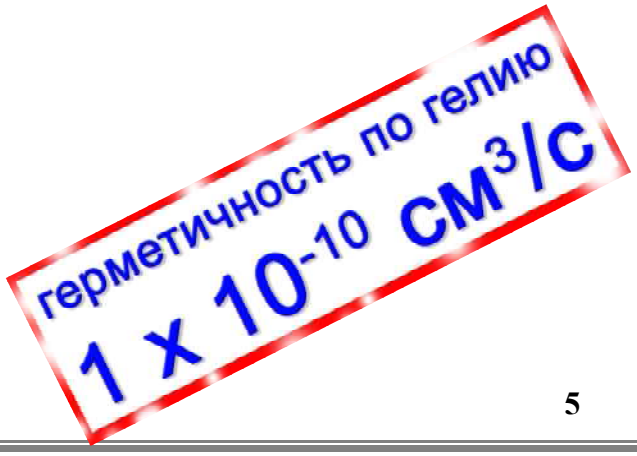

Обзор модификаций соединителей серии 80 (Mighty Mouse)

	Серия 806
Вид	
Примечания	Трехзаходная резьба ACME
Описание	Резьбовой механизм с трещоткой эквивалентен механизму D3899
Количество контактов	3 – 186
Сочленение	1 оборот до полного сочленения
Водонепроницаемость	Брызгозащищенный
Экранирование	есть
Вибростойкость, ударопрочность	Случайная вибрация 49 g/c; Удар 300 g/c
Срок службы, циклы сочленений	500 – алюминий 1 000 – нержавеющая сталь
Электрические характеристики	# 20 HD – 7.5 A, 750 В пер.т. # 22 HD – 5 A, 500 В пер.т.
Применяемость	наземное оборудование; авиация; космос; системы связи

герметичность по гелию
1×10^{-10} см^3/с

Основные характеристики

Ток на контакт (Max):
23 – 5 A # 22HD – 5 A # 16 – 13 A
20 – 7.5 A # 20HD – 7.5 A # 12 – 23 A

Выдерживаемое напряжение (сочлененная пара):
23 – 500 В пер. т. ср. кв., уровень моря, 100 В пер. т. ср. кв., 21 000 м
22HD – 1300 В пер. т. ср. кв., уровень моря, 800 В пер. т. ср. кв., 30 480 м
20HD – 1800 В пер. т. ср. кв., уровень моря, 1000 В пер. т. ср. кв., 30 480 м
20 – 1800 В пер. т. ср. кв., уровень моря, 325 В пер. т. ср. кв., 21 000 м
16 – 1800 В пер. т. ср. кв., уровень моря, 1000 В пер. т. ср. кв., 21 000 м
12 – 1800 В пер. т. ср. кв., уровень моря, 1000 В пер. т. ср. кв., 21 000 м

Сопротивление изоляции – 5000 МОм min
Сопротивление контактов:
23 – 73 мВ, при 5 А
20 – 55 мВ при 7.5 А
16 – 49 мВ при 13 А
12 – 42 мВ при 23 А

Магнитная проницаемость – 2.0 μ max

Материалы и покрытия

Алюминиевый корпус, гильзы, накидные гайки – алюминий 6061 Т6
Стальной корпус, гильзы, накидные гайки – нержавеющая сталь в соответствии с AMS-QQ-S-763
Изолятор – кристаллизованный стеклополимер (LCP) в соответствии с MIL-M-24519, тип GLCP-30F
Удерживающие контакты клипсы – бериллиевая бронза
Уплотнения – комбинированный эластомер, 30% силикон в соответствии с ZZ-R-765, 70% фторосиликон в соответствии с MIL-R-25988
Изолятор для герметичных версий – на стекле
Штыревые контакты для герметичных версий (не извлекаемые) – железо/никель, в соответствии с ASTM F30 (Alloy 52), золото в соответствии с ASTM B488, тип II, код C, класс 1.25, поверх никеля в соответствии с QQ-N-290, класс 2
Клеи и эпоксидные смолы
Стандартные модификации соединителей – высокопрочные эпоксидные смолы, Hysol EE4215.
Соединители с фильтр-контактами – Stycast 2850FT/Catalyst 11

Стандартные значения герметичности – 1 x 10^{-7} атм $см^3$/с (по гелию)

Параметры дегазации

Потеря массы – 1 %
Легкоконденсируемые вещества – 0,1 %

Экранирование

	Затухание, дБ Min	
Частота	**Серии 800, 801, 802, 804, 805, 811**	**Серия 803**
100 МГц	75	60
200 МГц	70	55
300 МГц	65	55
400 МГц	63	50
800 МГц	58	45
1000 МГц	55	40
1 ГГц	55	85
3 ГГц	50	69
5 ГГц	45	66
19 ГГц	40	65
Частота	**Серия 806, покрытие корпусов – химически осажденный никель**	**Серия 806, покрытие корпусов – кадмий, никель PTFE, цинк/никель**
100 МГц	90	90
200 МГц	88	88
300 МГц	88	88
400 МГц	87	87
800 МГц	85	85
1000 МГц	85	85
1.5 ГГц	76	69
2 ГГц	70	65
3 ГГц	69	61
4 ГГц	68	58
6 ГГц	66	55
10 ГГц	65	50

Расширение модификаций. Добавочные индексы в обозначениях

Индекс модификации	Описание	Применение	Примеры обозначений
186	Термостойкие соединители (8 ч при 204°C)	Космическое базирование	800-006-06M5-3SN-186
429C	Повышенные требования по параметрам дегазации	Космическое базирование	801-010-02M13-37PB-429C
489	Шпильки контактов для пайки методом погружения	Для печатного монтажа всех серий	801-011-02M7-10PA-489
501	Контргайка с контровочными отверстиями	Для соединителей с типом корпуса 07 **Кроме серии 803**	800-010-07M6-4SN-501
518	Герметичное исполнение для печатного монтажа	Для печатного монтажа всех серий	801-011-07M9-19SA-518
864	Розетки с контргайкой для приборных панелей различной толщины -864A = толщина панели не более 3.175 мм -864B = толщина панели не более 3.81 мм -864C = толщина панели не более 4.445 мм -864D = толщина панели не более 5.588 мм -864E = толщина панели не более 5.715 мм	Для соединителей с типом корпуса 07 всех серий	801-011-07M9-19SA-864A

Компания GLENAIR разработала собственные, специализированные модификации соединителей для применения в вакууме. Для заказа соединителей с собственными обозначениями GLENIAR, имеющих специальные параметры герметичности, требуется в конце обозначения соединителя добавить обязательный индекс «-585» и буквенный индекс, определяющий конкретные значения герметичности (см. таблицу)

Индекс модификации	Значения герметичности (утечка по гелию)
A	1 x 10^{-10} $см^3/с$
B	1 x 10^{-9} $см^3/с$
C	1 x 10^{-8} $см^3/с$

Пример обозначения соединителей GLENAIR стандартной модификации
801-012-07-Z17-10PA

Пример обозначения соединителей GLENAIR специальной модификации для применения в вакууме с параметрами герметичности 1 x 10^{-10} $см^3/с$
801-012-07-Z17-10PA-585A

Материалы и покрытия. Индексы

Индекс	Материал	Покрытие	Стойкость к морскому туману, ч
AB	морская бронза	без покрытия	1000
AL	алюминий	электроосажденный алюминий	1000
C	алюминий	черное анодирование	48
E	алюминий	хим. пленка	168
G2	алюминий	твердое черное анодирование	336
JF	алюминий	кадмий, золото	1000
LF	алюминий	кадмий	1000
M	алюминий	химосажденный никель	48
MT	алюминий	никель-PTFE	500
NC	алюминий	цинк/кобальт, о/с	350
NF	алюминий	кадмий, о/с	500
P	нержавеющая сталь	электроосажденный никель	500
Z1	нержавеющая сталь	пассивирование	1000
Z2	алюминий	золото	48
ZC	нержавеющая сталь	черный цинк/кобальт	
ZCR	нержавеющая сталь	черный цинк/кобальт	
ZL	нержавеющая сталь	электроосажденный никель	1000
ZM			
ZMT	нержавеющая сталь	никель-PTFE	1000
ZN	алюминий	цинк/кобальт, о/с	500
ZNU	алюминий	черный цинк/кобальт	500
ZR	алюминий	черный цинк/кобальт	1000
ZU	нержавеющая сталь	черный кадмий	1000
ZW	нержавеющая сталь	кадмий, о/с	2000

Материалы и покрытия. Индексы

Индекс	Экранирование	Рабочая температура	Соответствие RoHS
AB	есть	-65°C – +200°C	да
AL	есть	-65°C – +175°C	да
C	нет	-65°C – +175°C	да
E	есть	-65°C – +175°C	нет
G2	нет	-65°C – +200°C	да
JF	есть	-65°C – +175°C	нет
LF	есть	-65°C – +175°C	нет
M	есть	-65°C – +200°C	да
MT	есть	-65°C – +175°C	да
NC	есть	-65°C – +175°C	нет
NF	есть	-65°C – +175°C	нет
P	есть	-65°C – +200°C	да
Z1	есть	-65°C – +200°C	да
Z2	есть	-65°C – +200°C	да
ZC	есть	-65°C – +175°C	нет
ZCR	есть	-65°C – +175°C	да
ZL	есть	-65°C – +200°C	да
ZM	есть	-65°C – +200°C	да
ZMT	есть	-65°C – +175°C	да
ZN	есть	-65°C – +175°C	нет
ZNU	есть	-65°C – +175°C	нет
ZR	есть	-65°C – +175°C	да
ZU	есть	-65°C – +175°C	нет
ZW	есть	-65°C – +175°C	нет

Контактные схемы для серии 800

Контакты	Размер и количество контактов					Контактные схемы для серии
	#23	#20	#20HD	#16	#12	800
# 23, провода # 22 – # 28 AWG	3					5-3
	4					6-4
	6					6-6
	7					6-7
	10					7-10
	13					8-13
	19					9-19
	26					10-26
	37					12-37
# 20 HD, провода # 20 – # 24 AWG			3			6-23
			5			7-25
			8			8-28
			10			9-210
			20			12-220
# 16, провода # 16 – # 20 AWG				1		6-1
				2		8-2
				4		9-4
				5		10-5
				7		12-7
# 12, провода # 12 – # 14 AWG					1	7-1
					2	10-2
					2	12-2
					3	12-3
Комбинированные контактные схемы. Напряжение пробоя 750 В	12				1	10-200
	4				2	10-201
	6				2	12-200
	10				2	12-201
	4			2		9-200
	8			2		10-202
	4	2				8-200
	8	2				9-201
Комбинированные контактные схемы. Напряжение пробоя 1300 В	20			2		12-202
	12			4		12-203
	40			2		14-204
	32			4		14-205
	40			4		15-203
	12				2	12-204
	4				4	12-205
	34				2	14-206
	20				4	14-207

Контактные схемы для серий 801, 802, 803, 804, 805

Контакты	Размер и количество контактов					Контактные схемы для серий				
	#23	#20HD	#16	#12	#8	801	802	803	804	805
# 23, провода # 22 – # 28 AWG	3					5-3	5-3	5-3	5-3	нет
	4					6-4	6-4	6-4	6-4	8-4
	6					6-6	6-6	6-6	6-6	8-6
	7					6-7	6-7	6-7	6-7	8-7
	10					7-10	7-10	7-10	7-10	9-10
	13					8-13	8-13	8-13	8-13	10-13
	19					9-19	9-19	9-19	9-19	11-19
	26					10-26	10-26	10-26	10-26	12-26
	31					11-31	нет	нет	11-31	13-31
	37					13-37	12-37	12-37	12-37	15-37
	55					16-55	14-55	14-55	14-55	18-55
	85					17-85	15-85	нет	нет	19-85
	100					19-100	нет	нет	нет	21-100
	130					21-130	21-130	нет	нет	23-130
# 20 HD, провода # 20 – # 24 AWG		3				6-23	6-23	6-23	6-23	8-23
		5				7-25	7-25	7-25	7-25	9-25
		8				8-28	8-28	8-28	8-28	10-28
		10				9-210	9-210	9-210	9-210	11-210
		20				13-220	12-220	12-220	12-220	15-220
		35				16-235	14-235	14-235	14-235	18-235
		41				17-241	15-241	нет	нет	19-241
		55				19-255	нет	нет	нет	21-255
		69				21-269	21-269	нет	нет	23-269
# 16, провода # 16 – # 20 AWG			1			6-1	6-1	6-1	6-1	8-1
			2			8-2	8-2	8-2	8-2	10-2
			4			9-4	9-4	9-4	9-4	11-4
			5			10-5	10-5	10-5	10-5	12-5
			7			13-7	12-7	12-7	12-7	15-7
			12			16-12	14-12	14-12	14-12	18-12
			14			17-14	15-14	нет	нет	19-14
			19			19-19	нет	нет	нет	21-19
			22			21-22	21-22	нет	нет	23-22
# 12, провода # 12 – # 14 AWG				1		7-1	7-1	7-1	7-1	9-1
				2		10-2	10-2	10-2	10-2	12-2
				2		13-2	12-2	12-2	12-2	15-2
				3		13-3	12-3	12-3	12-3	15-3
				5		16-5	14-5	14-5	14-5	18-5
				7		17-7	15-7	нет	нет	19-7
				12		21-12	21-12	нет	нет	23-12
# 8, провода # 8 AWG					1	8-1	нет	нет	нет	10-1
					2	16-2	нет	нет	нет	18-2
					3	17-3	нет	нет	нет	19-3
					4	19-4	нет	нет	нет	21-4
					5	21-5	нет	нет	нет	23-5

Комбинированные контактные схемы для серий 801, 802, 803, 804, 805

Контакты	Размер и количество контактов					Контактные схемы для серий				
	#23	#20	#16	#12	#8	801	802	803	804	805
Комбинированные контактные схемы. Напряжение пробоя 750 В	12			1		10-200	10-200	10-200	10-200	12-200
	4			2		10-201	10-201	10-201	10-201	12-201
	6			2		13-200	12-200	12-200	12-200	15-200
	10			2		13-201	12-201	12-201	12-201	15-201
	4		2			9-200	9-200	9-200	9-200	11-200
	8		2			10-202	10-202	10-202	10-202	12-202
	4	2				8-200	8-200	8-200	8-200	10-200
	8	2				9-201	9-201	9-201	9-201	11-201
Комбинированные контактные схемы. Напряжение пробоя 1300 В	20		2			13-202	12-202	12-202	12-202	15-202
	12		4			13-203	12-203	12-203	12-203	15-203
	40		2			16-204	14-204	14-204	14-204	18-204
	32		4			16-205	14-205	14-205	14-205	18-205
	40		4			17-203	15-203	15-203	15-203	19-203
	12			2		13-204	12-204	12-204	12-204	15-204
	4			4		13-205	12-205	12-205	12-205	15-205
	34			2		16-206	14-206	14-206	14-206	18-206
	20			4		16-207	14-207	14-207	14-207	18-207
	28			4		17-204	15-204	**нет**	**нет**	19-204
	32				1	16-208	**нет**	**нет**	**нет**	18-208
	40				1	17-205	**нет**	**нет**	**нет**	19-205
	44				2	19-201	**нет**	**нет**	**нет**	21-201
	12				4	19-202	**нет**	**нет**	**нет**	21-202
	28				4	21-200	**нет**	**нет**	**нет**	23-200

Контактные схемы для серии 806

Контакты	Размер и количество контактов		Контактные схемы для серии
	#22HD	#20HD	806
# 22 HD, провода # 22-# 30 AWG	4		8-4
	7		8-7
	11		9-11
	15		10-15
	19		11-19
	26		12-26
	39		14-39
	60		16-60
	85		18-85
	110		20-110
	140		22-140
	186		24-186
# 20 HD, провода # 20-# 24 AWG		3	8-3
		5	9-5
		8	10-8
		10	11-10
		15	12-15
		20	14-20
		31	16-31
		41	18-41
		55	20-55
		69	22-69
		92	24-92

Контактные схемы

#23 ○ #16 ◒
#20HD ◓ #12 ⊕
#20 ● #8 ◉



серии 800, 801, 802, 803, 804	5-3	6-1	6-23	6-4	6-6	6-7
серия 805	N/A	8-1	8-23	8-4	8-6	8-7
количество контактов	3	1	3	4	6	7
размер контактов	#23	#16	#20HD	#23	#23	#23
напряжение пробоя, В пер. ток	750	1800	1000	750	750	750
ток на контакт, А	5	13	7.5	5	5	5

#23 ○ #16 ◒
#20HD ◓ #12 ⊕
#20 ● #8 ◉



серии 800, 802, 803, 804	6-1	7-25	7-10	N/A	8-2	8-28
серия 801	6-1	7-25	7-10	8-1	8-2	8-28
серия 805	9-1	9-25	9-10	10-1	10-2	10-28
количество контактов	1	5	10	1	2	8
размер контактов	#12	#20HD	#23	#8	#16	#20HD
напряжение пробоя, В пер. ток	1800	1000	750	1800	1800	1000
ток на контакт, А	23	7.5	5	46	13	7.5

#23 ○ #16 ◒
#20HD ◓ #12 ⊕
#20 ● #8 ◉

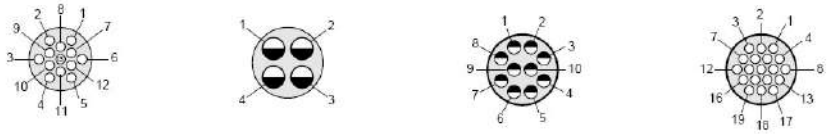

серии 800, 801, 802, 803, 804	8-13	9-4	9-210	9-19
серия 805	10-13	11-4	11-210	11-19
количество контактов	13	4	10	19
размер контактов	#23	#16	#20HD	#23
напряжение пробоя, В пер. ток	750	1800	1000	750
ток на контакт, А	5	13	7.5	5

#23 ○ #16 ◒
#20HD ◓ #12 ⊕
#20 ● #8 ◉

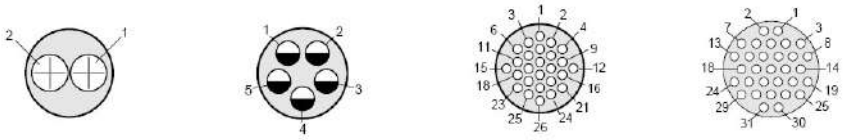

серии 800, 801, 802, 803, 804	10-2	10-5	10-26	11-31
серия 805	12-2	12-5	12-26	13-31
количество контактов	2	5	26	31
размер контактов	#12	#16	#23	#23
напряжение пробоя, В пер. ток	1800	1800	750	750
ток на контакт, А	23	13	5	5

Контактные схемы

#23 ○ #16 ◒
#20HD ◓ #12 ⊕
#20 ● #8 ◉

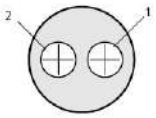
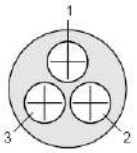
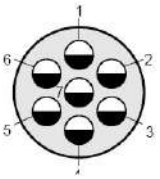
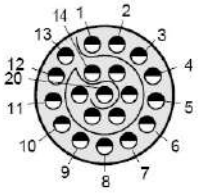
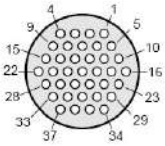

серии 800, 802, 803, 804	12-2	12-3	12-7	12-220	12-37
серия 801	13-2	13-3	13-7	13-220	13-37
серия 805	15-2	15-3	15-7	15-220	15-37
количество контактов	2	3	7	20	37
размер контактов	#12	#12	#16	#20HD	#23
напряжение пробоя, В пер. ток	1800	1800	1800	1000	750
ток на контакт, А	23	23	13	7.5	5

#23 ○ #16 ◒
#20HD ◓ #12 ⊕
#20 ● #8 ◉

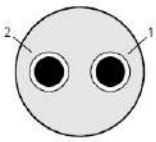
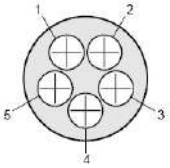
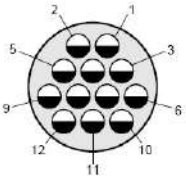
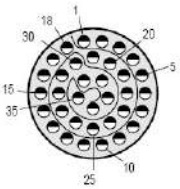
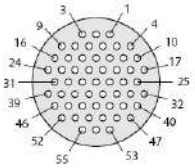

серии 802, 803, 804	N/A	14-5	14-12	14-235	14-55
серия 801	16-2	16-5	16-12	16-235	16-55
серия 805	18-2	18-5	18-12	18-235	18-55
количество контактов	2	5	12	35	55
размер контактов	#8	#12	#16	#20HD	#23
напряжение пробоя, В пер. ток	1800	1800	1800	1000	750
ток на контакт, А	46	23	13	7.5	5

#23 ○ #16 ◒
#20HD ◓ #12 ⊕
#20 ● #8 ◉

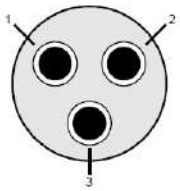
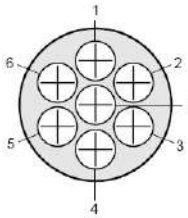
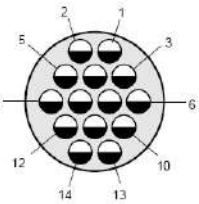
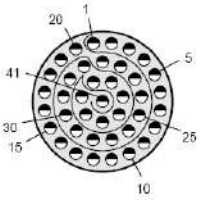
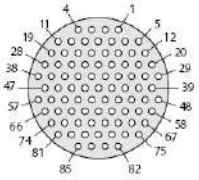

серия 802	N/A	15-7	15-14	15-241	15-85
серия 801	17-3	17-7	17-14	17-241	17-85
серия 805	19-3	19-7	19-14	19-241	19-85
количество контактов	3	7	14	41	85
размер контактов	#8	#12	#16	#20HD	#23
напряжение пробоя, В пер. ток	1800	1800	1800	1000	750
ток на контакт, А	46	23	13	7.5	5

Контактные схемы

#23 ○ #16 ◒
#20HD ◒ #12 ⊕
#20 ● #8 ◉

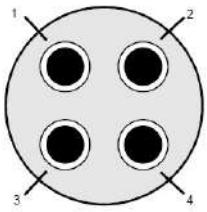

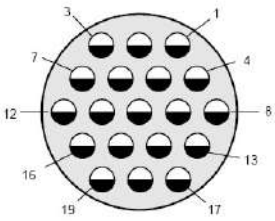

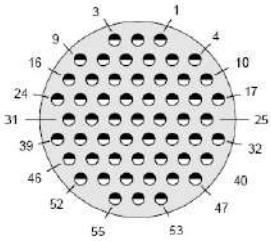

серии 801, 802	19-4[1]	19-19[1]	19-255[1]
серия 805	21-4	21-19	21-255
количество контактов	4	19	55
размер контактов	#8	#16	#20HD
напряжение пробоя, В пер. ток	1800	1800	1000
ток на контакт, А	46	13	7.5

#23 ○ #16 ◒
#20HD ◒ #12 ⊕
#20 ● #8 ◉

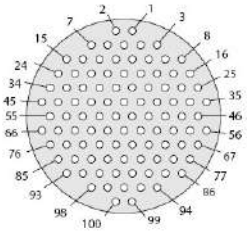

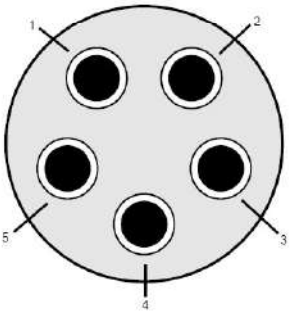

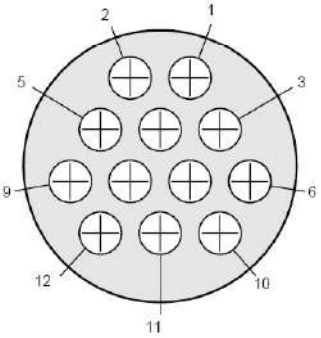

серии 801, 802	19-100[1]	21-5[1]	21-12
серия 805	21-100	23-5	23-12
количество контактов	100	5	12
размер контактов	#23	#8	#12
напряжение пробоя, В пер. ток	750	1800	1800
ток на контакт, А	5	46	23

#23 ○ #16 ◒
#20HD ◒ #12 ⊕
#20 ● #8 ◉

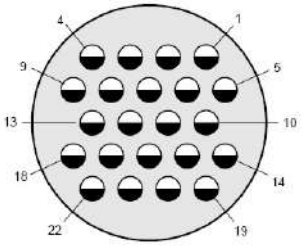

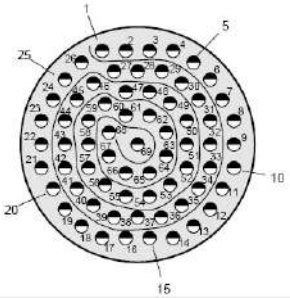

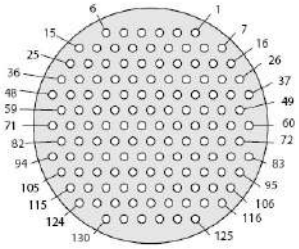

серии 801, 802	21-22	21-269	21-130
серия 805	23-22	23-269	23-130
количество контактов	22	69	130
размер контактов	#16	#20HD	#23
напряжение пробоя, В пер. ток	1800	1000	750
ток на контакт, А	13	7.5	5

Комбинированные контактные схемы

#23 ○ #16 ◒
#20HD ◓ #12 ⊕
#20 ● #8 ◉

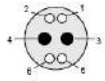
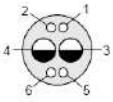
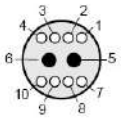
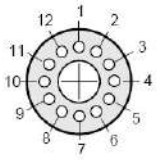

серии 800, 801, 802, 803, 804	8-200		9-200		9-201		10-200	
серия 805	10-200		11-200		11-201		12-200	
количество контактов	2	4	2	4	2	8	1	12
размер контактов	#20	#23	#16	#23	#20	#23	#12	#23
напряжение пробоя, В пер. ток	1000	750	1800	750	1000	750	1800	750
ток на контакт, А	7	5	13	5	7.5	5	23	5

#23 ○ #16 ◒
#20HD ◓ #12 ⊕
#20 ● #8 ◉

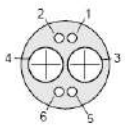
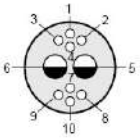
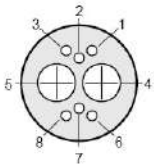
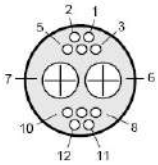

серии 800, 802, 803, 804	10-201		10-202		12-200		12-201	
серия 801	10-201		10-202		13-200		13-201	
серия 805	12-201		12-202		15-200		15-201	
количество контактов	2	4	2	8	2	6	2	10
размер контактов	#12	#23	#16	#23	#12	#23	#12	#23
напряжение пробоя, В пер. ток	1800	750	1800	750	1800	750	1800	750
ток на контакт, А	23	5	13	5	23	5	23	5

#23 ○ #16 ◒
#20HD ◓ #12 ⊕
#20 ● #8 ◉

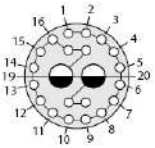
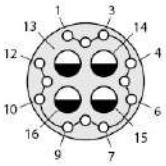
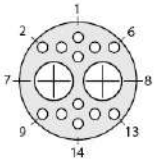
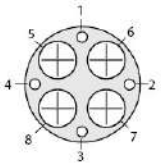

Series 800, 802, 803, 804	12-202		12-203		12-204		12-205	
серия 801	13-202		13-203		13-204		13-205	
серия 805	15-202		15-203		15-204		15-205	
количество контактов	2	20	4	12	2	12	4	4
размер контактов	#16	#23	#16	#23	#12	#23	#12	#23
напряжение пробоя, В пер. ток	1800	1300	1800	1300	1800	1300	1800	1300
ток на контакт, А	13	5	13	5	23	5	23	5

Комбинированные контактные схемы

#23 ○ #16
#20HD #12
#20 ● #8

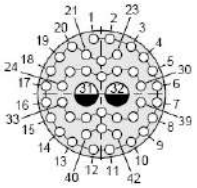
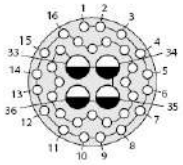
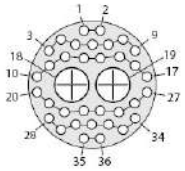
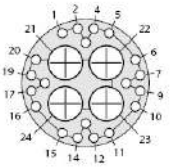

серии 802, 803, 804	14-204		14-205		14-206		14-207	
серия 801	16-204		16-205		16-206		16-207	
серия 805	18-204		18-205		18-206		18-207	
количество контактов	2	40	4	32	4	20	4	20
размер контактов	#16	#23	#16	#23	#12	#23	#12	#23
напряжение пробоя, В пер. ток	1800	1300	1800	1300	1800	1300	1800	1300
ток на контакт, А	13	5	13	5	23	5	23	5

#23 ○ #16
#20HD #12
#20 ● #8

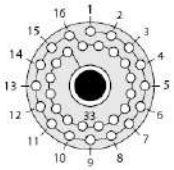
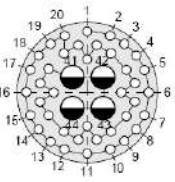
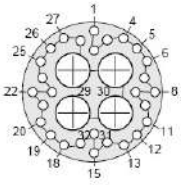
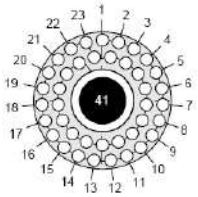

серия 802	N/A		15-203		15-204		N/A	
серия 801	16-208		17-203		17-204		17-205	
серия 805	18-208		19-203		19-204		19-205	
количество контактов	1	32	4	40	4	28	1	40
размер контактов	#8	#23	#16	#23	#12	#23	#8	#23
напряжение пробоя, В пер. ток	1800	1300	1800	1300	500	1300	500	1300
ток на контакт, А	46	5	13	5	5	5	5	5

#23 ○ #16
#20HD #12
#20 ● #8

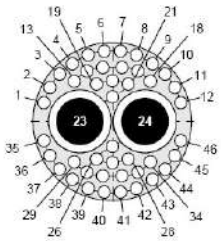
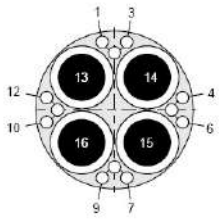
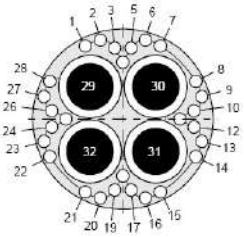

серия 801	19-201		19-202		21-200	
серия 805	21-201		21-202		23-200	
количество контактов	2	44	4	12	4	28
размер контактов	#8	#23	#8	#23	#8	#23
напряжение пробоя, В пер. ток	1800	1300	1800	1300	1800	1300
ток на контакт, А	46	5	46	5	46	5

Контактные схемы для серии 806

Серия 806, контактные схемы с применением контактов # 20 HD							
напряжение пробоя 1800 В пер. т. ток на контакт 7.5 А		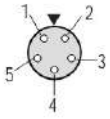	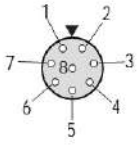	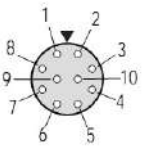	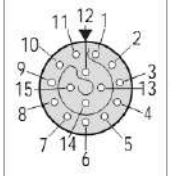	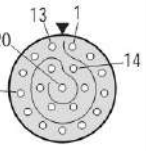	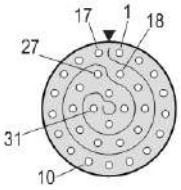
контактные схемы	**8-3**	**9-5**	**10-8**	**11-10**	**12-15**	**14-20**	**16-31**
кол-во контактов	3	5	8	10	15	20	31
напряжение пробоя 1800 В пер. т. ток на контакт 7.5 А	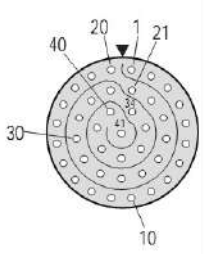	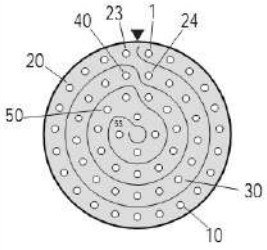	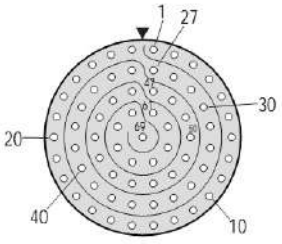	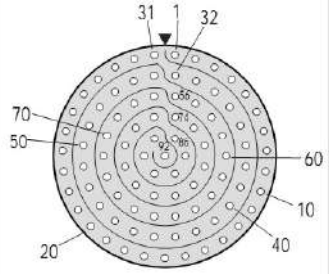			
контактные схемы	**18-41**	**20-55**	**22-69**	**24-92**			
кол-во контактов	41	55	69	92			
Серия 806, контактные схемы с применением контактов # 22 HD							
напряжение пробоя 1300 В пер. т. ток на контакт 5 А	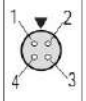	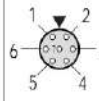	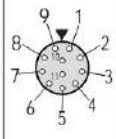	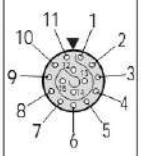	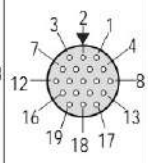	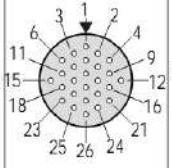	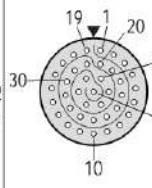	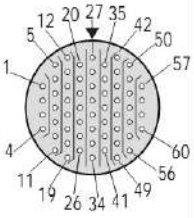
контактные схемы	**8-4**	**8-7**	**9-11**	**10-15**	**11-19**	**12-26**	**14-39**	**16-60**
кол-во контактов	4	7	11	15	19	26	39	60
напряжение пробоя 1300 В пер. т. ток на контакт 5 А	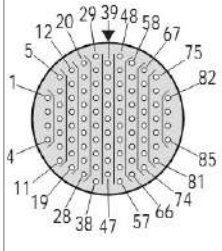	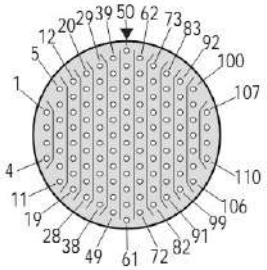	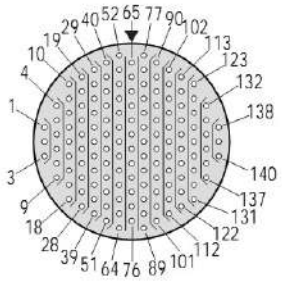	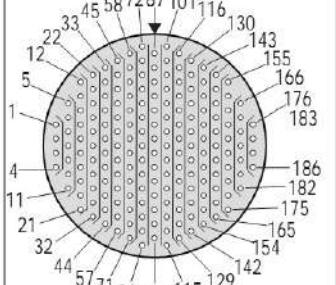				
контактные схемы	**18-85**	**20-110**	**22-140**	**24-186**				
кол-во контактов	85	110	140	186				

Координатные сетки для печатного монтажа

контактная схема	штыревой соединитель	гнездовой соединитель
 **контактная схема** **5-3** 3 #23 Contacts 0.56 Max. Dia. Tail серии 801: **5-3** серии 800, 802, 803,804: **5-3**	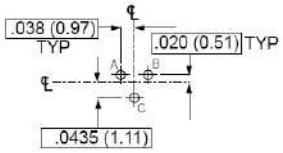	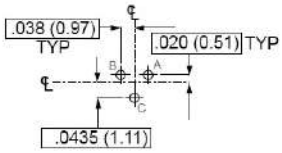
 **контактная схема** **6-23, 8-23** 3 #20HD Contacts 0.56 Max. Dia. Tail серии 801: **6-23** серии 800, 802, 803,804: **6-23** серии 805: **8-23**	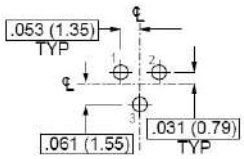	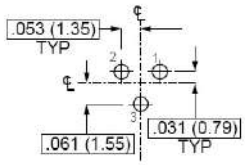
 **контактная схема** **6-4, 8-4** 4 #23 Contacts 0.56 Max. Dia. Tail серии 801: **6-4** серии 800, 802, 803,804: **6-4** серии 805: **8-4**	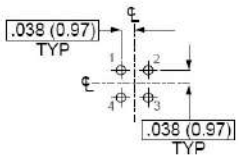	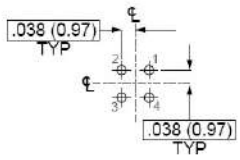
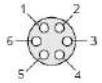 **контактная схема** **6-6, 8-6** 6 #23 Contacts 0.56 Max. Dia. Tail серии 801: **6-6** серии 800, 802, 803,804: **6-6** серии 805: **8-6**	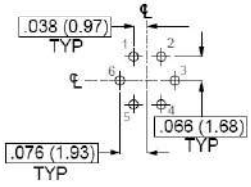	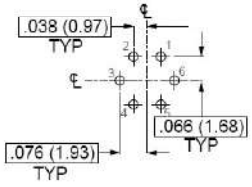
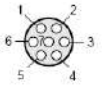 **контактная схема** **6-7, 8-7** 7 #23 Contacts 0.56 Max. Dia. Tail серии 801: **6-7** серии 800, 802, 803,804: **6-7** серии 805: **8-7**	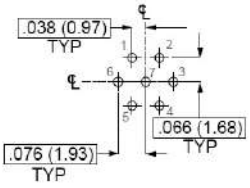	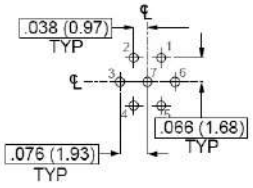

контактная схема	штыревой соединитель	гнездовой соединитель

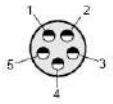

контактная схема
7-25, 9-25
5 #20HD Contacts
0.71 Max. Dia. Tail

серии 801: **7-25**
серии 800, 802, 803,804: **7-25**
серии 805: **9-25**

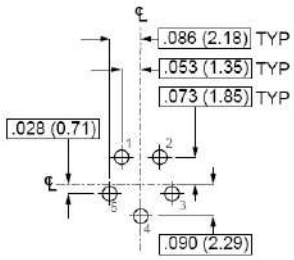

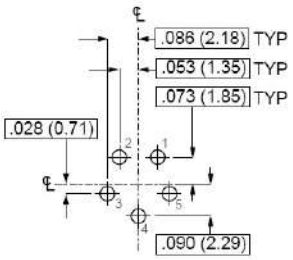

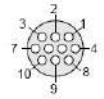

контактная схема
7-10, 9-10
10 #23 Contacts
0.56 Max. Dia. Tail

серии 801: **7-10**
серии 800, 802, 803,804: **7-10**
серии 805: **9-10**

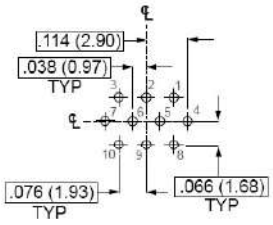

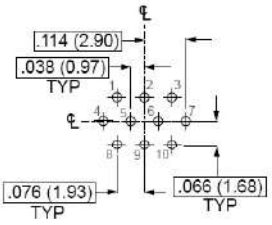



контактная схема
8-2, 10-2
2 #16 Contacts
1.63 Max. Dia. Tail

серии 801: **8-2**
серии 800, 802, 803,804: **8-2**
серии 805: **10-2**

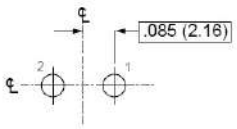

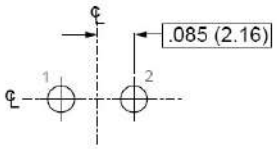

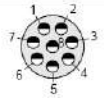

контактная схема
8-28, 10-28
8 #20HD Contacts
0.71 Max. Dia. Tail

серии 801: **8-28**
серии 800, 802, 803,804: **8-28**
серии 805: **10-28**

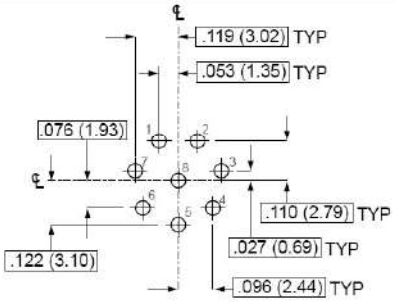

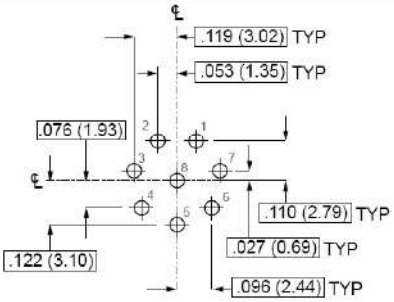

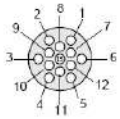

контактная схема
8-13, 10-13
13 #23 Contacts
0.56 Max. Dia. Tail

серии 801: **8-13**
серии 800, 802, 803,804: **8-13**
серии 805: **10-13**

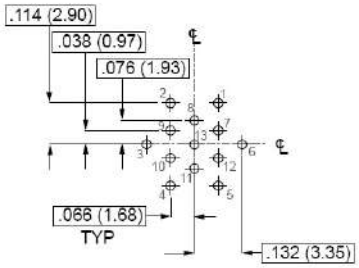

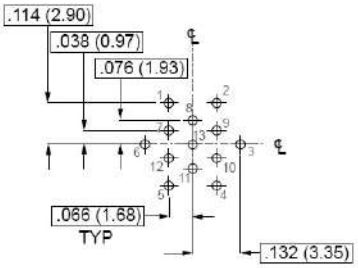

контактная схема	штыревой соединитель	гнездовой соединитель

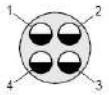

контактная схема
9-4, 11-4
4 #16 Contacts
1.63 Max. Dia. Tail

серии 801: **9-4**
серии 800, 802, 803,804: **9-4**
серии 805: **11-4**

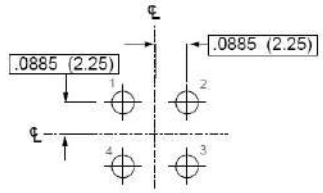

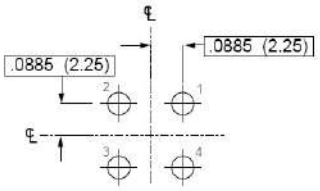

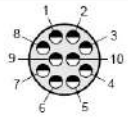

контактная схема
9-210, 11-210
10 #20HD Contacts
.028 (0.71) Max. Dia. Tail

серии 801: **9-210**
серии 800, 802, 803,804: **9-210**
серии 805: **11-210**

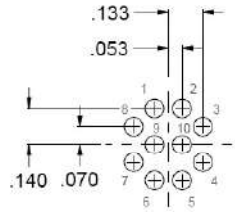

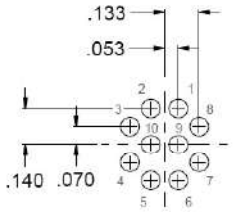

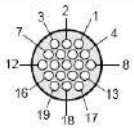

контактная схема
9-19, 11-19
19 #23 Contacts
0.56 Max. Dia. Tail

серии 801: **9-19**
серии 800, 802, 803,804: **9-19**
серии 805: **11-19**

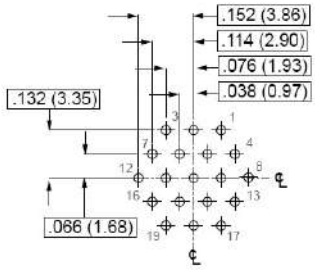

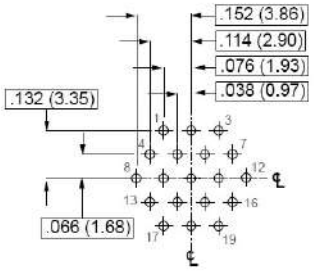

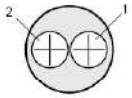

контактная схема
10-2, 12-2
2 #12 Contacts
2.44 Max Dia. Tail

серии 801: **10-2**
серии 800, 802, 803,804: **10-2**
серии 805: **12-2**

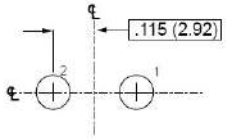

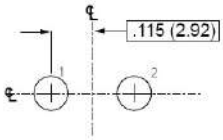

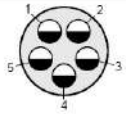

контактная схема
10-5, 12-5
5 #16 Contacts
1.63 Max. Dia. Tail

серии 801: **10-5**
серии 800, 802, 803,804: **10-5**
серии 805: **12-5**

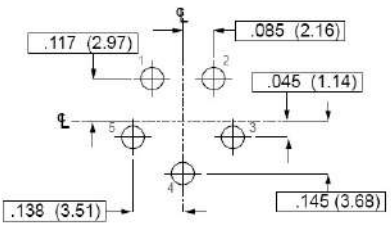

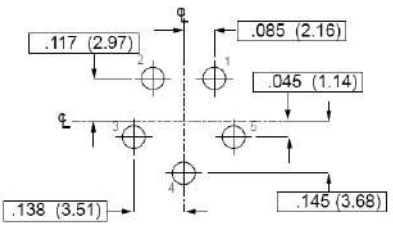

контактная схема	штыревой соединитель	гнездовой соединитель

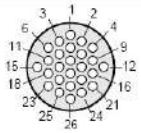

контактная схема
10-26, 12-26
26 #23 Contacts
0.56 Max. Dia. Tail

серии 801: **10-26**
серии 800, 802, 803,804: **10-26**
серии 805: **12-26**

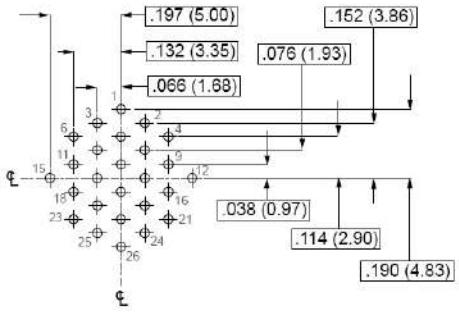

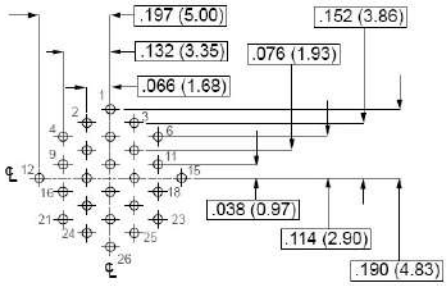

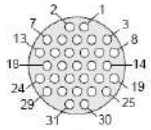

контактная схема
11-31, 13-31
26 #23 Contacts
0.56 Max. Dia. Tail

серии 801: **11-31**
серии 800, 802, 803,804: **11-31**
серии 805: **13-31**

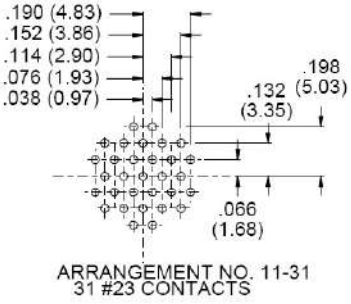

ARRANGEMENT NO. 11-31
31 #23 CONTACTS

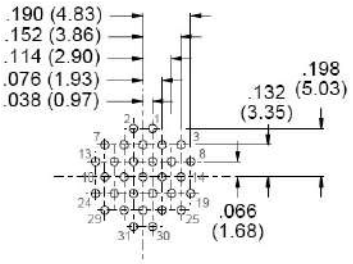

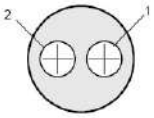

контактная схема
12-2, 13-2, 15-2
2 #12 Contacts
2.44 Max Dia. Tail

серии 801: **13-2**
серии 800, 802, 803,804: **12-2**
серии 805: **15-2**

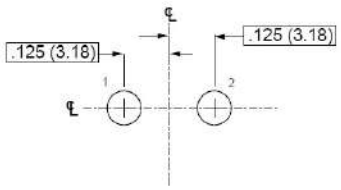

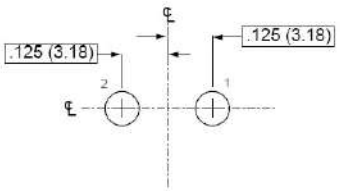

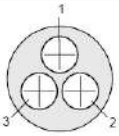

контактная схема
12-3, 13-3, 15-3
3 #12 Contacts
2.44 Max Dia. Tail

серии 801: **13-3**
серии 800, 802, 803,804: **12-3**
серии 805: **15-3**

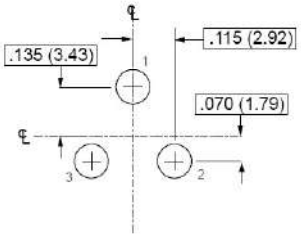

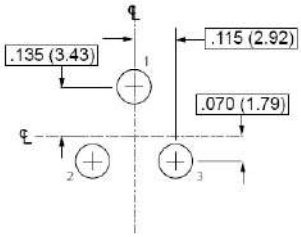

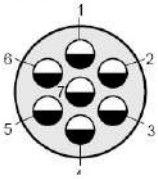

контактная схема
12-7, 13-7, 15-7
7 #16 Contacts
.064 (1.63) Max. Dia. Tail

серии 801: **13-7**
серии 800, 802, 803,804: **12-7**
серии 805: **15-7**

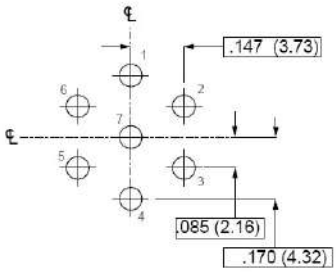

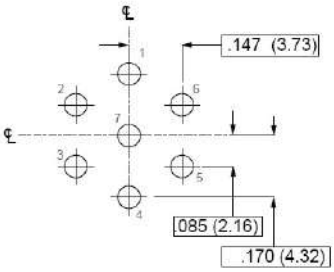

контактная схема | штыревой соединитель

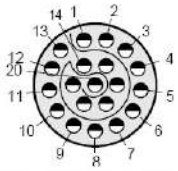

контактная схема
12-220, 13-220, 15-220
20 #20HD Contacts
0.71 Max. Dia. Tail

серии 801: **13-220**
серии 800, 802, 803,804: **12-220**
серии 805: **15-220**

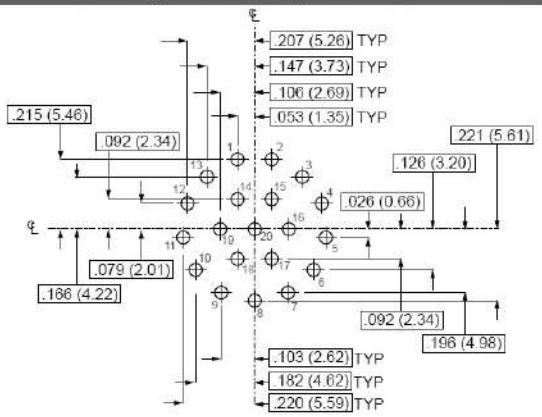

гнездовой соединитель

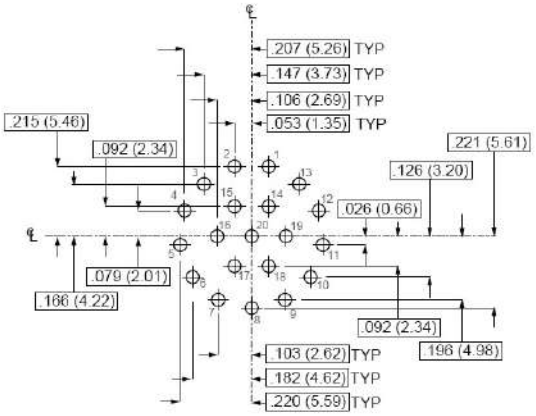

контактная схема | штыревой соединитель | гнездовой соединитель

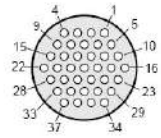

контактная схема
12-37, 13-37, 15-37
37 #23 Contacts
0.56 Max. Dia. Tail

серии 801: **13-37**
серии 800, 802, 803,804: **12-37**
серии 805: **15-37**

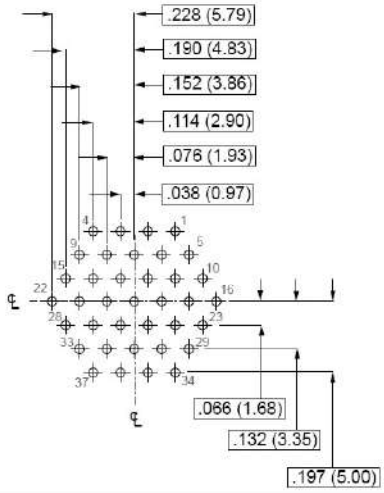

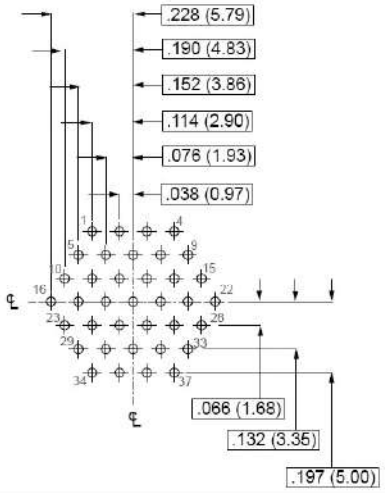

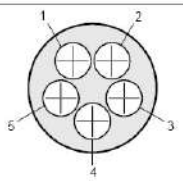

контактная схема
14-5, 16-5, 18-5
5 #12 Contacts
2.44 Max Dia. Tail

серии 801: **16-5**
серии 802, 803, 804: **14-5**
серии 805: **18-5**

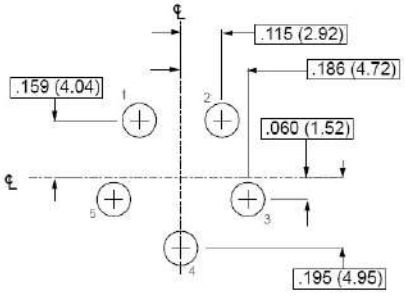

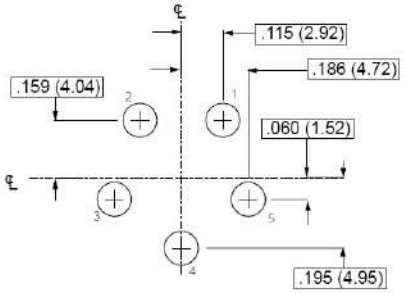

контактная схема	штыревой соединитель	гнездовой соединитель

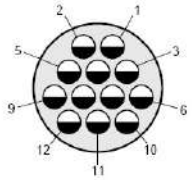

контактная схема
14-12, 16-12, 18-12
12 #16 Contacts
1.63 Max Dia. Tail

серии 801: **16-12**
серии 802, 803, 804: **14-12**
серии 805: **18-12**

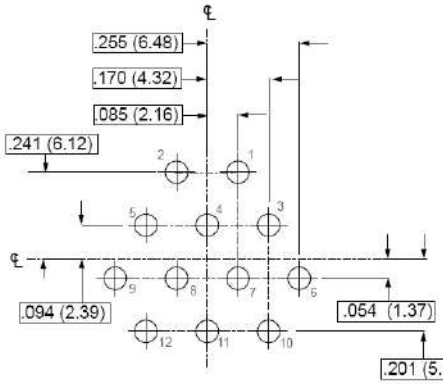

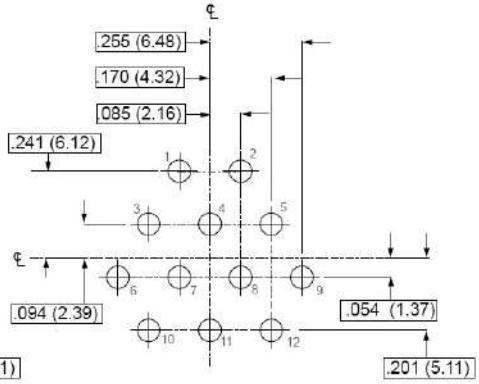

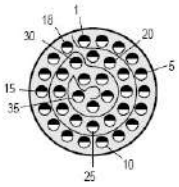

контактная схема
14-235, 16-235, 18-235
35 #20HD Contacts
0.71 Max. Dia. Tail

серии 801: **16-235**
серии 802, 803,804: **14-235**
серии 805: **18-235**

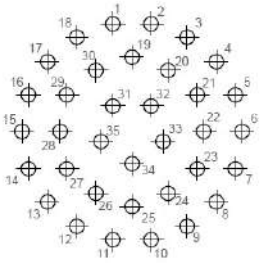

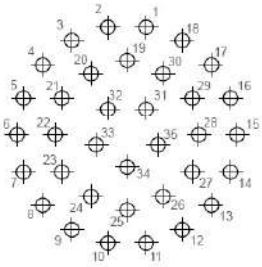

Pin No.	X		Y		Pin No.	X		Y		Pin No.	X		Y	
	In.	mm.	In.	mm.		In.	mm.	In.	mm.		In.	mm.	In.	mm.
1	-.053	-1.35	.301	7.65	**13**	-.234	-5.94	-.196	-4.98	**25**	.000	0.00	-.209	-5.31
2	.053	1.35	.301	7.65	**14**	-.287	-7.29	-.104	-2.64	**26**	-.100	-2.54	-.172	-4.37
3	.153	3.89	.264	6.71	**15**	-.305	-7.75	.000	0.00	**27**	-.181	-4.60	-.104	-2.64
4	.234	5.94	.196	4.98	**16**	-.287	7.29	.104	2.64	**28**	-.199	-5.05	.000	0.00
5	.287	7.29	.104	2.64	**17**	-.234	-5.94	.196	4.98	**29**	-.181	-4.60	.104	2.64
6	.305	7.75	.000	0.00	**18**	-.153	-3.89	.264	6.71	**30**	-.100	-2.54	.172	4.37
7	.287	7.29	-.104	-2.64	**19**	.000	0.00	.209	5.31	**31**	-.053	-1.35	.073	1.85
8	.234	5.94	-.196	-4.98	**20**	.100	2.54	.172	4.37	**32**	.053	1.35	.073	1.85
9	.153	3.89	-.264	-6.71	**21**	.181	4.60	.104	2.64	**33**	.086	2.18	-.028	-0.71
10	.053	1.35	-.301	-7.65	**22**	.199	5.05	.000	0.00	**34**	.000	0.00	-.090	-2.29
11	-.053	-1.35	-.301	-7.65	**23**	.181	4.60	-.104	-2.64	**35**	-.086	-2.18	-.028	-0.71
12	-.153	-3.89	-.264	-6.71	**24**	.100	2.54	-.172	-4.37					

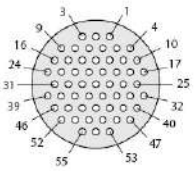

контактная схема
14-55, 16-55, 18-55
55 #23 Contacts
0.56 Max. Dia. Tail

серии 801: **16-55**
серии 802, 803, 804: **14-55**
серии 805: **18-55**

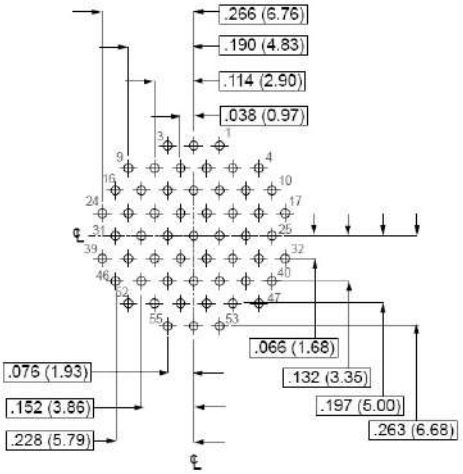

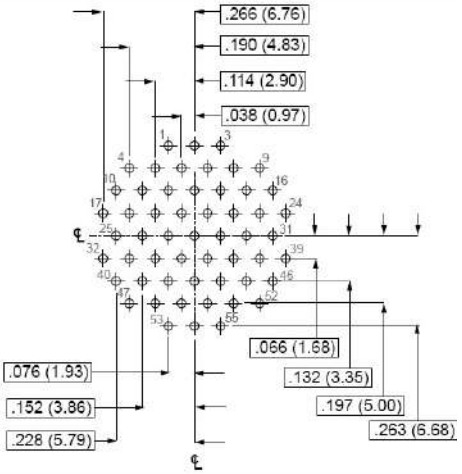

контактная схема	штыревой соединитель	гнездовой соединитель

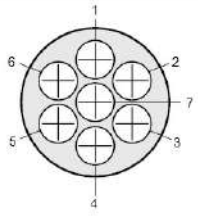

контактная схема
15-7, 17-7, 19-7
7 #12 Contacts
2.44 Max Dia. Tail

серии 801: **17-7**
серии 802: **15-7**
серии 805: **19-7**

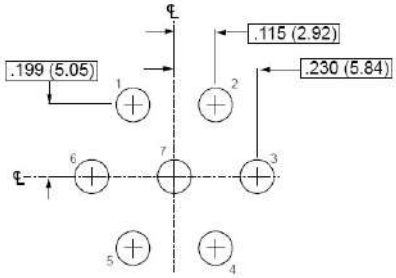

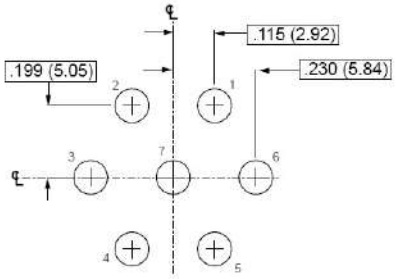

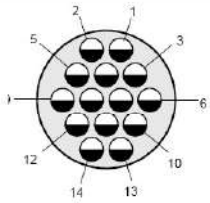

контактная схема
15-14, 17-14, 19-14
14 #16 Contacts
1.63 Max Dia. Tail

серии 801: **17-14**
серии 802: **15-14**
серии 805: **19-14**

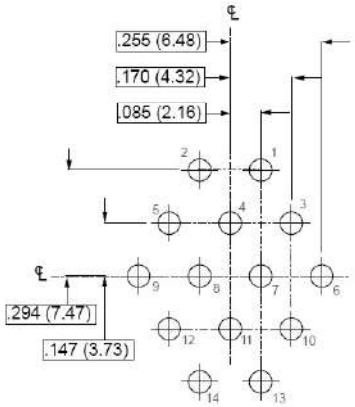

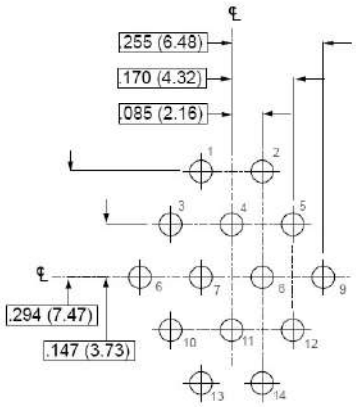

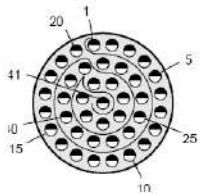

контактная схема
15-241, 17-241, 18-241
41 #20HD Contacts
0.71 Max. Dia. Tail

серии 801: **17-241**
серии 802: **15-241**
серии 805: **19-241**

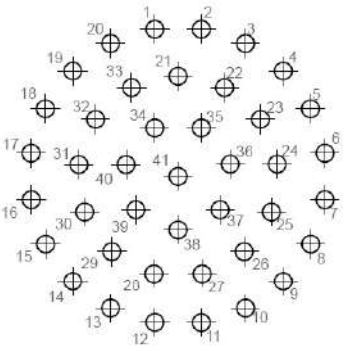

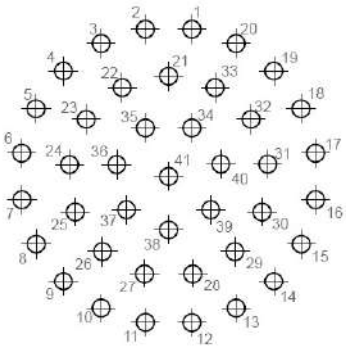

Pin No.	X		Y		Pin No.	X		Y		Pin No.	X		Y	
	In.	mm.	In.	mm.		In.	mm.	In.	mm.		In.	mm.	In.	mm.
1	-.053	-1.35	.335	8.51	**15**	-.302	-7.67	-.154	-3.91	**29**	-.151	-3.84	-.171	-4.34
2	.053	1.35	.335	8.51	**16**	-.335	-8.51	-.053	-1.35	**30**	-.213	-5.41	-.081	-2.06
3	.154	3.91	.302	7.67	**17**	-.335	-8.51	.053	1.35	**31**	-.226	-5.74	.028	0.71
4	.240	6.10	.240	6.10	**18**	-.302	-7.67	.154	3.91	**32**	-.188	-4.78	.130	3.30
5	.302	7.67	.154	3.91	**19**	-.240	-6.10	.240	6.10	**33**	-.106	-2.69	.202	5.13
6	.335	8.51	.053	1.35	**20**	-.154	-3.91	.302	7.67	**34**	-.053	-1.35	.110	2.79
7	.335	8.51	-.053	-1.35	**21**	.000	0.00	.228	5.79	**35**	.053	1.35	.110	2.79
8	.302	7.67	-.154	-3.91	**22**	.106	2.69	.202	5.13	**36**	.119	3.02	.027	0.69
9	.240	6.10	-.240	-6.10	**23**	.188	4.78	.130	3.30	**37**	.096	2.44	-.076	-1.93
10	.154	3.91	-.302	-7.67	**24**	.226	5.74	.028	0.71	**38**	.000	0.00	-.122	-3.10
11	.053	1.35	-.335	-8.51	**25**	.213	5.41	-.081	-2.06	**39**	-.096	-2.44	-.076	-1.93
12	-.053	-1.35	-.335	-8.51	**26**	.151	3.84	-.171	-4.34	**40**	-.119	-3.02	.027	0.69
13	-.154	-3.91	-.302	-7.67	**27**	.055	1.40	-.222	-5.64	**41**	.000	0.00	.000	0.00
14	-.240	-6.10	-.240	-6.10	**28**	-.055	-1.40	-.222	-5.64					

контактная схема	штыревой соединитель

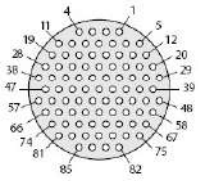

контактная схема
15-85, 17-85, 19-85
85 #23 Contacts
0.56 Max. Dia. Tail

серии 801: **17-85**
серии 802: **15-85**
серии 805: **19-85**

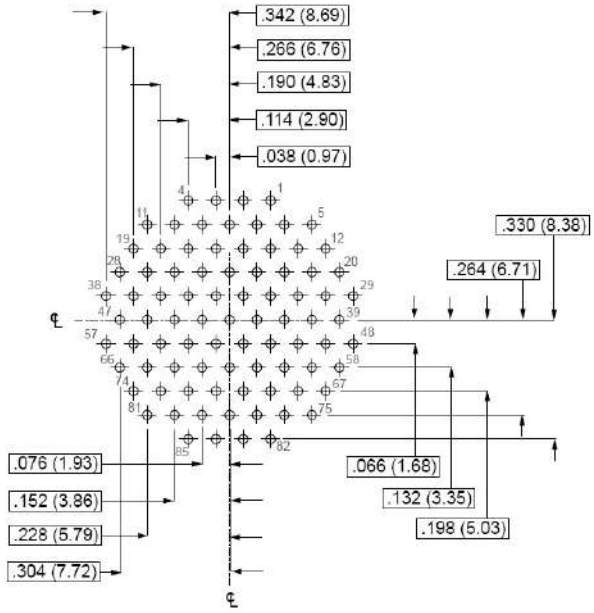

гнездовой соединитель

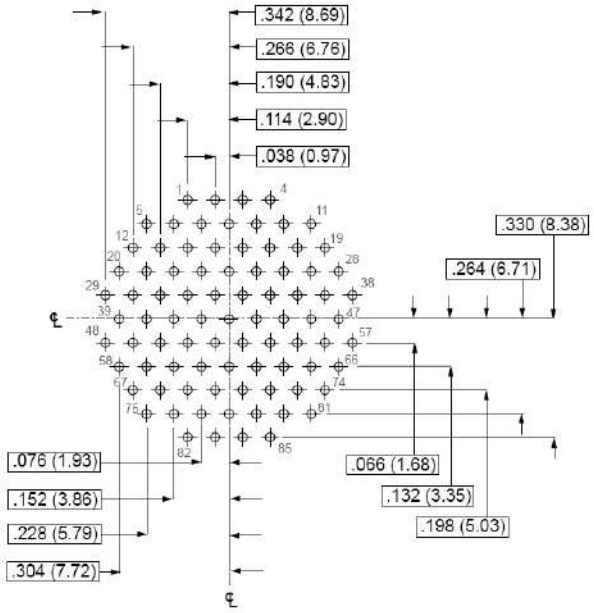

контактная схема	штыревой соединитель	гнездовой соединитель

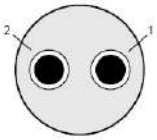

контактная схема
16-2, 18-2
2 #8 Contacts
4.62 Max. Dia. Tail

серии 801: **16-2**
серии 805: **18-2**

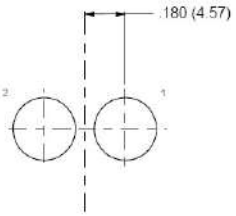

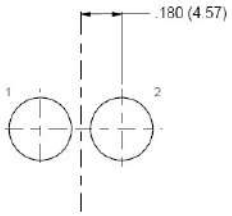

контактная схема	штыревой соединитель	гнездовой соединитель

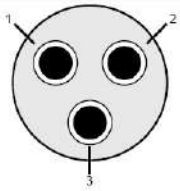

контактная схема
17-3, 19-3
3 #8 Contacts
4.62 Max. Dia. Tail

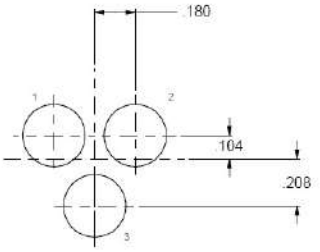

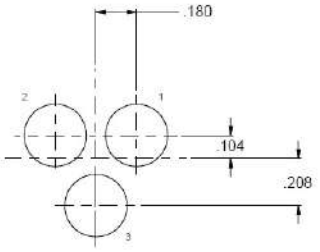

серии 801: **17-3**
серии 805: **19-3**

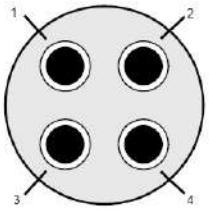

контактная схема
19-4, 21-4
4 #8 Contacts
4.62 Max Dia. Tail

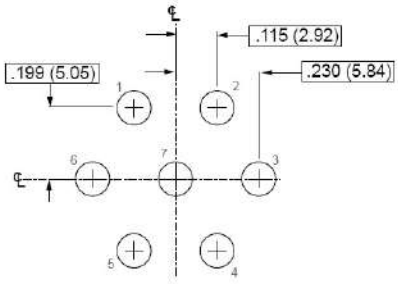

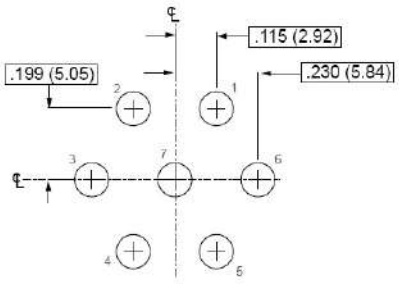

серии 801: **19-4**
серии 805: **21-4**

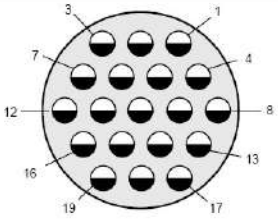

контактная схема
19-19, 19-19, 21-19
19 #16 Contacts
.064 (1.63) Max Dia. Tail

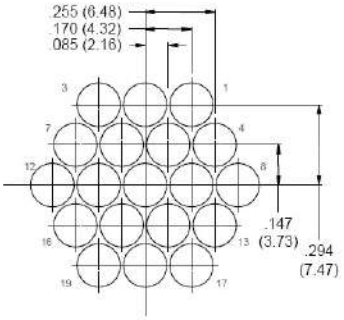

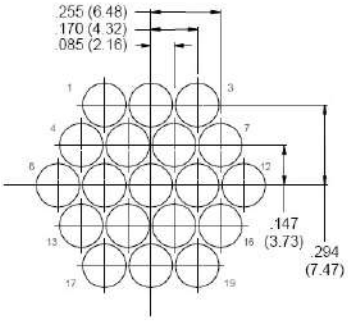

серии 801: **19-19**
серии 802: **19-19**
серии 805: **21-19**

контактная схема | штыревой соединитель | гнездовой соединитель

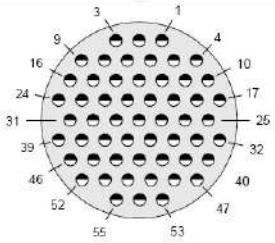

контактная схема
19-255 21-255
55 #20HD Contacts
0.71 Max. Dia. Tail

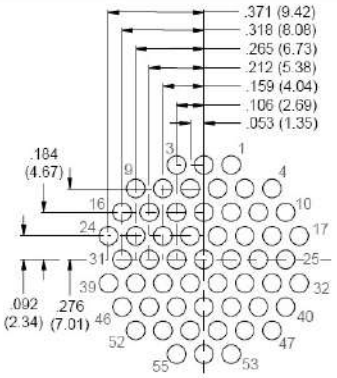

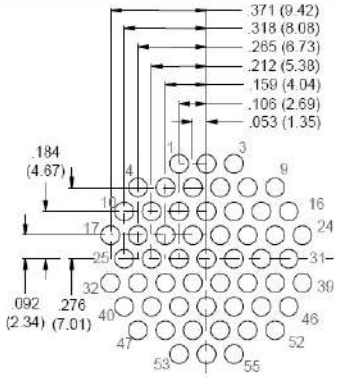

серии 801: **19-255**
серии 802: **19-255**
серии 805: **21-255**

контактная схема | штыревой соединитель

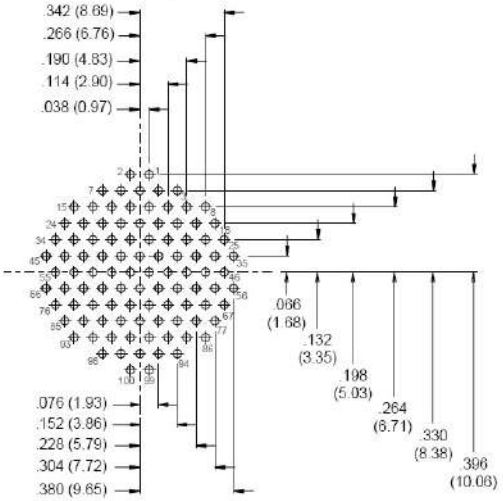

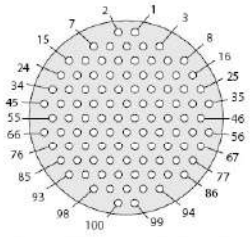

контактная схема
19-100 21-100
100 #23 Contacts
0.559 Max Dia

серии 801: **19-100**
серии 802: **19-100**
серии 805: **21-100**

гнездовой соединитель

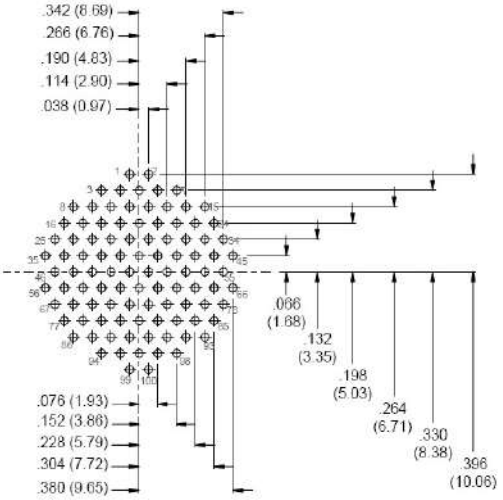

контактная схема	штыревой соединитель

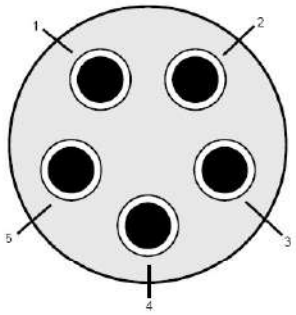

контактная схема
21-5, 23-5
5 #8 Contacts
4.62 Max Dia. Tail

серии 801: **21-5**
серии 805: **23-5**

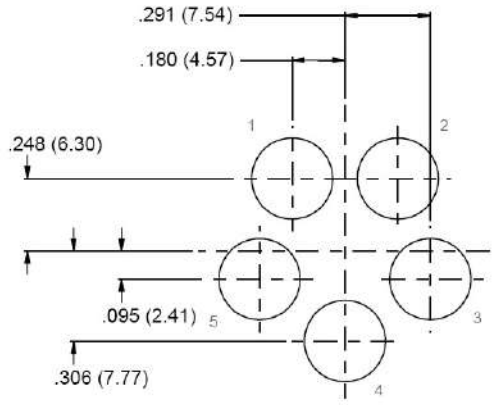

гнездовой соединитель

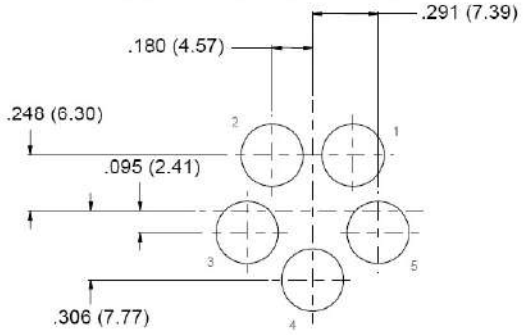

штыревой соединитель

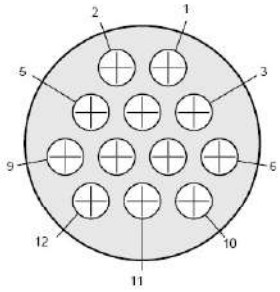

контактная схема
21-12, 23-12
12 #12 Contacts
2.44 Max Dia

серии 801: **21-12**
серии 802 : **21-12**
серии 805: **23-12**

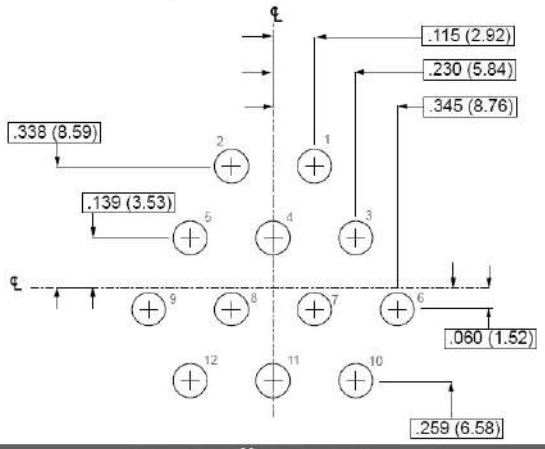

гнездовой соединитель

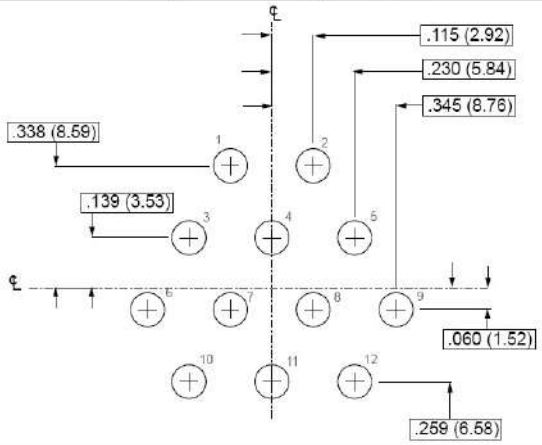

контактная схема	штыревой соединитель	гнездовой соединитель

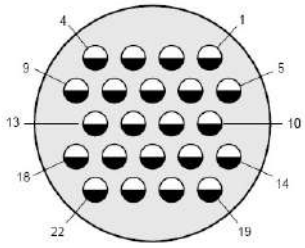

контактная схема
21-22, 23-22
22 #16 Contacts
1.63 Max. Dia. Tail)

серии 801: **21-22**
серии 800,802, 803, 804: **21-22**
серии 805: **23-22**

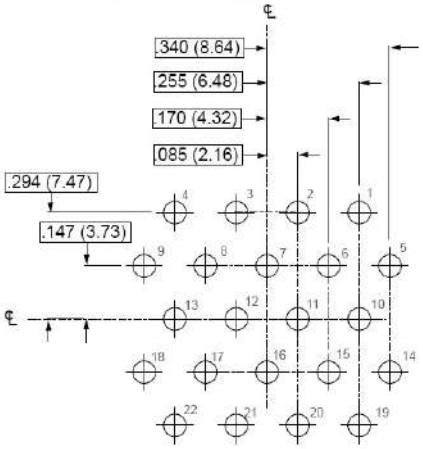

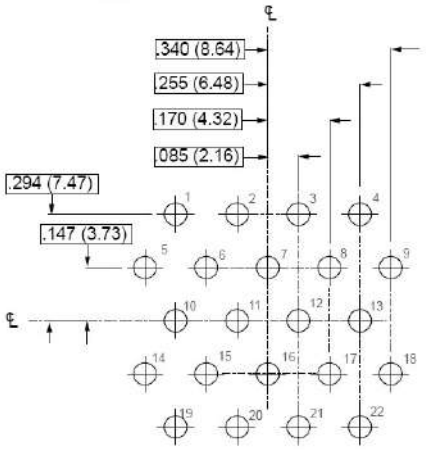

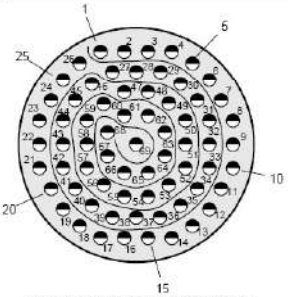

контактная схема
21-269, 23-269
69 #20HD Contacts
0.71 Max. Dia. Tail

серии 801: **21-269**
серии 804: **21-269**
серии 805: **23-269**

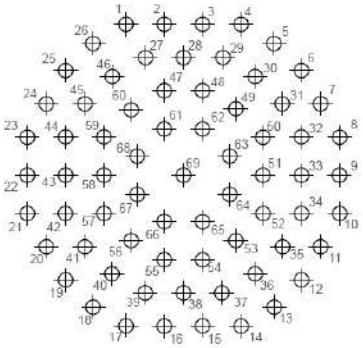

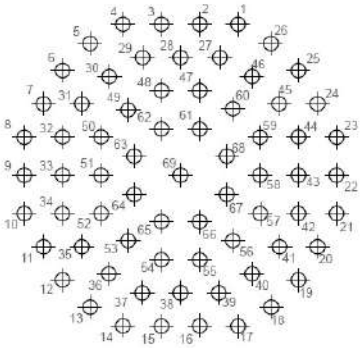

Pin No.	X		Y		Pin No.	X		Y		Pin No.	X		Y	
	In.	mm.	In.	mm.		In.	mm.	In.	mm.		In.	mm.	In.	mm.
1	-.159	-4.04	.418	10.62	**24**	-.379	-9.63	.198	5.03	**47**	-.053	-1.35	.234	5.94
2	-.053	-1.35	.418	10.62	**25**	-.326	-8.28	.290	7.37	**48**	.053	1.35	.234	5.94
3	.053	1.35	.418	10.62	**26**	-.251	-6.38	.365	9.27	**49**	.145	3.68	.181	4.60
4	.159	4.04	.418	10.62	**27**	-.106	-2.69	.326	8.28	**50**	.220	5.59	.106	2.69
5	.251	6.38	.365	9.27	**28**	.000	0.00	.326	8.28	**51**	.220	5.59	.000	0.00
6	.326	8.28	.290	7.37	**29**	.106	-2.69	.326	8.28	**52**	.220	5.59	-.106	-2.69
7	.379	9.63	.198	5.03	**30**	.198	5.03	.273	6.93	**53**	.145	3.68	-.181	-4.60
8	.432	10.97	.106	2.69	**31**	.273	6.93	.198	5.03	**54**	.053	1.35	-.234	-5.94
9	.432	10.97	.000	0.00	**32**	.326	8.28	.106	2.69	**55**	-.053	-1.35	-.234	-5.94
10	.432	10.97	-.106	-2.69	**33**	.326	8.28	.000	0.00	**56**	-.145	-3.68	-.181	-4.60
11	.379	9.63	-.198	-5.03	**34**	.326	8.28	-.106	-2.69	**57**	-.220	-5.59	-.106	-2.69
12	.326	8.28	-.290	-7.37	**35**	.273	6.93	-.198	-5.03	**58**	.220	-5.59	.000	0.00
13	.251	6.38	-.365	-9.27	**36**	.198	5.03	-.273	-6.93	**59**	-.220	-5.59	.106	2.69
14	.159	4.04	-.418	-10.62	**37**	.106	2.69	-.326	-8.28	**60**	-.145	-3.68	.181	4.60
15	.053	1.35	-.418	-10.62	**38**	.000	0.00	-.326	-8.28	**61**	-.053	-1.35	.128	3.25
16	-.053	-1.35	-.418	-10.62	**39**	-.106	-2.69	-.326	-8.28	**62**	.053	1.35	.128	3.25
17	-.159	-4.04	-.418	-10.62	**40**	-.198	-5.03	-.273	-6.93	**63**	.128	3.25	.053	1.35
18	-.251	-6.38	-.365	-9.27	**41**	-.273	-6.93	-.198	-5.03	**64**	.128	3.25	-.053	-1.35
19	-.326	-8.28	-.290	-7.37	**42**	-.326	-8.28	-.106	-2.69	**65**	.053	1.35	-.128	-3.25
20	-.379	-9.63	-.198	-5.03	**43**	-.326	-8.28	.000	0.00	**66**	-.053	-1.35	-.128	-3.25
21	-.432	-10.97	-.106	-2.69	**44**	-.326	-8.28	.106	2.69	**67**	-.128	-3.25	-.053	-1.35
22	-.432	-10.97	.000	0.00	**45**	-.273	-6.93	.198	5.03	**68**	-.128	-3.25	.053	1.35
23	-.432	-10.97	.106	2.69	**46**	-.198	-5.03	.273	6.93	**69**	.000	0.00	.000	0.00

контактная схема

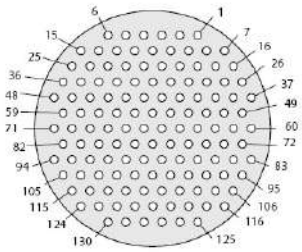

контактная схема
21-130, 23-130
130 #23 Contacts
0.56 Max. Dia. Tail

серии 801: **21-130**
серии 804: **21-130**
серии 805: **23-130**

штыревой соединитель

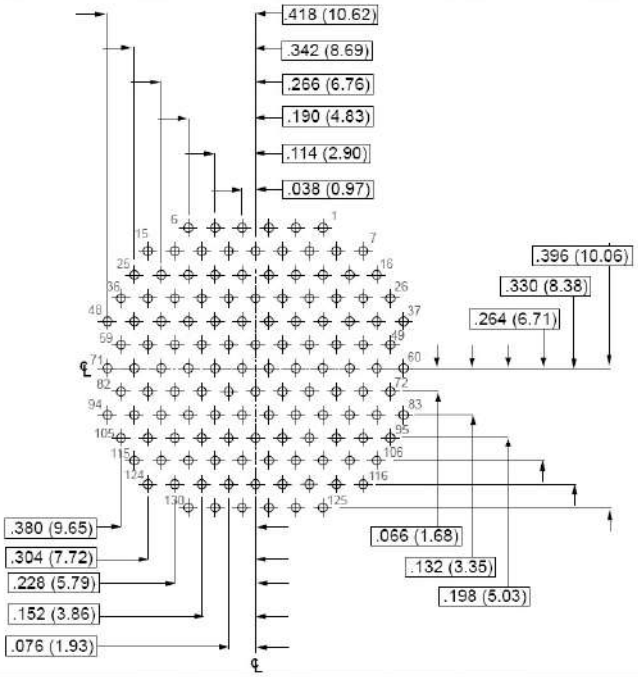

гнездовой соединитель

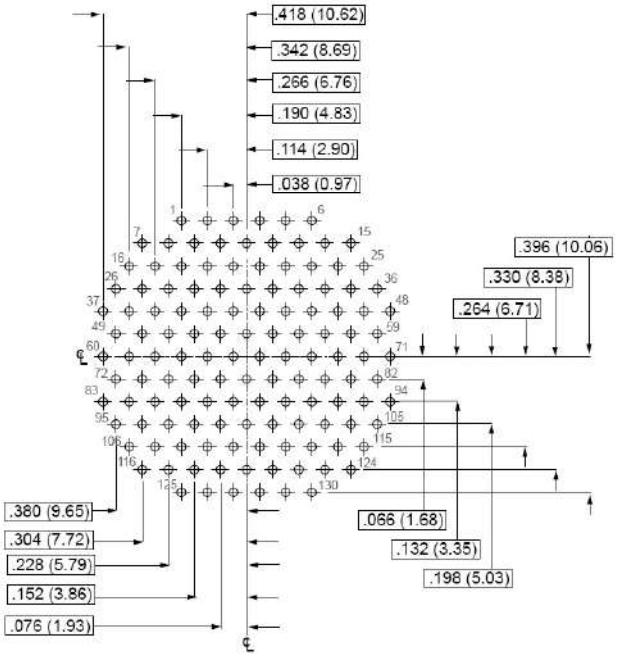

контактная схема	штыревой соединитель	гнездовой соединитель

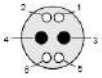

контактная схема
8-200, 10-200
2 #20 Contacts
0.71 Max. Dia. Tail
4 #23 Contacts
0.56 Max. Dia. Tail

серии 801: **8-200**
серии 800, 802, 803,804: **8-200**
серии 805: **10-200**

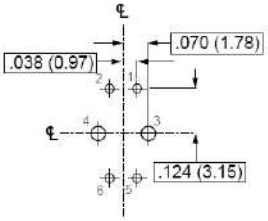

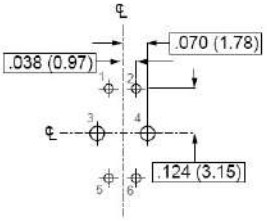

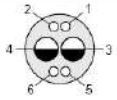

контактная схема
9-200, 11-200
4 #23 Contacts
0.56 Max. Dia. Tail
2 #16 Contacts
1.63 Max. Dia. Tail

серии 801: **9-200**
серии 800, 802, 803,804: **9-200**
серии 805: **11-200**

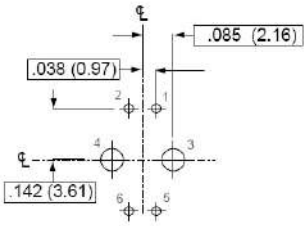

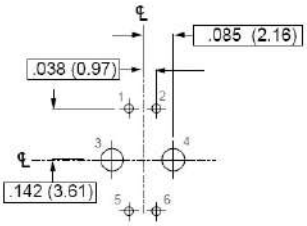

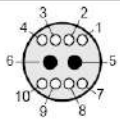

контактная схема
9-201, 11-201
2 #20 Contacts
0.71 Max Dia Tail
8 #23 Contacts
0.56 Max Dia Tail

серии 801: **9-201**
серии 800, 802, 803,804: **9-201**
серии 805: **11-201**

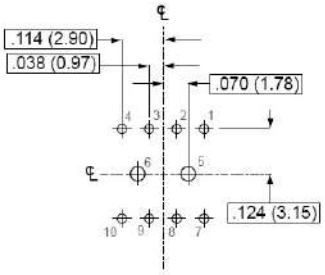

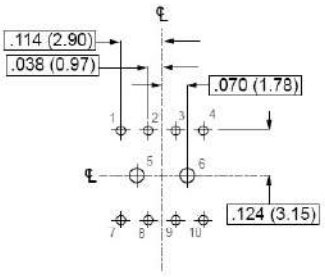

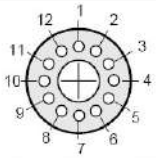

контактная схема
10-200, 12-200
1 #12 Contact
2.44 Max Dia Tail
12 #23 Contacts
0.56 Max. Dia. Tail

серии 801: **10-200**
серии 800, 802, 803,804: **10-200**
серии 805: **12-200**

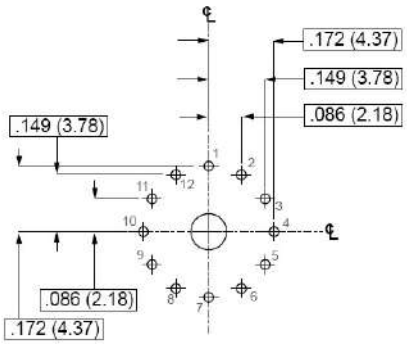

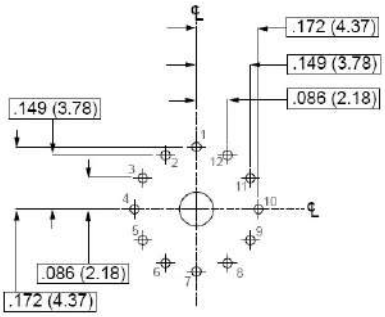

контактная схема	штыревой соединитель	гнездовой соединитель

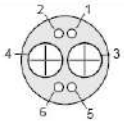

контактная схема
10-201, 12-201
2 #12 Contacts
2.44 Max. Dia. Tail
4 #23 Contacts
0.56 Max. Dia. Tail

серии 801: **10-201**
серии 800, 802, 803,804: **10-201**
серии 805: **12-201**

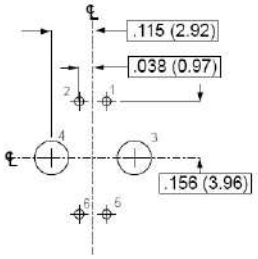

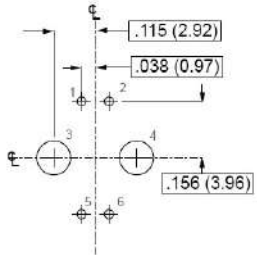

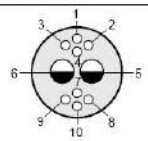

контактная схема
10-202, 12-202
2 #16 Contacts
1.63 Max. Dia. Tail
8 #23 Contacts
0.5 Max. Dia. Tail

серии 801: **10-203**
серии 800, 802, 803,804: **10-202**
серии 805: **12-202**

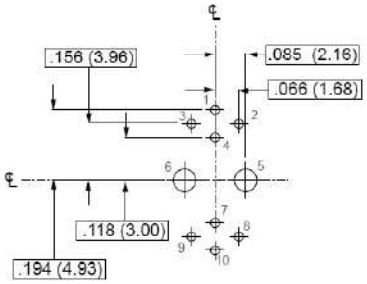

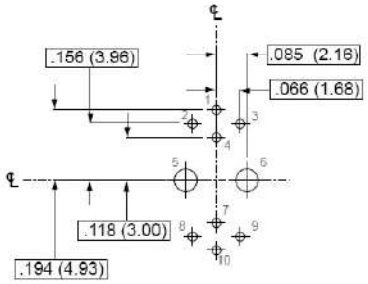

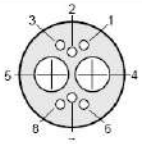

контактная схема
12-200, 13-200, 15-200
2 #12 Contacts
2.44 Max. Dia. Tail
6 #23 Contacts
0.56 Max. Dia. Tail

серии 801: **13-200**
серии 800, 802, 803,804: **12-200**
серии 805: **15-200**

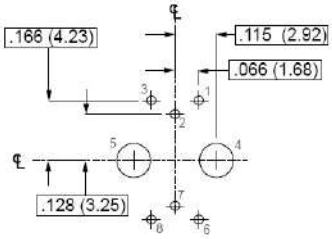

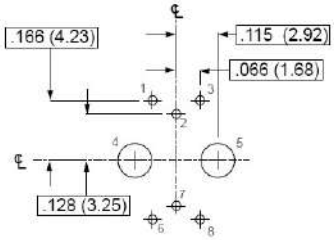

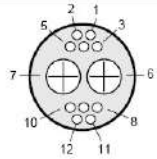

контактная схема
12-201, 13-201, 15-201
2 #12 Contacts
2.44 Max. Dia. Tail
10 #23 Contacts
0.56 Max. Dia. Tail

серии 801: **13-201**
серии 800, 802, 803,804: **12-201**
серии 805: **15-201**

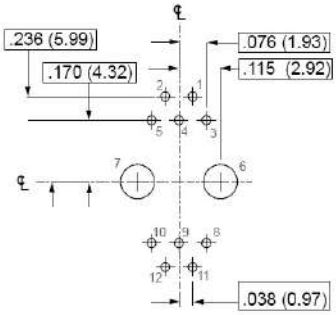

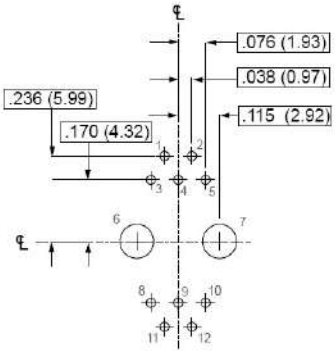

контактная схема	штыревой соединитель	гнездовой соединитель

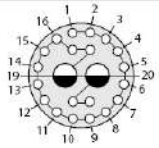

контактная схема
12-202, 13-202, 15-202
2 #16 Contacts
1.63 Max. Dia. Tail
20 #23 Contacts
0.71 Max. Dia. Tail

серии 801: **13-202**
серии 800, 802, 803,804: **12-202**
серии 805: **15-202**

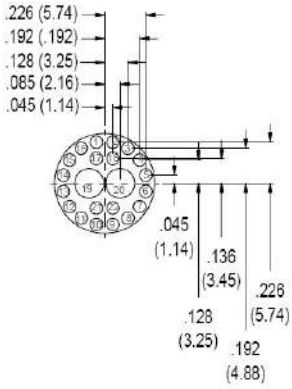

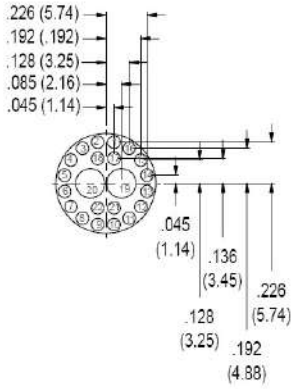

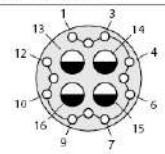

контактная схема
12-203, 13-203, 15-203
4 #16 Contacts
1.63 Max. Dia. Tail
12 #23 Contacts
0.71 Max. Dia. Tail

серии 801: **13-203**
серии 800, 802, 803,804: **12-203**
серии 805: **15-203**

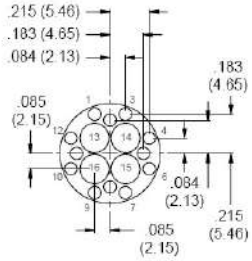

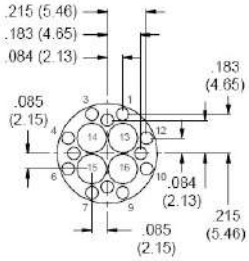

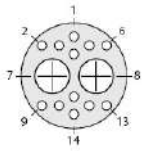

контактная схема
12-204, 13-204, 15-204
2 #12 Contacts
2.44 Max. Dia. Tail
12 #23 Contacts
0.71 Max. Dia. Tail

серии 801: **13-204**
серии 800, 802, 803,804: **12-204**
серии 805: **15-204**

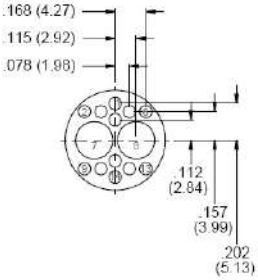

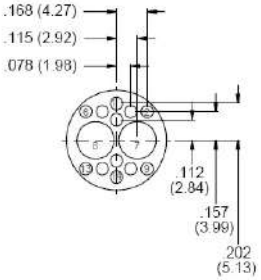

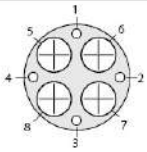

контактная схема
12-205, 13-205, 15-205
4 #12 Contacts
2.44 Max. Dia. Tail
4 #23 Contacts
0.71 Max. Dia. Tail

серии 801: **13-205**
серии 800, 802, 803,804: **12-205**
серии 805: **15-205**

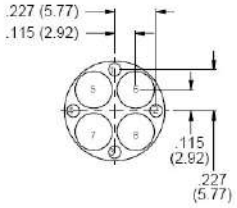

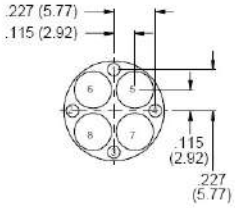

контактная схема	штыревой соединитель	гнездовой соединитель

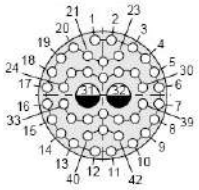

контактная схема
14-204, 16-204, 18-204
2 #16 Contacts
1.63 Max. Dia. Tail
40 #23 Contacts
0.71 Max. Dia. Tail

серии 801: **16-204**
серии 802, 803,804: **14-204**
серии 805: **18-204**

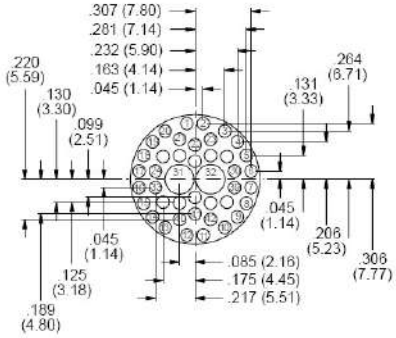

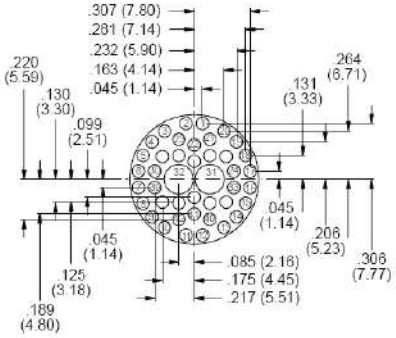

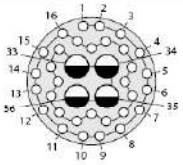

контактная схема
14-205, 16-205, 18-205
4 #16 Contacts
1.63 Max. Dia. Tail
32 #23 Contacts
0.71 Max. Dia. Tail

серии 801: **16-205**
серии 802, 803,804: **14-205**
серии 805: **18-205**

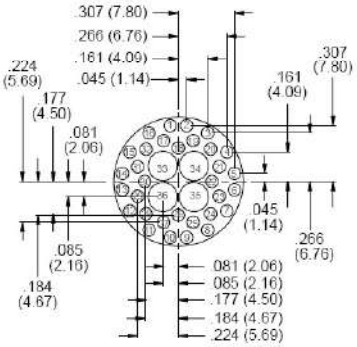

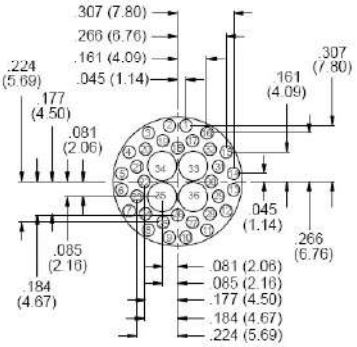

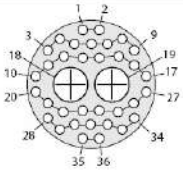

контактная схема
14-206, 16-206, 18-206
2 #12 Contacts
2.44 Max. Dia. Tail
34 #23 Contacts
0.71 Max. Dia. Tail

серии 801: **16-206**
серии 802, 803,804: **14-206**
серии 805: **18-206**

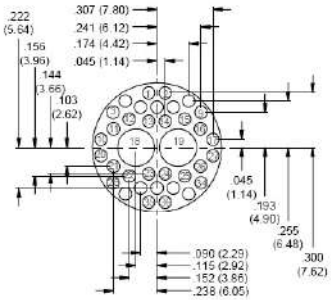

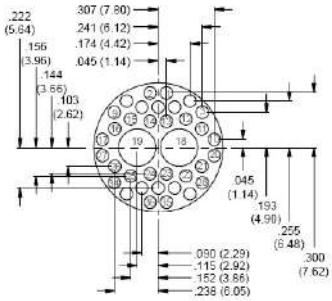

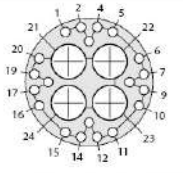

контактная схема
14-207, 16-207, 18-207
4 #12 Contacts
2.44 Max. Dia. Tail
20 #23 Contacts
0.71 Max. Dia. Tail

серии801: **16-207**
серии 802, 803,804: **14-207**
серии 805: **18-207**

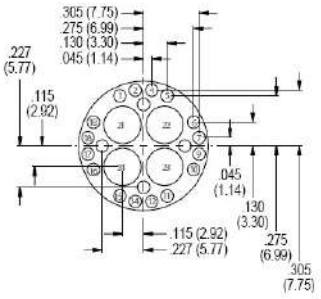

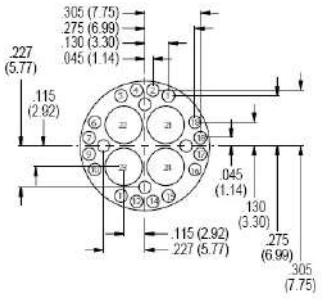

контактная схема	штыревой соединитель	гнездовой соединитель

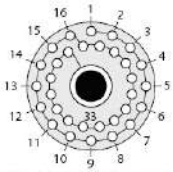

контактная схема
16-208, 18-208
1 #8 Contacts
4.62 Max. Dia. Tail
32 #23 Contacts
0.71 Max. Dia. Tail
серии 801: **16-208**
серии 805: **18-208**

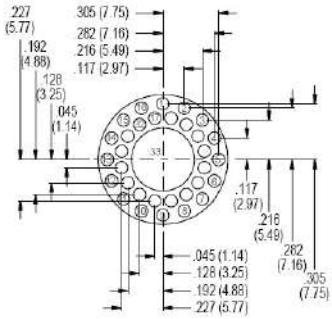

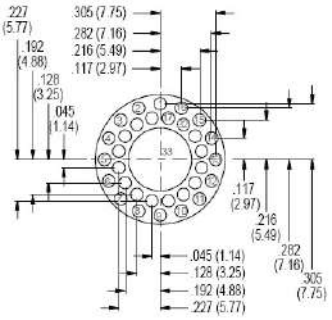

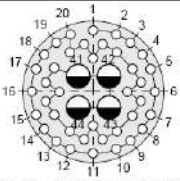

контактная схема
15-203, 17-203, 19-203
4 #16 Contacts
1.63 Max. Dia. Tail
40 #23 Contacts
0.71 Max. Dia. Tail
серии 801: **17-203**
серии 802: **15-203**
серии 805: **19-203**

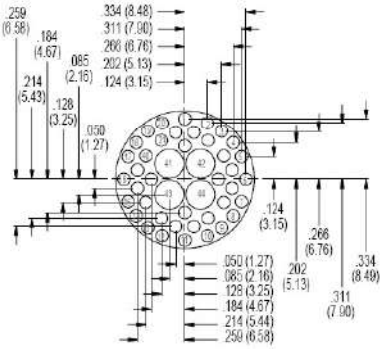

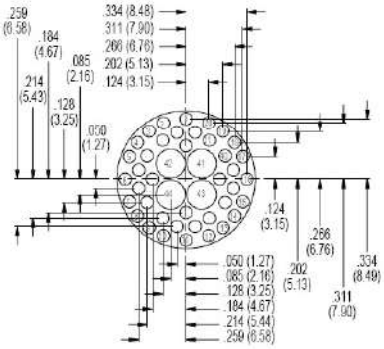

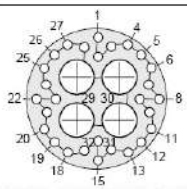

контактная схема
15-204, 17-204, 19-204
4 #12 Contacts
2.44 Max. Dia. Tail
28 #23 Contacts
0.71 Max. Dia. Tail
серии 801: **17-204**
серии 802: **15-204**
серии 805: **19-204**

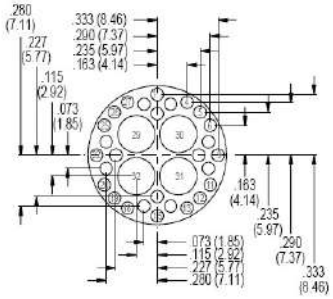

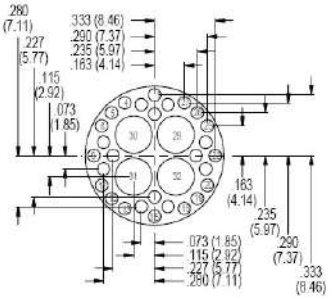

контактная схема	штыревой соединитель

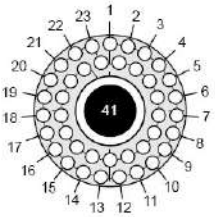

контактная схема
17-205, 19-205
1 #8 Contacts
4.62 Max. Dia. Tail
40 #23 Contacts
0.71 Max. Dia. Tail

серии 801: **17-205**
серии 805: **19-205**

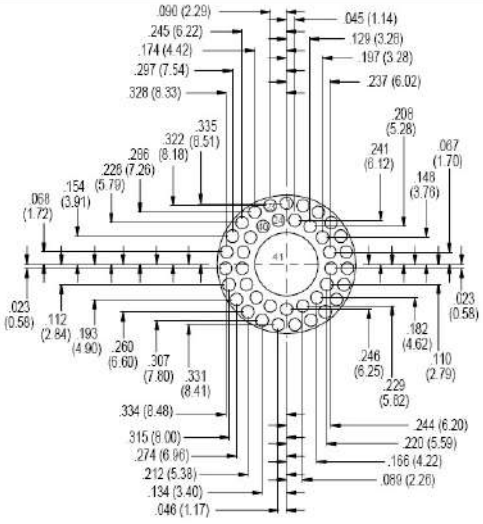

контактная схема	штыревой соединитель	гнездовой соединитель

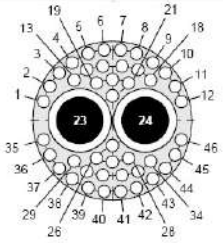

контактная схема
19-201, 21-201
2 #8 Contacts
4.62 Max. Dia. Tail
44 #23 Contacts
0.71 Max. Dia. Tail

серии 801: **19-201**
серии 805: **21-201**

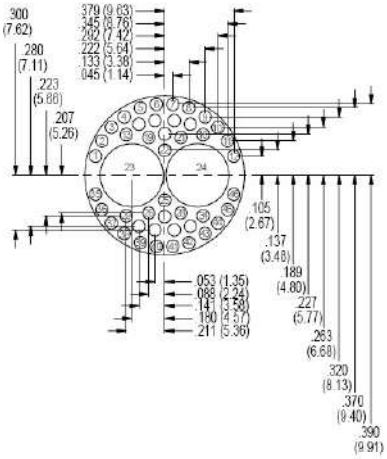

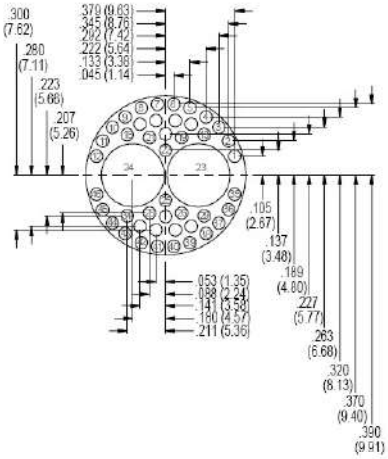

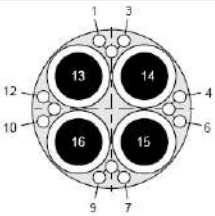

контактная схема
19-202, 21-202
4 #8 Contacts
4.62 Max. Dia. Tail
12 #23 Contacts
0.71 Max. Dia. Tail

серии 801: **19-202**
серии 805: **21-202**

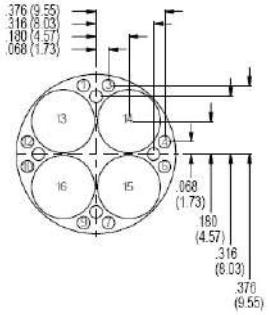

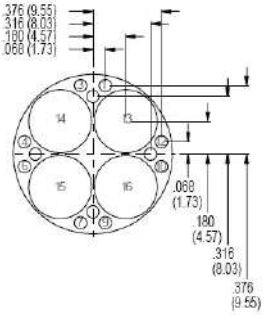

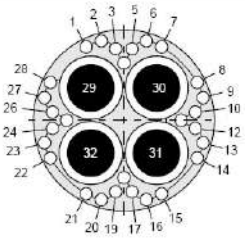

контактная схема
21-200, 23-200
4 #8 Contacts
4.62 Max. Dia. Tail
28 #23 Contacts
0.71 Max. Dia. Tail

серии 801: **21-200**
серии 805: **23-200**

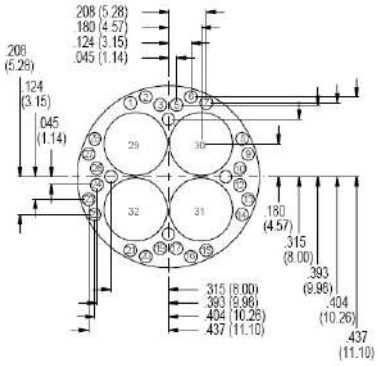

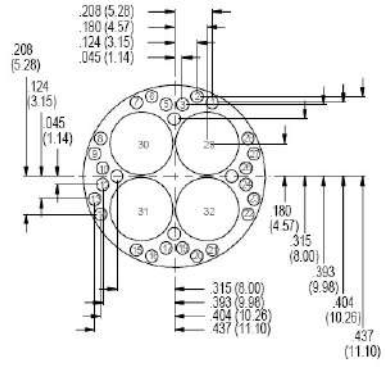

Координатные сетки для печатного монтажа, для серии 806
Схемы указаны для штыревых изоляторов
Для гнездовых изоляторов следует применять зеркальное изображение

Контактная схема 8-3

3 #20HD

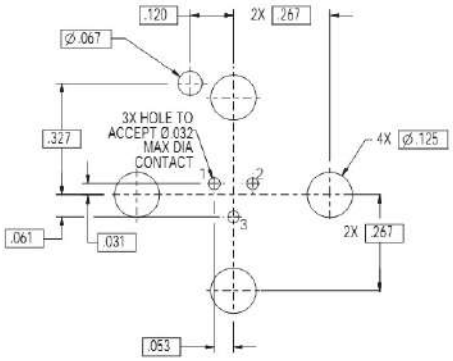

Контактная схема 8-4

4 #22HD

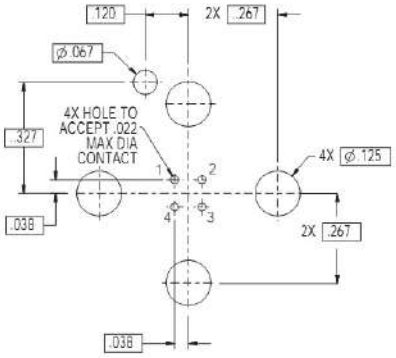

Контактная схема 8-7

7 #22HD

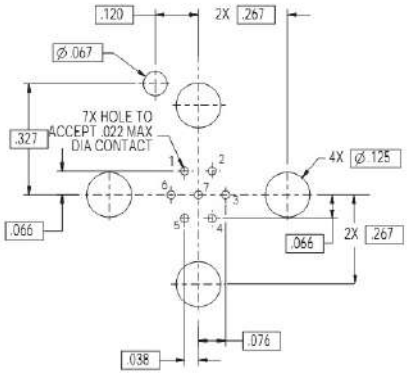

Контактная схема 9-5

5 #20HD

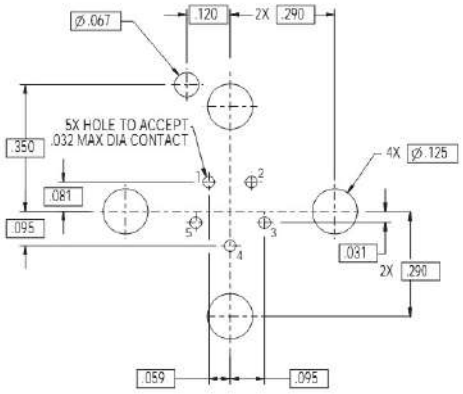

Контактная схема 9-11

11 #22HD

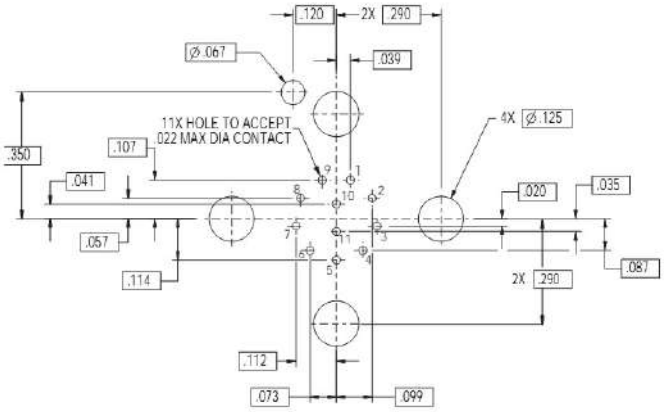

Контактная схема 10-8

8 #20HD

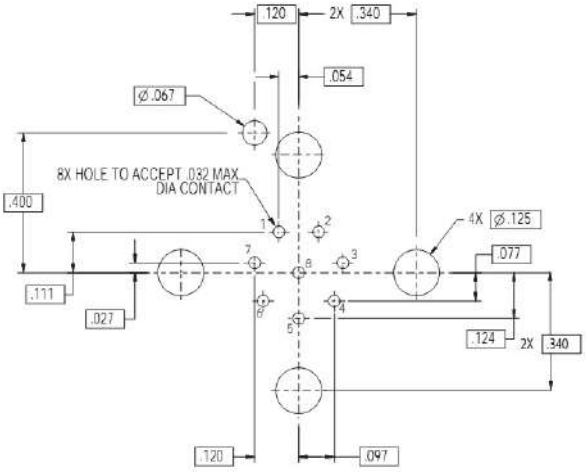

Координатные сетки для печатного монтажа, для серии 806
Схемы указаны для штыревых изоляторов
Для гнездовых изоляторов следует применять зеркальное изображение

Контактная схема 10-15

15 #22HD

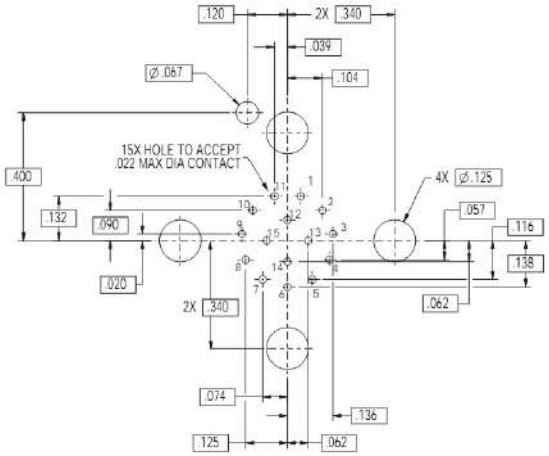

Контактная схема 11-10

10 #20HD

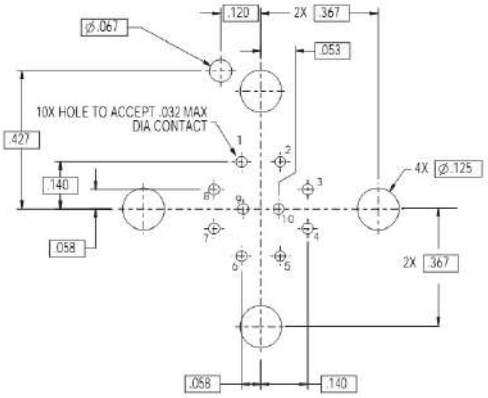

Контактная схема 11-19

19 #22HD

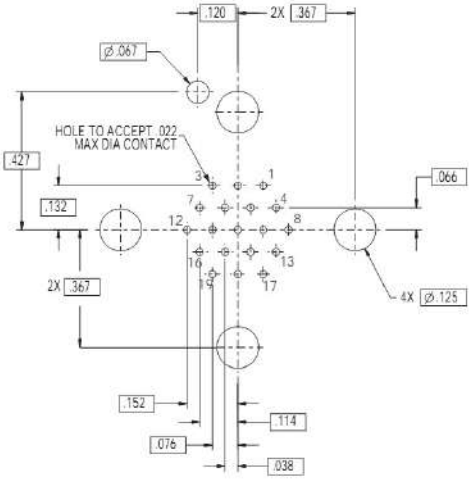

Контактная схема 12-15

15 #20HD

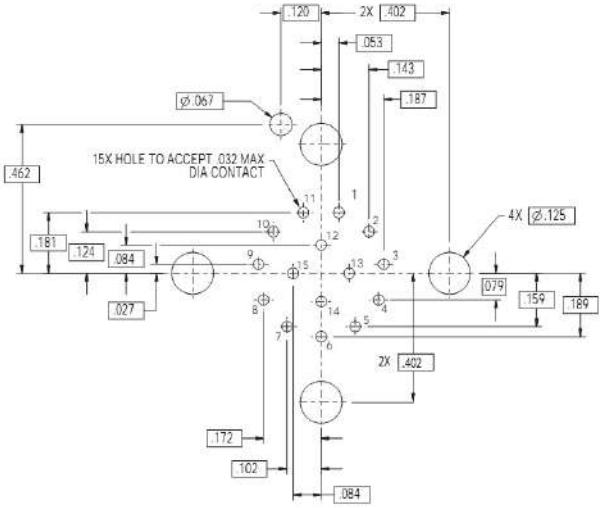

Контактная схема 12-26

26 #22HD

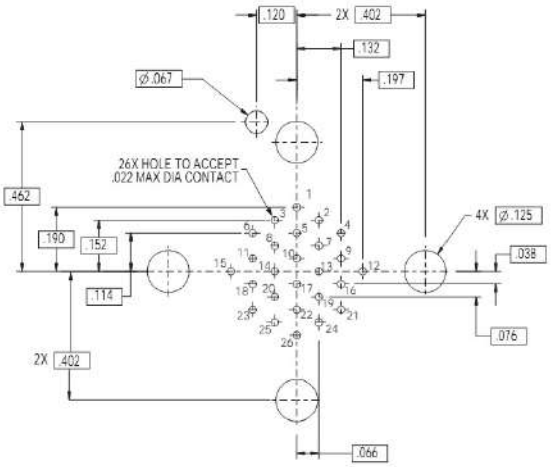

Контактная схема 14-20

20 #20HD

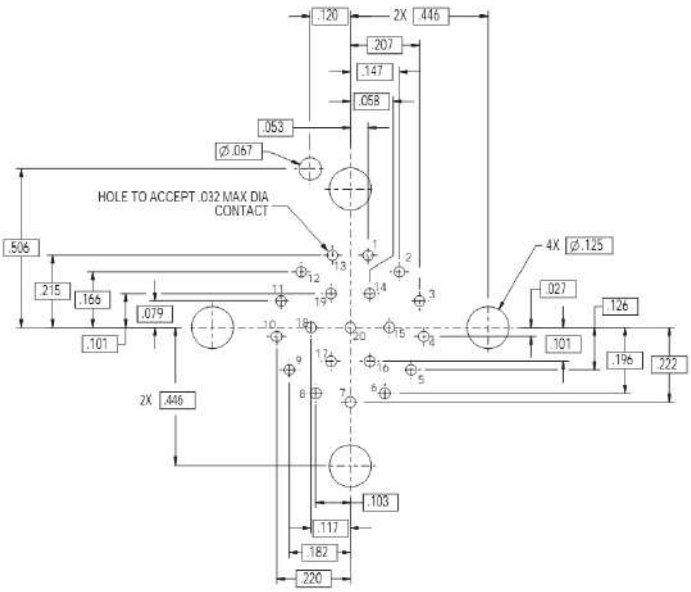

Координатные сетки для печатного монтажа, для серии 806
Схемы указаны для штыревых изоляторов
Для гнездовых изоляторов следует применять зеркальное изображение

номер контакта	координаты		номер контакта	координаты	
	X	Y		X	Y
1	.039	.232	21	.106	.119
2	.112	.207	22	.149	.057
3	.173	.160	23	.158	-.019
4	.216	.095	24	.131	-.091
5	.235	.019	25	.074	-.141
6	.228	-.058	26	.000	-.160
7	.197	-.129	27	-.074	-.141
8	.145	-.186	28	-.131	-.091
9	.077	-.223	29	-.158	-.019
10	.000	-.236	30	-.149	.057
11	-.077	-.223	31	-.106	.119
12	-.145	-.186	32	-.038	.155
13	-.197	-.129	33	.042	.072
14	-.228	-.058	34	.084	.000
15	-.235	.019	35	.042	-.072
16	-.216	.095	36	-.042	-.072
17	-.173	.160	37	-.084	.000
18	-.112	.207	38	-.042	.072
19	-.039	.232	39	.000	.000
20	.038	.155			

Контактная схема 14-39

39 #22HD

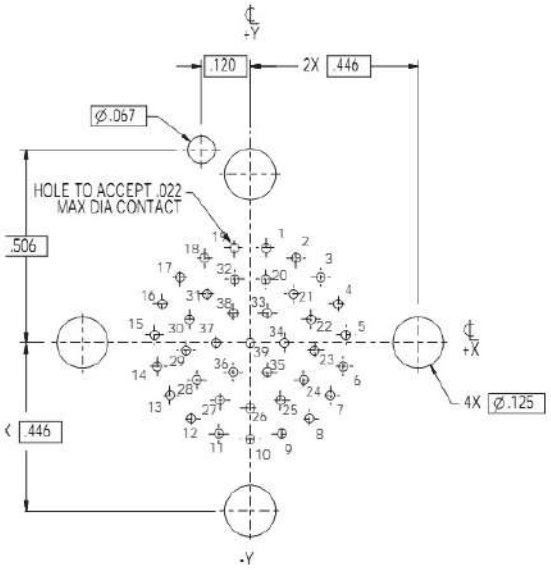

Контактная схема 16-31

31 #20HD

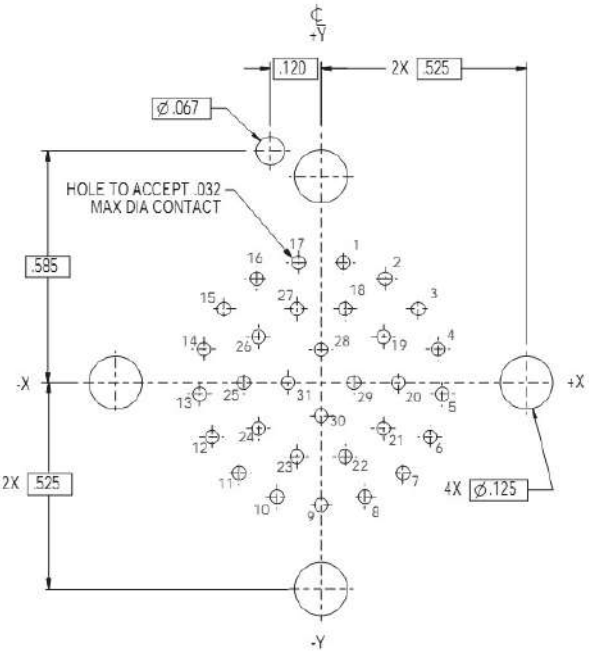

номер контакта	координаты		номер контакта	координаты	
	X	Y		X	Y
1	.053	.283	17	-.053	.283
2	.152	.245	18	.057	.174
3	.230	.174	19	.148	.108
4	.277	.079	20	.183	.000
5	.287	-.027	21	.148	-.108
6	.258	-.128	22	.057	-.174
7	.194	-.213	23	-.057	-.174
8	.104	-.269	24	-.148	-.108
9	.000	-.288	25	-.183	.000
10	-.104	-.269	26	-.148	.108
11	-.194	-.213	27	-.057	.174
12	-.258	-.128	28	.000	.078
13	-.287	-.027	29	.078	.000
14	-.277	.079	30	.000	-.078
15	-.230	.174	31	-.078	.000
16	-.152	.245			

Координатные сетки для печатного монтажа, для серии 806
Схемы указаны для штыревых изоляторов
Для гнездовых изоляторов следует применять зеркальное изображение

Контактная схема 16-60

60 #22HD

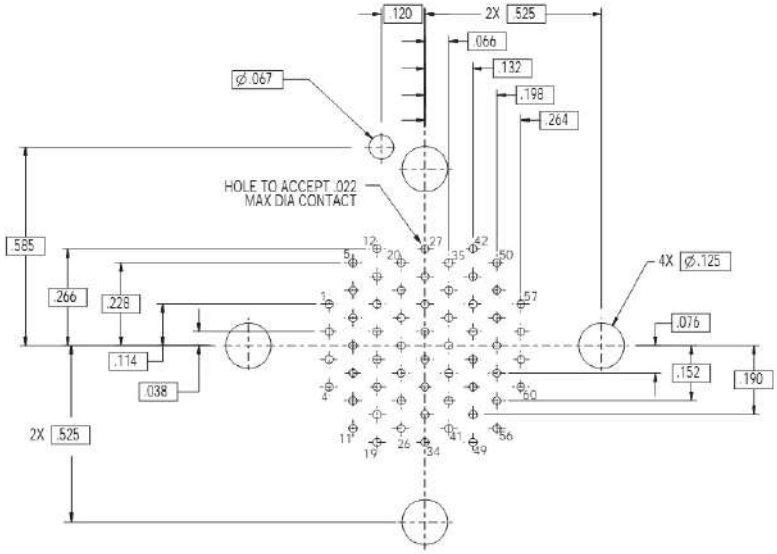

номер контакта	координаты		номер контакта	координаты	
	X	Y		X	Y
1	.053	.336	22	.156	.176
2	.155	.303	23	.220	.083
3	.241	.241	24	.234	-.028
4	.303	.155	25	.194	-.134
5	.336	.053	26	.109	-.209
6	.336	-.053	27	.000	-.236
7	-.303	.155	28	-.109	-.209
8	-.241	.241	29	-.194	-.134
9	.155	-.303	30	-.234	-.028
10	.053	-.336	31	-.220	.083
11	-.053	-.336	32	-.156	.176
12	-.155	-.303	33	-.056	.229
13	-.241	-.241	34	.057	.118
14	-.303	-.155	35	.127	.029
15	-.336	-.053	36	.102	-.081
16	-.336	.053	37	.000	-.130
17	-.303	.155	38	-.102	-.081
18	-.241	.241	39	-.127	.029
19	-.155	.303	40	-.057	.118
20	-.053	.336	41	.000	.000
21	.056	.229			

Контактная схема 18-41

41 #20HD

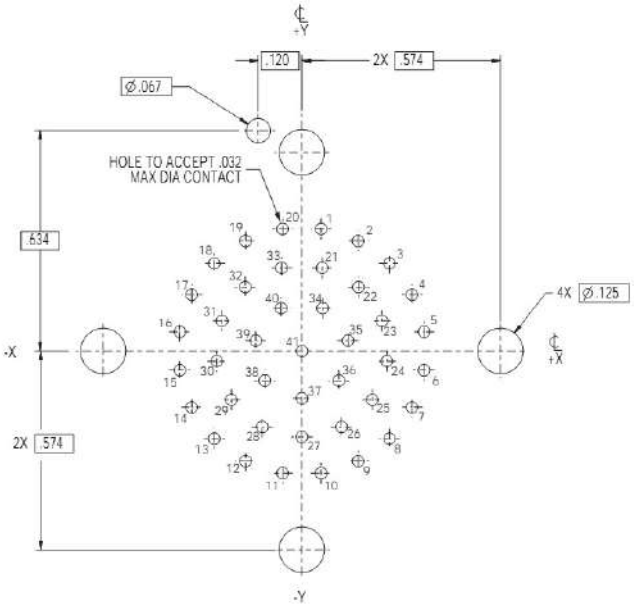

Координатные сетки для печатного монтажа, для серии 806
Схемы указаны для штыревых изоляторов
Для гнездовых изоляторов следует применять зеркальное изображение

Контактная схема 18-85
85 #22HD

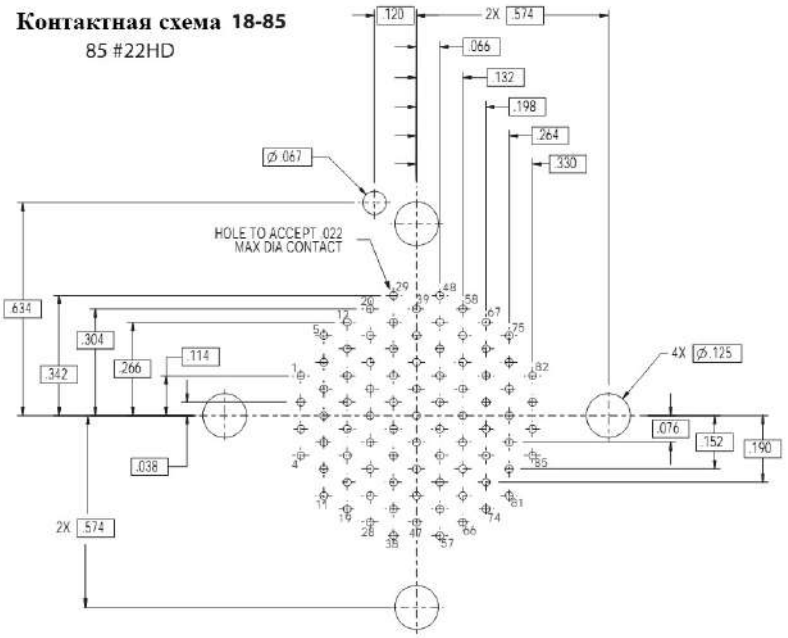

Контактная схема 20-55
55 #20HD

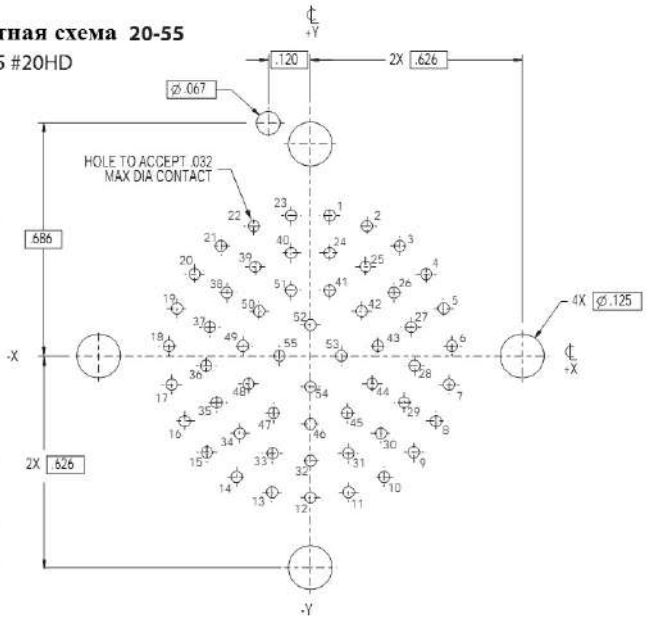

номер контакта	координаты X	координаты Y	номер контакта	координаты X	координаты Y	номер контакта	координаты X	координаты Y
1	.055	.400	20	-.330	.233	39	-.157	.254
2	.161	.370	21	-.255	.313	40	-.055	.293
3	.255	.313	22	-.161	.370	41	.055	.186
4	.330	.233	23	-.055	.400	42	.146	.127
5	.380	.135	24	.055	.293	43	.192	.028
6	.403	.028	25	.157	.254	44	.176	-.080
7	.395	-.082	26	.238	.180	45	.105	-.163
8	.358	-.186	27	.287	.082	46	.000	-.194
9	.295	-.275	28	.297	-.028	47	-.105	-.163
10	.210	-.345	29	.267	-.133	48	-.176	-.080
11	.109	-.389	30	.201	-.221	49	-.192	.028
12	.000	-.404	31	.108	-.278	50	-.146	.127
13	-.109	-.389	32	.000	-.299	51	-.055	.186
14	-.210	-.345	33	-.108	-.278	52	.000	.088
15	-.295	-.275	34	-.201	-.221	53	.088	.000
16	-.358	-.186	35	-.267	-.133	54	.000	-.088
17	-.395	-.082	36	-.297	-.028	55	-.088	.000
18	-.403	.028	37	-.287	.082			
19	-.380	.135	38	-.238	.180			

Координатные сетки для печатного монтажа, для серии 806
Схемы указаны для штыревых изоляторов
Для гнездовых изоляторов следует применять зеркальное изображение

Контактная схема 20-110
110 #22HD

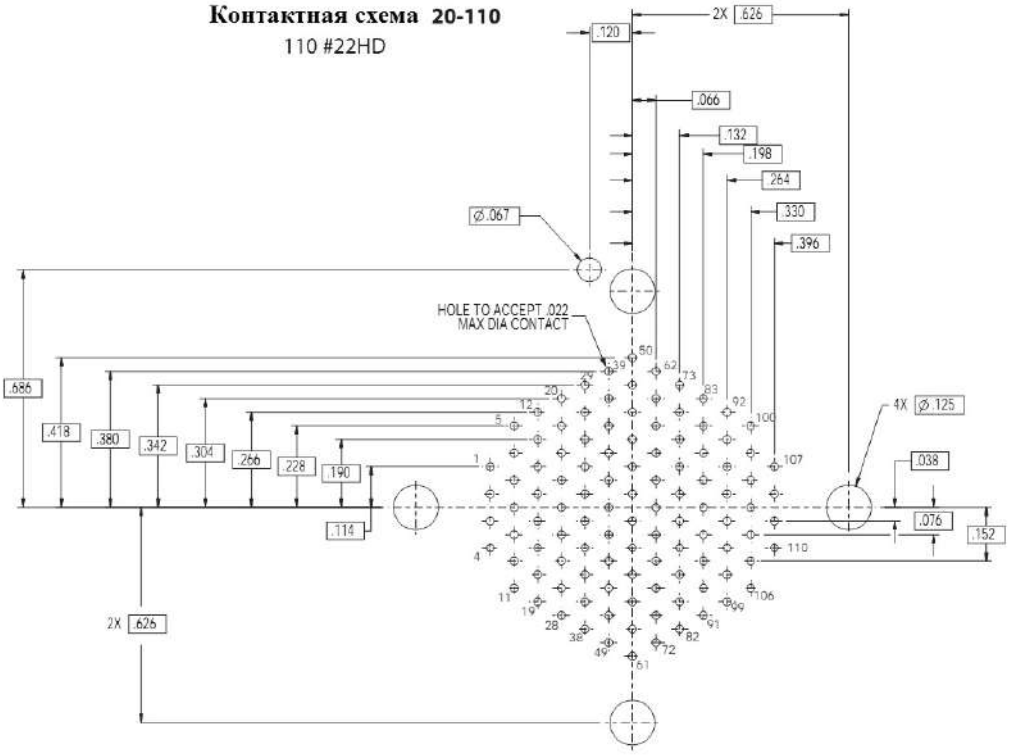

номер контакта	координаты X	координаты Y	номер контакта	координаты X	координаты Y
1	.055	.451	36	.055	-.345
2	.161	.425	37	-.055	-.345
3	.258	.374	38	-.158	-.311
4	.340	.301	39	-.247	-.247
5	.402	.211	40	-.311	-.158
6	.441	.109	41	-.345	-.055
7	.454	.000	42	-.345	.055
8	.441	-.109	43	-.311	.158
9	.402	-.211	44	-.247	.247
10	.340	-.301	45	-.158	.311
11	.258	-.374	46	-.055	.345
12	.161	-.425	47	.054	.238
13	.055	-.451	48	.152	.191
14	-.055	-.451	49	.220	.106
15	-.161	-.425	50	.244	.000
16	-.258	-.374	51	.220	-.106
17	-.340	-.301	52	.152	-.191
18	-.402	-.211	53	.054	-.238
19	-.441	-.109	54	-.054	-.238
20	-.454	.000	55	-.152	-.191
21	-.441	.109	56	-.220	-.106
22	-.402	.211	57	-.244	.000
23	-.340	.301	58	-.220	.106
24	-.258	.374	59	-.152	.191
25	-.161	.425	60	-.054	.238
26	-.055	.451	61	.053	.128
27	.055	.345	62	.128	.053
28	.158	.311	63	.128	-.053
29	.247	.247	64	.053	-.128
30	.311	.158	65	-.053	-.128
31	.345	.055	66	-.128	-.053
32	.345	-.055	67	-.128	.053
33	.311	-.158	68	-.053	.128
34	.247	-.247	69	.000	.000
35	.158	-.311			

Контактная схема 22-69
69 #20HD

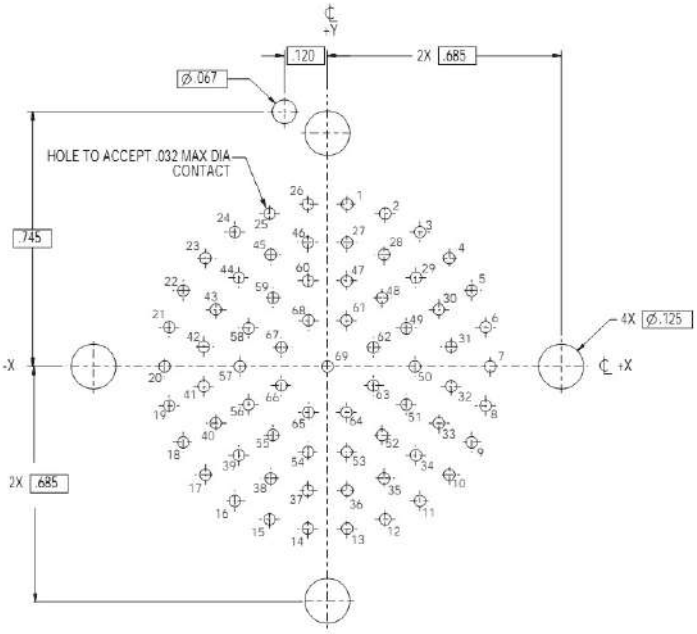

Координатные сетки для печатного монтажа, для серии 806
Схемы указаны для штыревых изоляторов
Для гнездовых изоляторов следует применять зеркальное изображение

номер контакта	координаты		номер контакта	координаты	
	X	Y		X	Y
1	.053	.523	47	-.334	-.256
2	.158	.502	48	-.389	-.161
3	.255	.460	49	-.417	-.055
4	.343	.399	50	-.417	.055
5	.416	.322	51	-.389	.161
6	.472	.232	52	-.334	.256
7	.509	.132	53	-.256	.334
8	.525	.027	54	-.161	.389
9	.520	-.080	55	-.055	.417
10	.493	-.183	56	.055	.311
11	.446	-.278	57	.158	.274
12	.381	-.362	58	.242	.203
13	.301	-.432	59	.297	.108
14	.207	-.483	60	.316	.000
15	.106	-.515	61	.297	-.108
16	.000	-.526	62	.242	-.203
17	-.106	-.515	63	.158	-.274
18	-.207	-.483	64	.055	-.311
19	-.301	-.432	65	-.055	-.311
20	-.381	-.362	66	-.158	-.274
21	-.446	-.278	67	-.242	-.203
22	-.493	-.183	68	-.297	-.108
23	-.520	-.080	69	-.316	.000
24	-.525	.027	70	-.297	.108
25	-.509	.132	71	-.242	.203
26	-.472	.232	72	-.158	.274
27	-.416	.322	73	-.055	.311
28	-.343	.399	74	.055	.204
29	-.255	.460	75	.149	.149
30	-.158	.502	76	.204	.055
31	-.053	.523	77	.204	-.055
32	.055	.417	78	.149	-.149
33	.161	.389	79	.055	-.204
34	.256	.334	80	-.055	-.204
35	.334	.256	81	-.149	-.149
36	.389	.161	82	-.204	-.055
37	.417	.055	83	-.204	.055
38	.417	-.055	84	-.149	.149
39	.389	-.161	85	-.055	.204
40	.334	-.256	86	.053	.092
41	.256	-.334	87	.106	.000
42	.161	-.389	88	.053	-.092
43	.055	-.417	89	-.053	-.092
44	-.055	-.417	90	-.106	.000
45	-.161	-.389	91	-.053	.092
46	-.256	-.334	92	.000	.000

Контактная схема 24-92
92 #20HD

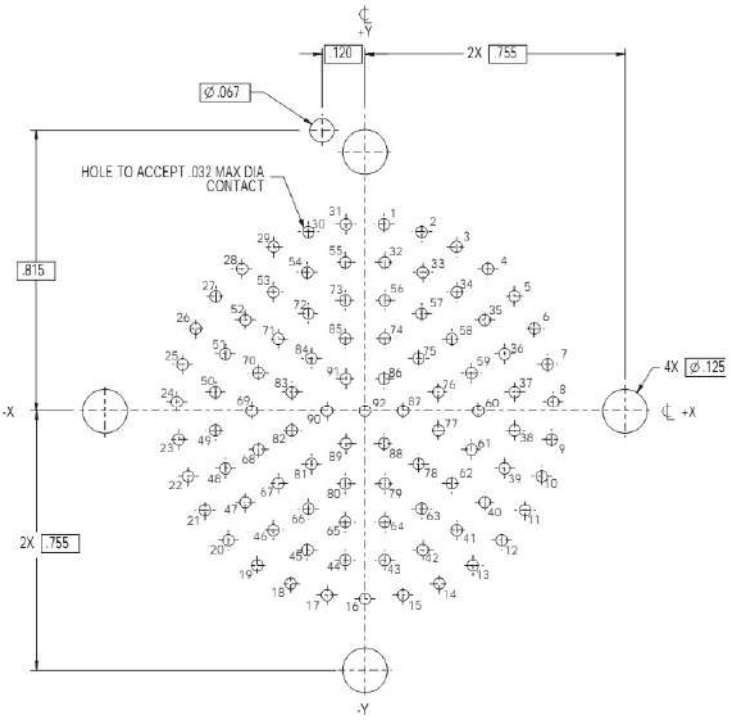

Координатные сетки для печатного монтажа, для серии 806
Схемы указаны для штыревых изоляторов
Для гнездовых изоляторов следует применять зеркальное изображение

Контактная схема 22-140
140 #22HD

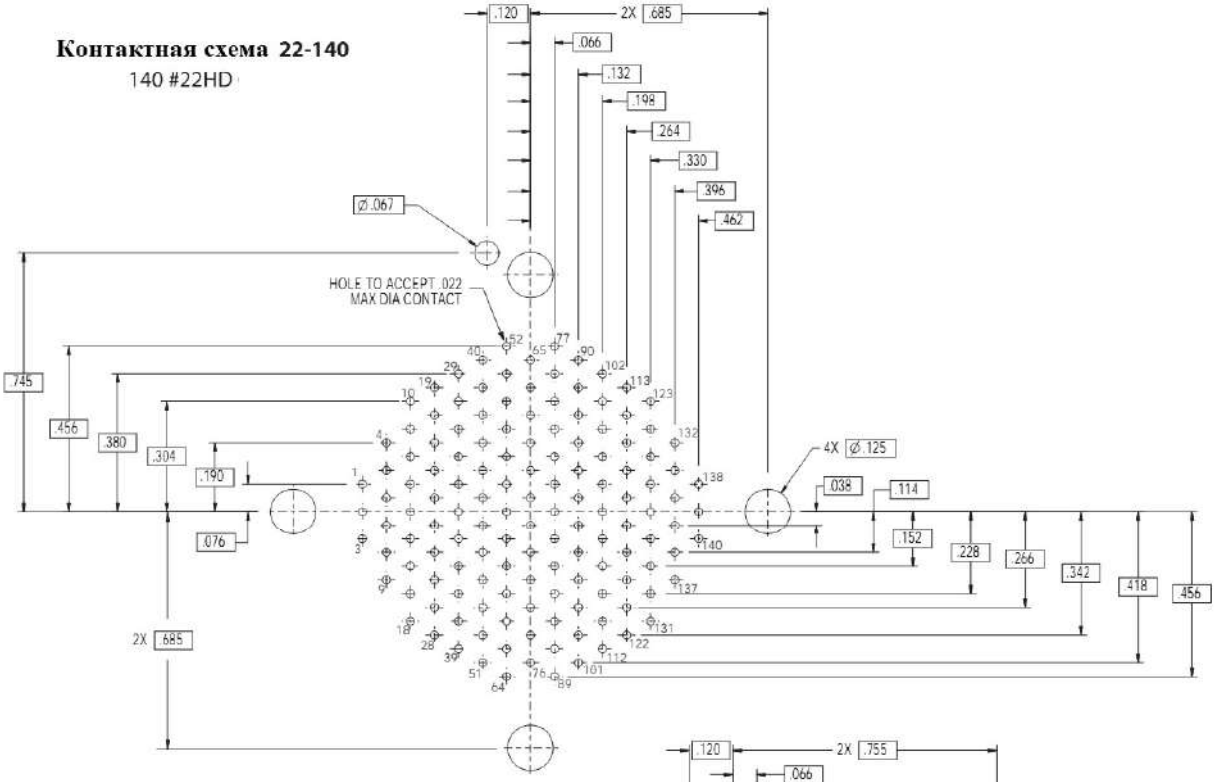

Контактная схема 24-186
186 #22HD

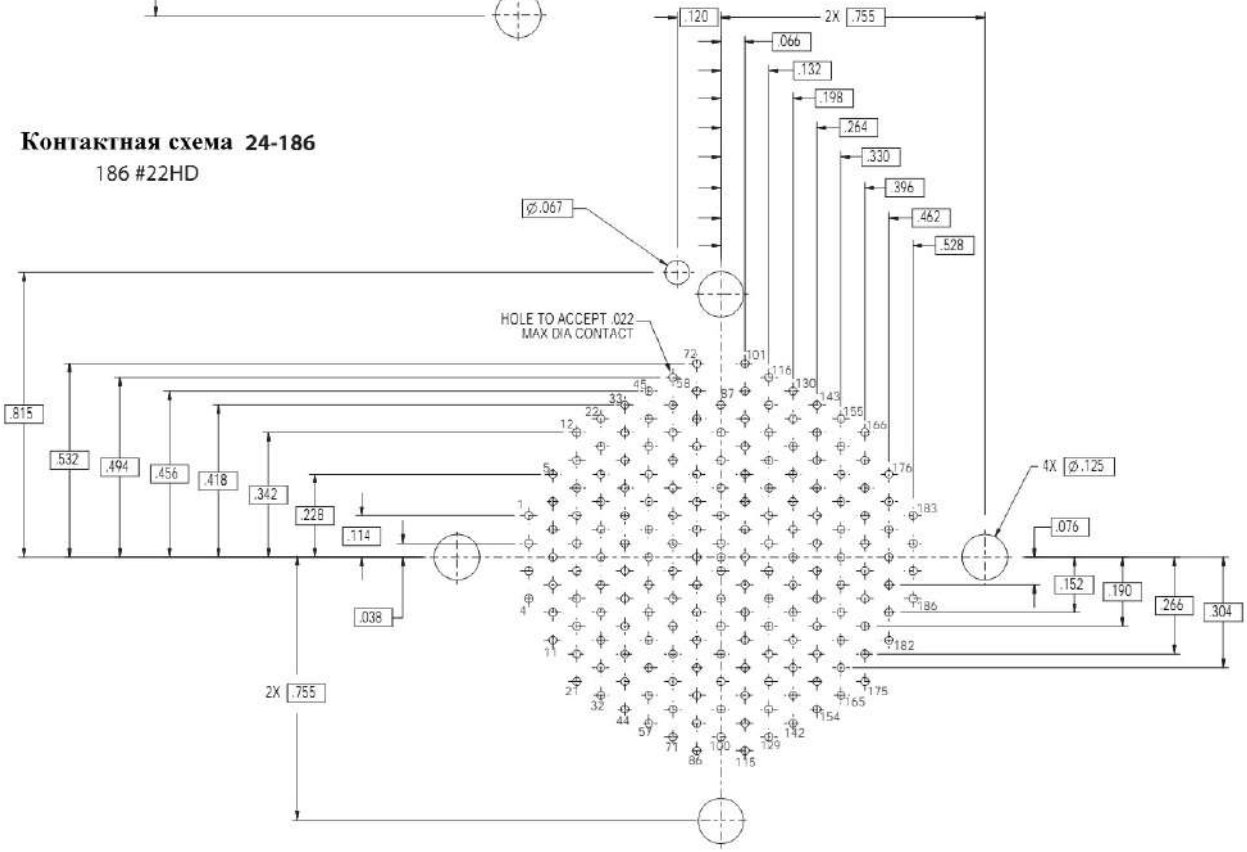

Контактные схемы и серии соединителей, разрешенных по своим характеристикам для применения в линиях передачи данных по протоколам 10/100/1000BASE-T, USB 2.0, USB 3.0, eSATA/SATA, DVI-D, HDMI, Display Port

Протоколы передачи данных	Соединители «Mighty Mouse», стандартные модификации	Соединители «Mighty Mouse», модификации для линий высокоскоростной передачи данных	Соединители «Mighty Mouse», серия 811, высокая плотность контактов
до 1000BASE-T Cat 5e	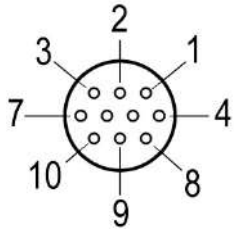 7-10 Серии 800 – 804 9-10 Серия 805	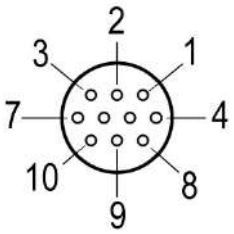 7-10 Серия 801	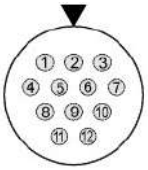 6-12
до 10BASE-T Cat 6A	не применяется	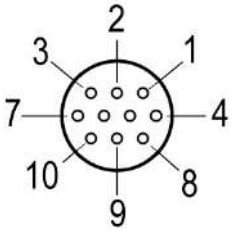 7-10 Серия 801	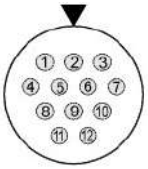 6-12
USB 2.0	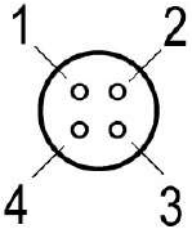 6-4 Серии 800 – 804 8-4 Серия 805	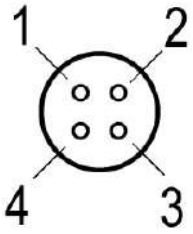 6-4 Серия 801	 5-7
USB 3.0	не применяется	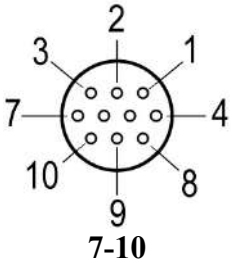 7-10 Серия 801	не применяется

Контактные схемы и серии соединителей, разрешенных по своим характеристикам для применения в линиях передачи данных по протоколам 10/100/1000BASE-T, USB 2.0, USB 3.0, eSATA/SATA, DVI-D, HDMI, Display Port

Протоколы передачи данных	Соединители «Mighty Mouse», стандартные модификации	Соединители «Mighty Mouse», модификации для линий высокоскоростной передачи данных	Соединители «Mighty Mouse», серия 811, высокая плотность контактов
eSATA/SATA	не применяется	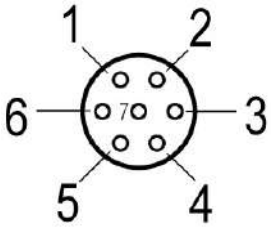 6-7 Серия 801	 5-7
DVI-D	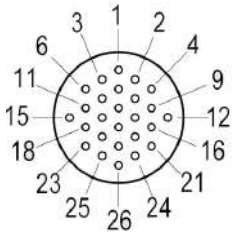 10-26 Серии 800 – 804 12-26 Серия 805	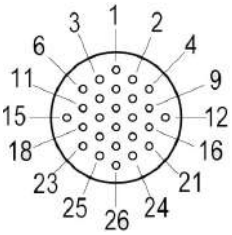 10-26 Серии 800 – 804 12-26 Серия 805	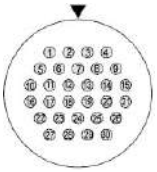 8-30
HDMI	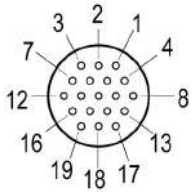 9-19 Серии 800 – 804 11-19 Серия 805	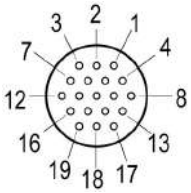 9-19 Серии 800 – 804 11-19 Серия 805	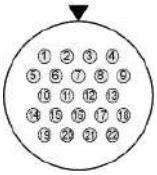 7-22
Display Port	не применяется	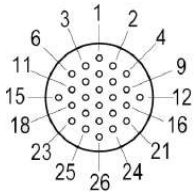 10-26 Серии 800 – 804 12-26 Серия 805	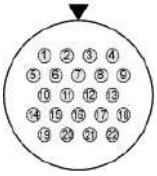 7-22

Сигнальные контакты # 23, извлекаемые, под обжимку

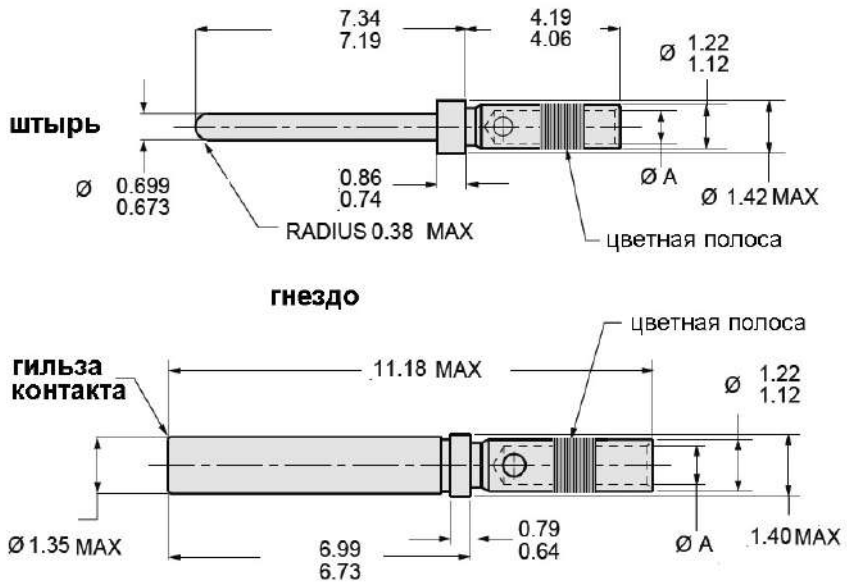



Тип контакта	Калибр применяемого провода	Материал	Обозначение	Ø A	Цвет полосы	Код Инст.
штырь	#22 – #28	BeCu	**809-001**	0.851 – 0.902	нет	A, C
штырь	#26 – #30	BeCu	**809-042**	0.582 – 0.622	голубой	A, D
штырь	#22 – #28	алюмель	**809-065A**	0.851 – 0.902	нет	A, C
штырь	#22 – #28	хромель	**809-065C**	0.582 – 0.622	нет	A, C
гнездо	#22 – #28	BeCu	**809-002**	0.851 – 0.902	нет	A, C
гнездо	#26 – #30	BeCu	**809-043**	0.582 – 0.622	голубой	A, D
гнездо	#22 – #28	алюмель	**809-066A**	0.851 – 0.902	нет	A, C
гнездо	#22 – #28	хромель	**809-066C**	0.582 – 0.622	нет	A, C

Обжимной инструмент:
клещи – 809-015 (M22520/2-01)
позиционеры: 809-005 (для стандартных контактов), 809-057 (только для контактов 809-042 и 809-043)

Монтажный инструмент: 809-088

Материалы и покрытия
Бериллиевая бронза, в соответствии с ASTM B196 или B197, золото в соответствии с ASTM B488, тип II, код C, класс 1.25 поверх никеля в соответствии с QQ-N-290, класс 2.
Термопарные контакты: без покрытия в соответствии с ANSI 96.1
Гильза гнездового контакта: нержавеющая сталь в соответствии с AMS-QQ-P-35.

Адаптер для монтажа проводов # 20 для применения с контактами # 23
Обозначение – 809-093



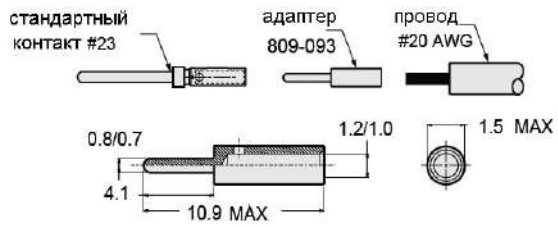

Сигнальные контакты # 23, последнего расцепления, извлекаемые, под обжимку
Поставляются в комплекте при заказе соединителей серий **801 и 805** с комбинированными контактными схемами (**сигнальные контакты # 23 и силовые контакты # 8**)
Комбинированные контактные схемы для соединителей:

- серия 801 – 16-208, 17-205, 19-201, 19-202, 21-200
- серия 805 – 18-208, 19-205, 21-201, 21-202, 23-200

Обозначения для дополнительного заказа

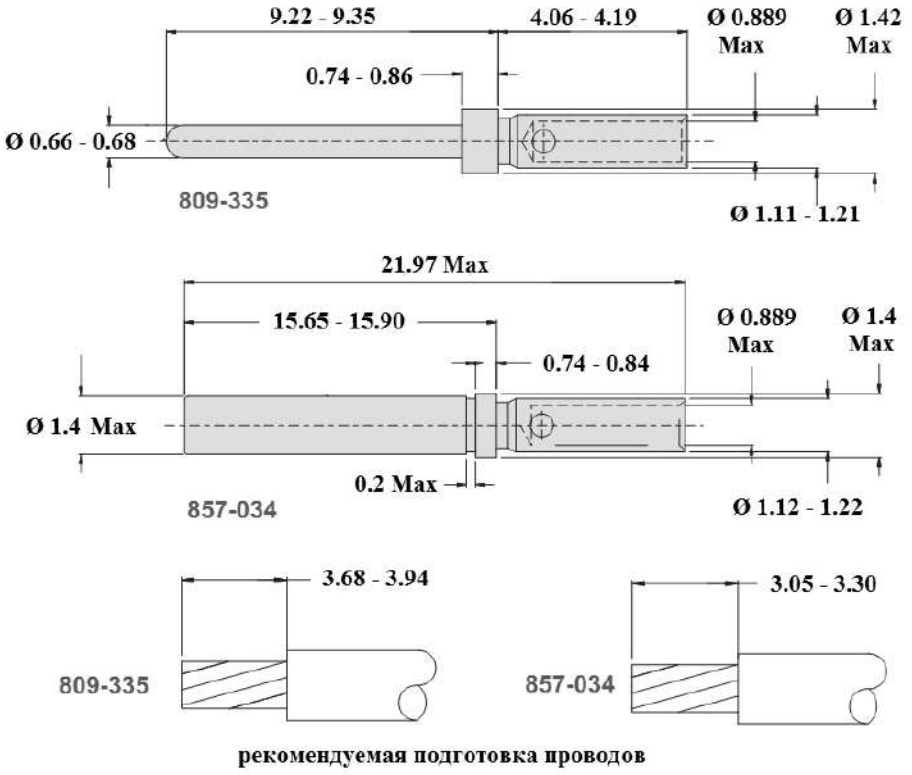

рекомендуемая подготовка проводов

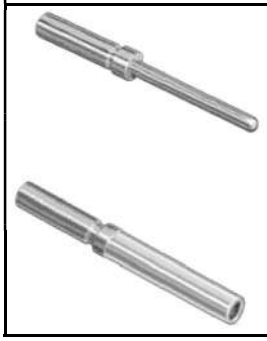

Тип контакта	Калибр применяемого провода	Материал	Обозначение GLENAIR	Код инст.
штырь	#22 – #28	BeCu	**809-335**	A, U
гнездо	#22 – #28	BeCu	**857-034**	A, T

Рабочий диапазон температур – от -65°C до +175°C

Обжимной инструмент:
клещи – 809-015 (M22520/2-01)
позиционер для штыревых контактов 809-335 – 809-174
позиционер для гнездовых контактов 857-034 – 809-369 (M22520/2-07 или K40)

Монтажный инструмент: 809-088

Сигнальные контакты # 23, с расширенной гильзой, неизвлекаемые, под обжимку

Контакты одноразового применения. Поставляются только по отдельному заказу

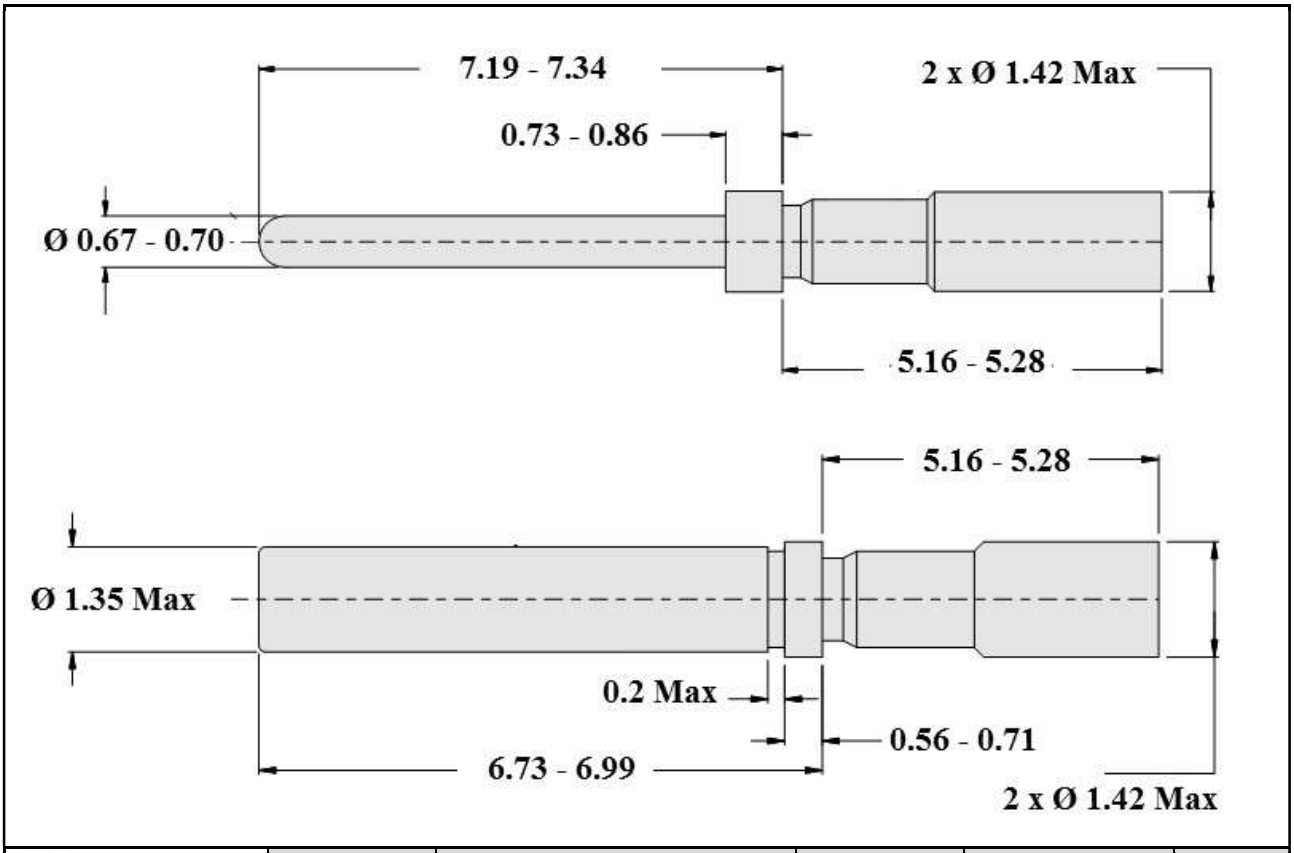

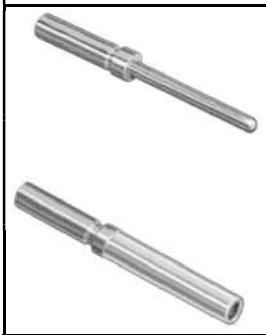

Тип контакта	Калибр применяемого провода	Материал	Обозначение GLENAIR	Код инст.
штырь	#20 – #22	BeCu	**809-299**	A, S
гнездо	#20 – #22	BeCu	**809-300**	A, S

Рабочий диапазон температур – от -65°C до +175°C

Обжимной инструмент:
клещи – 809-015 (M22520/2-01)
позиционер – 809-301

Монтажный инструмент – 809-088

Сигнальные контакты # 22 HD, извлекаемые, под обжимку
ВНИМАНИЕ! Поставляются только по отдельному заказу

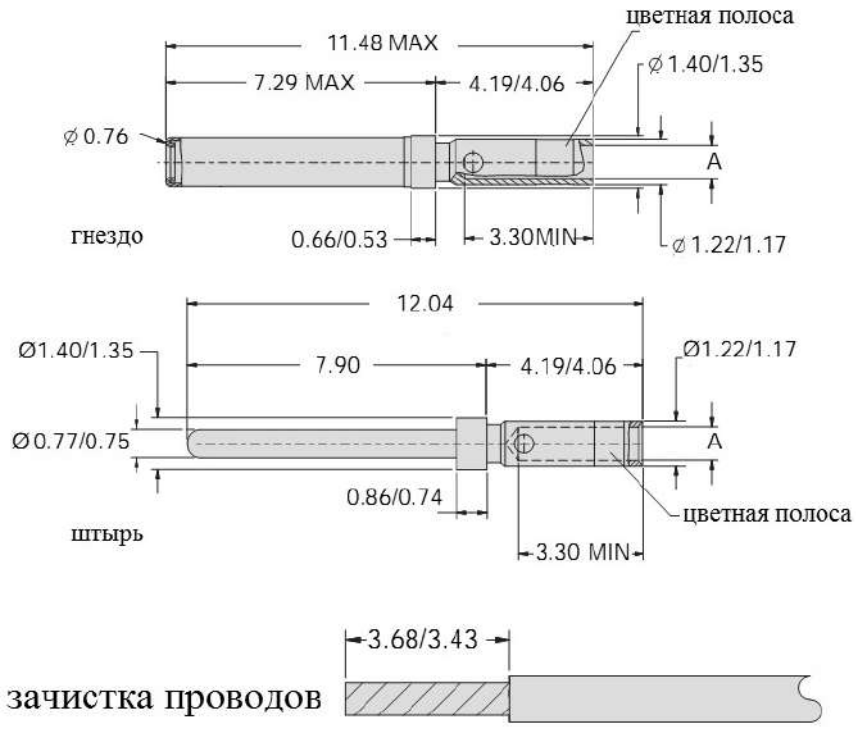

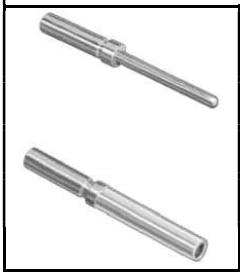

Тип контакта	Калибр применяемого провода	Обозначение	Ø A	Цвет полосы
штырь	#22 – #28	850-094-1	0.851 – 0.902	нет
штырь	#26 – #30	850-094-2	0.582 – 0.622	голубой
гнездо	#22 – #28	850-095-1	0.851 – 0.902	нет
гнездо	#26 – #30	850-095-2	0.851 – 0.902	нет

Обжимной инструмент:

Обозначение контакта	позиционер	клещи
850-094-1	859-147	809-015 (M22520/2-01 или AFM8)
850-094-2	859-148	
850-095-1	809-005 (K1461)	
850-095-2	809-057	

Монтажный инструмент: для установки – 859-149**,** для извлечения – 859-150

Материалы и покрытия
Медь/золото по никелю
Гильза гнездового контакта: нержавеющая сталь/пассивирование

Сигнальные контакты # 20 HD с увеличенной гильзой, извлекаемые, под обжимку

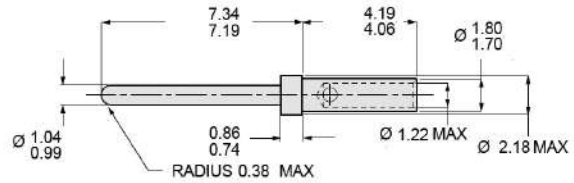

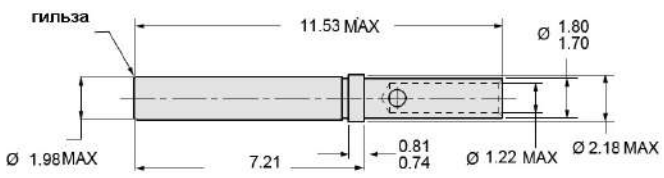



Тип контакта	Калибр применяемого провода	Обозначение GLENAIR	Код инст.
штырь	#20 – #24	809-204	A, I
гнездо	#20 – #24	809-205	A, I

Обжимной инструмент: клещи – 809-015 (M22520/2-01)**,** позиционер: 809-206

Материалы и покрытия
Медь/золото по никелю
Гильза гнездового контакта: нержавеющая сталь/пассивирование

Монтажный инструмент: металлический – 809-203, пластмассовый – 809-203D

Сигнальные контакты # 20, извлекаемые, под обжимку

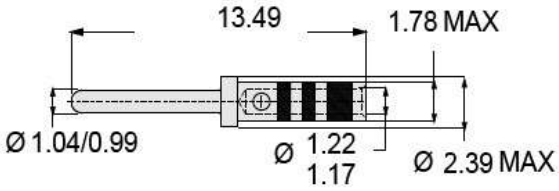

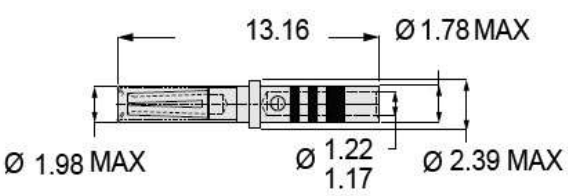



Тип контакта	Калибр применяемого провода	Обозначение GLENAIR	Обозначение MIL	Цвет полосы	Код инст.
штырь	#20 – #24	850-002-20-363	M39029/58-363	оран/гол/оран	J, K
гнездо	#20 – #24	850-003-20-357	M39029/57-357	оран/зел/фиол	J, K

Обжимной инструмент: клещи – M22520/2-01**,** позиционер: M22520/1-04

Силовые контакты # 16, извлекаемые, под обжимку

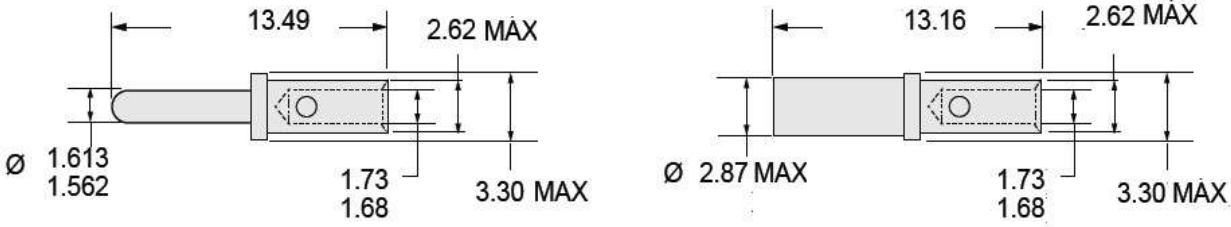



Тип контакта	Калибр применяемого провода	Обозначение GLENAIR	Обозначение MIL	Цвет полосы	Код инст.
штырь	#16 – #20	809-110	M39029/58-364	оран/гол/жел	J, K
гнездо	#16 – #20	809-111	M39029/57-358	оран/зел/сер	J, K

Обжимной инструмент: клещи – M22520/1-01, позиционер – M22520/1-04

Силовые контакты # 12, извлекаемые, под обжимку

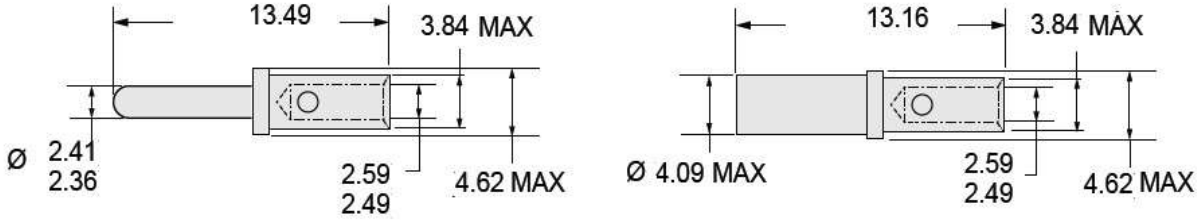



Тип контакта	Калибр применяемого провода	Обозначение GLENAIR	Обозначение MIL	Цвет полосы	Код инст.
штырь	#12 – #14	809-112	M39029/58-365	оран/гол/зел	J, K
гнездо	#12 – #14	809-113	M39029/57-359	оран/зел/бел	J, K

Обжимной инструмент: клещи – M22520/1-01, позиционер – M22520/1-04

Коаксиальные контакты # 16, извлекаемые, под обжимку, для кабелей 50 и 75 Ом

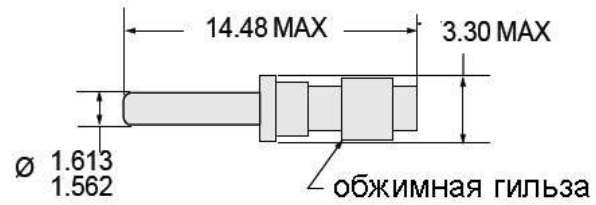

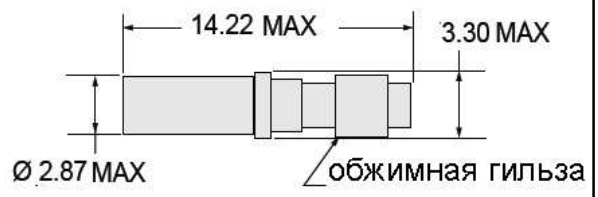



Тип контакта	Тип применяемого провода	Обозначение GLENAIR	Обозначение MIL	Цвет полосы	Код инст.
штырь	RG174, RG316, RG179	809-114	M39029/76-424	жел/кр/жел	A, E, L, M
штырь	RG178	809-115	M39029/76-425	жел/кр/зел	A, E, L, M
гнездо	RG174, RG316, RG179	809-116	M39029/78-432	жел/оран/кр	A, E, L, M
гнездо	RG178	809-117	M39029/78-433	жел/оран/оран	A, E, L, M

Коаксиальные контакты # 12, извлекаемые, под обжимку, для кабелей 50 и 75 Ом

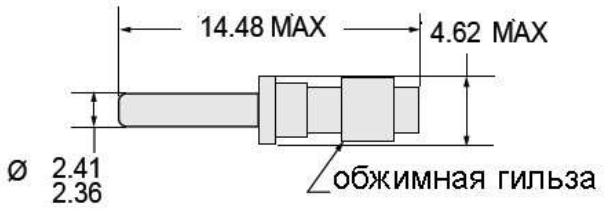

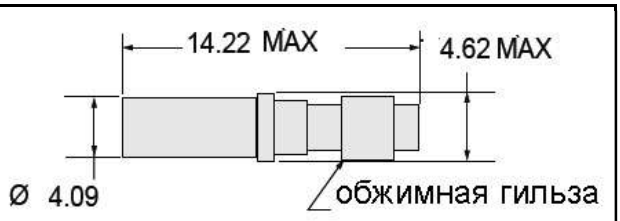



Тип контакта	Тип применяемого провода	Обозначение GLENAIR	Обозначение MIL	Цвет полосы	Код инст.
штырь	RG174, RG316, RG179	809-118	M39029/28-211	кр/кор/кор	A, G, N, O
штырь	RG178	809-119	M39029/28-409	жел/чер/бел	A, G, N, O
гнездо	RG174, RG316, RG179	809-120	M39029/27-210	кр/кор/чер	A, G, N, O
гнездо	RG178	809-121	M39029/27-402	жел/чер/кр	A, G, N, O

Коаксиальные контакты # 12, извлекаемые, с согласованным сопротивлением 50 Ом

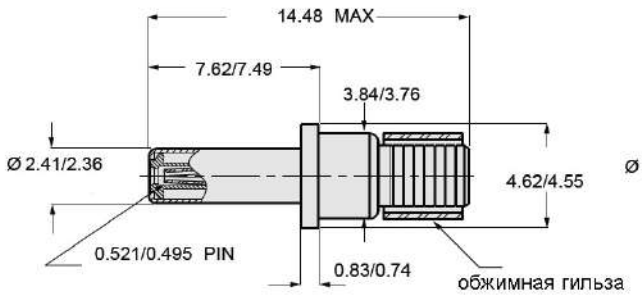

рис. 1

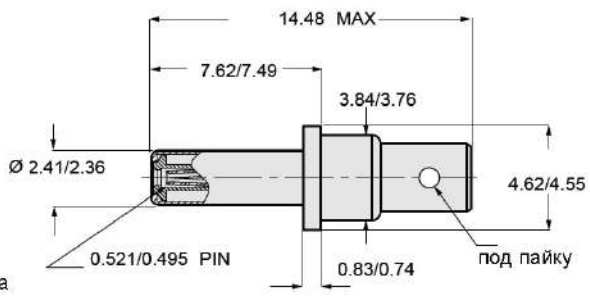

рис. 2

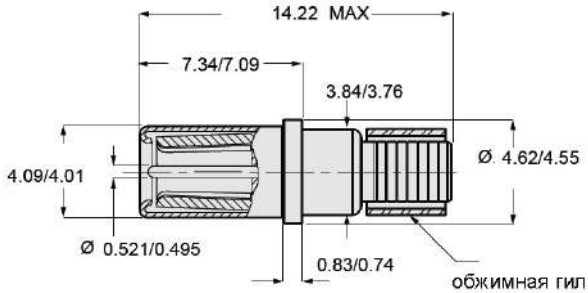

рис. 3

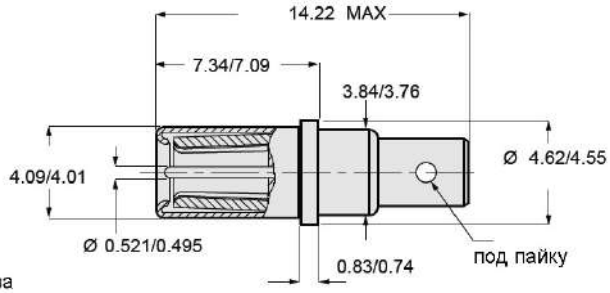

рис. 4



Тип контакта	Тип применяемого провода	Обозначение GLENAIR	Тип монтажа	Рисунок	Код инст.
штырь	RG316	852-016-01	обжимка	1	B, H, P, Q
штырь	RG316DS	852-016-02	обжимка	1	B, H, P, Q
штырь	RG178	852-016-03	обжимка	1	B, F, P, Q
штырь	TFLEX-405	852-018	пайка	2	нет
гнездо	RG316	852-015-01	обжимка	3	B, H, P, Q
гнездо	RG316DS	852-015-02	обжимка	3	B, H, P, Q
гнездо	RG178	852-015-03	обжимка	3	B, F, P, Q
гнездо	TFLEX-405	852-017	пайка	4	нет

Обжимной инструмент:
Клещи для центрального контакта – 809-128 (DMC MH992).
Оправка для обжимной гильзы – 809-120 (M22520/5-03 или DMC Y196)
Клещи для обжимной гильзы – 809-129 (M22520/5-01 или DMC HX4)

Контактные схемы соединителей серий 801 для применения с ультра твинаксиальными контактами # 12

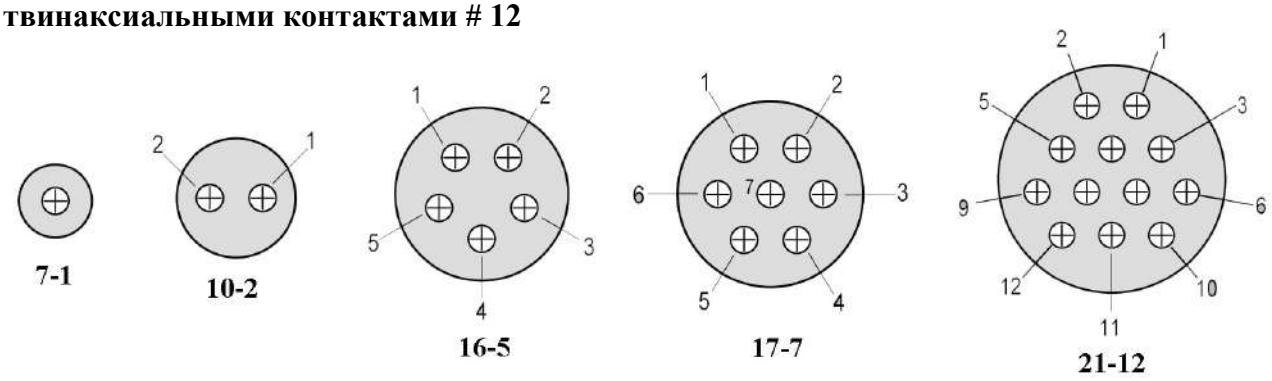

Комбинированные контактные схемы с контактами # 23 и ультра твинаксиальными контактами # 12

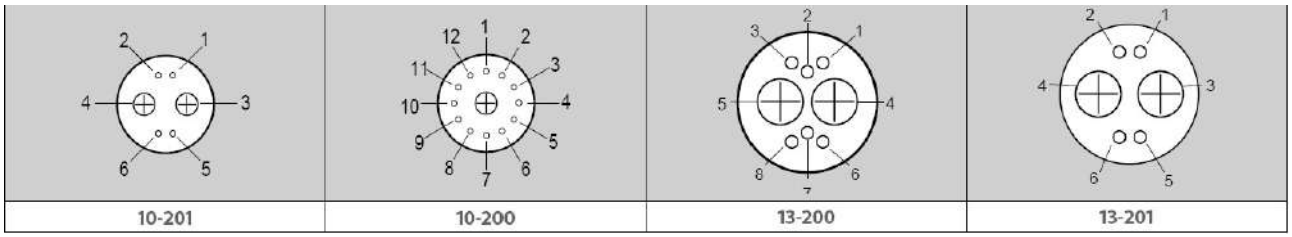

Координатные сетки для печатного монтажа соединителей серий 801 с применением ультра твинаксиальных контактов # 12

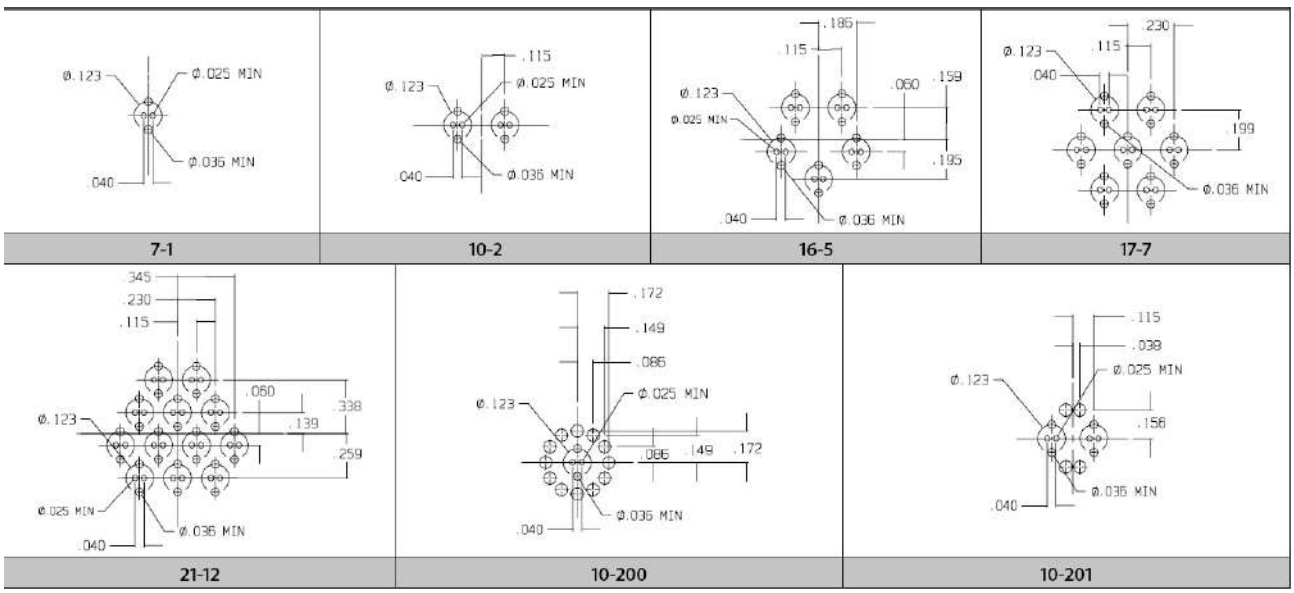

Ультра твинаксиальные контакты # 12

Волновое сопротивление – 100 Ом
Токовая нагрузка – 1 А
Выдерживаемое напряжение:

- 500 В перем.т. на уровне моря
- 125 В перем.т. на высоте 21 000 м

Сопротивление внутренней изоляции – не менее 5 000 МОм при 200 В пост.т.
Рабочая частота – 10 ГГц при пост.т.
КСВН – 1.1 + (.03 * F ГГц)
Вносимые потери – 1.3 *F ГГц
Экранирование эфф. – 55 дБ min при частоте от 100 МГц до 1000 МГц
Рабочий диапазон температур – от -65°С до +150°С
Контакты поставляются в разобранном виде в упаковке

	Тип контакта	**Обозначение**	**Калибр проводника AWG**	**Тип применяемого кабеля**
	гнездо под пайку	**853-015-01**	28	963-001
	**Тип контакта**	**Обозначение**	**Калибр проводника AWG**	**Тип применяемого кабеля**
	штырь под пайку	**853-016-01**	28	963-001

	Тип контакта	**Обозначение**
	гнездо печатный монтаж	**853-020-01**
	**Тип контакта**	**Обозначение**
	штырь печатный монтаж	**853-021-01**

Обозначение контакта	Размеры
853-015-01	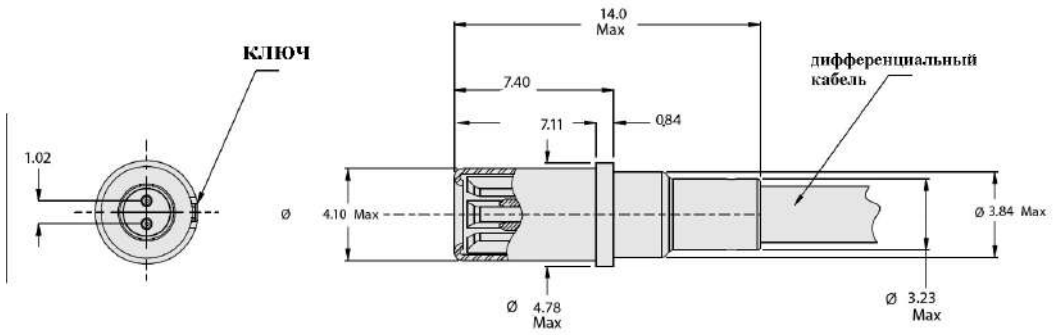
853-016-01	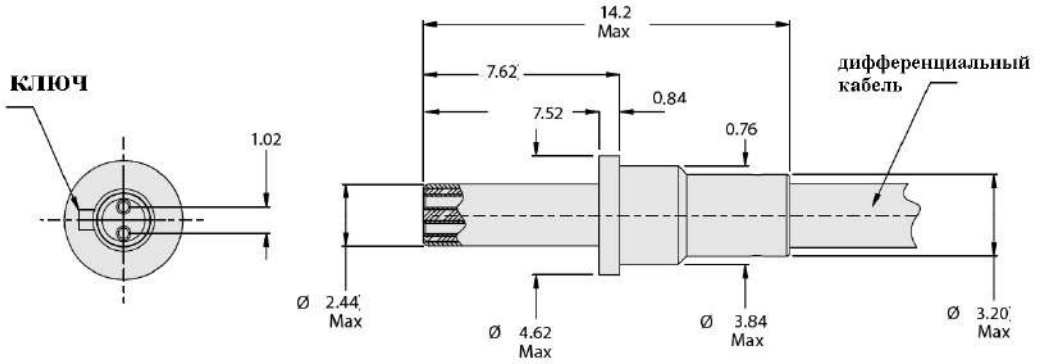
853-020-01	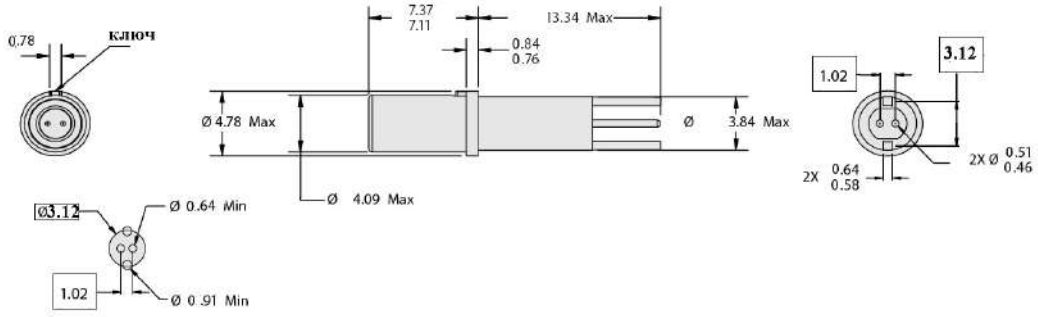
853-021-01	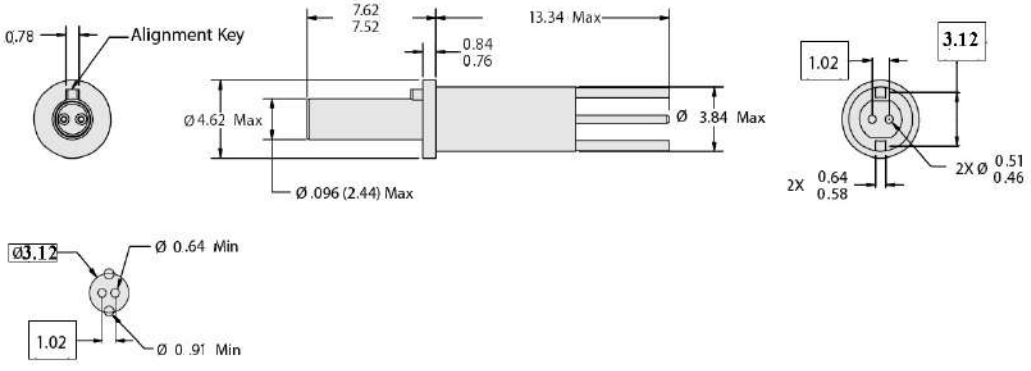

Пневматические контакты # 12, извлекаемые, для воздуховодов

Корпуса контактов – пассивированная нержавеющая сталь
Уплотнительные кольца – фторосиликон
Прокладки – PTFE
Давление потока – до 6.9 бар

Монтажный инструмент: 809-132

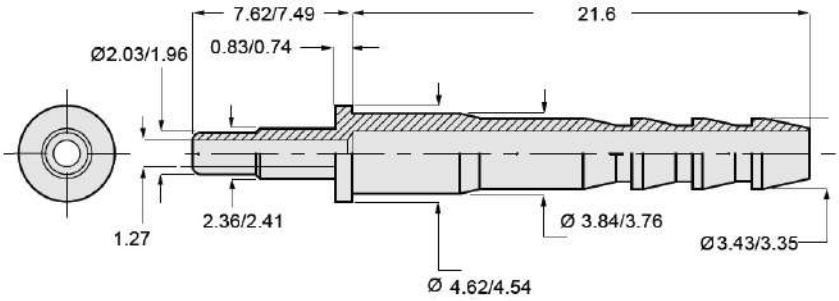

Штыревой контакт 857-011

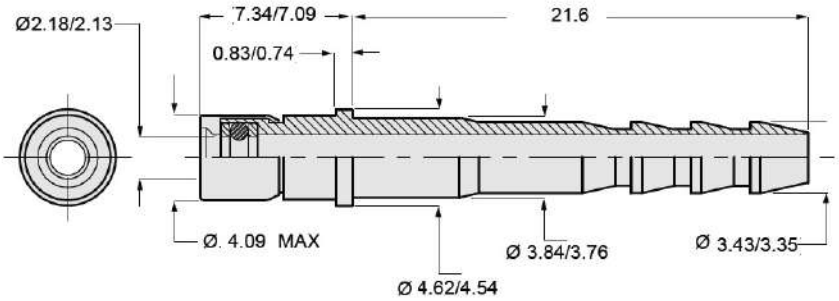

Гнездовой контакт 857-010

Пробки (устанавливаются с беспроводными контактами)



Рисунок	размер	Цвет	Обозначение GLENAIR	Обозначение MIL	Монтажный инструмент	A	B	C	D
1	#23	чер	**809-155**	нет	M81969/14-01	1.02	13.0	1.32	1.27
1	#22	чер	**809-022**	MS27488-22-2	M81969/14-01	1.57	11.91	1.07	3.18
2	#20	кр	**859-012**	MS27488-20-2	M81969/14-11	1.35	20.8	2.16	3.18
3	#16	зел	**859-013**	MS27488-16-2	M81969/14-03	1.88	22.4	3.18	3.18
4	#12	оран	**859-014**	MS27488-12-2	M81969/14-04	3.05	21.6	4.19	3.18

Пневматические трубопроводы на базе пневматических контактов # 12 серии 831 GT

Пневматические сборки серии 831 GT обеспечивают прохождение чистых газов под давлением через стандартные соединители MIL-DTL-38999, серия III, серии 79 (micro Crimp) и серии 80 (Mighty Mouse).
Предусмотрен только задний монтаж контактов.
Контакты из нержавеющей стали припаяны к полужесткой трубе из нержавеющей стали.
После ультразвуковой очистки сборки помещаются в герметичную упаковку.
Сборки предлагаются с трубками двух размеров, как с одним контактом, так и с двумя, на усмотрение заказчика.
По длине сборки при заказе требуется консультация.
Допускается заказ пневматических сборок специализированной геометрии.
По применению пневматических сборок в герметичных модификациях, а также в гибридных контактных схемах (с электрическими, аксиальными, силовыми, оптическими контактами) требуется консультация

Контакт: нержавеющая сталь/пассивирование
Гнездовые уплотнения: эластомер высокого давления
Гнездовые шайбы: высокотемпературный химически стойкий полимер
Гнездовая сетка-фильтр: нержавеющая сталь
Припой: серебро
Трубки: нержавеющая сталь
Срок службы: 500 циклов
Диапазон температур: от -65°C до +175°C



Информация для заказа

Базовая серия	**831**	**-001**	**P**	**S**	**12**	**A**	*******
Модификации контактов: 001 – контакты для соединителей 38999, серия 3 002 – контакты для соединителей серии 79 (micro Crimp) и серии 80 (Mighty Mouse)							
Тип контакта для стороны A: P – штырь S – гнездо							
Тип контакта для стороны B: N – контакты отсутствуют, свободный конец P – штырь S – гнездо							
12 – калибр контакта # 12							
Индекс диаметра металлической трубки: A – внутренний диаметр 0,55 мм, наружный диаметр 0,85 мм B – внутренний диаметр 0,8 мм, наружный диаметр 1,6 мм							
Длина сборки в дюймах (трехзначное число, пример: 024 – 24 дюйма)							

Соединители серии 80 «Mighty Mouse» с оптоволоконными контактами.





Для реализации применения оптических каналов связи на базе соединителей резьбового сочленения серии 80 предназначены оптоволоконные контакты # 16, # 20HD, # 23 заднего монтажа. Данные контакты монтируются с оптическим волокном: мультимодовым 50/125 и 62.5/125 и одномодовым 9/125.

Материалы и покрытия:
Корпус контакта, пружина: нержавеющая сталь/пассивирование
Гильза оптического контакта: диоксидциркониевая керамика
Защитная гильза: медь/никель
Центрирующая гильза: диоксидциркониевая керамика
Потери – 0.5 дБ
Рабочая температура – от -65°С до + 200°С
Срок службы – 500 циклов
Монтажный инструмент (установка/извлечение) – 809-131 (M81969/14-03)
Полирующий инструмент – 182-001P (для штырей), 182-045 (для гнезд)

ВНИМАНИЕ!
Соединители серии 80 (модификации, резьбового сочленения) заказываются без контактов. Оптические контакты # 16, # 20HD, # 23 поставляются по отдельному заказу

Соединители в сравнении





Контактные схемы для применения оптических контактов # 23

					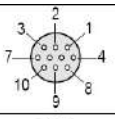
серия 801	5-3	6-4	6-6	6-7	7-10
серия 802	5-3	6-4	6-6	6-7	7-10
серия 805	нет	8-4	8-6	8-7	9-10
	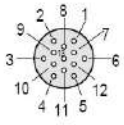	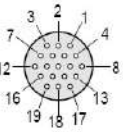	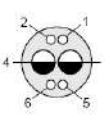	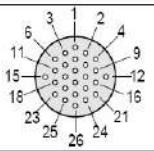	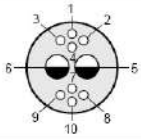
серия 801	8-13	9-19	9-200	10-26	10-202
серия 802	8-13	9-19	9-200	10-26	10-202
серия 805	10-13	11-19	11-200	12-26	12-202
	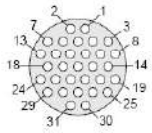	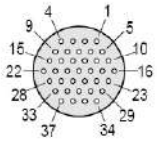	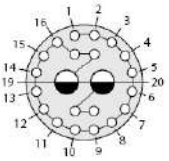	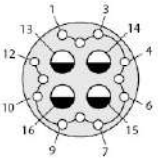	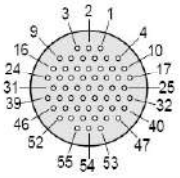
серия 801	11-31	13-37	13-202	13-203	16-55
серия 802	11-31	12-37	12-202	12-203	14-55
серия 805	13-31	15-37	15-202	15-203	18-55
	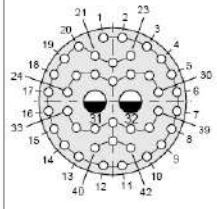	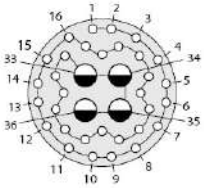	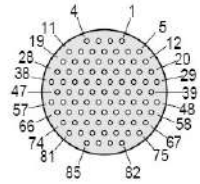	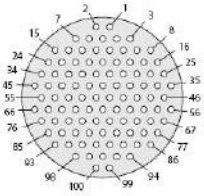	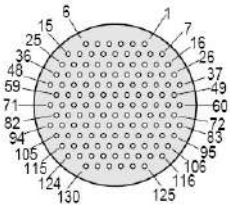
серия 801	16-204	16-205	17-85	19-100	21-130
серия 802	14-204	14-204	15-85	19-100	21-130
серия 805	18-204	18-205	19-85	21-100	23-130

Контактные схемы для применения оптических контактов # 20 HD

		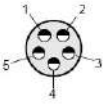	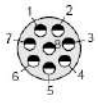	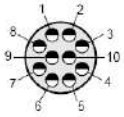	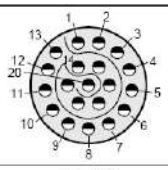
серия 801	6-23	7-25	8-28	9-210	13-220
серия 802	6-23	7-25	8-28	9-210	12-220
серия 805	8-23	9-25	10-28	11-210	15-220
	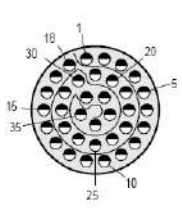	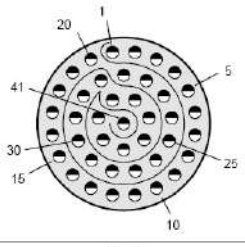	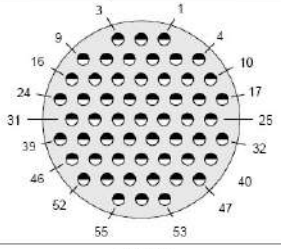		
серия 801	16-235	17-241		19-255	
серия 802	14-235	15-241		19-255	
серия 805	18-235	19-241		21-255	

Контактные схемы для применения оптических контактов # 20 HD (для серии 806)

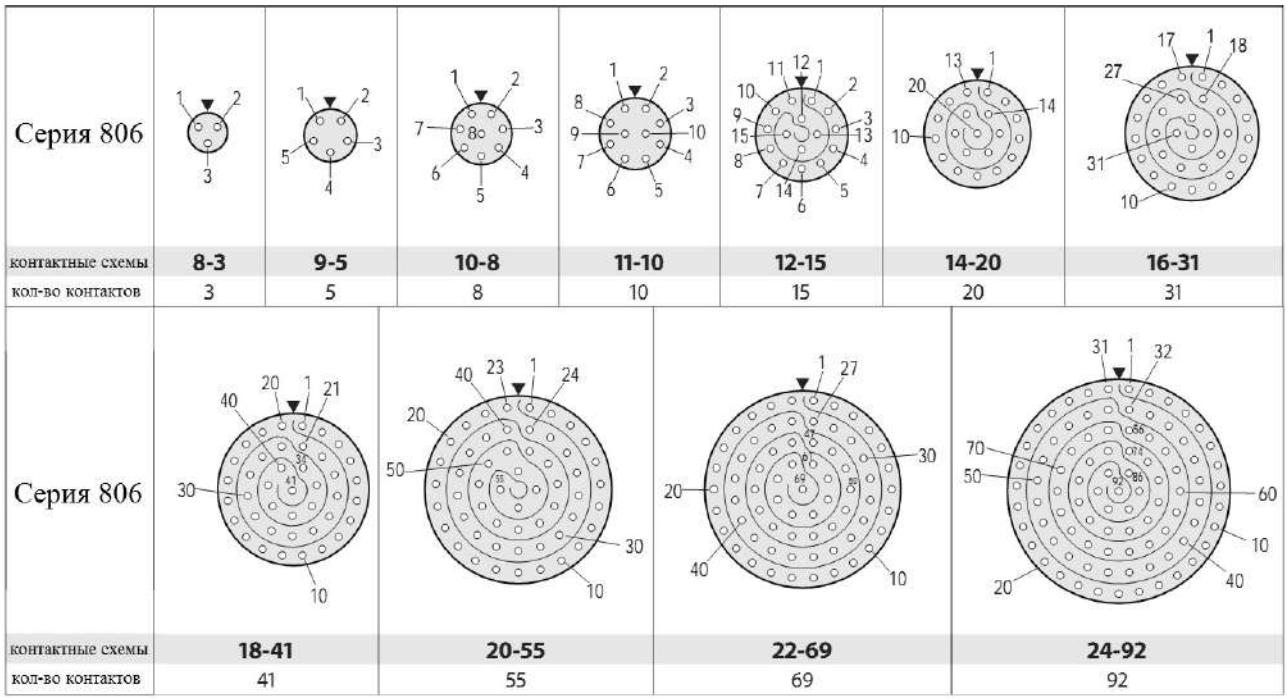

Вид контактов		Размер и количество оптических контактов	Контактные схемы для серии 806
#20 HD		**3**	8-3
		5	9-5
		8	10-8
		10	11-10
		15	12-15
		20	14-20
		31	16-31
		41	18-41
		55	20-55
		69	22-69
		92	24-92

Контактные схемы для применения оптических контактов # 16 и # 23

			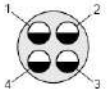	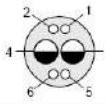	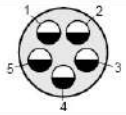
серия 801	6-1	8-2	9-4	9-200	10-5
серия 802	6-1	8-2	9-4	9-200	10-5
серия 805	8-1	10-2	11-4	11-200	12-5
	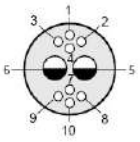	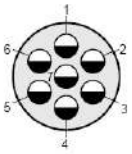	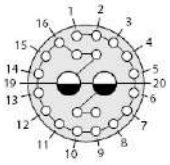	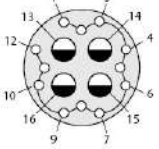	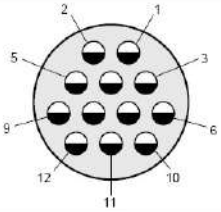
серия 801	10-202	12-7	13-202	13-203	16-12
серия 802	10-202	13-7	12-202	12-203	14-12
серия 805	12-202	15-7	15-202	15-203	18-12
	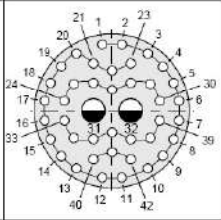	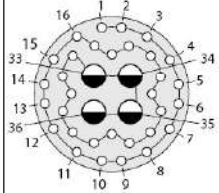	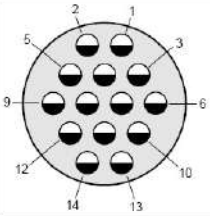	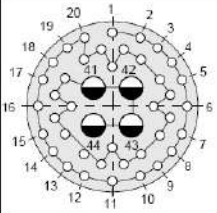	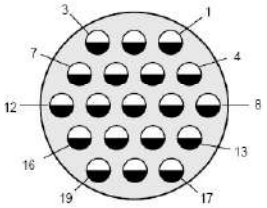
серия 801	16-204	16-205	17-14	17-203	19-19
серия 802	14-204	14-204	15-14	15-203	19-19
серия 805	18-204	18-205	19-14	19-203	21-13
	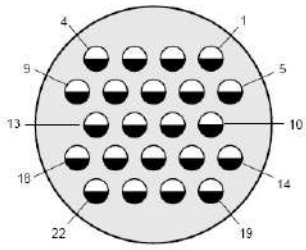				
серия 801	21-22				
серия 802	21-22				
серия 805	23-22				

Контактные схемы для применения с оптическими контактами

Вид контактов		Размер и количество оптических контактов			Контактные схемы для серий		
		# 23	#20 HD	# 16	серия 801	серия 802	серия 805
# 23		3			5-3	5-3	нет
		4			6-4	6-4	8-4
		6			6-6	6-6	8-6
		7			6-7	6-7	8-7
		10			7-10	7-10	9-10
		13			8-13	8-13	10-13
		19			9-19	9-19	11-19
		26			10-26	10-26	12-26
		31			11-31	11-31	13-31
		37			13-37	12-37	15-37
		55			16-55	14-55	18-55
		85			17-85	15-85	19-85
		100			19-100	19-100	21-100
		130			21-130	21-130	23-130
#20 HD			3		6-23	6-23	8-23
			5		7-25	7-25	9-25
			8		8-28	8-28	10-28
			10		9-210	9-210	11-210
			20		13-220	12-220	15-220
			35		16-235	14-235	18-235
			41		17-241	15-241	19-241
			55		19-255	19-255	21-255
			69		21-269	21-269	23-269
# 16				1	6-1	6-1	8-1
				2	8-2	8-2	10-2
				4	9-4	9-4	11-4
				5	10-5	10-5	12-5
				7	13-7	12-7	15-7
				12	16-12	14-12	18-12
				14	17-14	15-14	19-14
				19	19-19	19-19	21-19
				22	21-22	21-22	23-22
Комбинированные контактные схемы							
# 23 + # 16		4		2	9-200	9-200	11-200
		8		2	10-202	10-202	12-202
		20		2	13-202	12-202	15-202
		12		4	13-203	12-203	15-203
		40		2	16-204	14-204	18-204
		32		4	16-205	14-205	18-205
		40		4	17-203	15-203	19-203

Информация для заказа оптических контактов # 16

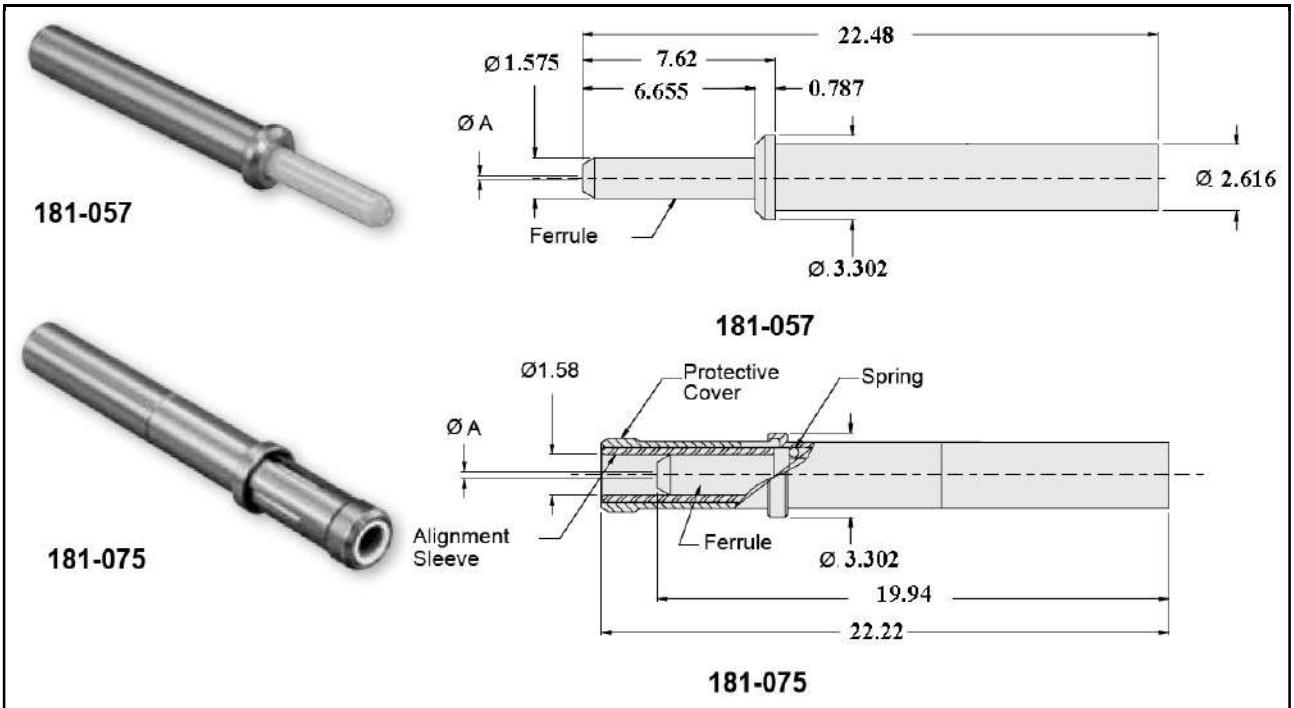

Тип контакта	Тип оптического волокна	Обозначение	Ø A
штырь	мультимодовое	**181-057-126**	126.0 микрон
штырь	одномодовое	**181-057-125**	125.5 микрон
гнездо	мультимодовое	**181-075-126**	126.0 микрон
гнездо	одномодовое	**181-075-125**	125.5 микрон

Информация для заказа оптических контактов # 20 HD

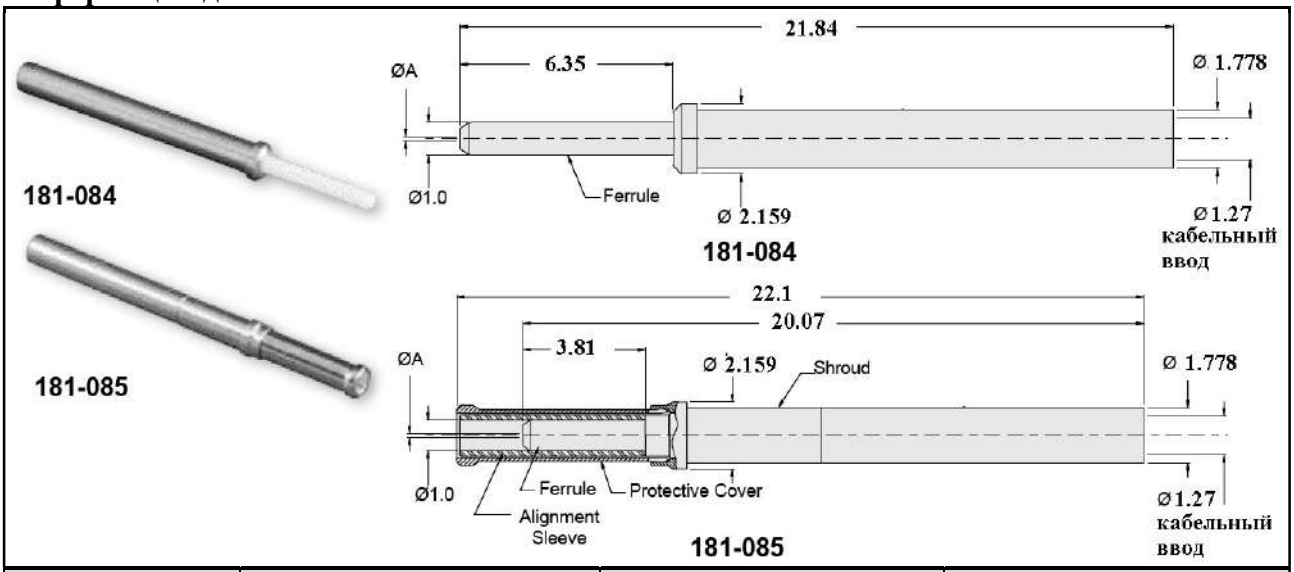

Тип контакта	Тип оптического волокна	Обозначение	Параметры оптического волокна
штырь	мультимодовое	**181-084-126**	50/125, 62.5/125
штырь	одномодовое	**181-084-1255**	9/125
гнездо	мультимодовое	**181-085-126**	50/125, 62.5/125
гнездо	одномодовое	**181-085-1255**	9/125

Информация для заказа оптических контактов # 23

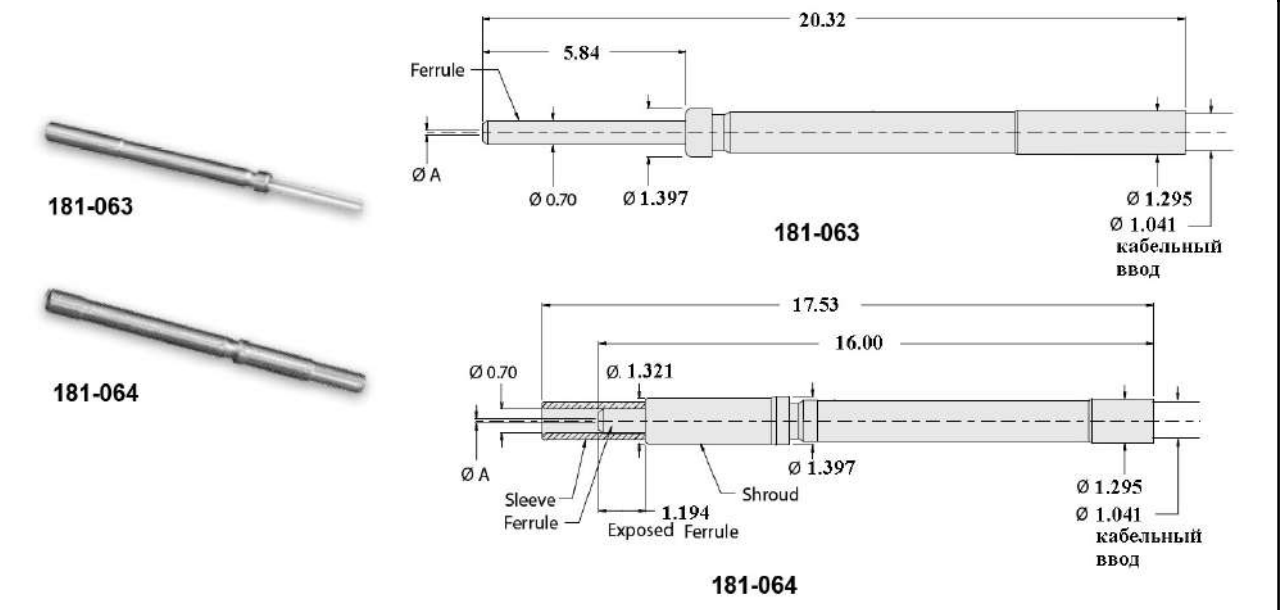

Тип контакта	Тип оптического волокна	Обозначение	Параметры оптического волокна
штырь	мультимодовое	**181-063-126**	50/125, 62.5/125
штырь	одномодовое	**181-063-1255**	9/125
гнездо	мультимодовое	**181-064-126**	50/125, 62.5/125
гнездо	одномодовое	**181-064-1255**	9/125

Твинаксиальные и квадраксиальные, коаксиальные и силовые контакты # 8 под обжимку для применения с соединителями серий 801 и 805



Рабочий ток	**1 А**
Выдерживаемое напряжение	**500 В перем.т. между корпусом и контактами уровень моря**
Волновое сопротивление	**100 Ом**
Сопротивление изоляции	**не менее 5000 МОм**
Рабочая частота	**до 3 ГГц пост. Т**
Рабочая температура	**от -65°С до +200°С**
Удар	**300 g**
Вибрация	**37 g**
Экранирование эфф.	**55 дБ min при частоте от 100 МГц до 1000 МГц**
Срок службы	**500 циклов**

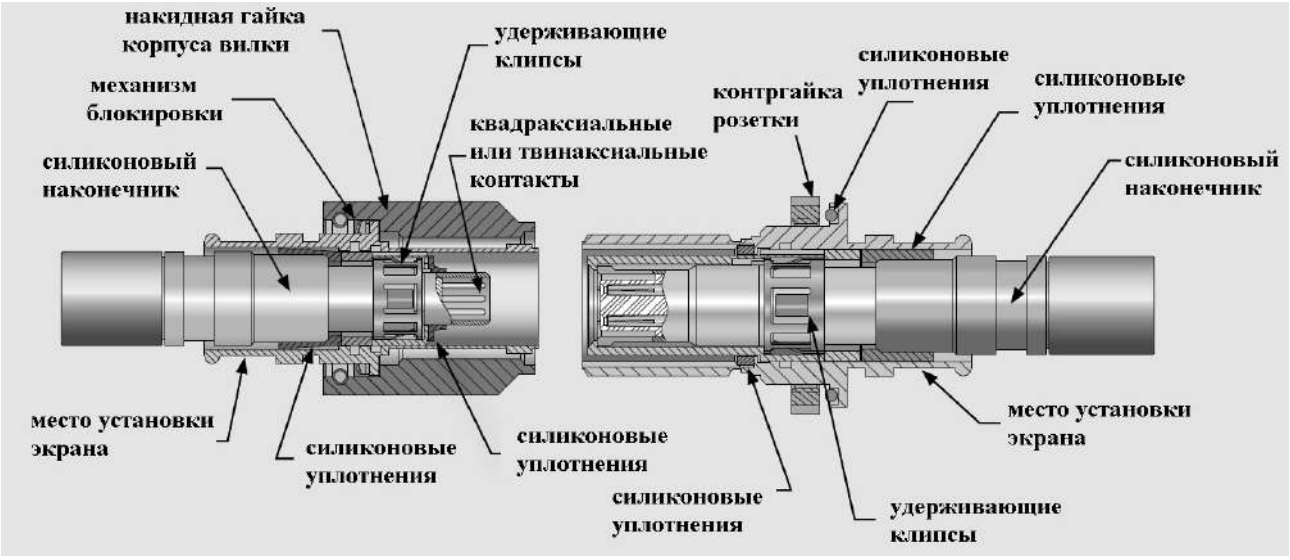

Квадраксиальные и коаксиальные контакты серии 80 совместимы с соединителями стандарта MIL-DTL-38999
Квадраксиальные контакты – для применения в линиях ETHERNET, волновое сопротивление 100 Ом
Концентрические (триаксиальные) твинаксиальные контакты – для применения с кабелями M17/176-000 в соответствии со стандартом MIL-STD-1553
Коаксиальные контакты, 75 Ом – для применения в соответствии с требованиями SMPTE 424M
Силовые контакты – для применения в цепях с токовой нагрузкой до 46 А на контакт

ВНИМАНИЕ!
Соединители серий 801 и 805 при стандартном заказе поставляются с силовыми контактами # 8.

Для применения с иными контактами # 8 поставка соединителей производится без контактов.

Квадраксиальные, твинаксиальные, коаксиальные контакты # 8 поставляются по отдельному заказу.

Контактные схемы для соединителей серий 801 и 805 с применением контактов # 8

контактные схемы			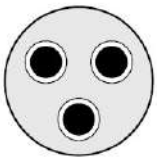	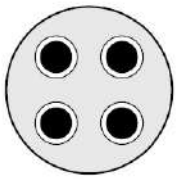	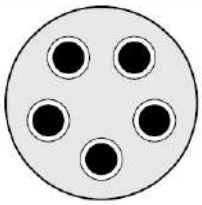
серия 801	8-1	16-2	17-3	19-4	21-5
серия 805	10-1	18-2	19-3	21-4	23-5
контактные схемы	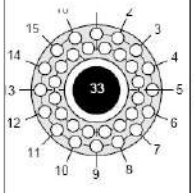	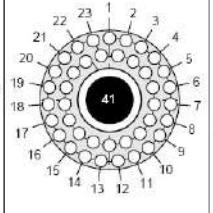	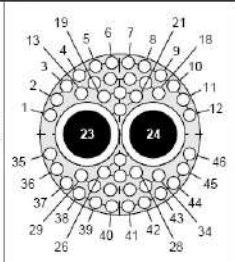	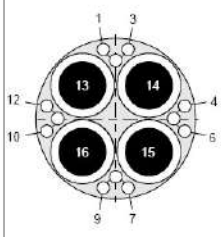	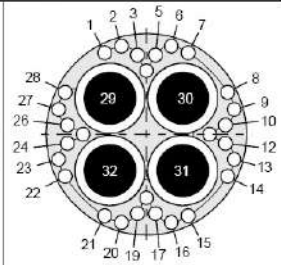
серия 801	16-208	17-205	19-201	19-202	21-200
серия 805	18-208	19-205	21-201	21-202	23-200

Силовые контакты # 8. Токовая нагрузка на контакт – до 46 А
Выдерживаемое напряжение (сочлененная пара)
1800 В пер. т. ср. кв., уровень моря, 1000 В пер. т. ср. кв. 21 000 м

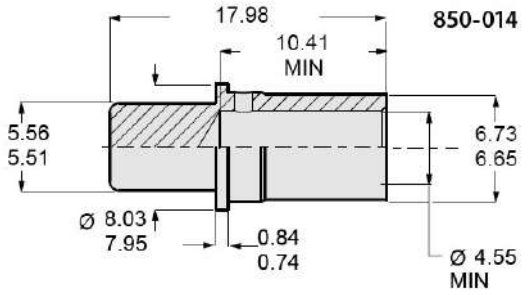

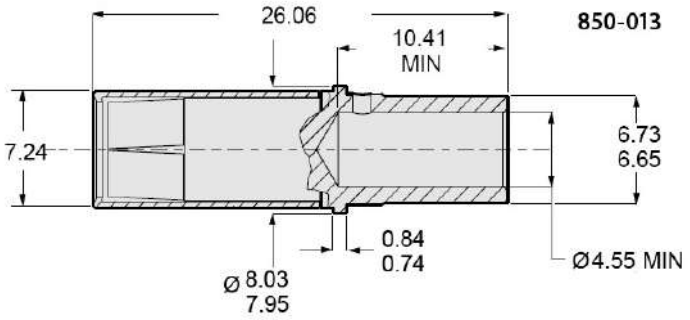



Тип контакта	Обозначение контакта	Обозначение защитного колпачка
штырь	850-014	850-014F
гнездо	850-013	850-013F

Монтажный инструмент – M81969/14-12

Пневматический обжимной инструмент

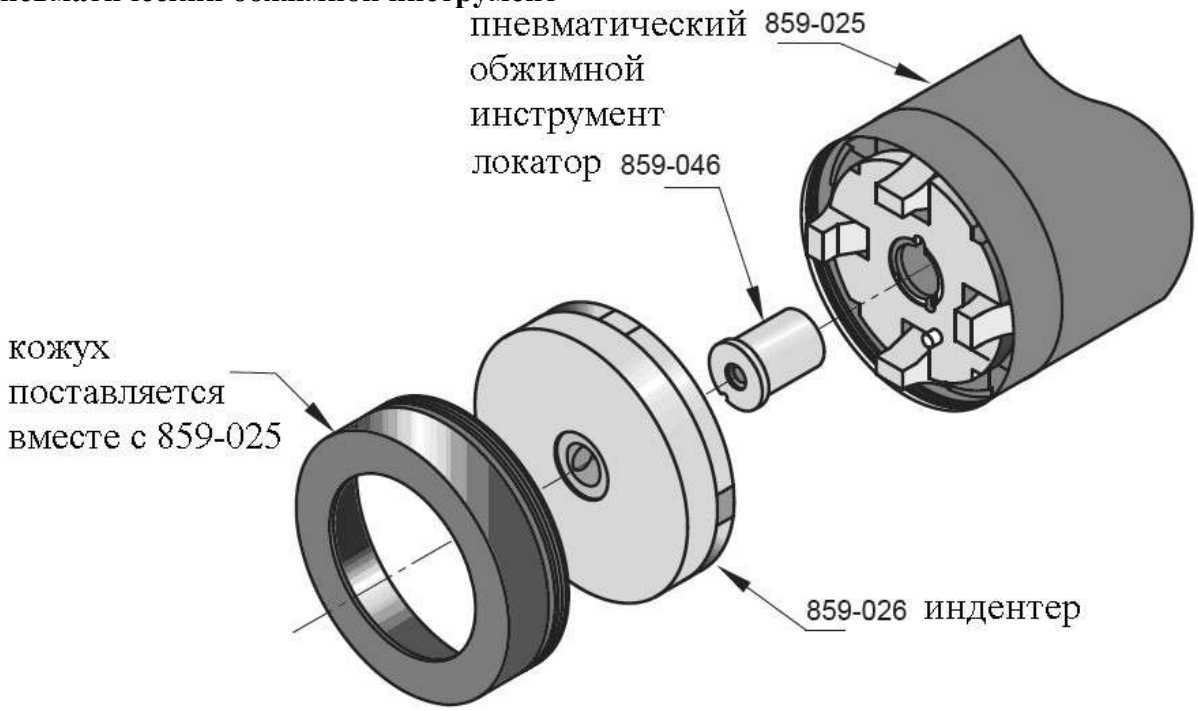

Инструмент – 859-025 (GLENAIR), M22520/23-01 (международное), WA23 (DMC)
Индентер – 859-026 (GLENAIR), M22520/23-02 (международное), WA23-2 (DMC)
Локатор – 859-046 (GLENAIR), WA23-395L (DMC)

Коаксиальные контакты # 8, 75 Ом, до 4 ГГц

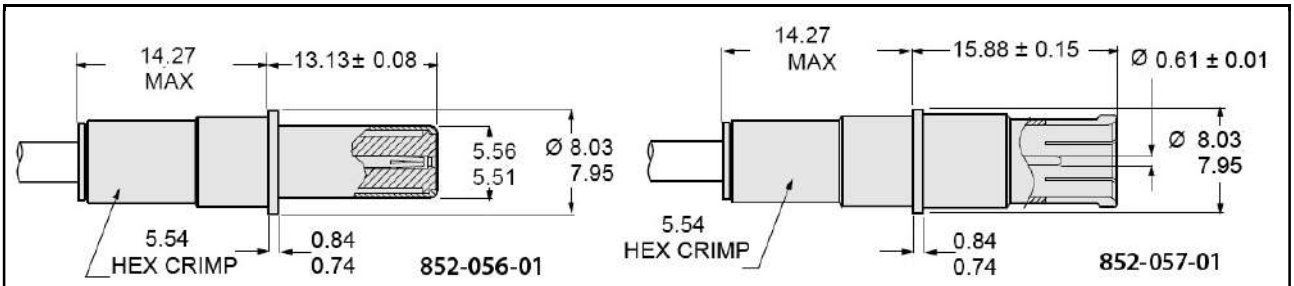



Тип контакта	Обозначение контакта	Обозначение контакта с колпачком	Обозначение защитного колпачка
штырь	852-056-01	852-056-01F	859-042-01
гнездо	852-057-01	852-057-01F	859-042-01

Монтажный инструмент – M81969/14-12

Обжимной инструмент для коаксиальных контактов



A – 809-015 (GLENAIR), M22520/2-01 (международное), AFM8 (DMC)
B – 859-072 (GLENAIR), M22520/2-01 (международное)
C – 809-129 (GLENAIR), M22520/5-03 (международное), HX4 (DMC)
D – 859-047 (GLENAIR), M22520/5-45 (международное), Y143 (DMC)

Коаксиальные кабели GLENAIR, рекомендуемые к применению.

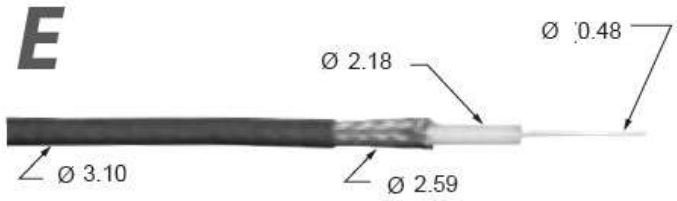

960-130 (V75268) – RS170

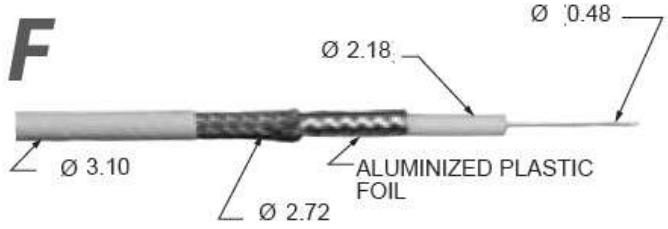

960-131 (V76261) – RS170



960-132 (V73263) – SMPTE292M

	E		F		G	
Обозначение GLENAIR	960-130		960-131		960-132	
Обозначение PIC™	V75268		V76261		V73263	
Волновое сопротивление, Ом	75		75		75	
Экранирование, эфф. дБ	50		90		110	
Видео стандарт	RS170		RS170		SMPTE 292M	
Первая экранирующая оплетка	Луженая медь, 95%					
Вторая экранирующая оплетка	нет		алюминий, 100%		посеребренная медь, 100%	
Диапазон температур	-55°C – +150°C					
Радиус изгиба, мин	15 мм				16.5 мм	
Затухание (дБ/100 фут)	**ном**	**макс**	**ном**	**макс**	**ном**	**макс**
1 МГц	0.51	0.55	0.49	0.52	0.43	0.58
10 МГц	1.70	1.77	1.6	1.71	1.4	1.6
100 МГц	5.3	5.7	5.1	5.5	4.5	5.0
400 МГц	11.1	11.8	10.6	11.3	9.6	10.6
1.45 ГГц	23.0	24.6	21.9	23.4	20.0	22.0
3 ГГц	35.0	37.4	33.7	36.1	30.9	34.0

Коаксиальные контакты # 8, 50 Ом, до 2,5 ГГц

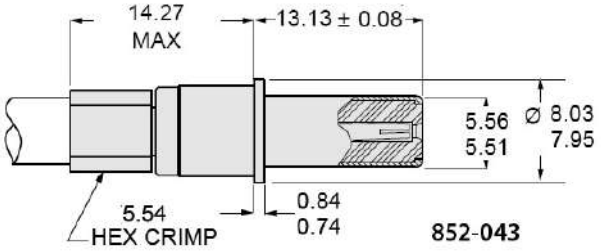

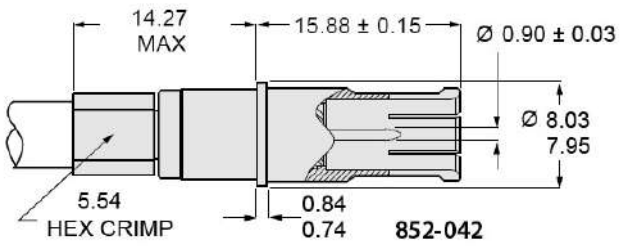



Тип контакта	Обозначение контакта	Обозначение контакта с колпачком	Обозначение защитного колпачка
штырь	852-043	852-043F	859-042-02
гнездо	852-042	852-042F	859-042-02

Монтажный инструмент – M81969/14-12

Обжимной инструмент для коаксиальных контактов

C – 809-129 (GLENAIR), M22520/5-01 (международное), HX4 (DMC)
D – 859-047 (GLENAIR), M22520/5-45 (международное), Y143 (DMC)

Кабели, рекомендуемые к применению

Обозначение Times Microwave	LLSB-200
Международное обозначение	M17/220-0001
Волновое сопротивление, Ом	50 ± 2
Экранирование, эфф. дБ	90 min.
Диаметр жилы	1.12
Материал жилы	медь
Диаметр изоляции	3.0
Диаметр экрана	3.66
Диаметр оболочки	4.95
Диапазон температур	-30°C – +85°C
Затухание (дБ/100 фут)	
10 МГц	1.3
100 МГц	3.8
400 МГц	7.7
1 ГГц	12.0
2.5 ГГц	20.0

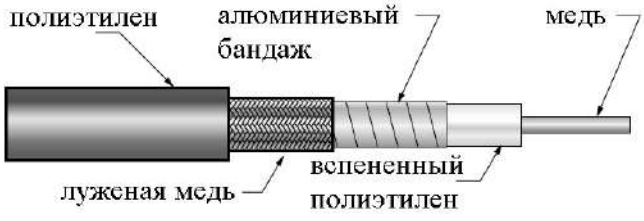

Квадраксиальные контакты # 8. Информация для заказа

Вид контакта	Рекомендуемые типы кабелей	Тип контакта	Обозначение контакта	Обозначение контакта с эластичным наконечником	Калибр проводника AWG	Ø кабеля
 854-001	Tensolite NF22Q100 Draka F-4704-7	штырь	**854-001-05**	**854-001-05F**	22	4.83
	PIC E51424 Tensolite NF24Q100	штырь	**854-001-02**	**854-001-02F**	24	4.14
	PIC E50424 Draka F 4704-4	штырь	**854-001-04**	**854-001-04F**	24	4.45
	PIC E51426 Tensolite NF26Q100	штырь	**854-001-01**	**854-001-01F**	26	3.48
	Draka F 4704-6	штырь	**854-001-03**	**854-001-03F**	26	3.89
 854-002	Tensolite NF22Q100 Draka F-4704-7	гнездо	**854-002-05**	**854-002-05F**	22	4.83
	PIC E51424 Tensolite NF24Q100	гнездо	**854-002-02**	**854-002-02F**	24	4.14
	PIC E50424 Draka F 4704-4	гнездо	**854-002-04**	**854-002-04F**	24	4.45
	PIC E51426 Tensolite NF26Q100	гнездо	**854-002-01**	**854-002-01F**	26	3.48
	Draka F 4704-6	гнездо	**854-002-03**	**854-002-03F**	26	3.89

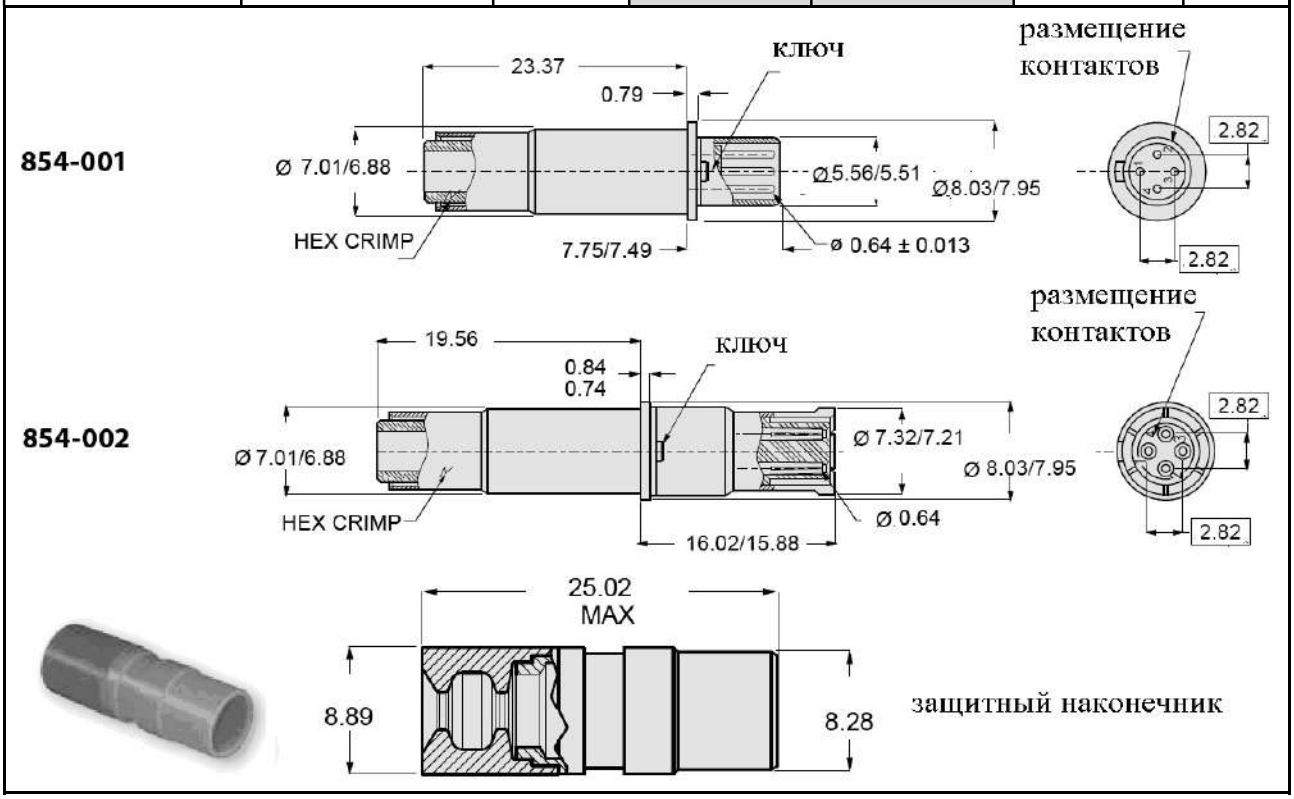

ВНИМАНИЕ! Контакты поставляются по отдельному заказу

Твинаксиальные контакты # 8. Информация для заказа

Вид контакта	Рекомендуемые типы кабелей	Тип контакта	Обозначение контакта	Обозначение контакта с эластичным наконечником
	Gore RCN 8945	штырь	**853-014-01**	**853-014-01F**
	Gore GSC-03-83971-00	штырь	**853-014-02**	**853-014-02F**
	M17/176-00002	штырь	**853-014-05**	**853-014-05F**
	TE (Raychem) 0024A0024	штырь	**853-014-04**	**853-014-04F**
	Gore RCN 8945	гнездо	**853-013-01**	**853-013-01F**
	Gore GSC-03-83971-00	гнездо	**853-013-02**	**853-013-02F**
	M17/176-00002	гнездо	**853-013-05**	**853-013-05F**
	TE (Raychem) 0024A0024	гнездо	**853-013-04**	**853-013-04F**

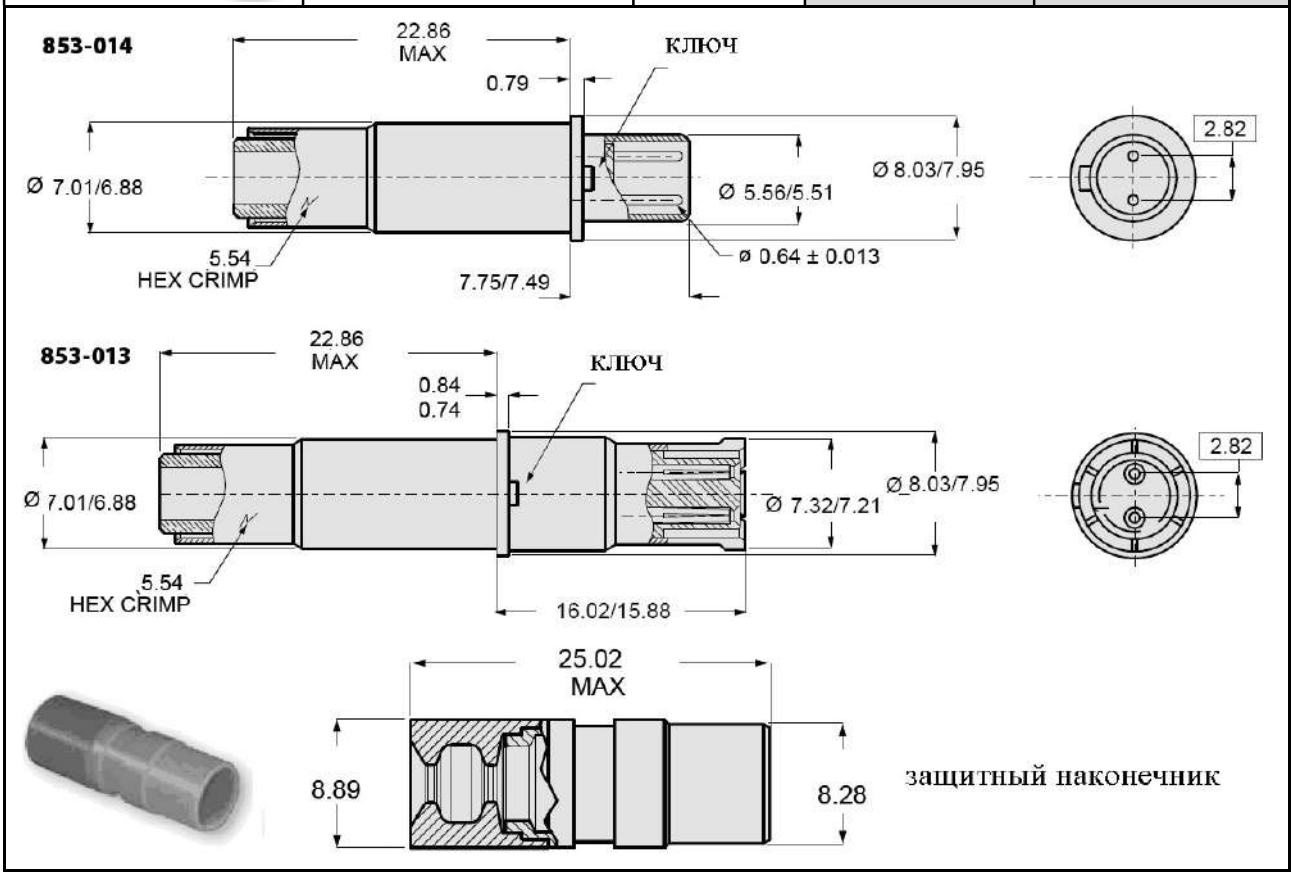

ВНИМАНИЕ! Контакты поставляются по отдельному заказу

El Ochito

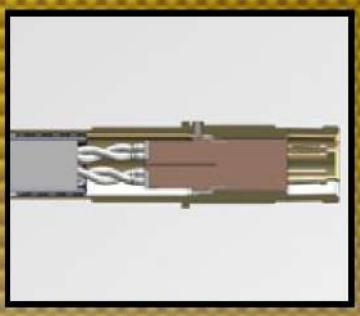

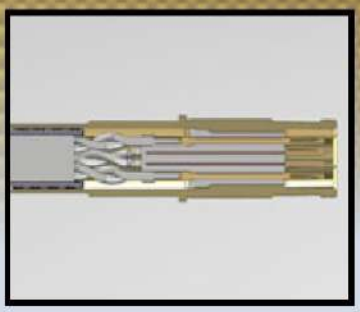

Контакты # 8 для применения в цепях CAT7, оснащенные 8 контактами # 26
Под обжимку и печатный монтаж
1/10 G ETHERNET на один контакт
Требуется консультация в компании «El Ochito»

Обозначение контактов	Описание
858-003	штыревые контакты под обжимку
858-004	гнездовые контакты под обжимку
858-007	штыревые контакты под печатный монтаж
858-008	гнездовые контакты под печатный монтаж

ВНИМАНИЕ! Контакты поставляются по отдельному заказу



Glenair®

Glenair, Inc.
1211 Air Way
Glendale, CA
91201-2497
818-247-6000
sales@glenair.com
www.glenair.com

Контактные модули **«SpeedMaster™» # 8 – новая генерация** октаксиальных контактных модулей **«El Ochito®»**, для применения с соединителями компании GLENAIR серии 824 (модельный ряд «Mighty Mouse») в линиях высокоскоростной передачи данных – Cat 6A Ethernet, 10 G

Модуль удерживается в окне изолятора соединителя серии 824 резьбовой муфтой

Отличительной особенностью контактных модулей «SpeedMaster™» является применение в их составе стандартных обжимных контактов # 22D гендерного типа, как следствие – стандартных обжимных инструментов

Информация для дополнительного заказа контактных модулей «SpeedMaster™»
Цветовые схемы коммутации проводов

Контактные модули SpeedMaster™

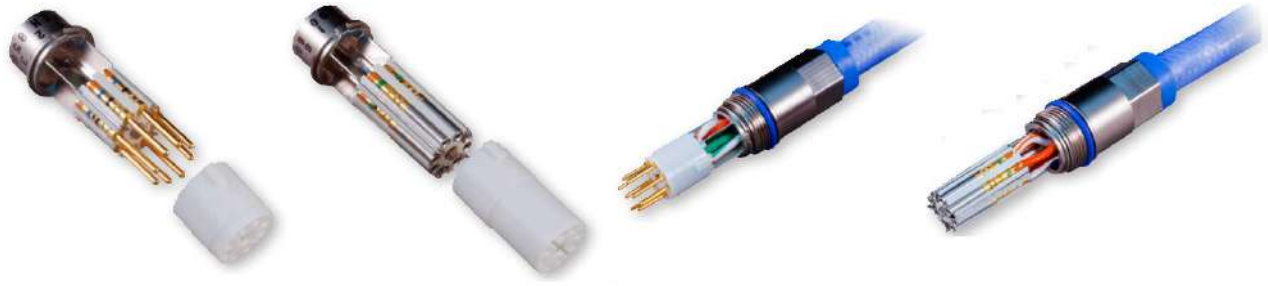

штыревой модуль | гнездовой модуль | штыревой модуль | гнездовой модуль

Вид	Номер контакта	Цвет присоединяемого провода
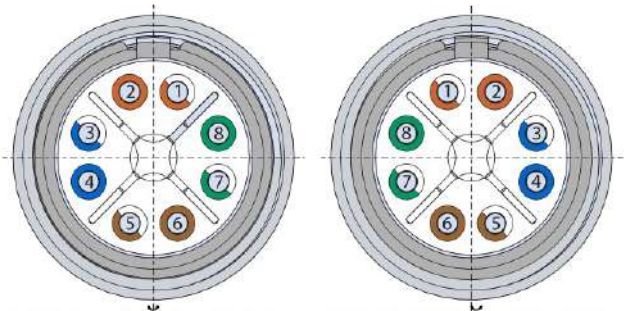 гнездовой модуль 858-100 штыревой модуль 858-101	**1**	Оранжево белый
	2	Оранжевый
	3	Бело голубой
	4	Голубой
	5	Бело коричневый
	6	Коричневый
	7	Бело зеленый
	8	Зеленый

Кабели, рекомендуемые GLENAIR к применению

Обозначение GLENAIR	Категория кабеля	Конструкция кабеля	Калибр жилы проводника	Ø кабеля Max	Инструкция по сборке
963-003-24	CAT 6A	SF/UTP	24	7.11	AI85082
963-003-26			26	5.59	
963-037			24	6.60	
963-038			24	6.86	

Специальные кабели для линий передачи данных, рекомендуемые к применению компанией GLENAIR

Кабель 963-001, параллельная пара, 100 Ом

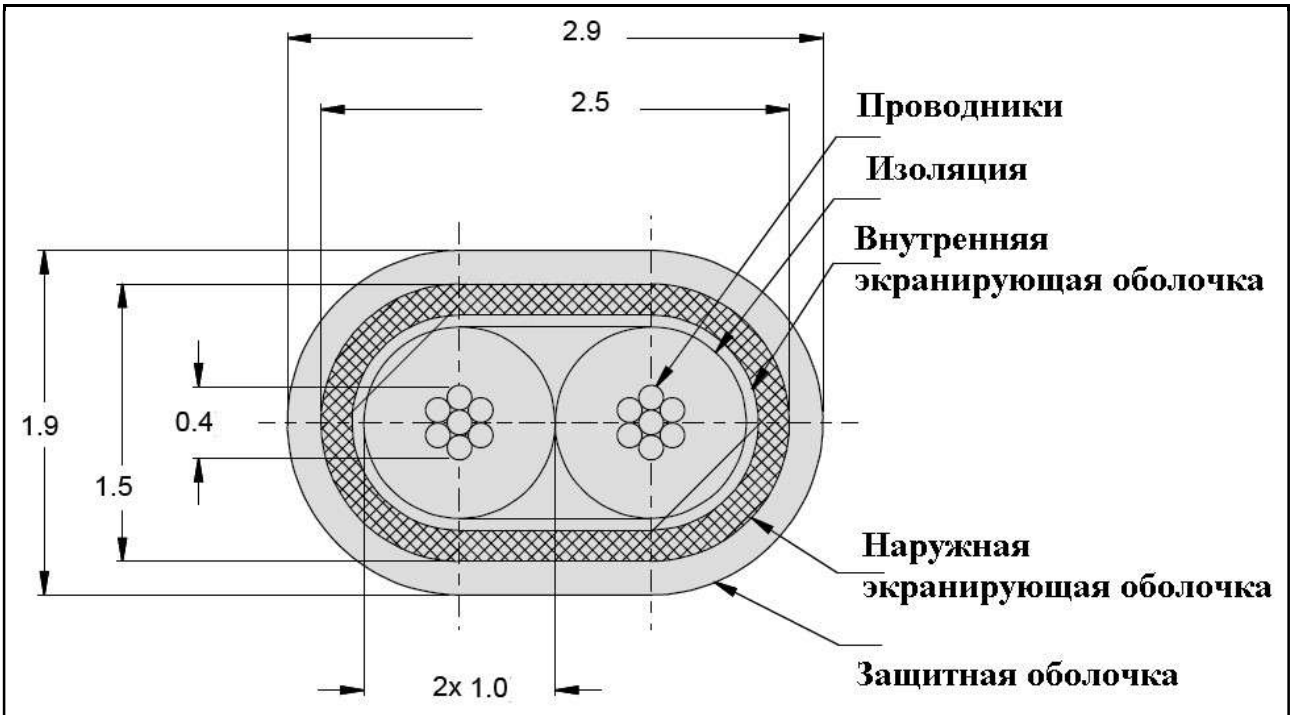

Проводники	2 x 28 AWG (7/36) высокопрочная медь/серебро, Ø 0.38 мм
Изоляционная оболочка	экструдированный вспененный фторополимер, Ø 0.96 мм
Цвет изоляции	голубой или белый
Экранирующие оболочки	медь/серебро, 38 AWG, 95% min
Внутренняя экранирующая оболочка	алюминий/ленты (полиэстер), плотность 100 %
Наружная экранирующая оболочка	медь/серебро, плотность 90 %
Защитная оболочка	экструдированный вспененный фторополимер
Цвет оболочки	светло-голубой
Волновое сопротивление	100 Ом ± 10 %
Затухание	0.25 дБ/м при 100 МГц 0.75 дБ/м при 500 МГц 1.25 дБ/м при 1000 МГц
Удельная емкость	39.37 пФ/м (номинальная)
Скорость распространения	80 %
Максимальная рабочая температура	150°C

Кабель 963-002, 4 витые пары, Cat 5e Ethernet

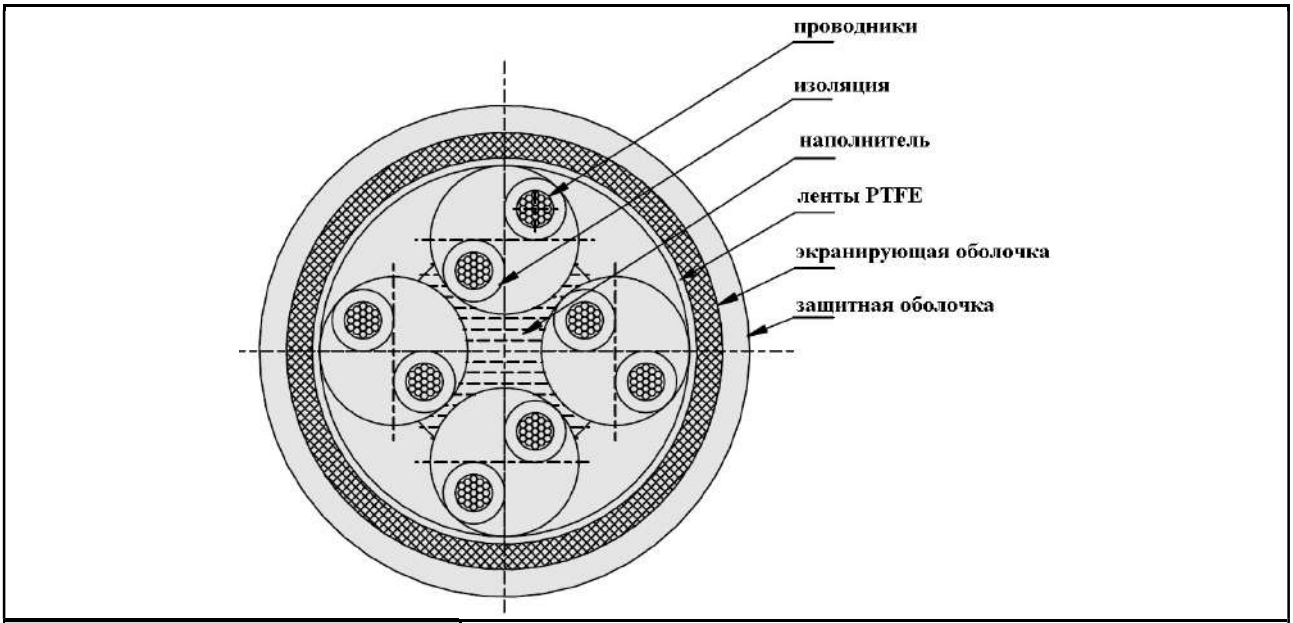

Проводники	24 AWG (19 x 36), медь/серебро, Ø 0.5 мм
Изоляционная оболочка	FEP, Ø 1.14 мм
Цвет изоляции	витая пара 1 – белый + голубой витая пара 2 – белый + оранжевый витая пара 3 – белый + зеленый витая пара 4 – белый + коричневый
Ø кабеля	5.97 – 7.62 мм
Волновое сопротивление	100 Ом ± 15 % (при частоте от 1 до 100 МГц)
Затухание	0.26 дБ/м при 100 МГц
Переходные затухания	
• **NEXT**	1.16 дБ/м при 100 МГц
• **PSNEXT**	1.06 дБ/м при 100 МГц
• **ELFEXT**	0.78 дБ/м при 100 МГц
• **PSELFEXT**	0.68 дБ/м при 100 МГц
Максимальная рабочая температура	200°C
Минимальный радиус изгиба	31.75 мм (динамика) 25.4 мм (статика)
Удельная масса	71.42 кг/км
Максимальная рабочая длина	80 м (100BASE-T)
Внутренняя экранирующая оболочка	алюминий/ленты (полиэстер)
Наружная экранирующая оболочка	медь/серебро (38 AWG), плотность 80 %
Защитная оболочка	черный полиуретан, толщина 0.76 мм (Min)

Кабели 963-003, Cat 6a, 10G BASE-T ETHERNET

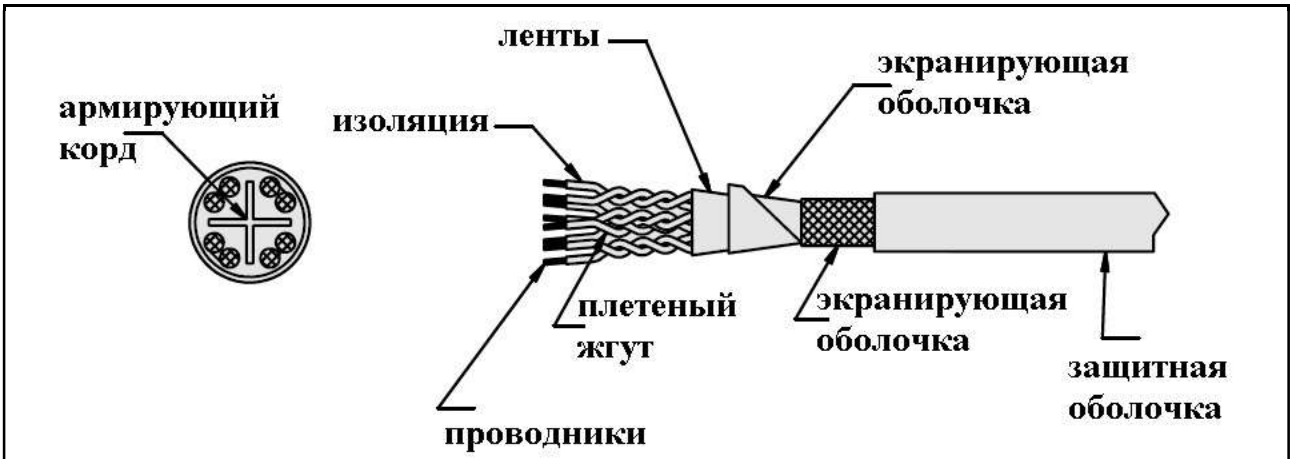

	Кабель 963-003-24	Кабель 963-003-26
Проводники	24 AWG, медь/серебро	26 AWG, медь/серебро
Изоляционная оболочка	фторэтиленпропилен	фторопласт-50
Цвет изоляции	витая пара 1 – белый + голубой витая пара 2 – белый + оранжевый витая пара 3 – белый + зеленый витая пара 4 – белый + коричневый	
Армирующий крестообразный корд	фторэтиленпропилен	фторополимер
Волновое сопротивление	100 Ом ± 15 % (при частоте от 1 до 100 МГц)	
Затухание	10 МГц – 0.08 дБ/м 100 МГц – 0.25 дБ/м 500 МГц – 0.58 дБ/м	10 МГц – 0.12 дБ/м 100 МГц – 0.37 дБ/м 500 МГц – 0.79 дБ/м
NEXT	10 МГц – 1.95 дБ/м 100 МГц – 1.45 дБ/м 250 МГц – 1.26 дБ/м 500 МГц – 1.11 дБ/м	
PSNEXT	10 МГц – 0.82 дБ/м 100 МГц – 0.66дБ/м 250/500 МГц – 0.5 дБ/м	
Удельная емкость	47.57 пФ/м (номинальная)	
Скорость распространения	70 %	
Выдерживаемое напряжение	1.5 кВ (ср.кв.)	
Рабочая температура	от – 55°С до + 200°С	
Минимальный радиус изгиба	35.56 мм	28.7 мм
Удельная масса	81.86 кг/км	45.37 кг/км
Максимальная рабочая длина	73.15 м (1000BASE–T)	57.3 м
Внутренняя экранирующая оболочка	алюминий/ленты (полиэстер)	нет
Наружная экранирующая оболочка	медь/серебро, плотность 90 %	медь/серебро, плотность 80 %
Защитная оболочка	FEP, Ø 6.99 мм	PTFE, Ø 5.59 мм

Кабель 963-004, Cat 7, 10G BASE-T ETHERNET

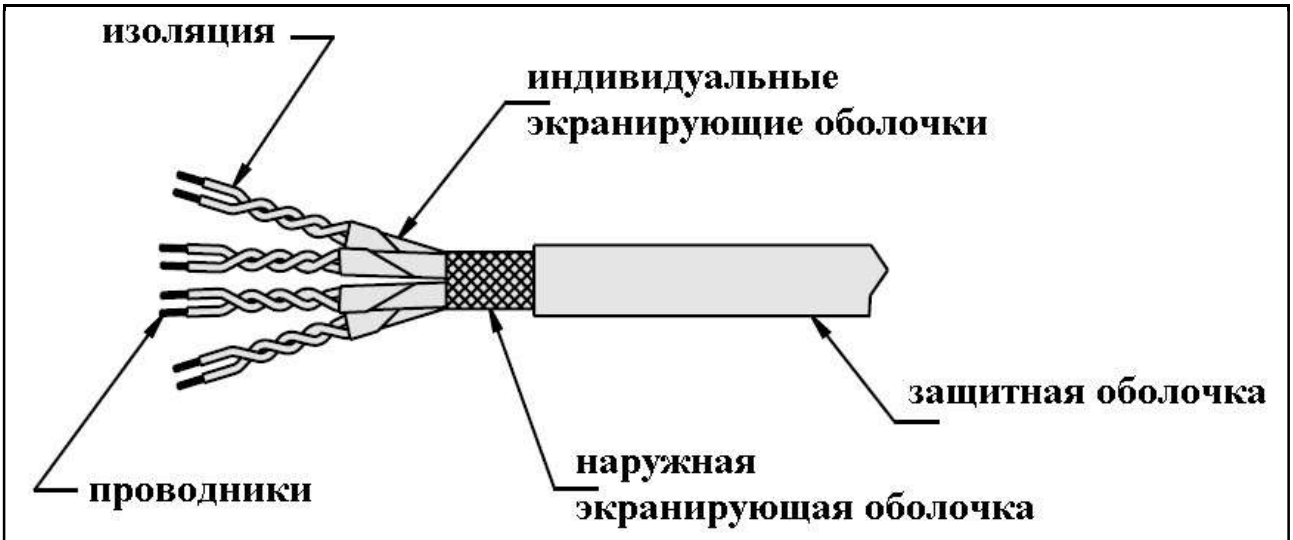

Проводники	23 AWG, медь/серебро, Ø 0.6 мм
Изоляционная оболочка	FEP, Ø 1.45 мм
Цвет изоляции	витая пара 1 – белый + голубой витая пара 2 – белый + оранжевый витая пара 3 – белый + зеленый витая пара 4 – белый + коричневый
Волновое сопротивление	100 Ом ± 10 %
Затухание	10 МГц – 0.19 дБ/м 100 МГц – 0.61 дБ/м 300 МГц – 1.09 дБ/м 600 МГц – 1.60 дБ/м 1000 МГц – 2.1 дБ/м
NEXT	10 МГц – 2.62 дБ/м 100 МГц – 2.38 дБ/м 300 МГц – 2.14 дБ/м 600 МГц – 1.99 дБ/м 1000 МГц – 2.2 дБ/м
PSNEXT	10 МГц – 0.82 дБ/м 100 МГц – 0.66 дБ/м 300 МГц – 0.57 дБ/м 600 МГц – 0.57 дБ/м 1000 МГц – 0.59 дБ/м
Удельная емкость	47.57 пФ/м (номинальная)
Скорость распространения	80 %
Выдерживаемое напряжение	1.0 кВ (ср.кв.)
Рабочая температура	от – 20°C до + 70°C
Удельная масса	61.02 кг/км
Внутренняя экранирующая оболочка	фольгированный алюминий, плотность 100 %, Ø 2.92 мм
Наружная экранирующая оболочка	медь/серебро (38 AWG), плотность 85 %, Ø 6.96 мм
Защитная оболочка	ПВХ, Ø 7.57 мм

Кабели 963-005, USB 2.0

Информация для отдельного заказа

Базовая серия	**963-005**	**-2**
Материал защитной оболочки: 1 – защитная оболочка отсутствует 2 – FEP (светло-голубой) 3 – полиуретан, негалогеновый, черный		

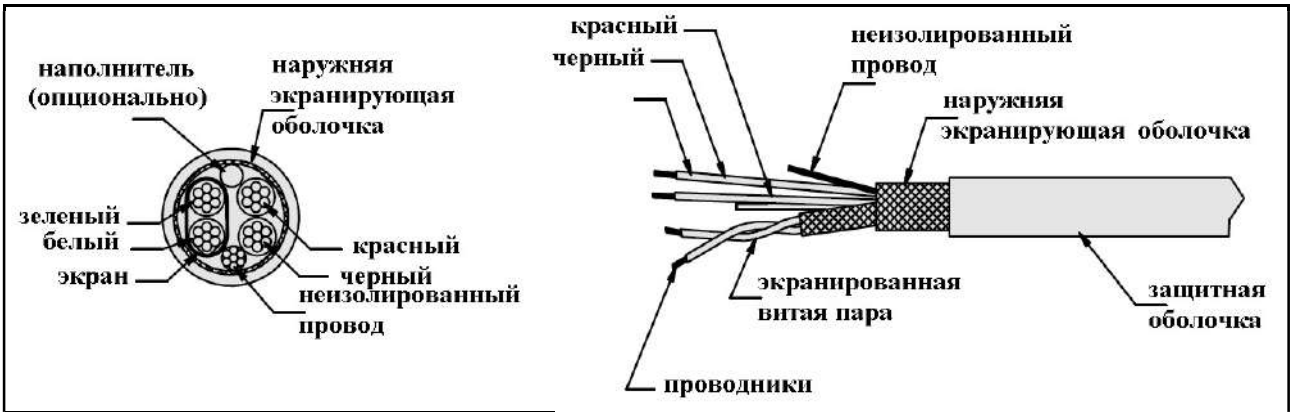

Проводники витой пары	2 x 26 AWG (19/38), медь/серебро, Ø 0.48 мм
Изоляционная оболочка витой пары	FEP, Ø 0.89 мм
Экранирующая оболочка витой пары	медь/серебро (38 AWG), плотность 95 %
Провода питания	2 x 22 AWG (19/34), медь/серебро, Ø 0.76 мм
Изоляционная оболочка	FEP (черный и красный), Ø 1.27 мм
Неизолированный проводник	26 AWG (19/38), медь/серебро, Ø 0.48 мм
Наполнитель (опционально)	PTFE
Волновое сопротивление	90 Ом ± 10 %
Затухание	1 МГц – 0.04 дБ/м 4 МГц – 0.08 дБ/м 8 МГц – 0.11 дБ/м 12 МГц – 0.13 дБ/м 24 МГц – 0.19 дБ/м 48 МГц – 0.27 дБ/м 96 МГц – 0.38 дБ/м 200 МГц – 0.64 дБ/м 400 МГц – 1.15 дБ/м
Удельная емкость	47.57 пФ/м (номинальная)
Скорость распространения	70 %
Выдерживаемое напряжение	1.0 кВ (ср.кв.)
Рабочая температура	оболочка FEP – от -65°C до +200°C оболочка полиуретан – от -30°C до +105°C
Удельная масса	43.14 кг/км
Наружная экранирующая оболочка	медь/серебро (38 AWG), плотность 95 %, Ø 4.47 мм
Защитная оболочка	Ø 5.08 мм

Квадраксиальный кабель 963-006, IEEE 1394, 110 Ом

Информация для отдельного заказа

Базовая серия	**963-006**	**-2**
Материал защитной оболочки: 1 – защитная оболочка отсутствует 2 – FEP (светло-голубой) 3 – полиуретан, негалогеновый, черный		

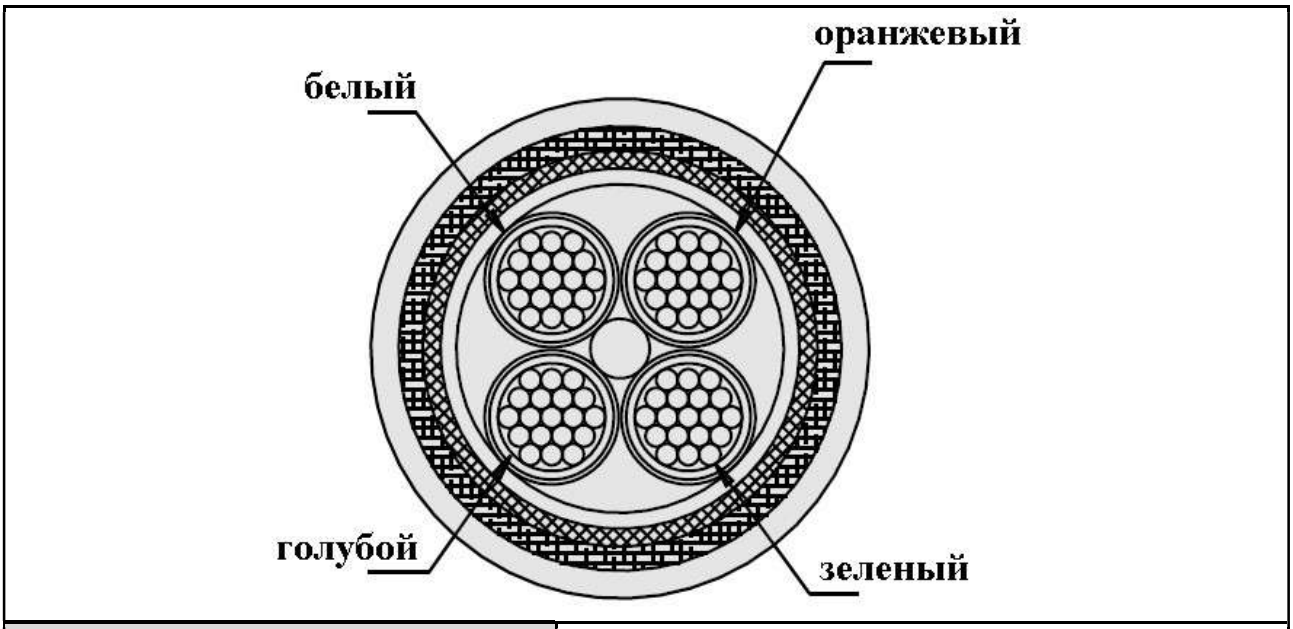

Проводники	24 AWG (19/36), медь/серебро, Ø 0.6 мм
Изоляция	FEP, Ø 1.37 мм
Наполнитель	PTFE
Экранирующая оболочка 1	40 AWG, медь/серебро
Экранирующая оболочка 2	38 AWG, медь/серебро
Защитная оболочка	Ø 4.82 – 5.08 мм
Волновое сопротивление	110 Ом ± 6 %
Затухание	10 МГц – 0.1 дБ/м 100 МГц – 0.25 дБ/м 500 МГц – 0.49 дБ/м 1000 МГц – 0.74 дБ/м
Удельная емкость	41.01 пФ/м (номинальная)
Скорость распространения	80 %
Выдерживаемое напряжение	1.5 кВ ср.кв. (проводник – проводник) 1.0 кВ ср.кв. (проводник – экран)
Рабочая температура	оболочка FEP – от -65°C до +200°C оболочка полиуретан – от -30°C до +105°C
Удельная масса	52.1 кг/км

Кабель 963-012, USB 3.0

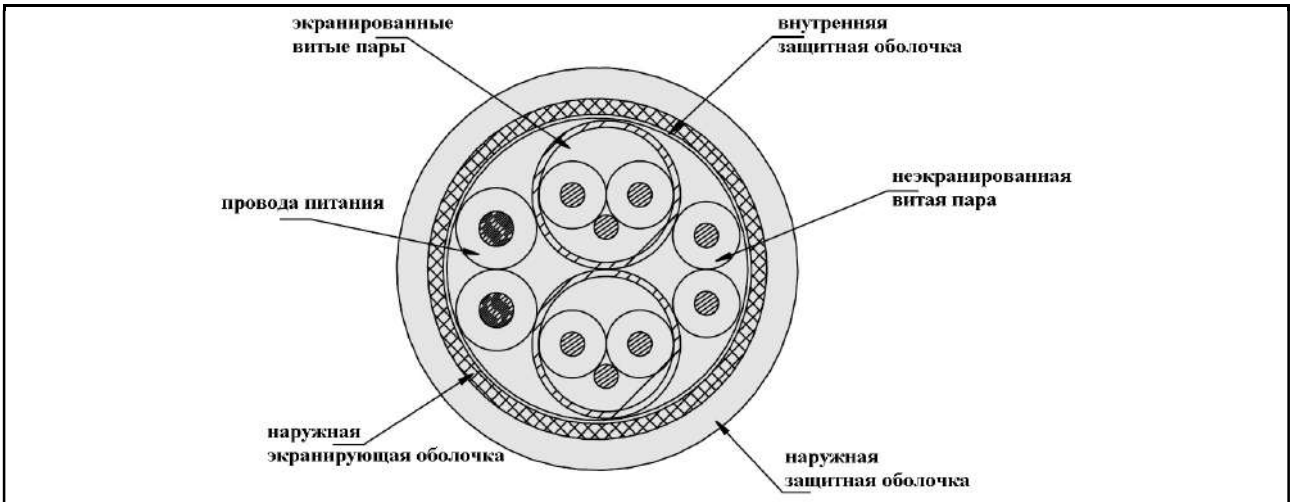

Экранированные витые пары	
• **Проводники**	2 x 26 AWG (19/38), медь/серебро
• **Изоляционные оболочки**	FEP
• **Цвет изоляции**	витая пара 1 – фиолетовый + оранжевый витая пара 2 – голубой + желтый
• **Экранирующие оболочки**	фольгированный алюминий/полиэстер, плотность 50 %
• **Неизолированные проводники**	26 AWG (19/38), медь/серебро
Неэкранированная витая пар	
• **Проводники**	2 x 24 AWG (19/36), медь/серебро
• **Изоляционная оболочка**	FEP, черный
• **Цвет изоляции**	белый + зеленый
Провода питания	
• **Проводники**	2 x 24 AWG (19/36), медь/серебро
• **Изоляционные оболочки**	FEP
• **Цвет изоляции**	черный + красный
Внутренняя защитная оболочка	лавсановые ленты, плотность 50 %
Волновое сопротивление	90 Ом ± 10 %
Затухание	1.25 ГГц – 1.5 дБ/м 2.5 ГГц – 2.6 дБ/м 5 ГГц – 3.8 дБ/м 7.5 ГГц – 4.6 дБ/м
Скорость распространения	69 %
Выдерживаемое напряжение	300 В (ср.кв.)
Рабочая температура	от -30°C до +105°C
Удельная масса	71.13 кг/км
Наружная экранирующая оболочка	медь/серебро (36 AWG), плотность 90 %
Наружная защитная оболочка	полиуретан, черный, Ø 6.9 мм

Кабель 963-013, SATA/eSATA, 100 Ом

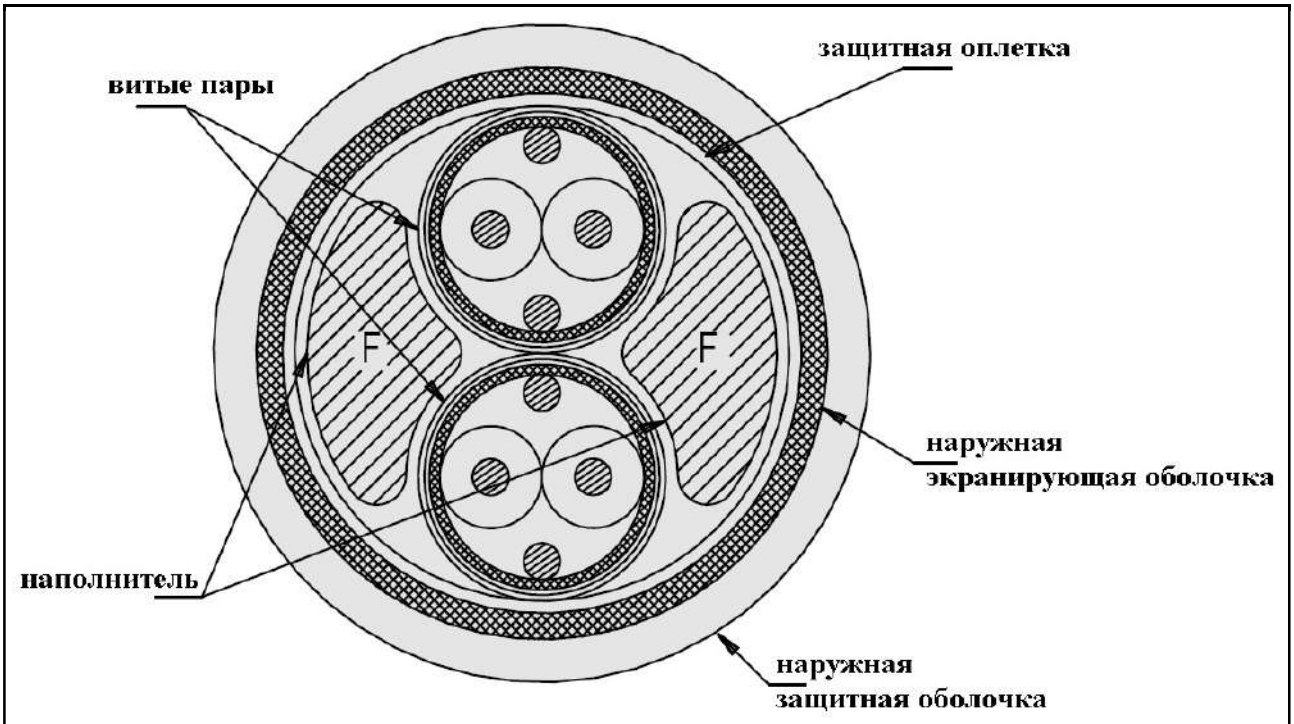

Проводники	2 x 28 AWG (7/36), медь/серебро
Толщина изоляции	0.29 – 0.96 ± 0.05
Цвет изоляции	витая пара 1 – белый + голубой витая пара 2 – белый + оранжевый
Неизолированный проводник	2 x 28 AWG (7/36), медь/серебро
Экранирующая оплетка	44 AWG, медь/серебро, плотность 90 %
Внутренняя экранирующая оболочка	фольгированный алюминий, плотность 50 %, толщина 0.03 мм
Наполнитель	полиэстер LSNW
Защитная оплетка	PTFE, плотность 50 %, толщина 0.05 мм
Наружная экранирующая оболочка	медь/серебро (35 AWG), плотность 90 %
Наружная защитная оболочка	полиуретан, черный, Ø 5.8 мм

Обжимные инструменты для сигнальных контактов



Клещи
Рис. A – обозначение 809-015 (M22520/2-01 илиAFM8),
код инструмента A
Рис. B – обозначение 809-128 (MH992),
код инструмента B

Позиционеры

Вид	Описание	Обозначение GLENAIR	Обозначение MIL	Обозначение DMC	Рис.
	Контакты # 23, провода # 22-28, клещи 809-015	**809-005**	нет	K1461	**C**
	Контакты # 23, провода # 26-30, клещи 809-015	**809-057**	нет	нет	**D**
	Внутренние контакты коаксиальных контактов M39029/76 и 78, клещи 809-015	**809-125**	M22520/2-35	K532-1	**E**
	Внутренние контакты коаксиальных контактов с согласованным сопротивлением, клещи 809-128	**809-124**	нет	K1360	**F**
	Внутренние контакты коаксиальных контактов M39029/27 и 28, клещи 809-015	**809-135**	M22520/2-34	K323	**G**
	Внутренние контакты коаксиальных контактов с согласованным сопротивлением, клещи 809-128	**859-006**	нет	K1721	**H**
	Контакты # 20 HD, клещи 809-015	**859-206**	нет	нет	**I**

Позиционеры для сигнальных контактов

Вид	Описание	Обозначение GLENAIR	Обозначение MIL	Обозначение DMC	Рис.
	Контакты # 23, провода # 20-22, клещи 809-015	**809-301**	нет	нет	**S**
	Контакты # 23, провода # 22-28, клещи 809-015	**809-174**	нет	нет	**T**
	Контакты # 23, провода # 22-28, клещи 809-015	**809-369**	M22520/2-07	K40	**U**

Инструменты для силовых контактов # 12, # 16, # 20 и адаптера 809-093



Описание	Обозначение GLENAIR	Обозначение MIL	Обозначение DMC	Рис.
Клещи	**809-136**	M22520/1-01	AF8	**I**
Позиционер для контактов # 12, # 16, # 20	**809-137**	M22520/1-04	TH163	**J**
Позиционер для адаптера	**809-138**	нет	TH653	**K**

Инструменты для коаксиальных контактов # 16



Описание	Обозначение GLENAIR	Обозначение MIL	Обозначение DMC	Рис.
Клещи	**809-127**	M22520/4-01	GS100-1	**L**
Позиционер	**809-126**	M22520/4-02	GP295	**M**

Инструменты для коаксиальных контактов # 12





Описание	Обозначение GLENAIR	Обозначение MIL	Обозначение DMC	Рис.
Клещи	**809-133**	M22520/31-01	GS200-1	**N**
Позиционер	**809-134**	M22520/31-02	G2P330	**O**

Инструменты для обжимной гильзы коаксиальных контактов # 12 с согласованным сопротивлением 50 Ом





Описание	Обозначение GLENAIR	Обозначение MIL	Обозначение DMC	Рис.
Клещи	**809-129**	M22520/5-01	HX4	**P**
Оправка	**809-130**	M22520/5-03	Y196	**Q**

Инструмент и стяжные хомуты для монтажа экранирующих оболочек







Micro Band Tool 600-061 **полосковый хомут** **Micro Band Tool 600-061**

Тип полоскового хомута	ширина	длина	обозначение		инструмент	Диаметр Макс.
			полоса	свернутый		
Micro Band, стандартный	3.05	206.38	**600-057**	**600-057-1**	600-061	22.35
Micro Band, удлиненный	3.05	361.95	**600-083**	**600-083-1**	600-061	47.75

Монтажный инструмент

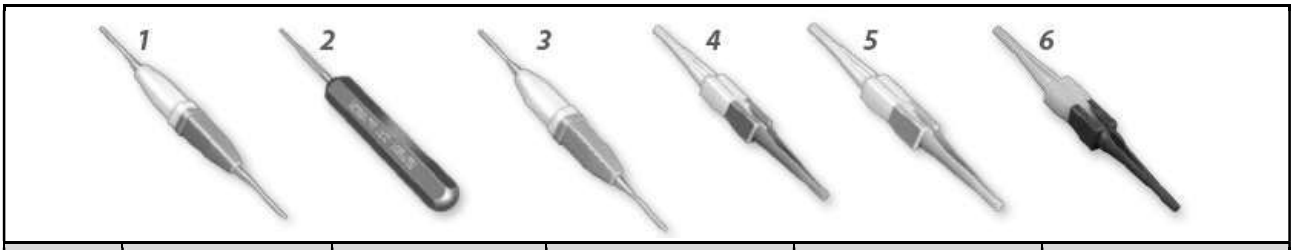

Рис.	Для контактов	Описание	Обозначение GLENAIR	Обозначение MIL	Обозначение DMC
1	#23	установка извлечение	809-088	нет	нет
2	#23	только установка	809-013	нет	DAK225-22
2	#22HD	только установка	859-149	нет	нет
2	#22HD	только извлечение	859-150	нет	нет
3	#20 HD металлический	установка извлечение	809-203	нет	нет
3	#20 HD пластмассовый	установка извлечение	809-203D	нет	нет
4	#16	установка извлечение	809-131	M81969/14-03	нет
5	#12	установка извлечение	809-132	M81969/14-04	нет
6	#20	установка извлечение	809-207	M81969/14-10	нет

Ключи для установки кожухов и аксессуаров (только для серии 806)


ключи для вилок


ключи для розеток

Размер корпуса	Ключи для вилок	Ключи для розеток	Рекомендуемые усилия, Нм	
			Min	Max
8	600-221-8P*	600-221-8R	27.12	33.89
9	600-221-9P*	600-221-9R	27.12	33.89
10	600-221-10P*	600-221-10R	27.12	40.67
11	600-221-11P*	600-221-11R	27.12	40.67
12	600-221-12P*	600-221-12R	33.89	47.45
14	600-221-14P*	600-221-14R	33.89	47.45
16	600-221-16P*	600-221-16R	40.67	54.23
18	600-221-18P*	600-221-18R	40.67	54.23
20	600-221-20P*	600-221-20R	47.45	61.01
22	600-221-22P*	600-221-22R	47.45	61.01
24	600-221-24P*	600-221-24R	47.45	61.01

*** – индекс поляризации в соответствии с индексом поляризации вилок**

Инструмент и стяжные хомуты для монтажа экранирующих оболочек (для серии 806)



Nano Band Tool (601-108)

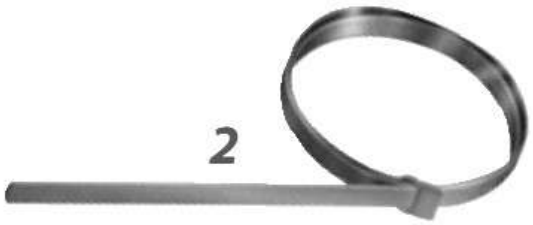

полосковый хомут

Тип полоскового хомута	ширина	длина	обозначение		инструмент	Диаметр Макс.
			полоса	свернутый		
Nano Band, укороченный	1.9	152.40	601-500	601-501	601-108	15.24
Nano Band, стандартный		228.60	601-504	601-505		23.88
Nano Band, удлиненный		355.60	601-508	601-509		47.75

Ключи для установки контргаек



Размер корпуса	Обозначения					
	для соединителей серии 800	для соединителей серии 801, 811	для соединителей серии 803	для соединителей серии 804, тип 07	для соединителей серии 804, тип 00	для соединителей серии 805
5	600-146-01	600-146-02	600-137-05	600-146-03	600-147-5	–
6	600-146-02	600-146-03	600-137-06	600-146-04	600-147-6	–
7	600-146-03	600-146-05	600-137-07	600-146-06	600-147-7	–
8	600-146-04	600-146-05	600-137-08	600-146-06	600-147-7	600-154-08
9	600-146-05	600-146-06	600-137-09	600-146-07	600-147-9	600-154-09
10	600-146-06	600-146-07	600-137-10	600-146-08	600-147-10	600-154-09
11	–	–	–	–	–	600-154-11
12	600-146-08	–	600-137-12	600-146-10	600-147-12	600-154-12
13	–	600-146-10	–	–	–	–
14	600-146-10	–	600-137-14	600-146-12	600-147-14	–
15	600-146-11	–	600-137-15	600-146-13	600-147-15	600-154-15
16	–	600-146-13	–	–	–	–
17	–	600-146-14	–	–	–	–
18	–	–	–	–	–	600-154-18
19	–	–	–	–	–	600-154-19
21	–	600-146-17	–	–	–	–
23	–	–	–	–	–	600-154-23

Ключи для установки кожухов и аксессуаров

Ключи для вилок



Ключи для розеток



Размер корпуса	Обозначения				
	для соединителей серии 800	для соединителей серии 801	для соединителей серии 803	для соединителей серии 804	для соединителей серии 805
5	600M005-05*	600MM005-05^	600-140-5*	600-141-5@	–
6	600M005-06*	600MM005-06^	600-140-6*	600-141-6@	–
7	600M005-07*	600MM005-07^	600-140-7*	600-141-7@	–
8	600M005-08*	600MM005-08^	600-140-8*	600-141-8@	600-155-8@
9	600M005-09*	600MM005-09^	600-140-9*	600-141-9@	600-155-9@
10	600M005-10*	600MM005-10^	600-140-10*	600-141-10@	600-155-10@
11	–	–	–	–	600-155-11@
12	600M005-12*	–	600-140-12*	600-141-12@	600-155-12@
13	–	600MM005-13^	–	–	–
14	–	–	600-140-14*	600-141-14@	–
15	–	–	600-140-15*	600-141-15@	600-155-15@
16	–	600MM005-16^	–	–	–
17	–	600MM005-17^	–	–	–
18	–	–	–	–	600-155-18@
19	–	–	–	–	600-155-19@
21	–	600MM005-21^	–	–	–
23	–	–	–	–	600-155-23@

***** – добавить индекс «P» в обозначение ключа для вилки или добавить индекс «R» в обозначение ключа для розетки, поляризация в соединителях только N, X, Y, Z

^ – добавить индекс «P» в обозначение ключа для вилки или добавить индекс «R» в обозначение ключа для розетки, поляризация в соединителях только A, B, C, D

@ – добавить индекс «P» в обозначение ключа для вилки или добавить индекс «R» в обозначение ключа для розетки

Серия 800. Стандартное исполнение. Резьбовое сочленение Описание	Вид	Стр.
Вилки с контактами под обжимку		Стр. 98
Розетки с контактами под обжимку		Стр. 100
Розетки с контактами под пайку проводов и вертикальный печатный монтаж		Стр. 104
Розетки с контактами под угловой печатный монтаж		Стр. 106
Герметичные розетки		Стр. 110
Переборочные переходники		Стр. 112
Кабельные сборки		Стр. 113
Эксплуатационные заглушки		Стр. 126

Масса соединителей (г)

Контактная схема	Вилки	Розетки с контргайкой		Контактная схема	Вилки	Розетки с контргайкой	
		под обжимку	под печатный монтаж			под обжимку	под печатный монтаж
5-3P	3.6	2.5	2.5	**9-201S**	9.5	8.0	7.4
5-3S	3.7	2.6	2.6	**10-2P**	9.5	9.7	11.3
6-1P	4.3	3.2	3.2	**10-2S**	10.8	11	12.8
6-1S	4.4	3.3	3.3	**10-5P**	9.7	9.9	12.2
6-4P	4.8	3.7	3.9	**10-5S**	11.1	11.3	13.6
6-4S	5.2	4.0	3.7	**10-26P**	7.9	8.1	10.5
6-6P	4.9	3.8	4.2	**10-26S**	8.6	8.4	9.9
6-6S	5.3	4.1	4	**10-200P**	8.8	9.0	11.3
6-7P	4.8	3.6	3.7	**10-200S**	10.3	10.6	12.8
6-7S	4.7	4.0	3.9	**10-201P**	9.1	9.4	11.7
6-23P	4.3	3.1	3.2	**10-201S**	10.7	10.9	13.2
6-23S	4.6	3.4	3.3	**10-202P**	8.8	9.0	11.2
7-1P	5.7	4.7	4.4	**10-202S**	10.2	10.5	12.8
7-1S	5.9	5.0	4.5	**12-2P**	10.5	10.1	11.6
7-10P	6.9	5.7	5.1	**12-2S**	10.6	10.2	11.7
7-10S	7.4	6.2	5.4	**12-3P**	10.7	10.3	11.8
7-25P	5.6	4.6	4.3	**12-3S**	10.8	10.5	11.9
7-25S	5.9	5	4.3	**12-7P**	14.3	13.8	15.3
8-2P	7.4	6.2	6.2	**12-7S**	16.9	16.5	17.9
8-2S	8.1	6.9	6.9	**12-37P**	12.5	12.1	13.5
8-28P	7.6	6.4	6.8	**12-37S**	16.1	13.6	14.9
8-28S	8.6	7.4	7.5	**12-200P**	13.2	12.8	14.2
8-13P	6.7	5.5	5.5	**12-200S**	15.5	15.1	16.5
8-13S	7.2	5.9	5.9	**12-201P**	13.3	12.9	14.3
8-200P	7.7	6.5	6.5	**12-201S**	15.7	15.3	16.7
8-200S	8.4	7.2	7.2	**12-220P**	11.3	10.6	13.9
9-4P	8.7	7.4	6.7	**12-220S**	12.2	11.7	14.2
9-4S	8.8	7.6	6.8	**12-202P**	10.6	10.2	13
9-210P	8.5	7.2	6.2	**12-202S**	11.1	10.6	12.9
9-210S	8.8	7.6	6.5	**12-203P**	10.2	10.5	13.5
9-19P	10.5	9.2	7.7	**12-203S**	11.4	10.9	13.4
9-19S	11.2	9.6	7.9	**12-204P**	11	10.6	13.3
9-200P	8.3	6.8	6.2	**12-204S**	11.5	11	13.4
9-200S	9.4	7.9	7.3	**12-205P**	12.1	11.7	17.6
9-201P	8.4	6.9	6.3	**12-205S**	12.5	12	18

Контактные схемы

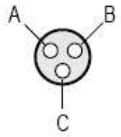

5-3



6-1

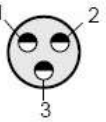

6-23

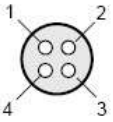

6-4

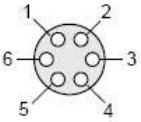

6-6

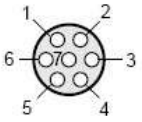

6-7



7-1

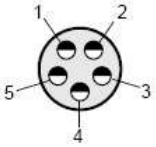

7-25

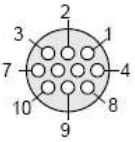

7-10



8-2

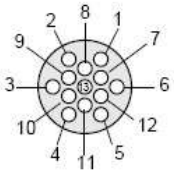

8-13

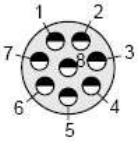

8-28

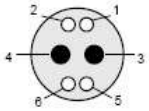

8-200

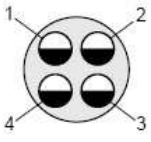

9-4

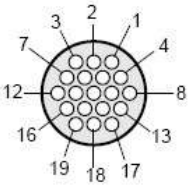

9-19

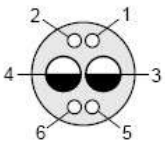

9-200

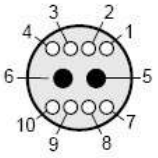

9-201

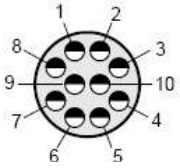

9-210

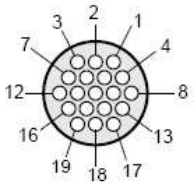

9-19

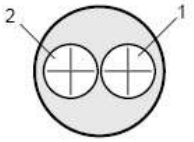

10-2

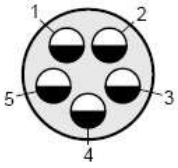

10-5

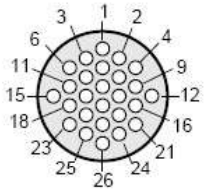

10-26

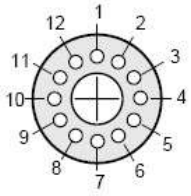

10-200

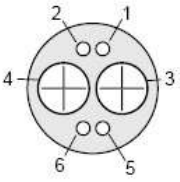

10-201

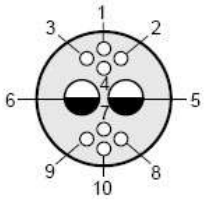

10-202

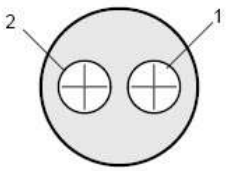

12-2

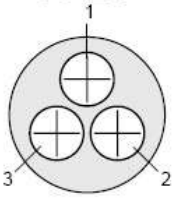

12-3

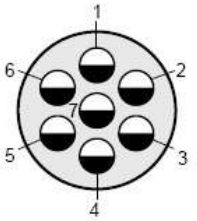

12-7

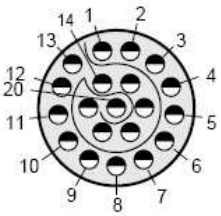

12-220

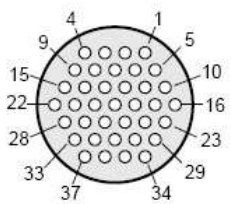

12-37

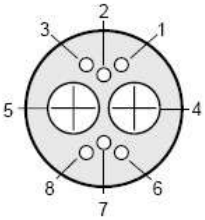

12-200

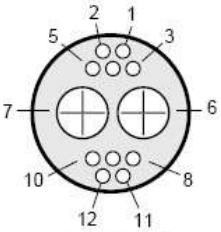

12-201

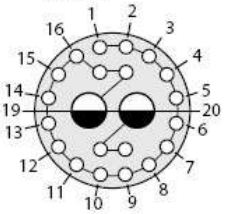

12-202

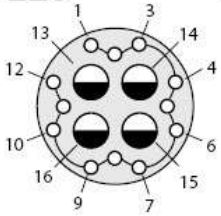

12-203

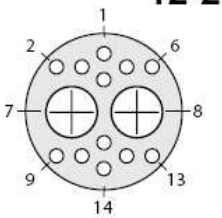

12-204

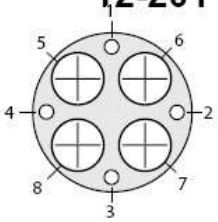

12-205

Контактные схемы

Контакты	Размер и количество контактов					Контактные схемы для серии
	#23	#20	#20HD	#16	#12	800
# 23, провода # 22 – # 28 AWG	3					5-3
	4					6-4
	6					6-6
	7					6-7
	10					7-10
	13					8-13
	19					9-19
	26					10-26
	37					12-37
# 20 HD, провода # 20 – # 24 AWG			3			6-23
			5			7-25
			8			8-28
			10			9-210
			20			12-220
# 16, провода # 16 – # 20 AWG				1		6-1
				2		8-2
				4		9-4
				5		10-5
				7		12-7
# 12, провода # 12 – # 14 AWG					1	7-1
					2	10-2
					2	12-2
					3	12-3
Комбинированные контактные схемы. Напряжение пробоя 750 В	12				1	10-200
	4				2	10-201
	6				2	12-200
	10				2	12-201
	4			2		9-200
	8			2		10-202
	4	2				8-200
	8	2				9-201
Комбинированные контактные схемы. Напряжение пробоя 1300 В	20			2		12-202
	12			4		12-203
	40			2		14-204
	32			4		14-205
	40			4		15-203
	12				2	12-204
	4				4	12-205
	34				2	14-206
	20				4	14-207

Вилки серии 800 с контактами под обжимку



Информация для заказа

Базовая серия	**800**	**-006**	**-06**	**C**	**7-10**	**P**	**N**
Тип модификации: 006 – вилка с шестигранной накидной гайкой, с кожухом под ТУТ 007 – вилка с шестигранной накидной гайкой, с возможностью установки кожухов 008 – вилка с накидной гайкой под накатку, с кожухом под ТУТ 009 – вилка с накидной гайкой под накатку, с возможностью установки кожухов							
Тип механизма сочленения: 06 – стандартный 16 – с системой блокировки							
Материал корпуса/Тип покрытия: M – алюминий/химосажденный никель MT – алюминий/никель-PTFE ZNU – алюминий/цинк/никель с черным хроматированием NF – алюминий/кадмий с оливково серым хроматированием C – алюминий/черное анодирование Z1 – нержавеющая сталь/пассивирование							
Контактная схема							
Тип контакта: P – соединитель поставляется со штыревыми контактами S – соединитель поставляется с гнездовыми контактами A – соединитель поставляется без штыревых контактов B – соединитель поставляется без гнездовых контактов G – соединитель поставляется со штыревыми контактами # 23 (под провода 30 AWG) H – соединитель поставляется с гнездовыми контактами # 23 (под провода 30 AWG)							
Поляризация – N, X, Y, Z							

Размеры

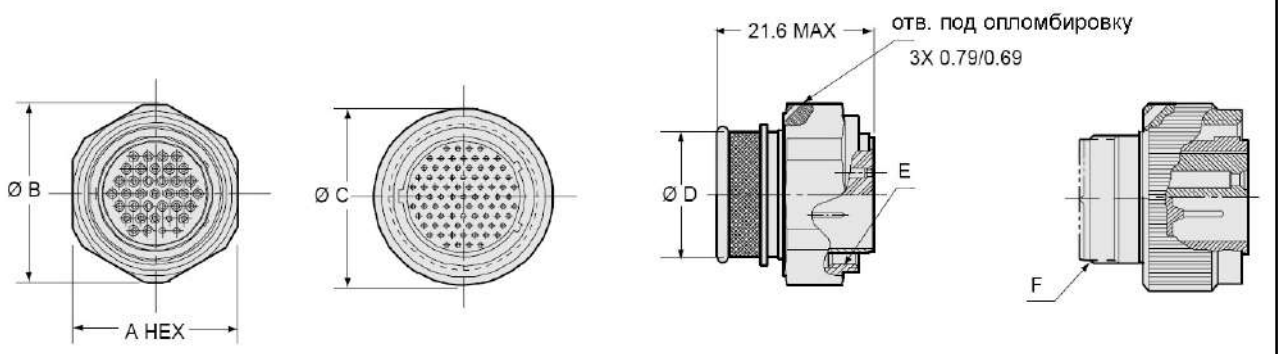

Размер корпуса	A вилки, тип 06	A вилки, тип 16	Ø B вилки, тип 06	Ø B вилки, тип 16	Ø C вилки, тип 06	Ø C вилки, тип 16	Ø D	Резьба E накидная гайка	Резьба F установка кожухов
5	10.92	12.57	11.94	13.72	10.92	12.45	5.84	.3125-28 UN-2B	.250-32 UNEF-2A
6	12.70	14.30	13.97	15.75	12.70	14.22	7.26	.3750-28 UN-2B	.3125-32 UNEF-2A
7	15.88	18.29	17.27	20.32	15.75	17.27	9.91	.4375-28 UNEF-2B	.4375-28 UNEF-2A
8	17.27	18.87	19.05	21.08	17.27	19.05	11.30	.5000-32 UN-2B	.5000-28 UNEF-2A
9	19.05	20.65	21.08	22.61	19.05	20.57	12.70	.5625-32 UN-2B	.5625-24 UNEF-2A
10	20.62	22.23	22.86	24.38	20.57	23.35	14.35	.6250-32 UN-2B	.6250-24 UNEF-2A
12	22.23	23.83	24.64	26.16	22.35	23.88	16.51	.7500-28 UN-2B	.6875-24 UNEF-2A

Углы поляризации

Индекс поляризации	Углы поляризации
N	150°
X	140°
Y	130°
Z	120°

Для корпусов размеров 5 и 6: мастер-ключ находится в верхней мертвой точке (ВМТ) для нормального (N) положения. Для корпусов размеров от 7 до 12: мастер-ключ поворачивается на 90° от ВМТ для нормального (N) положения.

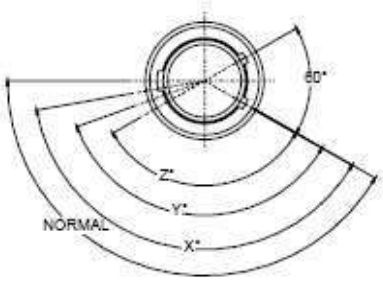

вилка

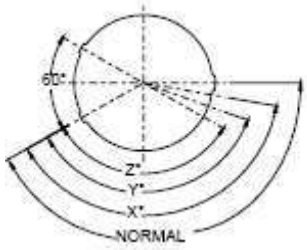

розетка

Розетки серии 800 с контактами под обжимку





Информация для заказа

Базовая серия	**800**	**-010**	**-02**	**C**	**7-10**	**P**	**N**
Тип модификации:							
010 – розетка с кожухом под ТУТ							
011 – розетка с возможностью установки кожухов							
Тип корпуса:							
01 – кабельная розетка							
02 – розетка с квадратным фланцем							
07 – розетка с контргайкой							
Материал корпуса/Тип покрытия:							
M – алюминий/химосажденный никель							
MT – алюминий/никель-PTFE							
ZNU – алюминий/цинк/никель с черным хроматированием							
NF – алюминий/кадмий с оливково серым хроматированием							
C – алюминий/черное анодирование							
Z1 – нержавеющая сталь/пассивирование							
Контактная схема							
Тип контакта:							
P – соединитель поставляется со штыревыми контактами							
S – соединитель поставляется с гнездовыми контактами							
A – соединитель поставляется без штыревых контактов							
B – соединитель поставляется без гнездовых контактов							
G – соединитель поставляется со штыревыми контактами # 23 (под провода 30 AWG)							
H – соединитель поставляется с гнездовыми контактами # 23 (под провода 30 AWG)							
Поляризация – N, X, Y, Z							

Установочные размеры для розетки с контргайкой



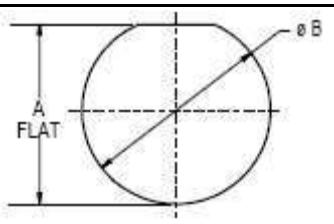

Размер корпуса	A	Ø B
5	7.49/7.59	8.05/8.30
6	9.09/9.19	9.65/9.91
7	10.77/10.87	11.23/11.48
8	12.16/12.26	12.83/13.08
9	13.64/13.74	14.40/14.66
10	15.49/15.59	16.00/16.26
12	18.21/18.31	19.18/19.43

Рекомендуемые значения крутящего момента (Н/м)

Размер корпуса	Сочленение соединителей		Установка контргайки		Установка кожуха	
	Min.	Max.	Min.	Max.	Min.	Max.
5	1.5	1.9	2.2	2.8	1.5	1.9
6	2.0	2.5	2.2	2.8	2.0	2.5
7	2.3	2.8	2.2	2.8	3.4	4.5
8	3.4	4.5	2.2	2.8	3.4	4.5
9	3.4	4.5	2.8	3.3	4.0	5.1
10	4.0	5.1	2.8	3.3	4.0	5.1
12	4.0	5.1	2.8	3.3	4.0	5.1

Размеры. Розетки, тип 07 и 02

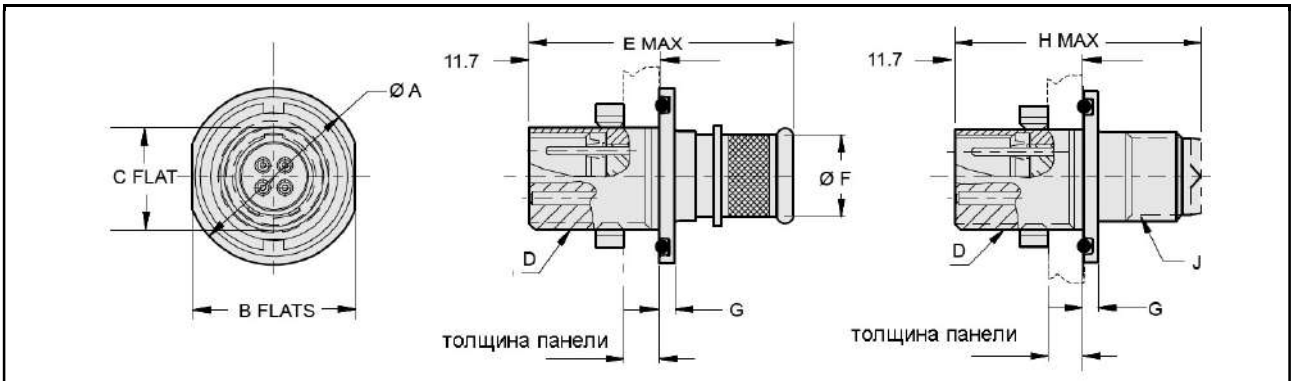

Размер корпуса	Ø A	B	C	Резьба D	E Max.	Ø F	Ø G	H Max.	Резьба J
5	13.74	12.70	7.24	.3125-28 UN-2A	22.22	5.84	1.30	21.59	.250-32 UNEF-2A
6	15.49	14.27	8.94	.3750-28 UN-2A	22.22	7.26	1.30	21.59	.3125-32 UNEF-2A
7	17.02	16.13	10.44	.4375-28 UNEF-2A	22.22	9.91	2.36	21.59	.4375-28 UNEF-2A
8	19.69	18.67	12.01	.5000-32 UN-2A	22.22	11.30	2.36	21.59	.5000-28 UNEF-2A
9	22.23	20.47	13.46	.5625-32 UN-2A	22.22	12.70	2.36	21.59	.5625-24 UNEF-2A
10	24.89	23.88	15.34	.6250-32 UN-2A	22.22	14.35	2.36	21.59	.6250-24 UNEF-2A
12	26.97	25.04	18.08	.7500-28 UN-2A	22.22	16.51	2.36	21.59	.6875-24 UNEF-2A

Толщина панели для корпусов размеров 5 и 6 – 3,2 мм, max
Толщина панели для остальных размеров корпусов – 2,5 мм, max



Размер корпуса	A	B	Ø C	Ø D ± 0.13	Резьба E	Ø F	G Max.	Резьба H	J Max.
5	13.39	9.22	17.27	2.39	.3125-28 UN-2A	5.84	19.05	.250-32 UNEF-2A	18.42
6	14.92	10.74	19.05	2.39	.3750-28 UN-2A	7.26	19.05	.3125-32 UNEF-2A	18.42
7	16.51	12.27	21.08	3.25	.4375-28 UNEF-2A	9.91	20.96	.4375-28 UNEF-2A	20.32
8	18.03	13.77	23.83	3.25	.5000-32 UN-2A	11.30	20.96	.5000-28 UNEF-2A	20.32
9	23.83	18.26	31.75	3.25	.5625-32 UN-2A	12.70	20.96	.5625-24 UNEF-2A	20.32
10	23.83	18.26	31.75	3.25	.6250-32 UN-2A	14.35	20.96	.6250-24 UNEF-2A	20.32
12	26.19	20.62	34.93	3.25	.7500-28 UN-2A	16.51	20.96	.6875-24 UNEF-2A	20.32

Толщина фланца для корпусов размеров 5 и 6 – 1 мм, max
Толщина фланца для остальных размеров корпусов – 1,27 мм, max

Размеры. Розетки, тип 01

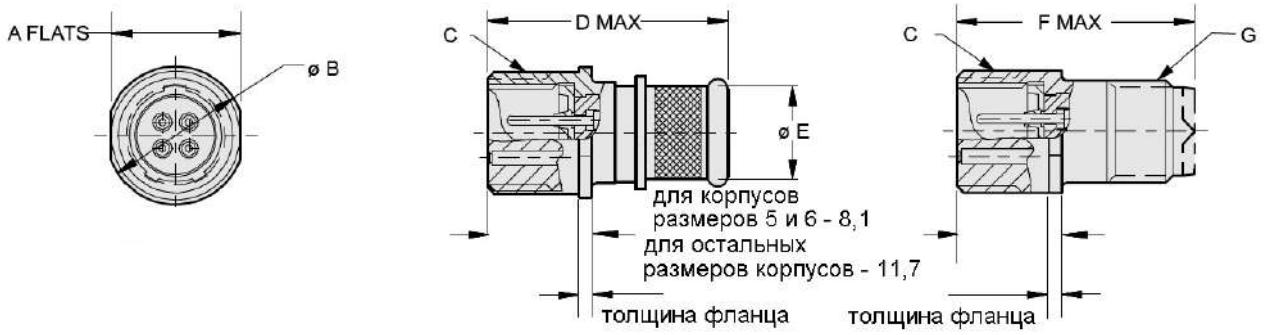

Размер корпуса	A	Ø B	Резьба C	D Max.	Ø E	F Max.	Резьба G
5	7.92	9.02	.3125-28 UN-2A	19.05	5.84	18.42	.250-32 UNEF-2A
6	9.53	10.16	.3750-28 UN-2A	19.05	7.26	18.42	.3125-32 UNEF-2A
7	11.30	12.45	.4375-28 UNEF-2A	20.96	9.91	20.32	.4375-28 UNEF-2A
8	13.97	15.24	.5000-32 UN-2A	20.96	11.30	20.32	.5000-28 UNEF-2A
9	15.57	16.84	.5625-32 UN-2A	20.96	12.70	20.32	.5625-24 UNEF-2A
10	17.15	18.42	.6250-32 UN-2A	20.96	14.35	20.32	.6250-24 UNEF-2A
12	20.32	21.59	.7500-28 UN-2A	20.96	16.51	20.32	.6875-24 UNEF-2A

Розетки серии 800
с контактами под пайку проводов и для вертикального печатного монтажа



Информация для заказа

Базовая серия	**800**	**-012**	**-02**	**C**	**7-10**	**P**	**N**
Тип модификации:							
012 – стандартная розетка							
040 – розетка герметизированного типа							
Тип корпуса:							
02 – розетка с квадратным фланцем							
07 – розетка с контргайкой							
Материал корпуса/Тип покрытия:							
M – алюминий/химосажденный никель							
MT – алюминий/никель-PTFE							
ZNU – алюминий/цинк/никель с черным хроматированием							
NF – алюминий/кадмий с оливково серым хроматированием							
C – алюминий/черное анодирование							
Z1 – нержавеющая сталь/пассивирование							
Контактная схема							
Тип контакта:							
P – штыревые контакты для печатного монтажа							
S – гнездовые контакты для печатного монтажа							
E – штыревые контакты под пайку проводов							
F – гнездовые контакты под пайку проводов							
Поляризация – N, X, Y, Z							

Соединители поставляются с установленными сигнальными или силовыми контактами

Размеры. Розетки, тип 02 и 07



Размер корпуса	Ø A	Ø B	C	Резьба D	Ø E шпилька	F Max.	G
5	13.74	12.70	7.24	.3125-28 UN-2A	для контактов # 23 0.46/0.56 для контактов # 20 0.61/0.71 для контактов # 16 1.52/1.63 для контактов # 12 2.34/2.44	18.42	6.27
6	15.49	14.27	8.94	.3750-28 UN-2A		18.42	6.27
7	17.02	16.13	10.44	.4375-28 UNEF-2A		17.78	5.21
8	19.69	18.67	12.01	.5000-32 UN-2A		17.78	5.21
9	22.23	20.47	13.46	.5625-32 UN-2A		17.78	5.21
10	24.89	23.88	15.34	.6250-32 UN-2A		17.78	5.21
12	26.97	25.04	18.08	.7500-28 UN-2A		17.78	5.21

Толщина панели для корпусов размеров 5 и 6 – 3,2 мм, max
Толщина панели для остальных размеров корпусов – 2,5 мм, max
Толщина фланца для корпусов размеров 5 и 6 – 1,3 мм, max
Толщина фланца для остальных размеров корпусов – 2,4 мм, max



Размер корпуса	A	Ø B	C	Ø D ± 0.13	Резьба E	Ø F шпилька	G Max.	H
5	13.39	9.22	17.27	2.39	.3125-28 UN-2A	для контактов # 23 0.46/0.56 для контактов # 20 0.61/0.71 для контактов # 16 1.52/1.63 для контактов # 12 2.34/2.44	18.42	10.82
6	14.92	10.74	19.05	2.39	.3750-28 UN-2A		18.42	10.82
7	16.51	12.27	21.08	3.25	.4375-28 UNEF-2A		17.78	6.48
8	18.03	13.77	23.83	3.25	.5000-32 UN-2A		17.78	6.48
9	23.83	18.26	31.75	3.25	.5625-32 UN-2A		17.78	6.48
10	23.83	18.26	31.75	3.25	.6250-32 UN-2A		17.78	6.48
12	26.19	20.62	34.93	3.25	.7500-28 UN-2A		17.78	6.48

Толщина фланца для корпусов размеров 5 и 6 – 1 мм, max
Толщина фланца для остальных размеров корпусов – 1,27 мм, max

Розетки с контргайкой, серия 800
с контактами для углового печатного монтажа



Информация для заказа

Базовая серия	**800-032**	**-07**	**C**	**7-10**	**P**	**N**
Тип корпуса: 07 – розетка с контргайкой						
Материал корпуса/Тип покрытия: M – алюминий/химосажденный никель MT – алюминий/никель-PTFE ZNU – алюминий/цинк/никель с черным хроматированием NF – алюминий/кадмий с оливково серым хроматированием C – алюминий/черное анодирование Z1 – нержавеющая сталь/пассивирование						
Контактные схемы – 5-3, 6-1, 6-4, 6-6, 6-7, 7-1, 7-10, 8-2, 8-13, 9-4, 9-19, 9-200, 10-2, 10-5, 10-201						
Тип контакта: P – штыревые контакты для печатного монтажа S – гнездовые контакты для печатного монтажа						
Поляризация – N, X, Y, Z						

Соединители поставляются только с установленными сигнальными контактами

ВНИМАНИЕ!
Соединители поставляются с установленными резьбовыми втулками для монтажа на плату

Установочные размеры



для корпусов размеров 5, 6, 7, 9, 10

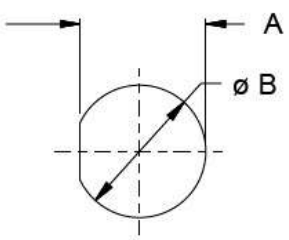

для корпусов размера 8

Размер корпуса	**A +0.10/0**	**Ø B ±0.13**
5-3	7.42	8.18
6-1, 6-4, 6-6, 6-7	9.09	9.78
7-1	10.59	11.35
7-10	10.59	11.40
8-2, 8-13	12.17	12.95
9-4, 9-19, 9-200	13.61	14.53
10-2, 10-5, 10-201	15.49	16.13

Размеры

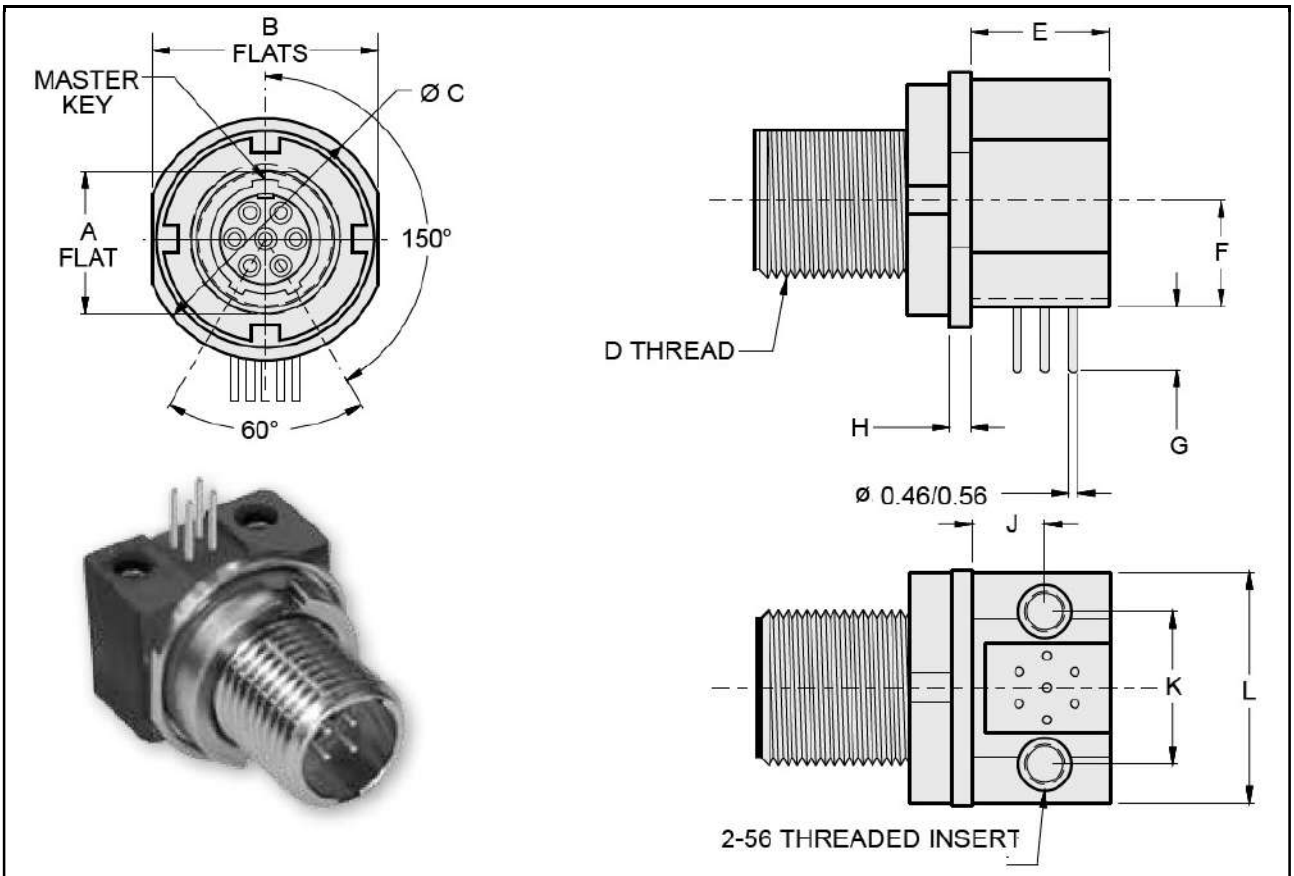

Контактная схема	A	B	Ø C	Резьба D	E	F	G ± 0.89	H ± 0.13	J	K	L
5-3	7.16/7.39	12.62	13.67	.3125-28 UN	6.60	5.97	6.53	1.27	4.19	7.87	12.45
6-1	8.89/9.12	14.20	15.29	.3750-28 UN	8.89	5.72	7.24	1.27	5.69	9.78	14.73
6-4	8.89/9.12	14.20	15.29	.3750-28 UN	8.38	5.72	7.24	1.27	5.69	9.78	14.73
6-6,6-7	8.89/9.12	14.20	15.29	.3750-28 UN	8.89	5.72	7.24	1.27	4.75	10.36	14.73
7-1	10.39/10.62	16.33	16.87	.4375-28 UNEF	8.89	7.52	5.08	2.34	4.32	11.48	18.03
7-10	10.39/10.62	16.33	16.87	.4375-28 UNEF	8.89	7.52	6.96	2.34	4.32	11.48	18.03
8-2	11.96/12.19	18.57	19.56	.5000-28 UN	12.45	8.13	8.53	2.34	5.84	12.45	18.03
8-13	11.96/12.19	18.57	19.56	.5000-32 UN	12.45	8.13	8.00	2.34	5.84	12.45	18.03
9-4	13.41/13.64	20.40	22.15	.5625-28 UN	12.45	9.19	7.32	2.34	8.69	15.24	20.32
9-19	13.41/13.64	20.40	22.15	.5625-32 UN	12.45	9.19	7.19	2.34	8.69	15.24	20.32
9-200	13.41/13.64	20.40	22.15	.5625-28 UN	12.45	9.19	6.10	2.34	8.69	15.24	20.32
10-2	13.41/13.64	23.88	24.79	.6250-28 UN	14.48	10.08	6.91	2.34	9.19	16.26	21.34
10-5	15.29/15.52	23.88	24.79	.6250-28 UN	14.48	10.08	7.75	2.34	9.19	16.26	21.34
10-201	15.29/15.52	23.88	24.79	.6250-28 UN	14.48	10.08	6.91	2.34	9.19	16.26	21.34

Поляризация

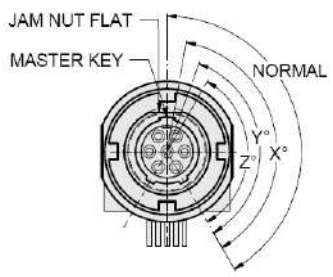

для корпусов 5, 6

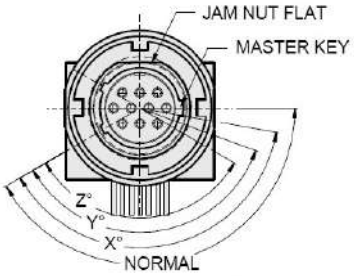

для корпусов 7

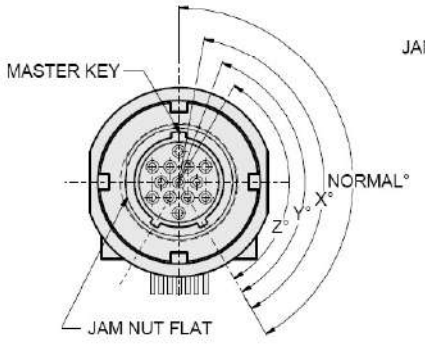

для корпусов 8

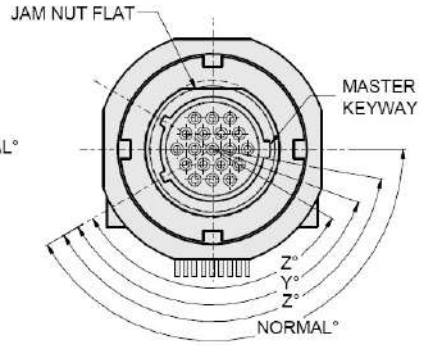

для корпусов 9

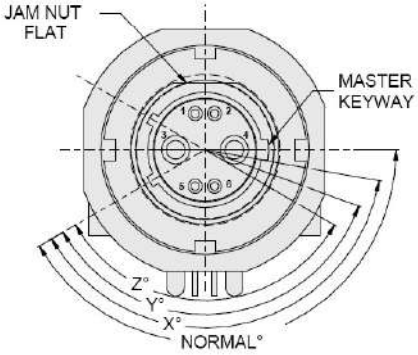

для корпусов 10

Координатные сетки для углового печатного монтажа

Диаметр отверстий под шпильки – 0,56 мм, max
Диаметр монтажных отверстий – 2,36 мм, max

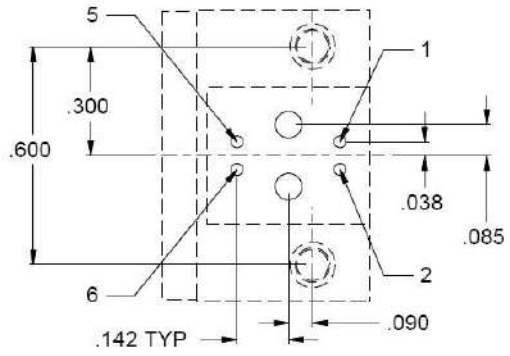

9-200

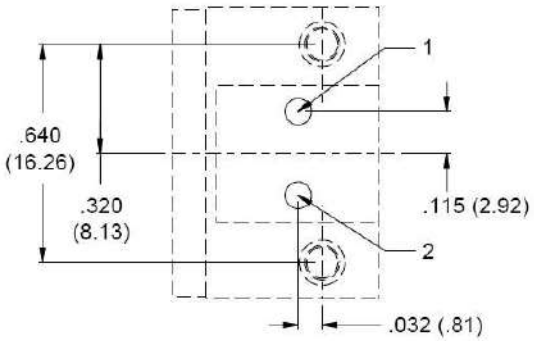

10-2

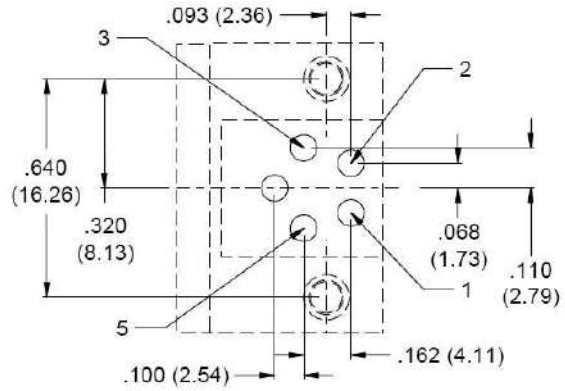

10-5

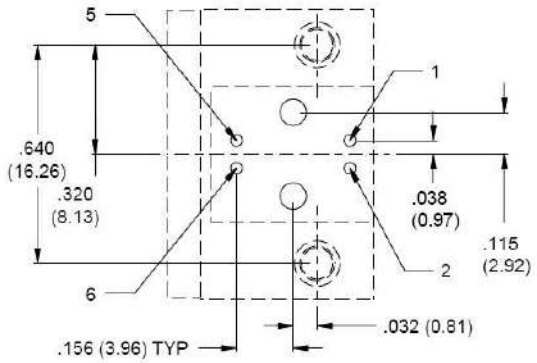

10-201

Координатные сетки для углового печатного монтажа

Диаметр отверстий под шпильки – 0,56 мм, max
Диаметр монтажных отверстий – 2,36 мм, max

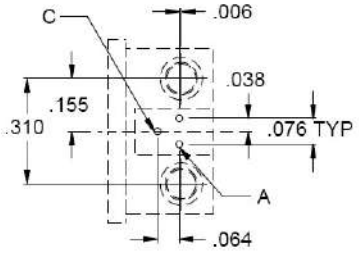

5-3

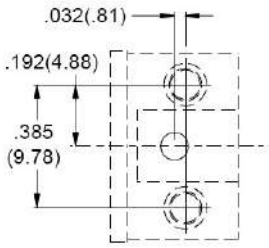

6-1

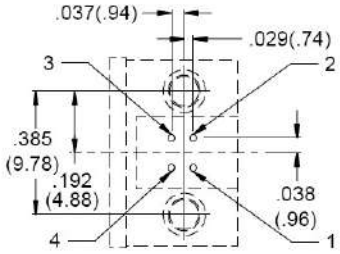

6-4

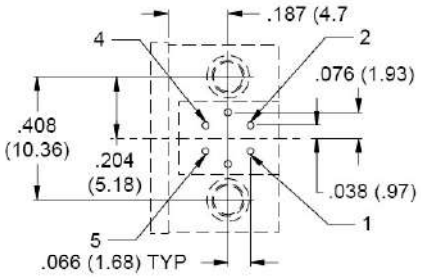

6-6

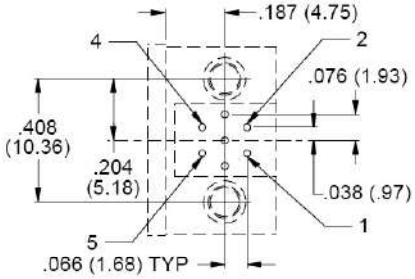

6-7

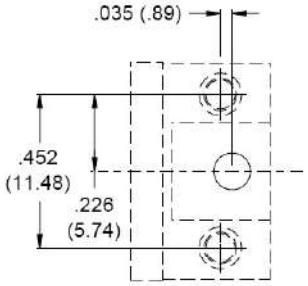

7-1

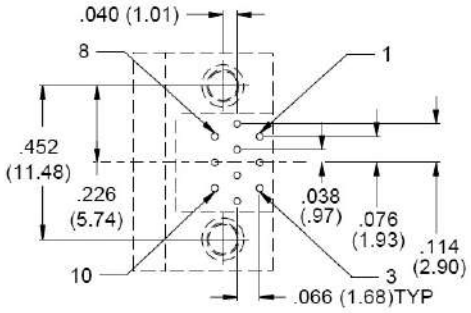

7-10

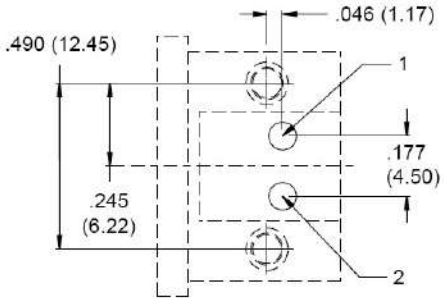

8-2

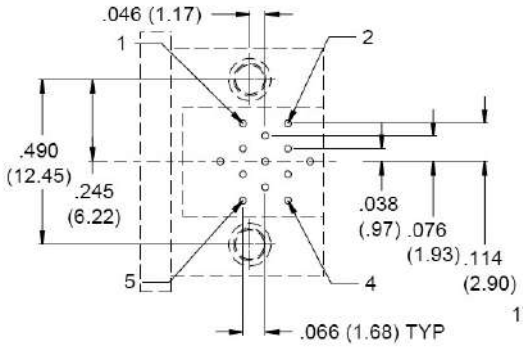

8-13

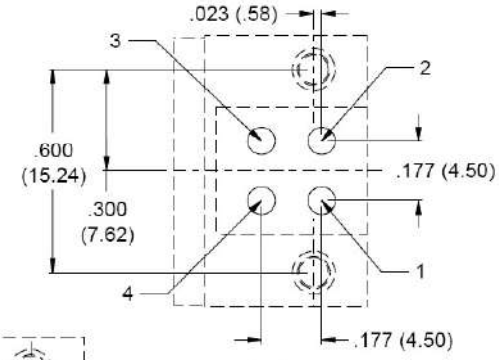

9-4

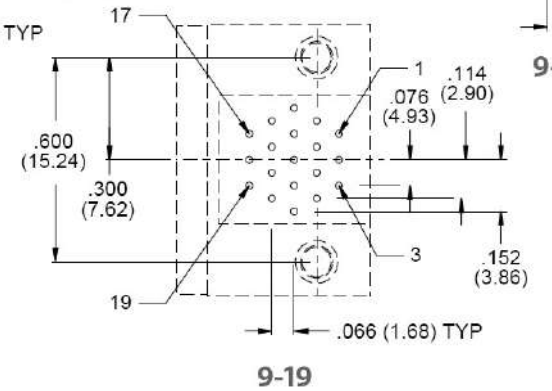

9-19

Герметичные розетки серии 800
с контактами под пайку проводов
и для вертикального печатного монтажа



Информация для заказа

Базовая серия	**800-013**	**-07**	**Z1**	**7-10**	**P**	**N**	**-585A**
Тип корпуса: 03 – опаиваемая розетка 02 – розетка с квадратным фланцем 07 – розетка с контргайкой							
Материал корпуса/Тип покрытия: Z1 – нержавеющая сталь/пассивирование ZL – нержавеющая сталь/никель							
Контактная схема							
Тип контакта: P – штыревые контакты под пайку проводов S – гнездовые контакты под пайку проводов C – штыревые контакты для печатного монтажа D – гнездовые контакты для печатного монтажа							
Поляризация – N, X, Y, Z							
Индекс герметичности специализированной модификации: 585A – 1 x 10^{-10} $см^3/с$ 585B – 1 x 10^{-9} $см^3/с$ 585C – 1 x 10^{-8} $см^3/с$ не указывается – 1 x 10^{-7} $см^3/с$ (стандартное исполнение)							

Размеры. Розетки, тип 03

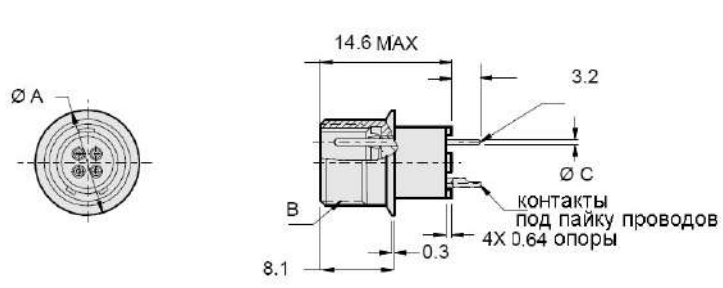

для корпусов размеров 5 и 6

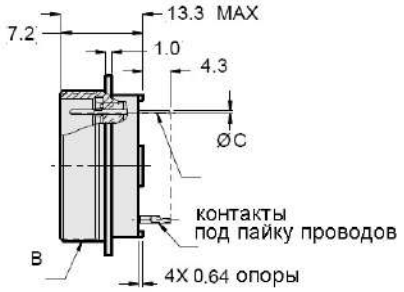

для остальных корпусов

Размер корпуса	**Ø A**	**Резьба B**	**Ø C ± 0.05 шпилька**
5	10.16	.3125-28 UN-2A	для контактов # 23 0.51 для контактов # 20 0.66 для контактов # 16 1.57 для контактов # 12 2.34
6	11.56	.3750-28 UN-2A	
7	13.21	.4375-28 UNEF-2A	
8	16.51	.5000-32 UN-2A	
9	19.41	.5625-32 UN-2A	
10	19.69	.6250-32 UN-2A	
12	21.79	.7500-28 UN-2A	

Размеры. Розетки, тип 02 и 07



Размер корпуса	A	B	Ø C	Ø D ± 0.13	Резьба E	Ø F ± 0.05 шпилька
5	13.39	9.22	17.27	2.39	.3125-28 UN-2A	для контактов # 23 0.51 для контактов # 20 0.66 для контактов # 16 1.57 для контактов # 12 2.34
6	14.92	10.74	19.05	2.39	.3750-28 UN-2A	
7	16.51	12.27	21.08	3.30	.4375-28 UNEF-2A	
8	18.03	13.77	23.83	3.30	.5000-32 UN-2A	
9	23.83	18.26	31.75	3.30	.5625-32 UN-2A	
10	23.83	18.26	31.75	3.30	.6250-32 UN-2A	
12	26.19	20.62	34.93	3.30	.7500-28 UN-2A	

Толщина фланца для корпусов размеров 5 и 6 – 1 мм, max
Толщина фланца для остальных размеров корпусов – 1,27 мм, max



Размер корпуса	Ø A	Ø B	C	Резьба E	Ø F ± 0.05 шпилька
5	13.74	12.70	7.24	.3125-28 UN-2A	для контактов # 23 0.51 для контактов # 20 0.66 для контактов # 16 1.57 для контактов # 12 2.34
6	15.49	14.27	8.94	.3750-28 UN-2A	
7	17.02	16.13	10.44	.4375-28 UNEF-2A	
8	19.69	18.67	12.01	.5000-32 UN-2A	
9	22.23	20.47	13.46	.5625-32 UN-2A	
10	24.89	23.88	15.34	.6250-32 UN-2A	
12	26.97	25.04	18.08	.7500-28 UN-2A	

Толщина фланца для корпусов размеров 5 и 6 – 1 мм, max
Толщина фланца для остальных размеров корпусов – 1,27 мм, max
Толщина панели для корпусов размеров 5 и 6 – 3,2 мм, max
Толщина панели для остальных размеров корпусов – 2,5 мм, max

Переборочные переходники серии 800 с контргайкой



Информация для заказа

Базовая серия	**800-060-07**	**Z1**	**6-7**	**PS**	**N**
Материал корпуса/Тип покрытия: M – алюминий/химосажденный никель MT – алюминий/никель-PTFE ZNU – алюминий/цинк/никель с черным хроматированием NF – алюминий/кадмий с оливково серым хроматированием C – алюминий/черное анодирование Z1 – нержавеющая сталь/пассивирование					
Контактная схема					
Тип контакта: PS – штыревые со стороны контргайки, гнездовые с обратной стороны SP – гнездовые со стороны контргайки, штыревые с обратной стороны **только для симметричных контактных схем** PP – штыревые контакты с обоих сторон SS – гнездовые контакты с обоих сторон					
Поляризация – N, X, Y, Z					

Размеры

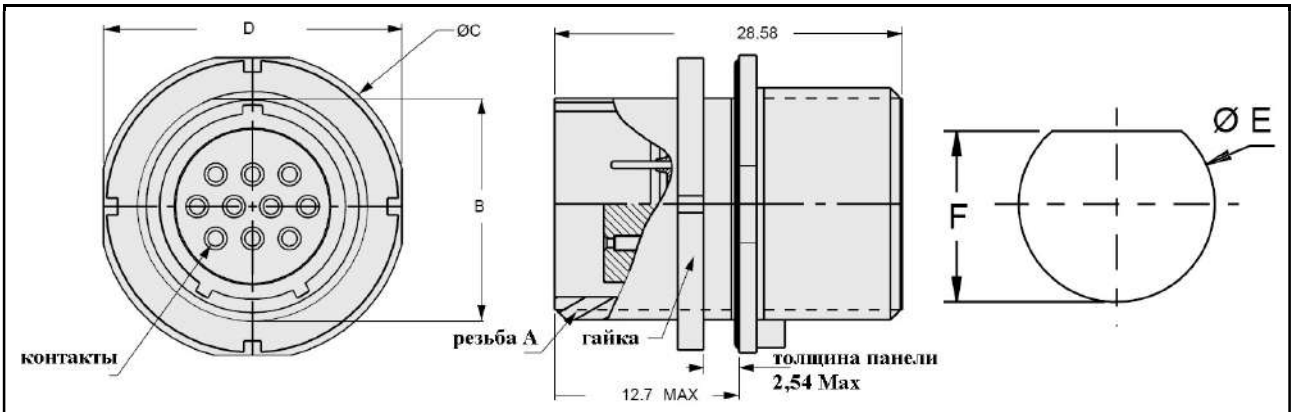

Размер корпуса	Резьба A	B	Ø C	D	Ø E	F
5	.3125-28 UN-2A	7.34	13.67	12.62	8.20	7.49 – 7.59
6	.3750-28 UN-2A	8.94	15.29	14.20	9.78	9.09 – 9.19
7	.4375-28 UNEF-2A	10.62	16.87	16.33	11.38	10.77 – 10.87
8	.5000-32 UN-2A	12.01	19.56	18.57	12.95	12.17 – 12.27
9	.5625-32 UN-2A	13.46	22.15	20.40	14.55	13.61 – 13.72
10	.6250-32 UN-2A	15.34	24.79	23.88	16.13	15.49 – 15.60
12	.7500-28 UN-2A	18.08	26.97	25.04	19.30	18.24 – 18.34

Экранирующие кабельные сборки серии 800



Кабельные сборки только с сигнальными контактами # 23
Полиуретановая оболочка кабеля, полиамидные кожухи с наконечниками

Информация для заказа

Базовая серия **800-034**	**-A**	**C**	**H**	**4**	**Z1**	**5-3**	**P**	**N**	**-12**
Тип соединителя, конец A:									
A – вилка со штыревыми контактами									
B – вилка с гнездовыми контактами									
C – кабельная розетка со штыревыми контактами									
D – кабельная розетка с гнездовыми контактами									
Тип соединителя, конец B:									
A – вилка со штыревыми контактами									
B – вилка с гнездовыми контактами									
C – кабельная розетка со штыревыми контактами									
D – кабельная розетка с гнездовыми контактами									
N – свободный конец									
Индекс модификации корпусов соединителей:									
Если применяется хотя бы одна вилка									
K – накидная гайка с накаткой									
KL – накидная гайка с накаткой с системой блокировки									
H – накидная шестигранная гайка									
HL – накидная шестигранная гайка с накаткой с системой блокировки									
Если применяется хотя бы одна кабельная розетка									
N – кабельная розетка									
Калибр применяемых проводов:									
2 – # 22 AWG									
4 – # 24 AWG									
Материал корпуса/Тип покрытия:									
M – алюминий/химосажденный никель									
MT – алюминий/никель-PTFE									
ZNU – алюминий/цинк/никель с черным хроматированием									
NF – алюминий/кадмий с оливково серым хроматированием									
Z1 – нержавеющая сталь/пассивирование									
Контактная схема (по комбинированным схемам требуется консультация)									
Наличие эксплуатационных заглушек:									
P – кабельная сборка поставляется с эксплуатационными заглушками									
N – кабельная сборка поставляется без заглушек									
Поляризация – N, X, Y, Z									
Длина кабельной сборки в дюймах, 12 дюймов минимум									

Кабельные сборки только с сигнальными контактами # 23
Резиновая оболочка кабеля, резиновые кожухи с наконечниками

Информация для заказа

Базовая серия	**800-056**	**-A**	**C**	**H**	**4**	**Z1**	**5-3**	**P**	**N**	**-12**
Тип соединителя, конец A:										
A – вилка со штыревыми контактами										
B – вилка с гнездовыми контактами										
C – кабельная розетка со штыревыми контактами										
D – кабельная розетка с гнездовыми контактами										
Тип соединителя, конец B:										
A – вилка со штыревыми контактами										
B – вилка с гнездовыми контактами										
C – кабельная розетка со штыревыми контактами										
D – кабельная розетка с гнездовыми контактами										
N – свободный конец										
Индекс модификации корпусов соединителей:										
Если применяется хотя бы одна вилка										
K – накидная гайка с накаткой										
KL – накидная гайка с накаткой с системой блокировки										
H – накидная шестигранная гайка										
HL – накидная шестигранная гайка с накаткой с системой блокировки										
Если применяется хотя бы одна кабельная розетка										
N – кабельная розетка										
Калибр применяемых проводов:										
2 – # 22 AWG										
4 – # 24 AWG										
Материал корпуса/Тип покрытия:										
M – алюминий/химосажденный никель										
MT – алюминий/никель-PTFE										
ZNU – алюминий/цинк/никель с черным хроматированием										
NF – алюминий/кадмий с оливково серым хроматированием										
Z1 – нержавеющая сталь/пассивирование										
Контактная схема (по комбинированным схемам требуется консультация)										
Наличие эксплуатационных заглушек:										
P – кабельная сборка поставляется с эксплуатационными заглушками										
N – кабельная сборка поставляется без заглушек										
Поляризация – N, X, Y, Z										
Длина кабельной сборки в дюймах, 12 дюймов минимум										

Кабельные сборки только с сигнальными контактами # 20 HD
Полиуретановая оболочка кабеля, полиамидные кожухи с наконечниками

Информация для заказа

Базовая серия	**800-041**	**-A**	**C**	**H**	**0**	**Z1**	**8-28**	**P**	**N**	**-12**
Тип соединителя, конец A:										
A – вилка со штыревыми контактами										
B – вилка с гнездовыми контактами										
C – кабельная розетка со штыревыми контактами										
D – кабельная розетка с гнездовыми контактами										
Тип соединителя, конец B:										
A – вилка со штыревыми контактами										
B – вилка с гнездовыми контактами										
C – кабельная розетка со штыревыми контактами										
D – кабельная розетка с гнездовыми контактами										
N – свободный конец										
Индекс модификации корпусов соединителей:										
Если применяется хотя бы одна вилка										
K – накидная гайка с накаткой										
KL – накидная гайка с накаткой с системой блокировки										
H – накидная шестигранная гайка										
HL – накидная шестигранная гайка с накаткой с системой блокировки										
Если применяется хотя бы одна кабельная розетка										
N – кабельная розетка										
Калибр применяемых проводов:										
2 – # 22 AWG										
0 – # 20 AWG										
Материал корпуса/Тип покрытия:										
M – алюминий/химосажденный никель										
MT – алюминий/никель-PTFE										
ZNU – алюминий/цинк/никель с черным хроматированием										
NF – алюминий/кадмий с оливково серым хроматированием										
Z1 – нержавеющая сталь/пассивирование										
Контактная схема (по комбинированным схемам требуется консультация)										
Наличие эксплуатационных заглушек:										
P – кабельная сборка поставляется с эксплуатационными заглушками										
N – кабельная сборка поставляется без заглушек										
Поляризация – N, X, Y, Z										
Длина кабельной сборки в дюймах, 12 дюймов минимум										

Кабельные сборки только с сигнальными контактами # 20 HD
Резиновая оболочка кабеля, резиновые кожухи с наконечниками

Информация для заказа

Базовая серия	**800-057**	**-A**	**C**	**H**	**0**	**Z1**	**8-28**	**P**	**N**	**-12**
Тип соединителя, конец A:										
A – вилка со штыревыми контактами										
B – вилка с гнездовыми контактами										
C – кабельная розетка со штыревыми контактами										
D – кабельная розетка с гнездовыми контактами										
Тип соединителя, конец B:										
A – вилка со штыревыми контактами										
B – вилка с гнездовыми контактами										
C – кабельная розетка со штыревыми контактами										
D – кабельная розетка с гнездовыми контактами										
N – свободный конец										
Индекс модификации корпусов соединителей:										
Если применяется хотя бы одна вилка										
K – накидная гайка с накаткой										
KL – накидная гайка с накаткой с системой блокировки										
H – накидная шестигранная гайка										
HL – накидная шестигранная гайка с накаткой с системой блокировки										
Если применяется хотя бы одна кабельная розетка										
N – кабельная розетка										
Калибр применяемых проводов:										
2 – # 22 AWG										
0 – # 20 AWG										
Материал корпуса/Тип покрытия:										
M – алюминий/химосажденный никель										
MT – алюминий/никель-PTFE										
ZNU – алюминий/цинк/никель с черным хроматированием										
NF – алюминий/кадмий с оливково серым хроматированием										
Z1 – нержавеющая сталь/пассивирование										
Контактная схема (по комбинированным схемам требуется консультация)										
Наличие эксплуатационных заглушек:										
P – кабельная сборка поставляется с эксплуатационными заглушками										
N – кабельная сборка поставляется без заглушек										
Поляризация – N, X, Y, Z										
Длина кабельной сборки в дюймах, 12 дюймов минимум										

Кабельные сборки только с силовыми контактами # 16
Полиуретановая оболочка кабеля, полиамидные кожухи с наконечниками

Информация для заказа

Базовая серия 800-038	**-A**	**C**	**H**	**6**	**Z1**	**8-2**	**P**	**N**	**-12**
Тип соединителя, конец A: A – вилка со штыревыми контактами B – вилка с гнездовыми контактами C – кабельная розетка со штыревыми контактами D – кабельная розетка с гнездовыми контактами									
Тип соединителя, конец B: A – вилка со штыревыми контактами B – вилка с гнездовыми контактами C – кабельная розетка со штыревыми контактами D – кабельная розетка с гнездовыми контактами N – свободный конец									
Индекс модификации корпусов соединителей: **Если применяется хотя бы одна вилка** K – накидная гайка с накаткой KL – накидная гайка с накаткой с системой блокировки H – накидная шестигранная гайка HL – накидная шестигранная гайка с накаткой с системой блокировки **Если применяется хотя бы одна кабельная розетка** N – кабельная розетка									
Калибр применяемых проводов: 6 – # 16 AWG 8 – # 18 AWG									
Материал корпуса/Тип покрытия: M – алюминий/химосажденный никель MT – алюминий/никель-PTFE ZNU – алюминий/цинк/никель с черным хроматированием NF – алюминий/кадмий с оливково серым хроматированием Z1 – нержавеющая сталь/пассивирование									
Контактная схема (по комбинированным схемам требуется консультация)									
Наличие эксплуатационных заглушек: P – кабельная сборка поставляется с эксплуатационными заглушками N – кабельная сборка поставляется без заглушек									
Поляризация – N, X, Y, Z									
Длина кабельной сборки в дюймах, 12 дюймов минимум									

Кабельные сборки только с силовыми контактами # 16
Резиновая оболочка кабеля, резиновые кожухи с наконечниками

Информация для заказа

Базовая серия	**800-058**	**-A**	**C**	**H**	**6**	**Z1**	**8-2**	**P**	**N**	**-12**
Тип соединителя, конец A:										
A – вилка со штыревыми контактами										
B – вилка с гнездовыми контактами										
C – кабельная розетка со штыревыми контактами										
D – кабельная розетка с гнездовыми контактами										
Тип соединителя, конец B:										
A – вилка со штыревыми контактами										
B – вилка с гнездовыми контактами										
C – кабельная розетка со штыревыми контактами										
D – кабельная розетка с гнездовыми контактами										
N – свободный конец										
Индекс модификации корпусов соединителей:										
Если применяется хотя бы одна вилка										
K – накидная гайка с накаткой										
KL – накидная гайка с накаткой с системой блокировки										
H – накидная шестигранная гайка										
HL – накидная шестигранная гайка с накаткой с системой блокировки										
Если применяется хотя бы одна кабельная розетка										
N – кабельная розетка										
Калибр применяемых проводов:										
6 – # 16 AWG										
8 – # 18 AWG										
Материал корпуса/Тип покрытия:										
M – алюминий/химосажденный никель										
MT – алюминий/никель-PTFE										
ZNU – алюминий/цинк/никель с черным хроматированием										
NF – алюминий/кадмий с оливково серым хроматированием										
Z1 – нержавеющая сталь/пассивирование										
Контактная схема (по комбинированным схемам требуется консультация)										
Наличие эксплуатационных заглушек:										
P – кабельная сборка поставляется с эксплуатационными заглушками										
N – кабельная сборка поставляется без заглушек										
Поляризация – N, X, Y, Z										
Длина кабельной сборки в дюймах, 12 дюймов минимум										

Кабельные сборки только с силовыми контактами # 12
Полиуретановая оболочка кабеля, полиамидные кожухи с наконечниками

Информация для заказа

Базовая серия 800-039	**-A**	**C**	**H**	**2**	**Z1**	**10-2**	**P**	**N**	**-12**
Тип соединителя, конец A: A – вилка со штыревыми контактами B – вилка с гнездовыми контактами C – кабельная розетка со штыревыми контактами D – кабельная розетка с гнездовыми контактами									
Тип соединителя, конец B: A – вилка со штыревыми контактами B – вилка с гнездовыми контактами C – кабельная розетка со штыревыми контактами D – кабельная розетка с гнездовыми контактами N – свободный конец									
Индекс модификации корпусов соединителей: **Если применяется хотя бы одна вилка** K – накидная гайка с накаткой KL – накидная гайка с накаткой с системой блокировки H – накидная шестигранная гайка HL – накидная шестигранная гайка с накаткой с системой блокировки **Если применяется хотя бы одна кабельная розетка** N – кабельная розетка									
Калибр применяемых проводов: 2 – # 12 AWG 4 – # 14 AWG									
Материал корпуса/Тип покрытия: M – алюминий/химосажденный никель MT – алюминий/никель-PTFE ZNU – алюминий/цинк/никель с черным хроматированием NF – алюминий/кадмий с оливково серым хроматированием Z1 – нержавеющая сталь/пассивирование									
Контактная схема (по комбинированным схемам требуется консультация)									
Наличие эксплуатационных заглушек: P – кабельная сборка поставляется с эксплуатационными заглушками N – кабельная сборка поставляется без заглушек									
Поляризация – N, X, Y, Z									
Длина кабельной сборки в дюймах, 12 дюймов минимум									

Кабельные сборки только с силовыми контактами # 12
Резиновая оболочка кабеля, резиновые кожухи с наконечниками

Информация для заказа

Базовая серия 800-059	**-A**	**C**	**H**	**2**	**Z1**	**10-2**	**P**	**N**	**-12**
Тип соединителя, конец A: A – вилка со штыревыми контактами B – вилка с гнездовыми контактами C – кабельная розетка со штыревыми контактами D – кабельная розетка с гнездовыми контактами									
Тип соединителя, конец B: A – вилка со штыревыми контактами B – вилка с гнездовыми контактами C – кабельная розетка со штыревыми контактами D – кабельная розетка с гнездовыми контактами N – свободный конец									
Индекс модификации корпусов соединителей: **Если применяется хотя бы одна вилка** K – накидная гайка с накаткой KL – накидная гайка с накаткой с системой блокировки H – накидная шестигранная гайка HL – накидная шестигранная гайка с накаткой с системой блокировки **Если применяется хотя бы одна кабельная розетка** N – кабельная розетка									
Калибр применяемых проводов: 2 – # 12 AWG 4 – # 14 AWG									
Материал корпуса/Тип покрытия: M – алюминий/химосажденный никель MT – алюминий/никель-PTFE ZNU – алюминий/цинк/никель с черным хроматированием NF – алюминий/кадмий с оливково серым хроматированием Z1 – нержавеющая сталь/пассивирование									
Контактная схема (по комбинированным схемам требуется консультация)									
Наличие эксплуатационных заглушек: P – кабельная сборка поставляется с эксплуатационными заглушками N – кабельная сборка поставляется без заглушек									
Поляризация – N, X, Y, Z									
Длина кабельной сборки в дюймах, 12 дюймов минимум									

Размеры

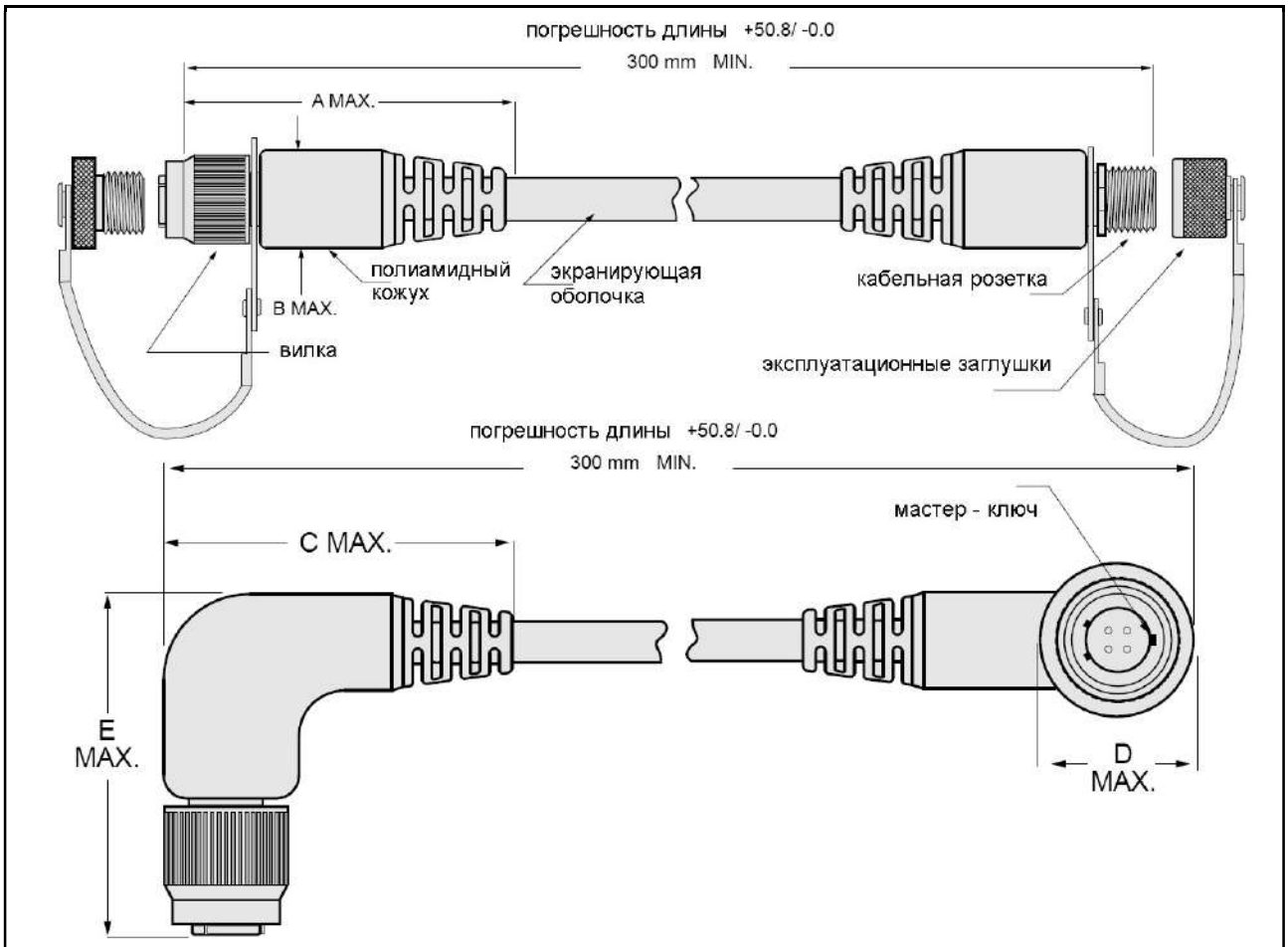

Размер корпуса	A Max.	B Max.	C Max.	D Max.	E Max.
5	54.61	15.24	38.1	15.24	46.99
6	54.61	15.24	38.1	15.24	46.99
7	54.61	17.78	38.1	17.78	52.07
8	57.15	19.05	40.64	19.05	54.61
9	64.77	21.59	48.26	21.59	59.69
10	64.77	21.59	48.26	21.59	59.69
12	72.39	27.94	55.88	27.94	72.39

Для заказа кабельной сборки с угловыми кожухами требуется добавить в обозначение индекс «R» после индекс типа соединителя на концах сборки

Пример:

Кабельная сборка со всеми прямыми кожухами – **800-034-ACH4Z16-4PN-72**
Кабельная сборка со всеми угловыми кожухами – **800-034-A*R*C*R*H4Z16-4PN-72**
Кабельная сборка с одним угловым кожухом – **800-034-A*R*CH4Z16-4PN-72**

Эластичные экранирующие кабельные сборки серии 800
С интегрированными эластичными прямыми кожухами



Кабельные сборки только с сигнальными контактами # 23

Информация для заказа

Базовая серия	**800-052**	**-A**	**C**	**4**	**Z1**	**5-3**	**P**	**N**	**-12**	**C**	**N**
Тип соединителя, конец A: A – вилка со штыревыми контактами B – вилка с гнездовыми контактами C – кабельная розетка со штыревыми контактами D – кабельная розетка с гнездовыми контактами											
Тип соединителя, конец B: A – вилка со штыревыми контактами B – вилка с гнездовыми контактами C – кабельная розетка со штыревыми контактами D – кабельная розетка с гнездовыми контактами N – свободный конец											
Калибр применяемых проводов: 2 – # 22 AWG 4 – # 24 AWG											
Материал корпуса/Тип покрытия: M – алюминий/химосажденный никель MT – алюминий/никель-PTFE ZNU – алюминий/цинк/никель с черным хроматированием NF – алюминий/кадмий с оливково серым хроматированием Z1 – нержавеющая сталь/пассивирование											
Контактная схема (по комбинированным схемам требуется консультация)											
Наличие эксплуатационных заглушек: P – кабельная сборка поставляется с эксплуатационными заглушками N – кабельная сборка поставляется без заглушек											
Поляризация – N, X, Y, Z											
Длина кабельной сборки в дюймах, 12 дюймов минимум											
Тип экранирующей оболочки: A – Amberstrand B – Armorlite C – луженая медь											
Тип защитной оболочки: N – Nomex H – Halar (модифицированный) P – PTFE, покрытие из стекловолокна (модифицированный)											

Кабельные сборки только с сигнальными контактами # 20 HD

Информация для заказа

Базовая серия 800-053	**-A**	**C**	**0**	**Z1**	**6-23**	**P**	**N**	**-12**	**C**	**N**
Тип соединителя, конец A: A – вилка со штыревыми контактами B – вилка с гнездовыми контактами C – кабельная розетка со штыревыми контактами D – кабельная розетка с гнездовыми контактами										
Тип соединителя, конец B: A – вилка со штыревыми контактами B – вилка с гнездовыми контактами C – кабельная розетка со штыревыми контактами D – кабельная розетка с гнездовыми контактами N – свободный конец										
Калибр применяемых проводов: 0 – # 20 AWG 2 – # 22 AWG										
Материал корпуса/Тип покрытия: M – алюминий/химосажденный никель MT – алюминий/никель-PTFE ZNU – алюминий/цинк/никель с черным хроматированием NF – алюминий/кадмий с оливково серым хроматированием Z1 – нержавеющая сталь/пассивирование										
Контактная схема (по комбинированным схемам требуется консультация)										
Наличие эксплуатационных заглушек: P – кабельная сборка поставляется с эксплуатационными заглушками N – кабельная сборка поставляется без заглушек										
Поляризация – N, X, Y, Z										
Длина кабельной сборки в дюймах, 12 дюймов минимум										
Тип экранирующей оболочки: A – Amberstrand B – Armorlite C – луженая медь										
Тип защитной оболочки: N – Nomex H – Halar (модифицированный) P – PTFE, покрытие из стекловолокна (модифицированный)										

Кабельные сборки только с силовыми контактами # 16

Информация для заказа

Базовая серия **800-054**	**-A**	**C**	**6**	**Z1**	**8-2**	**P**	**N**	**-12**	**C**	**N**
Тип соединителя, конец A: A – вилка со штыревыми контактами B – вилка с гнездовыми контактами C – кабельная розетка со штыревыми контактами D – кабельная розетка с гнездовыми контактами										
Тип соединителя, конец B: A – вилка со штыревыми контактами B – вилка с гнездовыми контактами C – кабельная розетка со штыревыми контактами D – кабельная розетка с гнездовыми контактами N – свободный конец										
Калибр применяемых проводов: 6 – # 16 AWG 8 – # 18 AWG										
Материал корпуса/Тип покрытия: M – алюминий/химосажденный никель MT – алюминий/никель-PTFE ZNU – алюминий/цинк/никель с черным хроматированием NF – алюминий/кадмий с оливково серым хроматированием Z1 – нержавеющая сталь/пассивирование										
Контактная схема (по комбинированным схемам требуется консультация)										
Наличие эксплуатационных заглушек: P – кабельная сборка поставляется с эксплуатационными заглушками N – кабельная сборка поставляется без заглушек										
Поляризация – N, X, Y, Z										
Длина кабельной сборки в дюймах, 12 дюймов минимум										
Тип экранирующей оболочки: A – Amberstrand B – Armorlite C – луженая медь										
Тип защитной оболочки: N – Nomex H – Halar (модифицированный) P – PTFE, покрытие из стекловолокна (модифицированный)										

ВНИМАНИЕ! С информацией по экранирующим и защитным оплеткам можно ознакомиться в каталоге «Экранирующие и защитные оплетки», ООО «ТауРос Техника»

Кабельные сборки только с силовыми контактами # 12

Информация для заказа

Базовая серия **800-055**	**-A**	**C**	**4**	**Z1**	**10-2**	**P**	**N**	**-12**	**C**	**N**
Тип соединителя, конец A: A – вилка со штыревыми контактами B – вилка с гнездовыми контактами C – кабельная розетка со штыревыми контактами D – кабельная розетка с гнездовыми контактами										
Тип соединителя, конец B: A – вилка со штыревыми контактами B – вилка с гнездовыми контактами C – кабельная розетка со штыревыми контактами D – кабельная розетка с гнездовыми контактами N – свободный конец										
Калибр применяемых проводов: 2 – # 12 AWG 4 – # 14 AWG										
Материал корпуса/Тип покрытия: M – алюминий/химосажденный никель MT – алюминий/никель-PTFE ZNU – алюминий/цинк/никель с черным хроматированием NF – алюминий/кадмий с оливково серым хроматированием Z1 – нержавеющая сталь/пассивирование										
Контактная схема (по комбинированным схемам требуется консультация)										
Наличие эксплуатационных заглушек: P – кабельная сборка поставляется с эксплуатационными заглушками N – кабельная сборка поставляется без заглушек										
Поляризация – N, X, Y, Z										
Длина кабельной сборки в дюймах, 12 дюймов минимум										
Тип экранирующей оболочки: A – Amberstrand B – Armorlite C – луженая медь										
Тип защитной оболочки: N – Nomex H – Halar (модифицированный) P – PTFE, покрытие из стекловолокна (модифицированный)										



Эксплуатационные заглушки для соединителей серии 800



Информация для заказа

Базовая серия	**667**	**-184**	**M**	**G**	**5**	**14**	**-6**
Тип модификации: 184 – для вилки 185 – для розетки							
Материал корпуса/Тип покрытия: M – алюминий/химосажденный никель MT – алюминий/никель-PTFE ZN – алюминий/цинк/никель с оливково серым хроматированием ZNU – алюминий/цинк/никель с черным хроматированием NF – алюминий/кадмий с оливково серым хроматированием C – алюминий/черное анодирование Z1 – нержавеющая сталь/пассивирование							
Материал и тип корда: D – цепь из бус, нержавеющая сталь, пассивирование F – корд в нейлоновой оплетке G – нейлоновый шнур (-55°C – +100°C) H – стальной корд, покрытие Teflon® (-55°C – +200°C) N – без корда R – корд в ПВХ оплетке S – стальная цепь SK – нейлоновый шнур с петлей (-55°C – +100°C) T – стальной корд без покрытия U – стальной корд с полиуретановым покрытием (-55°C – +125°C)							
Размер корпуса:5, 6, 7, 8, 9, 10, 12							
Индекс диаметра и типа крепежного кольца: **Маленькое кольцо** 01 – 3.20 мм 02 – 3.68 мм 04 – 4.78 мм 06 – 5.00 мм **Большое кольцо** 14 – 9.78 мм 15 – 11.30 мм 16 – 14.48 мм 17 – 16.13 мм 18 – 17.65 мм 27 – 19.46 м 29 – 8.00 мм 32 – 6.73 мм 33 – 12.95 мм **Разъемное кольцо** 50 – 10.67 мм 52 – 12.19 мм 54 – 16.13 мм 56 – 18.92 мм 58 – 22.48 мм 60 – 25.65 мм 64 – 28.58 мм 68 – 34.16 мм							
Длина корда в дюймах: N – корд не применяется							

Размеры

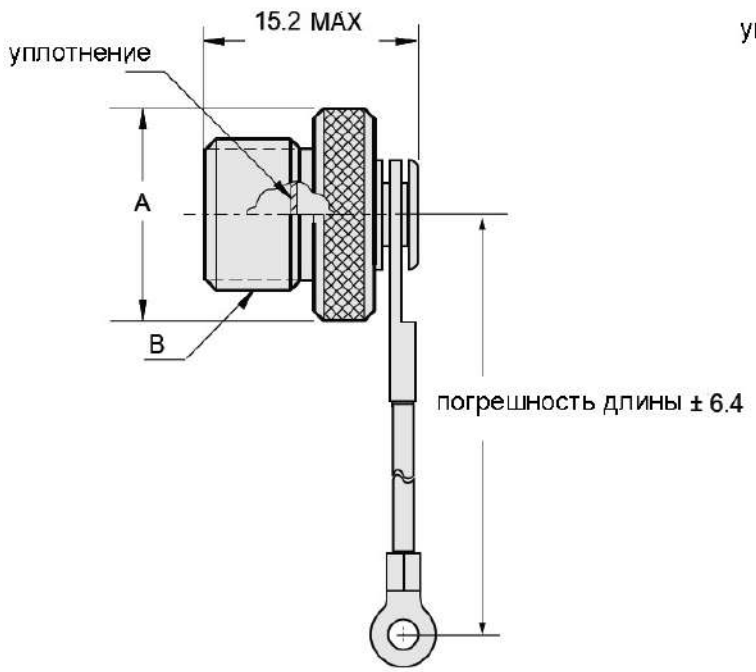

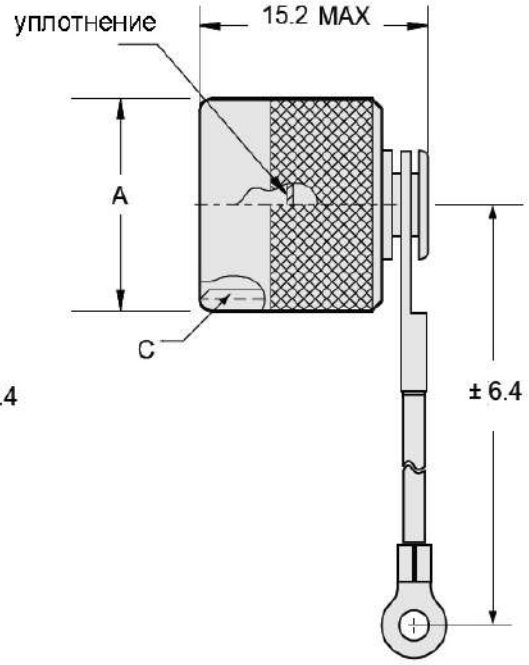

для вилки **для розетки**

Размер корпуса	A Max.	Резьба B	Резьба C
5	11.73	.3125-28 UN-2A	.3125-28 UN-2B
6	10.80	.3750-28 UN-2A	.3750-28 UN-2B
7	14.94	.4375-28 UNEF-2A	.4375-28 UNEF-2B
8	16.51	.5000-32 UN-2A	.5000-32 UN-2B
9	18.11	.5625-32 UN-2A	.5625-32 UN-2B
10	21.29	.6250-32 UN-2A	.6250-32 UN-2B
12	22.86	.7500-28 UN-2A	.7500-28 UN-2B

Серия 801. Двухзаходная резьба. Быстрое сочленение Описание		Стр.
Вилки с контактами под обжимку		Стр. 138
Фланцевые вилки для панельного монтажа		Стр. 140
Розетки с контактами под обжимку		Стр. 142
Розетки с контактами под пайку проводов и вертикальный печатный монтаж		Стр. 147
Розетки с контактами под угловой печатный монтаж		Стр. 150
Розетки с двойным фланцем с контактами под пайку проводов и вертикальный печатный монтаж		Стр. 154
Герметичные розетки с сигнальными контактами		Стр. 155
Переборочные переходники		Стр. 159
Соединители и кабельные сборки для линий ETHERNET протоколы USB 2.0, USB 3.0, eSata, 1/10GBASE-T и LVDS		Стр. 161
Технологические переходники		Стр. 173
Стандартные кабельные сборки		Стр. 174
Вилки «COBRA». Кабельные сборки		Стр. 187
Герметичные розетки с коаксиальными контактами # 16 и # 12		Стр. 192
Соединители серии 801 с ультра тваинаксиальными контактами # 12		Стр. 196
Соединители серии 801 с контактами # 8		Стр. 198
Эксплуатационные заглушки		Стр. 199

Цилиндрические соединители серии 801 с двухзаходной резьбой – хорошая альтернатива соединителям стандарта MIL-DTL-38999, серия 3, для применения в оборудовании с дефицитом пространства



Таблица соотношения массы соединителей

Контактные схемы Серия 801	Кол-во контактов	Контактные схемы D38999	Кол-во контактов	Масса (г) Серия 801	Масса (г) D38999 алюминий	% Разница в массе	Масса (г) D38999 композит	% Разница в массе
5-3	3	**9-98**	3	7.9	25.3	69%	19.9	60%
6-7	7	**9-35**	6	9.8	26.3	63%	19.9	51%
9-19	19	**13-35**	22	18.8	50.7	63%	38.5	51%
13-37	37	**15-35**	37	36.0	72.1	50%	57.4	37%
16-55	55	**17-35**	55	49.8	81.6	39%	65.6	24%
17-85	85	**21-35**	79	54.3	119.7	55%	99.1	45%
21-130	130	**25-35**	128	68.7	159.3	57%	136.6	50%

Таблица соотношения размеров

схемы Серия 801	Кол-во контактов	схемы D38999	Кол-во контактов	Вилки			Розетки с контргайкой		
				Серия 801	D38999	Разница в размерах	Серия 801	D38999	Разница в размерах
5-3	3	**9-98**	3	13.72	21.82	37%	14.61	30.58	52%
6-7	7	**9-35**	6	15.24	21.82	30%	16.13	30.58	47%
9-19	19	**13-35**	22	20.57	29.36	30%	21.08	38.51	45%
13-37	37	**15-35**	37	26.67	32.54	18%	27.38	41.68	34%
16-55	55	**17-35**	55	31.50	35.71	12%	32.11	44.86	28%
17-85	85	**21-35**	79	33.02	41.68	21%	33.66	52.78	36%
21-130	130	**25-35**	128	39.37	48.01	18%	41.28	59.00	30%

Масса соединителей (г)

Контактная схема	Вилки	Розетки, тип 07, под обжимку	Розетки, тип 07, под печатный монтаж	Розетки, тип 02, под обжимку	Розетки, тип 02, под печатный монтаж
5-3P	4.8	3.7	4	2.2	2.4
5-3S	5	3.9	4.1	2.2	2.6
6-1P	6.2	4.7	5.1	3	3.2
6-1S	6.5	5.1	5.4	3.3	3.5
6-4P	6.2	4.7	5.1	3	3.2
6-4S	6.4	5	5.2	3.1	3.3
6-6P	6.3	4.7	5.1	2.9	3.2
6-6S	6.5	5.1	5.4	3.1	3.5
6-7P	5.9	4.5	5.1	3.2	3.7
6-7S	6.2	4.8	5.2	3.5	3.9
6-23P	6.2	4.8	5.1	3.0	4.0
6-23S	6.6	5.2	5.4	3.2	4.3
7-1P	8.6	7.2	7.9	5	5.7
7-1S	9.1	7.7	8.5	5.5	6.3
7-10P	8.4	6.9	7.7	4.7	5.5
7-10S	8.8	7.4	7.9	5.2	5.7
7-25P	7.9	7.1	7.8	4.8	5.6
7-25S	8.3	7.7	8.3	5.5	6.1
8-1P	12.6	11.3	12.4	9	10.3
8-1S	15.1	13.6	15	11.4	13
8-2P	9.8	8.5	9.6	6.2	7.5
8-2S	10.6	9.2	10.3	6.9	8.3
8-28P	10	8.7	10.2	6.4	8.1
8-28S	11.1	9.7	10.9	7.4	8.9
8-13P	9.1	7.8	8.9	5.5	6.8
8-13S	9.8	8.4	9.4	6.2	7.2
8-200P	10.1	8.8	9.9	6.5	7.8
8-200S	10.8	9.5	10.6	7.2	8.5
9-4P	12	9.6	11.8	8.4	9.5
9-4S	13	11.7	12.8	9.4	10.5
9-19P	11.1	8.7	10.1	6.4	7.8
9-19S	12	9.6	10.7	7.3	8.4
9-200P	11.4	10.1	11.2	7.8	8.9
9-200S	12.5	11.2	12.3	8.9	10
9-201P	10.6	9.2	10.3	7.3	8.4
9-201S	12.7	11.3	12.4	9	10.1
9-210P	11.8	9.4	11.3	8.2	9
9-210S	13	11.7	12.5	9.4	10.2
10-2P	17.1	13.6	13.9	15.2	13.1
10-2S	18.4	14.9	15.5	16.5	14.7

Масса соединителей (г)

Контактная схема	Вилки	Розетки, тип 07, под обжимку	Розетки, тип 07, под печатный монтаж	Розетки, тип 02, под обжимку	Розетки, тип 02, под печатный монтаж
10-5P	17.4	13.9	14.9	15.5	14.1
10-5S	18.8	15.3	16.3	16.9	15.5
10-26P	15.6	12.1	13.1	13.8	9.6
10-26S	16.8	13.3	13.8	18.4	10.1
10-200P	16.5	13	14	14.6	11
10-200S	17.9	14.4	15.4	16.1	12.4
10-201P	16.8	13.3	14.3	15	11.3
10-201S	18.4	14.9	15.8	16.5	12.9
10-202P	16.4	12.9	13.9	14.5	10.9
10-202S	17.9	14.4	15.4	16.1	12.4
11-31P	19.2	15	16.9	16.6	16.1
11-31S	21.5	16.9	18.3	18.5	17.5
13-2P	20.8	18.9	18.9	18.9	16.6
13-2S	22.4	20.6	20.6	20.6	18.3
13-3P	21.8	19.9	19.9	19.9	17.6
13-3S	23.5	21.7	21.7	21.7	19.4
13-7P	22	20.1	20.1	20.1	17.8
13-7S	24.6	22.8	22.8	22.8	20.5
13-37P	20.2	18.4	18.4	18.4	16.1
13-37S	21.9	19.4	19.4	19.4	17.1
13-200P	20.9	19	19	19	16.7
13-200S	23.2	21.3	21.3	21.3	19
13-201P	21	19.1	19.1	19.1	16.8
13-201S	23.4	21.6	21.6	21.6	19.3
13-202P	20.9	19	20.3	19	18
13-202S	22.8	21	21.9	21	19
13-203P	21.2	19.3	20.8	19.3	18.5
13-203S	23.1	21.3	22.3	21.3	20
13-204P	21.3	19.4	20.6	19.4	18.3
13-204S	23.1	21.3	22.3	21.3	20
13-205P	22.4	20.5	22.4	20.5	20.1
13-205S	24.2	22.4	24.4	22.4	22.1
13-220P	21.6	19.7	21.2	19.7	18.9
13-220S	23.9	22.1	23.1	22.1	20.8
16-2P	34.7	28.2	29.1	31.2	26.5
16-2S	40.7	34.2	35.6	37.3	33
16-5P	31.4	24.9	27.9	27.9	25.3
16-5S	34.3	27.8	30.9	30.9	28.3
16-12P	32.1	25.6	28.7	28.7	26.1
16-12S	35.8	29.3	32.3	32.3	29.7

Масса соединителей (г)

Контактная схема	Вилки	Розетки, тип 07, под обжимку	Розетки, тип 07, под печатный монтаж	Розетки, тип 02, под обжимку	Розетки, тип 02, под печатный монтаж
16-204P	30.1	23.6	27.7	26.6	32.4
16-204S	33.5	27	30.2	30.1	35.5
16-205P	30.4	23.9	28.2	26.9	32.9
16-205S	33.8	26.4	30.6	30.4	35.9
16-206P	30.6	24.1	28.3	27.1	33
16-206S	33.9	26.5	30.9	30.5	36.2
16-207P	31.4	24.9	29.2	27.9	33.9
16-207S	34.7	27.3	32.1	31.3	37.4
16-208P	32.6	26.1	29.4	29.1	34.1
16-208S	37.5	30.1	33.8	34.1	39.1
16-235P	31.7	25.2	29.7	28.2	34.4
16-235S	35.7	28.3	32.8	32.3	38.1
16-55P	29.2	22.7	26.7	26.7	24.1
16-55S	32.1	25.6	28.7	28.7	26.1
17-3P	38.2	35.1	34.9	37.7	30.3
17-3S	46.4	43.3	43.8	46	39.1
17-7P	32.8	29.7	32.3	32.3	27.7
17-7S	36.3	33.2	35.9	35.9	31.2
17-14P	35.9	32.8	35.4	35.4	30.8
17-14S	35.5	32.5	35.1	35.1	30.5
17-203P	30.7	27.6	30.8	30.2	36.4
17-203S	34.8	31.7	33.6	34.4	39.9
17-204P	31.3	28.2	31.8	30.8	36.9
17-204S	35.7	32.6	35.1	35.3	41.4
17-205P	32.9	29.8	32	32.4	37.1
17-205S	38.5	35.4	36.8	38.1	43.1
17-241P	32.3	29.2	32.8	31.8	37.9
17-241S	37.1	34	36.4	36.7	42.7
17-85P	30.9	25.5	31.9	31.9	27.8
17-85S	34.1	28.8	33.7	33.7	29
19-4P	44.8	41.7	42.3	44.3	47.4
19-4S	54.7	51.6	53.3	54.3	59.6
19-19P	37.3	34.2	39.9	36.8	45
19-19S	41.1	38	42.8	40.7	49.2
19-201P	39.7	36.6	40	39.2	45.1
19-201S	47	43.9	46.9	46.6	53.2
19-202P	45.3	42.2	44	44.8	55.7
19-202S	55.4	52.3	55	55	62.5
19-255P	37.1	34	39.6	36.6	44.7
19-255S	42.4	39.3	43.5	42	49.8

Масса соединителей (г)

Контактная схема	Вилки	Розетки, тип 07, под обжимку	Розетки, тип 07, под печатный монтаж	Розетки, тип 02, под обжимку	Розетки, тип 02, под печатный монтаж
19-100P	35.0	31.9	39.3	36.8	44.4
19-100S	40.1	37.0	42.1	40.7	48.4
21-5P	47.3	43.3	41.7	20.5	38.4
21-5S	60.2	56.2	55.7	24.9	52.4
21-12P	38.5	34.5	37.8	29.0	34.5
21-12S	43.6	39.6	42.9	34.1	39.6
21-22P	41.0	37.1	40.4	31.6	37.1
21-22S	48.0	44.0	47.3	38.5	44.0
21-200P	44.9	40.9	41.3	35.4	38.0
21-200S	56.7	52.7	53.2	47.2	49.9
21-269P	37.6	33.6	38.3	28.1	35.0
21-269S	44.8	40.8	43.4	35.3	40.1
21-130P	36.2	32.2	35.5	26.7	32.2
21-130S	43.3	39.4	42.7	33.9	39.4
21-12P	38.5	34.5	37.8	29.0	34.5
21-12S	43.6	39.6	42.9	34.1	39.6
21-22P	41.0	37.1	40.4	31.6	37.1
21-22S	48.0	44.0	47.3	38.5	44.0
21-200P	44.9	40.9	41.3	35.4	38.0
21-200S	56.7	52.7	53.2	47.2	49.9
21-269P	37.6	33.6	38.3	28.1	35.0
21-269S	44.8	40.8	43.4	35.3	40.1
21-130P	36.2	32.2	35.5	26.7	32.2
21-130S	43.3	39.4	42.7	33.9	39.4

Контактные схемы

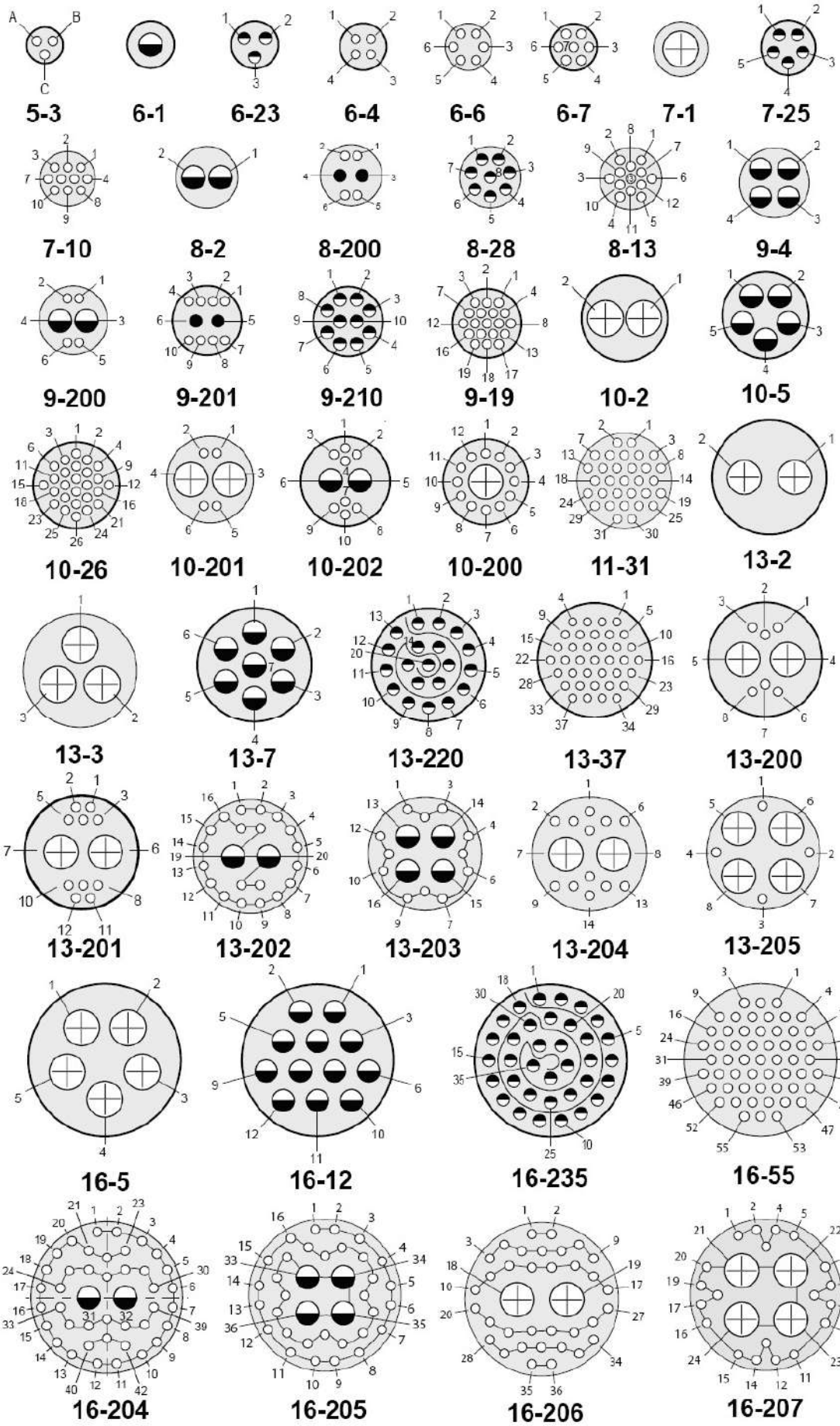

Контактные схемы

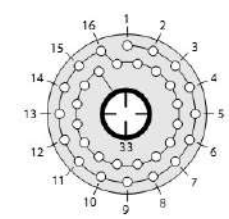
16-208

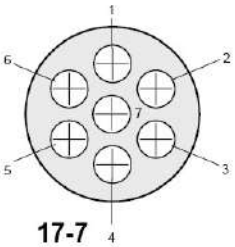
17-7

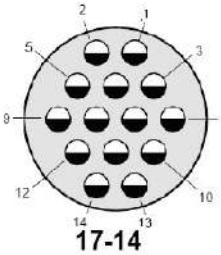
17-14

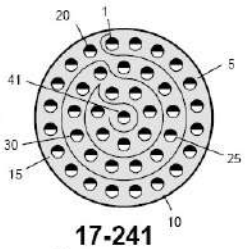
17-241

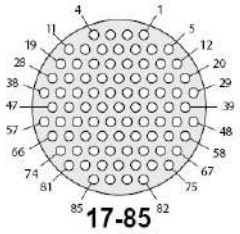
17-85

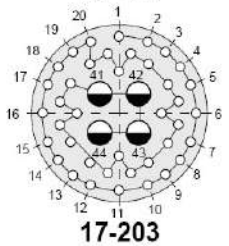
17-203

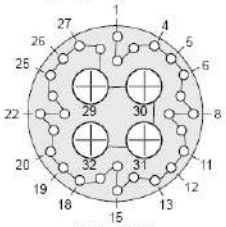
17-204

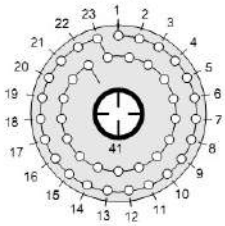
17-205

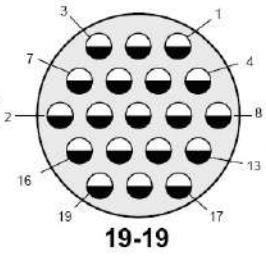
19-19

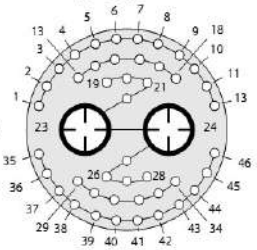
19-201

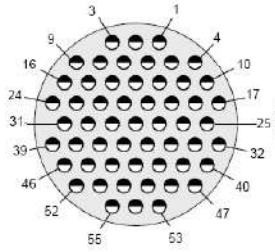
19-255

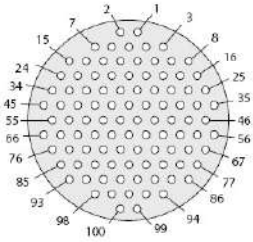
19-100

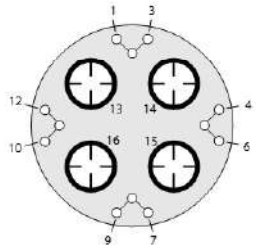
19-202

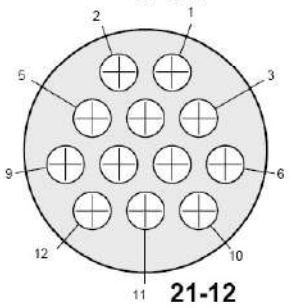
21-12

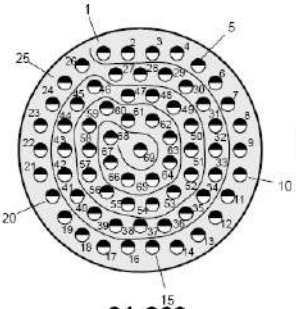
21-269

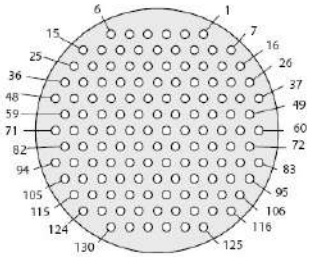
21-130

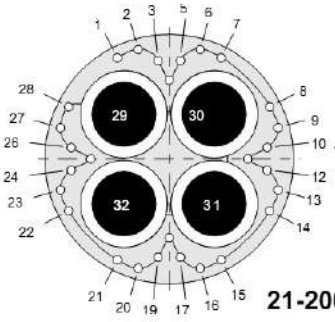
21-200

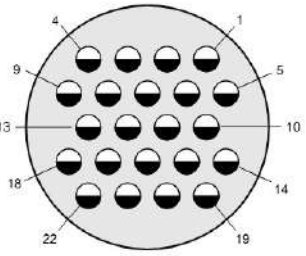
21-22

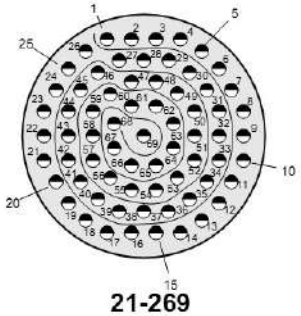
21-269

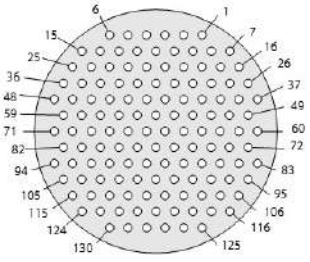
21-130

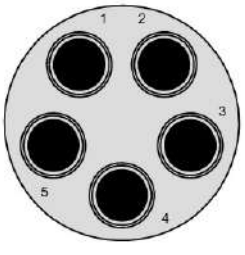
21-5


8-1

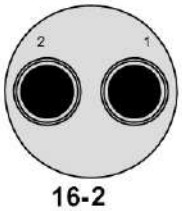
16-2

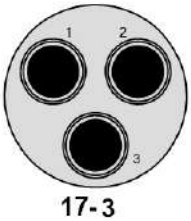
17-3

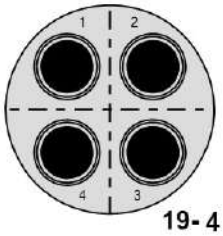
19-4

Контактные схемы

Контакты	Размер и количество контактов					Контактные схемы для серий
	#23	#20HD	#16	#12	#8	801
# 23, провода # 22 – # 28 AWG	3					5-3
	4					6-4
	6					6-6
	7					6-7
	10					7-10
	13					8-13
	19					9-19
	26					10-26
	31					11-31
	37					13-37
	55					16-55
	85					17-85
	100					19-100
	130					21-130
# 20 HD, провода # 20 – # 24 AWG		3				6-23
		5				7-25
		8				8-28
		10				9-210
		20				13-220
		35				16-235
		41				17-241
		55				19-255
		69				21-269
# 16, провода # 16 – # 20 AWG			1			6-1
			2			8-2
			4			9-4
			5			10-5
			7			13-7
			12			16-12
			14			17-14
			19			19-19
			22			21-22
# 12, провода # 12 – # 14 AWG				1		7-1
				2		10-2
				2		13-2
				3		13-3
				5		16-5
				7		17-7
				12		21-12
# 8, провода # 8 AWG					1	8-1
					2	16-2
					3	17-3
					4	19-4
					5	21-5

Комбинированные контактные схемы

Контакты	Размер и количество контактов					Контактные схемы для серий
	#23	#20	#16	#12	#8	801
Комбинированные контактные схемы. Напряжение пробоя 750 В	12			1		10-200
	4			2		10-201
	6			2		13-200
	10			2		13-201
	4		2			9-200
	8		2			10-202
	4	2				8-200
	8	2				9-201
Комбинированные контактные схемы. Напряжение пробоя 1300 В	20		2			13-202
	12		4			13-203
	12			2		13-204
	4			4		13-205
	40		2			16-204
	32		4			16-205
	40		4			17-203
	34			2		16-206
	20			4		16-207
	28			4		17-204
	32				1	16-208
	40				1	17-205
	44				2	19-201
	12				4	19-202
	28				4	21-200

Контактные схемы только с контактами # 8 с изоляторами с системой зазмеления для применения аксиальных контактов # 8 с заземлением, только под обжимку

Контакты	Размер и количество контактов	Контактные схемы для серий
	# 8	801
# 8, провода # 8 AWG	1	8G1
	2	16G2
	3	17G3
	4	19G4
	5	21G5

Вилки серии 801 с контактами под обжимку



Информация для заказа

Базовая серия	**801**	**-007**	**-16**	**C**	**9-19**	**P**	**A**
Тип модификации:							
007 – вилка с интегрированным кожухом под ТУТ							
008 – вилка с возможностью установки кожухов							
Тип механизма сочленения:							
26 – с системой блокировки и трещоткой							
16 – с системой блокировки							
Материал корпуса/Тип покрытия:							
M – алюминий/химосажденный никель							
MT – алюминий/никель-PTFE							
ZN – алюминий/цинк/никель с оливково серым хроматированием							
ZNU – алюминий/цинк/никель с черным хроматированием							
NF – алюминий/кадмий с оливково серым хроматированием							
C – алюминий/черное анодирование							
Z1 – нержавеющая сталь/пассивирование							
Контактная схема							
Тип контакта:							
P – соединитель поставляется со штыревыми контактами							
S – соединитель поставляется с гнездовыми контактами							
A – соединитель поставляется без штыревых контактов							
B – соединитель поставляется без гнездовых контактов							
G – соединитель поставляется со штыревыми контактами # 23 (под провода 30 AWG)							
H – соединитель поставляется с гнездовыми контактами # 23 (под провода 30 AWG)							
Поляризация – A (нормальная), B, C, D, E, F							

В стандартную компоновку соединителей с комбинированными контактными схемами с применением контактов # 8, входят силовые контакты # 8 – соединители поставляются с неустановленными контактами

Аксиальные и другие специализированные контакты # 8 поставляются по отдельному заказу

Размеры

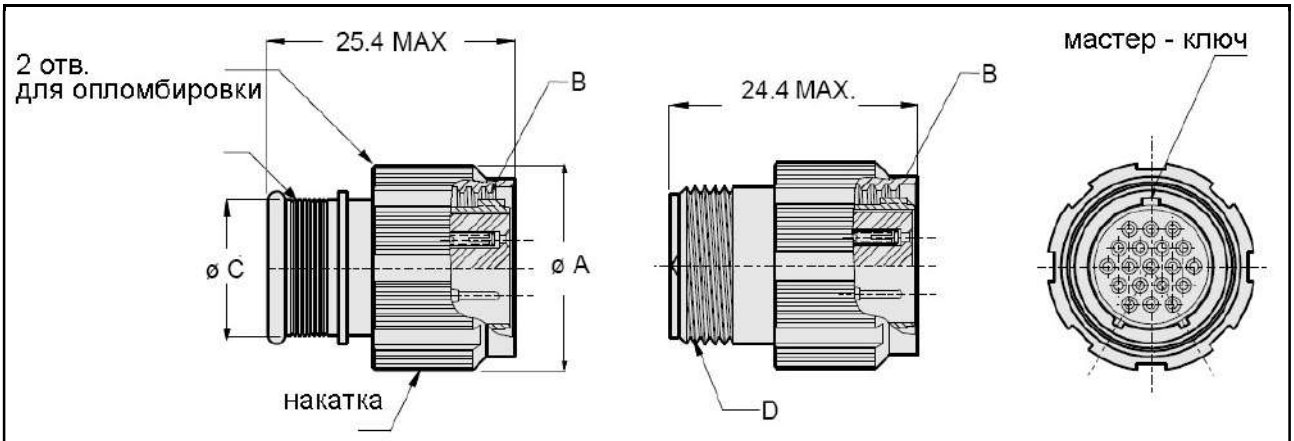

Размер корпуса	Ø A, тип 16	Ø A, тип 26	Резьба B	Ø C	Резьба D
5	13.72	16.51	.3125-.05P-.1L-DS-2B	6.22	.2500-32 UNEF-2A
6	15.24	17.53	.3750-.05P-.1L-DS-2B	7.37	.3125-32 UNEF-2A
7	17.53	20.07	.4375-.05P-.1L-DS-2B	9.91	.4375-28 UNEF-2A
8	19.05	21.08	.5000-.05P-.1L-DS-2B	11.30	.5000-28 UNEF-2A
9	20.57	23.37	.5625-.05P-.1L-DS-2B	12.70	.5625-24 UNEF-2A
10	22.35	24.89	.6250-.05P-.1L-DS-2B	14.22	.6250-24 UNEF-2A
11	23.37	25.91	.6875-.05P-.1L-DS-2B	15.37	.6875-24 UNEF-2A
13	26.67	27.94	.8125-.1P-.2L-DS-2B	16.51	.6875-24 UNEF-2A
16	31.50	34.04	1.0000-.1P-.2L-DS-2B	20.45	.9375-24 UNEF-2A
17	33.02	36.83	1.0625-.1P-.2L-DS-2B	21.59	.9375-24 UNEF-2A
19	35.56	38.10	1.1875-.1P-.2L-DS-2B	25.48	1.0625-24 UNEF-2A
21	39.37	41.91	1.3125-.1P-.2L-DS-2B	28.19	1.1875-24 UNEF-2A

Поляризация

Индекс поляризации	A°	B°
A	150°	210°
B	75°	210°
C	95°	230°
D	140°	275°
E	75°	275°
F	95°	210°

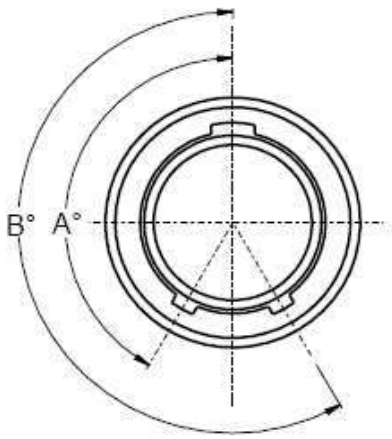



Фланцевые вилки для панельного монтажа серии 801

Информация для заказа

Базовая серия	**801**	**-114**	**-26**	**M**	**9-19**	**P**	**A**
Тип модификации: 113 – вилка с извлекаемыми контактами под обжимку 114 – вилка с неизвлекаемыми контактами под пайку или печатный монтаж							
Тип механизма сочленения: 26 – с системой блокировки и трещоткой							
Материал корпуса/Тип покрытия: M – алюминий/химосажденный никель MT – алюминий/никель-PTFE ZNU – алюминий/цинк/никель с черным хроматированием NF – алюминий/кадмий с оливково серым хроматированием Z1 – нержавеющая сталь/пассивирование							
Контактная схема							
Тип контакта: **Для вилок 801-113** P – соединитель поставляется со штыревыми контактами S – соединитель поставляется с гнездовыми контактами A – соединитель поставляется без штыревых контактов B – соединитель поставляется без гнездовых контактов **Для вилок 801-114** P – соединитель поставляется со штыревыми контактами под печатный монтаж S – соединитель поставляется с гнездовыми контактами под печатный монтаж E – соединитель поставляется со штыревыми контактами под пайку проводов F – соединитель поставляется с гнездовыми контактами под пайку проводов							
Поляризация – A (нормальная), B, C, D, E, F							

В стандартную компоновку вилок **801-113** с комбинированными контактными схемами с применением контактов # 8, входят силовые контакты # 8 – соединители поставляются с неустановленными контактами
Аксиальные и другие специализированные контакты # 8 поставляются по отдельному заказу

В стандартную компоновку вилок **801-114** с комбинированными контактными схемами с применением контактов # 8, входят силовые контакты # 8 – соединители поставляются с неустановленными контактами
Аксиальные контакты не применяются

Поляризация

Индекс поляризации	**A°**	**B°**
A	150°	210°
B	75°	210°
C	95°	230°
D	140°	275°
E	75°	275°
F	95°	210°

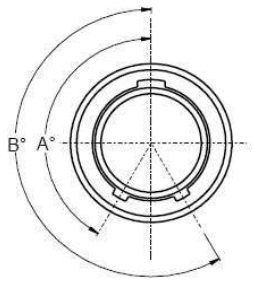

Размеры

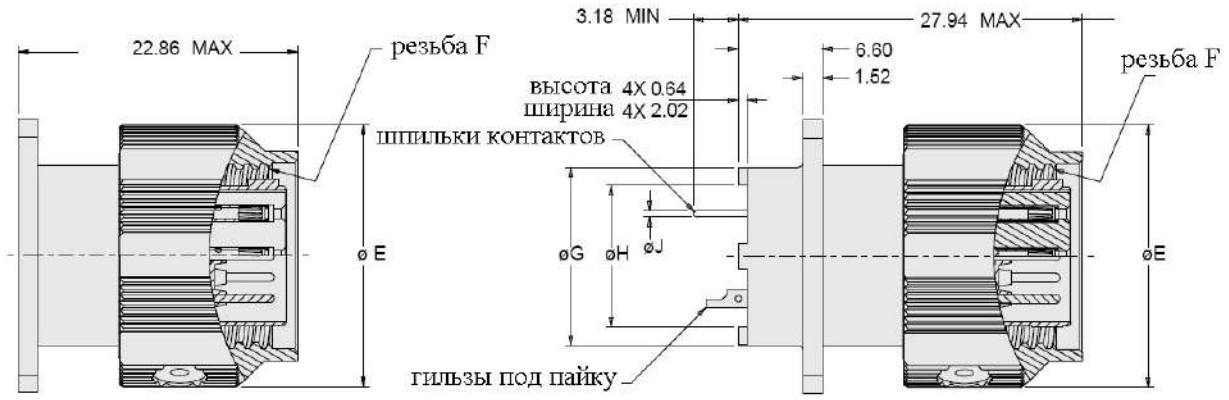

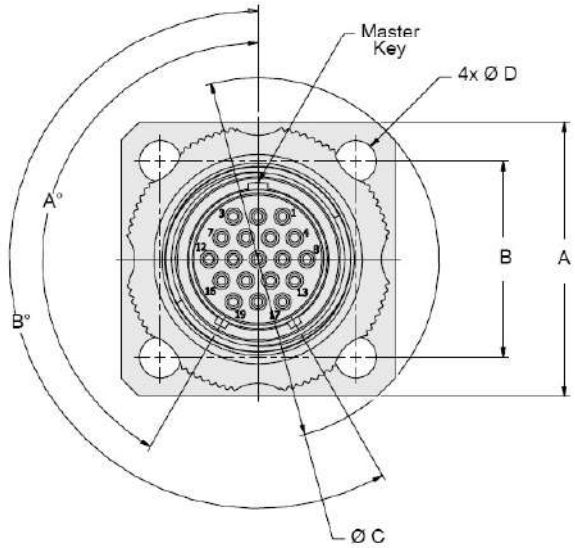

Размер контакта	Ø J
#23	0.45/0.55
#16	1.52/1.62
#12	2.33/2.43

Размер корпуса	A	B	Ø C	Ø D	Ø E	Резьба F	Ø G	Ø H
5	14.99	10.74	19.05	2.36	16.51	.3125-.05P-.1L-2B	6.20	4.45
6	14.99	10.74	19.05	2.36	16.51	.3750-.05P-.1L-2B	8.38	6.05
7	16.51	12.27	21.59	2.36	17.53	.4375-.05P-.1L-2B	10.97	8.31
8	18.08	13.84	23.83	2.36	20.07	.5000-.05P-.1L-2B	12.52	9.86
9	21.59	15.42	28.58	3.25	21.08	.5625-.05P-.1L-2B	14.00	11.33
10	22.61	17.02	30.18	3.25	23.37	.6250-.05P-.1L-2B	15.75	13.11
11	23.75	18.16	31.75	3.25	–	.6875-.05P-.1L-2B	16.81	14.15
13	26.16	20.62	34.93	3.25	27.94	.8125-.1P-.2L-2B	17.86	15.21
16	30.96	24.92	41.28	3.25	34.04	1.0000-.1P-.2L-2B	21.92	19.28
17	32.51	26.92	43.18	3.25	36.83	1.0625-.1P-.2L-2B	23.16	20.52
19	36.37	30.25	48.26	3.25	38.10	1.1875-.1P-.2L-2B	25.86	23.11
21	39.75	33.58	53.34	3.25	41.91	1.3125-.1P-.2L-2B	29.72	26.95

Розетки серии 801 с контактами под обжимку







Информация для заказа

Базовая серия	**801**	**-009**	**-02**	**C**	**9-19**	**P**	**A**
Тип модификации:							
009 – розетка с кожухом под ТУТ							
010 – розетка с возможностью установки кожухов							
Тип корпуса:							
01 – кабельная розетка							
02 – розетка с квадратным фланцем							
12 – розетка с квадратным фланцем для заднего монтажа с интегрированными гайками без блокировки							
22 – розетка с квадратным фланцем для заднего монтажа с интегрированными гайками с блокировкой							
07 – розетка с контргайкой							
Материал корпуса/Тип покрытия:							
M – алюминий/химосажденный никель							
MT – алюминий/никель-PTFE							
ZR – алюминий/цинк/никель с черным хроматированием							
NF – алюминий/кадмий с оливково серым хроматированием							
Z1 – нержавеющая сталь/пассивирование							
Контактная схема							
Тип контакта:							
P – соединитель поставляется со штыревыми контактами							
S – соединитель поставляется с гнездовыми контактами							
A – соединитель поставляется без штыревых контактов							
B – соединитель поставляется без гнездовых контактов							
G – соединитель поставляется со штыревыми контактами # 23 (под провода 30 AWG)							
H – соединитель поставляется с гнездовыми контактами # 23 (под провода 30 AWG)							
Поляризация – A (нормальная), B, C, D, E, F							

В стандартную компоновку соединителей с комбинированными контактными схемами с применением контактов # 8, входят силовые контакты # 8 – соединители поставляются с неустановленными контактами

Аксиальные и другие специализированные контакты # 8 поставляются по отдельному заказу

Размеры. Розетки, тип 07

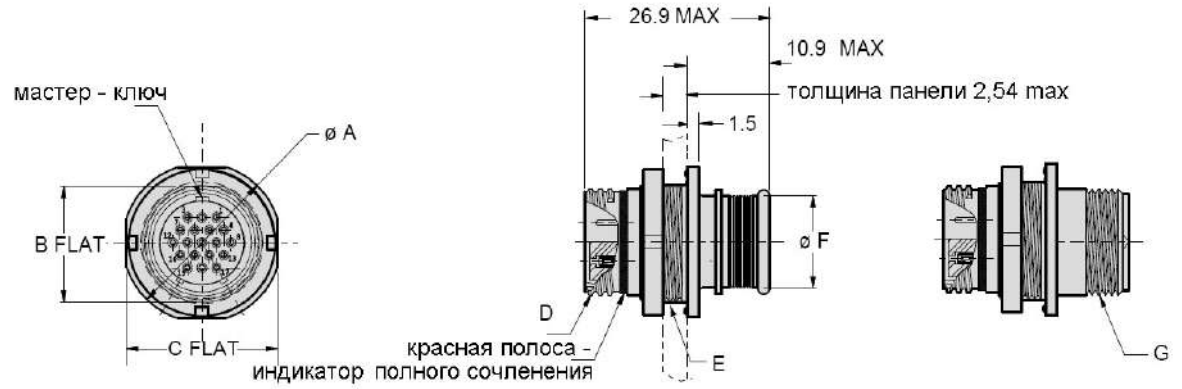

Размер корпуса	Ø A	B	C	Резьба D	Резьба E	Ø F	Резьба G
5	14.61	8.89	13.84	.3125-.05P-.1L-2A	.375-28	6.22	.250-32
6	16.13	10.41	15.11	.375-.05P-.1L-2A	.4375-28	7.37	.3125-32
7	19.18	13.61	18.36	.4375-.05P-1L2A	.5625-32	9.91	.4375-28
8	19.18	13.61	18.36	.5000-.05P-.1L-2A	.5625-32	11.30	.5000-28
9	21.08	15.14	20.07	.5625-.05P-.1L-2A	.625-28	12.70	.5625-24
10	22.61	16.71	21.72	.6250-.05P-.1L-2A	.6875-28	14.22	.6250-24
11	24.38	18.24	23.50	.6875-.05P-.1L-2A	.7500-28	15.37	.6875-24
13	27.38	21.46	26.52	.8125-.1P-.2L-2A	.875-28	16.51	.6875-24
16	32.11	25.96	31.24	1.000-.1P-.2L-2A	1.0625-20	20.45	.9375-20
17	33.66	27.84	32.77	1.062-.1P-.2L-2A	1.125-28	21.59	.9375-20
19	36.83	31.17	35.94	1.1875-.1P-.2L-2A	1.2500-28	25.48	1.0625-18
21	41.28	34.21	40.06	1.3125-.1P-.2L-2A	1.375-28	28.19	1.1875-18

Установочные размеры

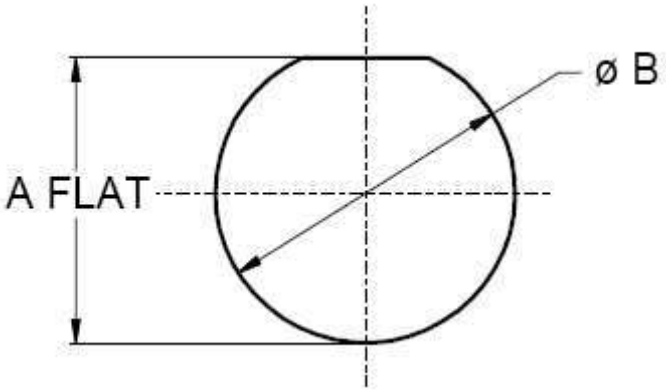

Размер корпуса	A ± 0.05	Ø B ± 0.05
5	9.04	9.78
6	10.57	11.35
7	13.77	14.53
8	13.77	14.53
9	15.29	16.13
10	16.92	17.70
11	18.54	18.44
13	21.62	22.48
16	26.11	27.31
17	27.99	28.83
19	31.57	32.00
21	34.39	35.18

Размеры. Розетки, тип 02

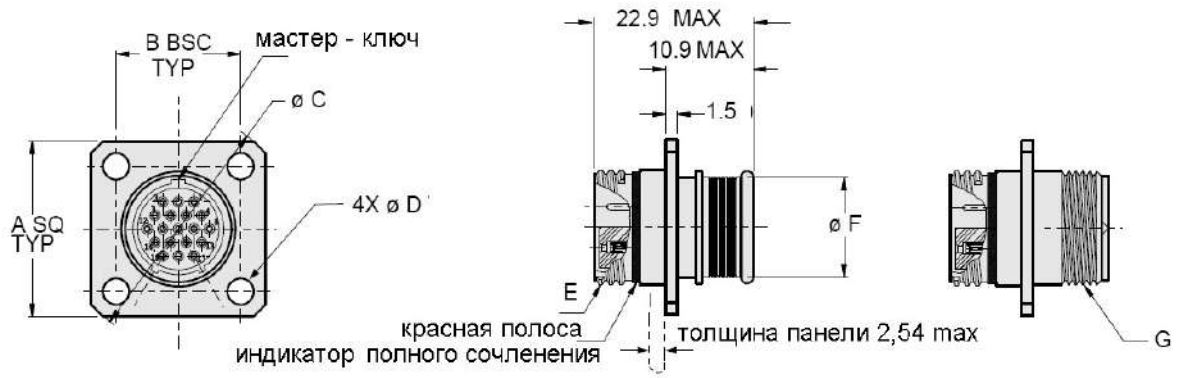

Размер корпуса	A	B BBS	Ø C	Ø D ± 0.08	Резьба E	Ø F	Резьба G
5	13.46	9.22	17.27	2.36	.3125-.05P-.1L-DS-2A	6.22	.2500-32
6	14.99	10.74	19.05	2.36	.3750-.05P-.1L-DS-2A	7.37	.3125-32
7	16.51	12.27	21.59	2.36	.4375-.05P-.1L-DS-2A	9.91	.4375-28
8	18.08	13.84	23.83	2.36	.5000-.05P-.1L-DS-2A	11.30	.5000-28
9	21.59	15.42	28.58	3.25	.5625-.05P-.1L-DS-2A	12.70	.5625-24
10	22.61	17.02	30.18	2.25	.6250-.05P-.1L-DS-2A	14.22	.6250-24
11	23.75	18.16	31.75	3.25	.6875-.05P-.1L-DS-2A	15.37	.6875-24
13	26.16	20.62	34.93	3.25	.8125-.1P-.2L-DS-2A	16.51	.6875-24
16	30.96	24.92	41.28	3.25	1.0000-.1P-.2L-DS-2A	20.45	.9375-20
17	32.51	26.92	43.18	3.25	1.0625-.1P-.2L-DS-2A	21.59	.9375-20
19	36.37	30.25	48.26	3.25	1.1875-.1P-.2L-DS-2A	25.48	1.0625-18
21	39.75	33.58	53.34	3.25	1.3125-.1P-.2L-DS-2A	28.19	1.1875-18

Установочные размеры

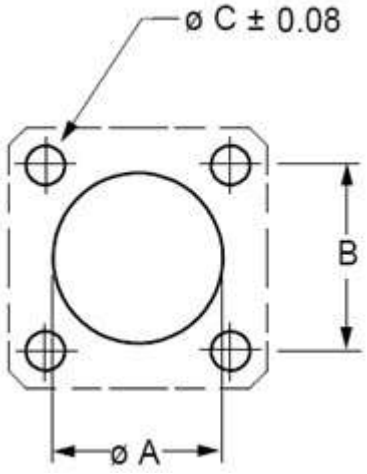

Размер корпуса	Ø A	B	Ø C
5	8.33	9.22	2.36
6	9.91	10.74	2.36
7	11.51	12.27	2.36
8	13.08	13.84	2.36
9	14.68	15.42	3.25
10	16.26	17.02	3.25
11	17.86	18.16	3.25
13	21.03	20.62	3.25
16	25.78	24.92	3.25
17	27.38	26.92	3.25
19	30.56	30.25	3.25
21	33.73	33.58	3.25

Размеры. Розетки, тип 01



Размер корпуса	Ø A	B	Резьба C	Ø D	Резьба E
5	9.02	8.13	.3125-.05P-.1L-DS-2A	6.22	.2500-32
6	10.54	9.78	.3750-.05P-.1L-DS-2A	7.37	.3125-32
7	12.19	11.30	.4375-.05P-.1L-DS-2A	9.91	.4375-28
8	13.72	12.95	.5000-.05P-.1L-DS-2A	11.30	.5000-28
9	15.37	14.61	.5625-.05P-.1L-DS-2A	12.70	.5625-24
10	16.89	16.13	.6250-.05P-.1L-DS-2A	14.22	.6250-24
11	18.54	17.78	.6875-.05P-.1L-DS-2A	15.37	.6875-24
13	21.72	20.96	.8125-.1P-.2L-DS-2A	16.51	.6875-24
16	26.42	25.65	1.0000-.1P-.2L-DS-2A	20.45	.9375-20
17	28.19	27.18	1.0625-.1P-.2L-DS-2A	21.59	.9375-20
19	31.57	30.25	1.1875-.1P-.2L-DS-2A	25.48	1.0625-18
21	34.93	33.32	1.3125-.1P-.2L-DS-2A	28.19	1.1875-18

Размеры. Розетки, тип 12 и 22

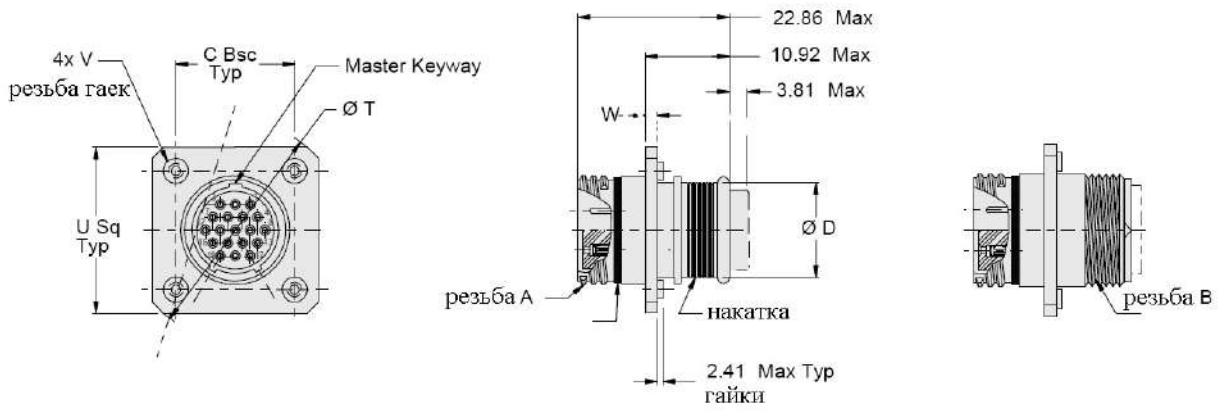

Размер корпуса	Резьба A	Резьба B	C	Ø T	U	V	W
5	.3125-.05P-.1L-DS-2A	.2500-32 UNEF-2A	9.22	19.66	15.82	2-56	0.76
6	.3750-.05P-.1L-DS-2A	.3125-32 UNEF-2A	10.74	21.84	17.35		
7	.4375-.05P-.1L-DS-2A	.4375-28 UNEF-2A	12.27	23.98	18.87		
8	.5000-.05P-.1L-DS-2A	.5000-28 UNEF-2A	13.84	26.21	20.45		
9	.5625-.05P-.1L-DS-2A	.5625-24 UNEF-2A	15.42	29.97	23.55	4-40	1.52
10	.6250-.05P-.1L-DS-2A	.6250-24 UNEF-2A	17.02	32.21	25.15		
11	.6875-.05P-.1L-DS-2A	.6875-24 UNEF-2A	18.16	33.81	26.29		
13	.8125-.1P-.2L-DS-2A	.6875-24 UNEF-2A	20.62	37.34	28.75		
16	1.0000-.1P-.2L-DS-2A	.9375-20 UNEF-2A	24.92	43.38	33.05		
17	1.0625-.1P-.2L-DS-2A	.9375-20 UNEF-2A	26.92	46.28	35.10		
19	1.1875-.1P-.2L-DS-2A	1.0625-18 UNEF-2A	30.25	50.95	38.38		
21	1.3125-.1P-.2L-DS-2A	1.1875-18 UNEF-2A	33.58	55.63	41.71		

Установочные размеры

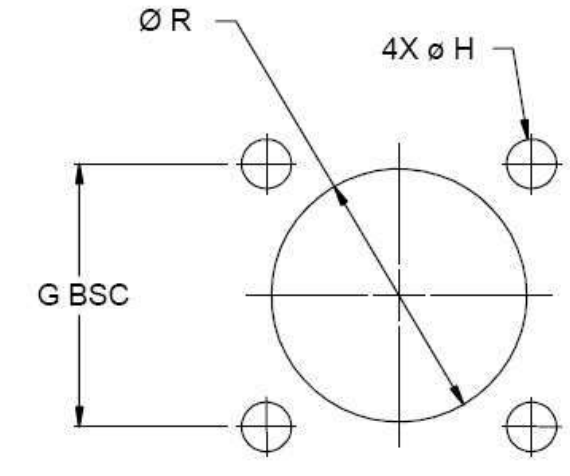

Размер корпуса	G Bsc	Ø H	Ø R
5	9.22	2,31 – 2,44	8.33
6	10.74	2,31 – 2,44	9.91
7	12.27	2,31 – 2,44	11.51
8	13.84	2,31 – 2,44	13.08
9	15.42	3,30 – 3,20	14.68
10	17.02	3,30 – 3,20	16.26
13	18.16	3,30 – 3,20	17.86
16	20.62	3,30 – 3,20	21.03
17	24.92	3,30 – 3,20	25.78
21	26.92	3,30 – 3,20	27.38

Розетки серии 801
с контактами под пайку проводов и для вертикального печатного монтажа



Информация для заказа

Базовая серия	**801**	**-011**	**-02**	**C**	**9-19**	**P**	**A**
Тип модификации: 011 – стандартная розетка 033 – розетка герметизированного типа							
Тип корпуса: 02 – розетка с квадратным фланцем 12 – розетка с квадратным фланцем для заднего монтажа с интегрированными гайками без блокировки 22 – розетка с квадратным фланцем для заднего монтажа с интегрированными гайками с блокировкой 07 – розетка с контргайкой							
Материал корпуса/Тип покрытия: M – алюминий/химосажденный никель MT – алюминий/никель-PTFE ZNU – алюминий/цинк/никель с черным хроматированием NF – алюминий/кадмий с оливково серым хроматированием Z1 – нержавеющая сталь/пассивирование							
Контактная схема							
Тип контакта: P – штыревые контакты для печатного монтажа S – гнездовые контакты для печатного монтажа E – штыревые контакты под пайку проводов F – гнездовые контакты под пайку проводов							
Поляризация – A (нормальная), B, C, D, E, F							

Соединители поставляются с установленными сигнальными или силовыми контактами

В стандартную компоновку соединителей с комбинированными контактными схемами с применением контактов # 8, входят силовые контакты # 8 – соединители поставляются с неустановленными контактами

Аксиальные и другие специализированные контакты # 8 не применяются

Размеры

801-011-07

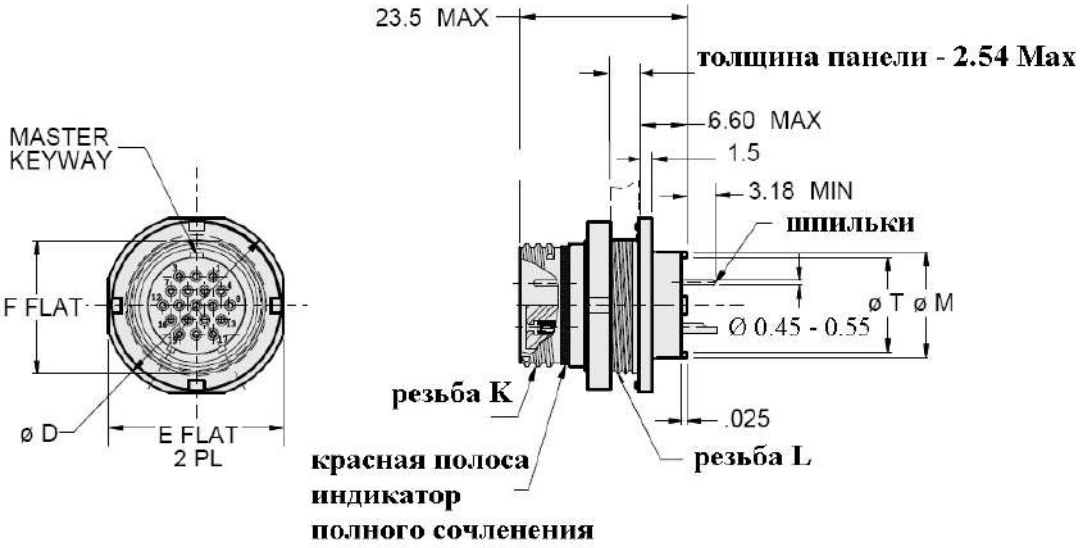

801-011-02

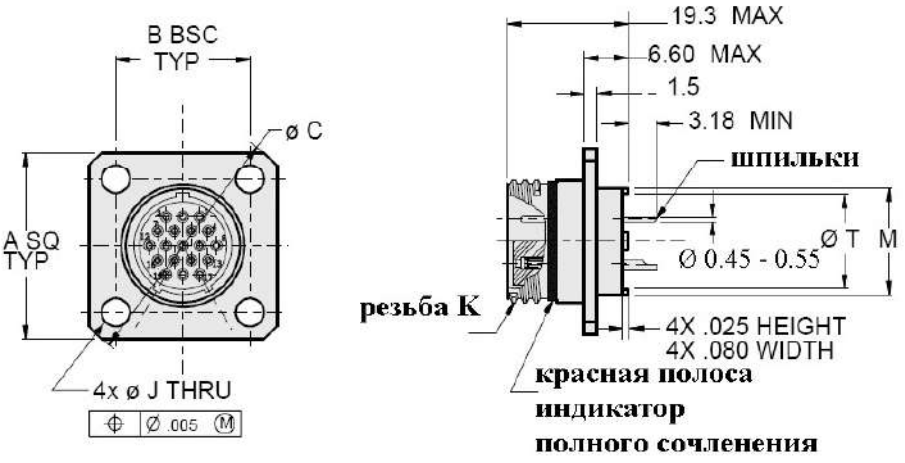

801-011-12

801-011-22



Размеры

Размер корпуса	A	B	Ø C	Ø D	E	F	J	Резьба K
5	13.46	9.22	17.27	14.61	13.84	8.89	2.31 – 2.44	.3125-.05P-.1L-2A
6	14.99	10.74	19.05	16.13	15.11	10.41		.3750-.05P-.1L-2A
7	16.51	12.27	21.59	19.18	18.36	13.61		.4375-.05P-.1L-2A
8	18.08	13.84	23.83	19.18	18.36	13.61		.5000-.05P-.1L-2A
9	21.59	15.42	28.58	21.08	20.07	15.14	3.11 – 3.30	.5625-.05P-.1L-2A
10	22.61	17.02	30.18	22.61	21.72	16.71		.6250-.05P-.1L-2A
11	23.75	18.16	31.75	24.38	23.50	18.24		.6875-.05P-.1L-2A
13	26.16	20.62	34.92	27.38	26.52	21.46		.8125-.1P-.2L-2A
16	30.96	24.92	41.28	32.13	31.24	25.96		1.0000-.1P-.2L-2A
17	32.51	26.92	43.18	33.66	32.77	27.84		1.0625-.1P-.2L-2A
19	36.37	30.25	48.26	36.83	35.94	31.12		1.1875-.1P-.2L-2A
21	39.75	33.58	53.34	41.28	40.06	34.16		1.3125-.1P-.2L-2A

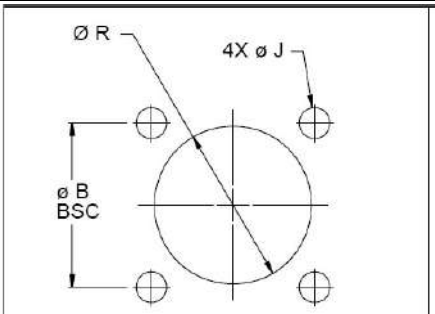

розетки 801-011 и 801-033
тип 02, 12, 22

розетки 801-033
тип 07

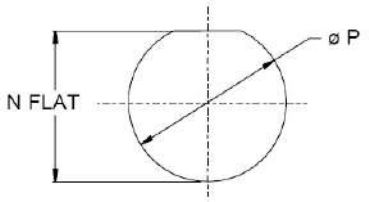

розетки 801-011
тип 07

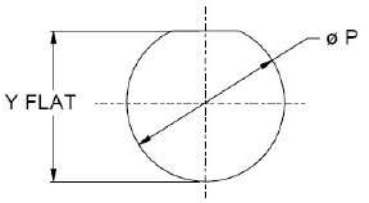

Размер корпуса	Резьба L -2A	Ø M	Ø T	N ± 0.05	Ø P	Ø R	Ø U	V	W	X	Y ± 0.05
5	.3750-28 UN	6.20	4.45	9.14	9.78	8.38	19.66	15.82	2-56	0.76	9.04
6	.4375-28 UNEF	8.38	6.05	10.67	11.38	9.91	21.84	17.35			10.57
7	.5625-32 UN	10.97	8.31	14.00	14.55	11.43	23.98	18.87			13.77
8	.5625-32 UN	12.52	9.86	14.00	14.55	12.95	26.21	20.45			13.77
9	.6250-28 UN	14.00	11.33	15.47	16.13	14.61	29.97	23.55	4-40	1.52	15.24
10	.6875-28 UN	15.75	13.11	17.04	17.73	16.26	32.21	25.15			16.92
11	.7500-28 UN	16.81	14.15	18.44	19.30	17.78	33.81	26.29			18.44
13	.8750-28 UN	17.86	15.21	21.82	22.48	20.96	37.34	28.75			21.62
16	1.0625-20 UN	21.92	19.28	26.37	27.31	25.78	43.38	33.05			26.11
17	1.1250-28 UN	23.16	20.52	28.22	28.83	27.31	46.28	35.10			27.99
19	1.2500-28 UN	25.86	23.11	31.32	32.00	30.48	50.95	38.38			31.32
21	1.3750-28 UN	29.72	26.95	34.39	35.18	33.78	55.63	41.71			34.32

Розетки серии 801 с контактами для углового печатного монтажа



Информация для заказа

Базовая серия	**801-023**	**-07**	**C**	**7-10**	**P**	**A**
Тип корпуса: 07 – розетка с контргайкой						
Материал корпуса/Тип покрытия: M – алюминий/химосажденный никель MT – алюминий/никель-PTFE ZNU – алюминий/цинк/никель с черным хроматированием NF – алюминий/кадмий с оливково серым хроматированием C – алюминий/черное анодирование Z1 – нержавеющая сталь/пассивирование						
Контактные схемы **(только указанные схемы, по другим – требуется консультация):** **5-3, 6-1, 6-23, 6-4, 6-6, 6-7, 7-1, 7-25, 7-10, 8-2, 8-28, 8-13,** **9-4, 9-210, 9-19, 9-200, 10-2, 10-5, 10-201**						
Тип контакта: P – штыревые контакты для печатного монтажа S – гнездовые контакты для печатного монтажа						
Поляризация – A (нормальная), B, C, D, E, F						

Соединители поставляются только с установленными контактами
Соединители поставляются с установленными резьбовыми втулками для монтажа на плату

Размеры

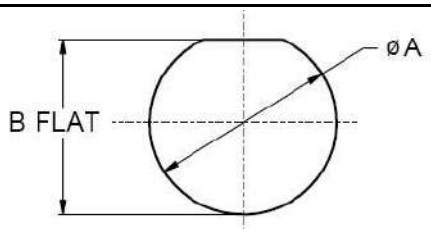

Контактные схемы	Ø A ± 0.13	B ± 0.05	Контактные схемы	Ø A ± 0.13	B ± 0.05
5-3	9.78	9.07	**8-28**	14.55	13.82
6-1	11.37	10.62	**8-13**	14.55	13.82
6-23	11.37	10.62	**9-4**	16.13	15.32
6-4	11.37	10.62	**9-210**	16.13	15.32
6-6, 6-7	11.37	10.62	**9-19**	16.13	15.32
7-1	14.55	13.82	**9-200**	17.70	15.32
7-25	14.55	13.82	**10-2**	17.70	16.87
7-10	14.55	13.82	**10-5**	17.70	16.87
8-2	14.55	13.82	**10-201**	17.70	16.87

Размеры

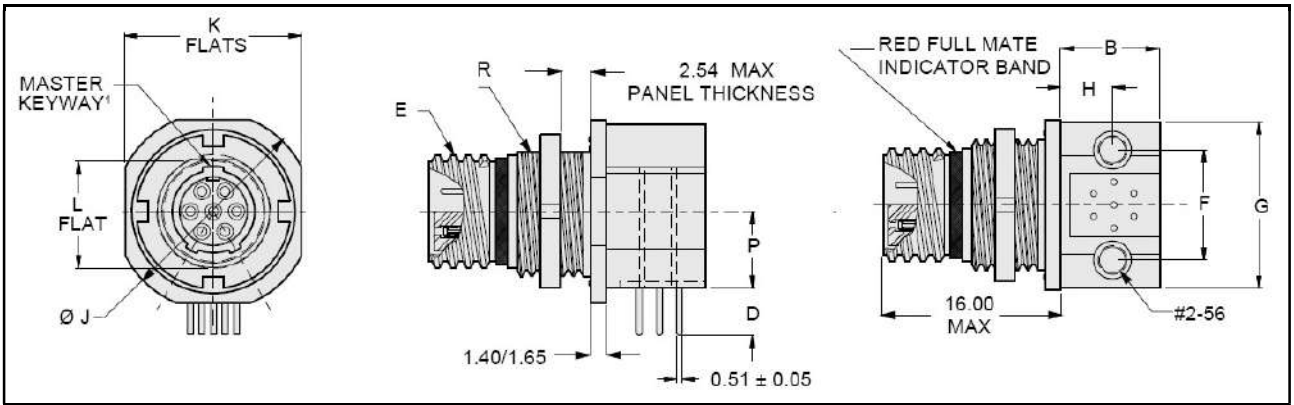

Контактные схемы	B	D ± 0.89	Резьба E -.1L-DS-2A	F	G	H	Ø J	K	L	P	Резьба R
5-3	6.60	6.99	.3125-.05P	7.87	14.45	4.19	14.73	13.84	8.79 – 9.02	5.72	.375-28
6-1	8.76	7.42	.3750-.05P	9.78	15.19	5.69	16.13	15.29	10.31 – 10.54	5.72	.4375-28
6-23	8.76	7.75	.3750-.05P	9.78	15.19	5.69	16.13	15.29	10.31 – 10.54	5.72	
6-4	8.76	7.42	.3750-.05P	9.78	15.19	5.69	16.13	15.29	10.31 – 10.54	5.72	
6-6, 6-7	8.76	6.73	.3750-.05P	10.36	15.19	4.75	16.13	15.29	10.31 – 10.54	5.72	
7-1	8.76	6.93	.4375-.05P	11.48	18.03	4.32	19.18	18.36	13.46 – 13.69	7.52	.5625-32
7-25	8.76	6.76	.4375-.05P	11.48	18.03	4.32	19.18	18.36	13.46 – 13.69	7.52	
7-10	8.76	6.93	.4375-.05P	11.48	18.03	4.32	19.18	18.36	13.46 – 13.69	7.52	
8-2	12.45	7.75	.5000-.05P	12.45	18.03	5.84	19.18	18.36	13.46 – 13.69	8.10	
8-28	12.45	7.34	.5000-.05P	12.45	18.03	5.84	19.18	18.36	13.46 – 13.69	8.10	
8-13	12.45	8.03	.5000-.05P	12.45	18.03	5.84	19.18	18.36	13.46 – 13.69	8.10	
9-4	12.45	6.096	.5625-.05P	15.24	20.32	8.69	21.08	20.01	15.04 – 15.27	9.19	.6250-28
9-210	12.45	6.22	.5625-.05P	15.24	20.32	8.69	21.08	20.01	15.04 – 15.27	9.19	
9-19	12.45	6.99	.5625-.05P	15.24	20.32	8.69	21.08	20.01	15.04 – 15.27	9.19	
9-200	12.45	6.48	.5625-.05P	15.24	20.32	8.69	21.08	20.01	15.04 – 15.27	9.19	
10-2	14.48	7.59	.6250-.05P	16.26	21.34	9.19	22.06	21.72	16.61 – 16.84	10.08	.6875-28
10-5	14.48	6.48	.6250-.05P	16.26	21.34	9.19	22.06	21.72	16.61 – 16.84	10.08	
10-201	14.48	7.47	.6250-.05P	16.26	21.34	9.19	22.06	21.72	16.61 – 16.84	10.08	

Координатные сетки для углового печатного монтажа

Диаметр отверстий под шпильки
23 – 0,56 мм, max, # 20 – 0,71 мм, max, # 16 – 1,62 мм, max, # 12 – 2,44 мм, max
Диаметр монтажных отверстий – 2,36 мм, max

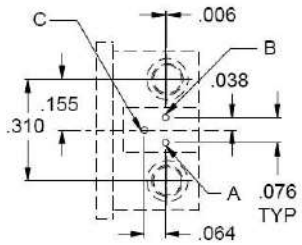

ARRANGEMENT NO. 5-3
(3 #23 CONTACTS)

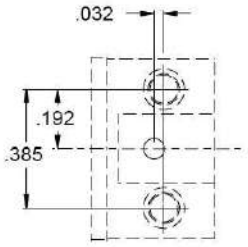

ARRANGEMENT NO. 6-1
(1 #16 CONTACT)

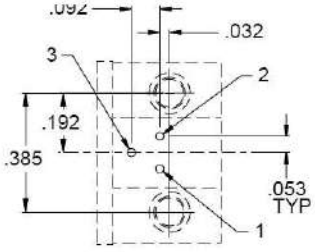

ARRANGEMENT NO. 6-23
(3 #20HD CONTACTS)

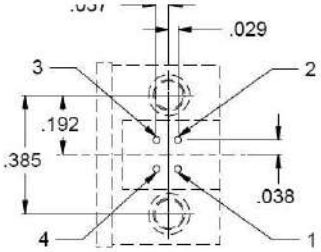

ARRANGEMENT NO. 6-4
(4 #23 CONTACTS)

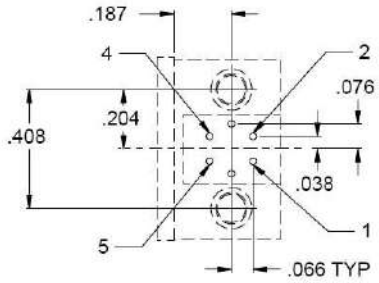

ARRANGEMENT NO. 6-6
(6 #23 CONTACTS)

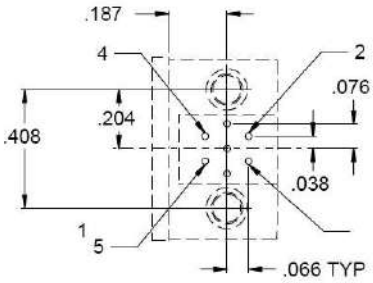

ARRANGEMENT NO. 6-7
(7 #23 CONTACTS)

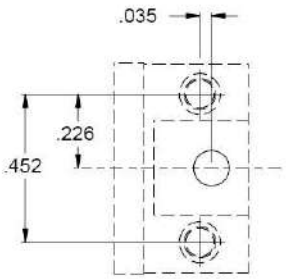

ARRANGEMENT NO. 7-1
(1 #12 CONTACT)

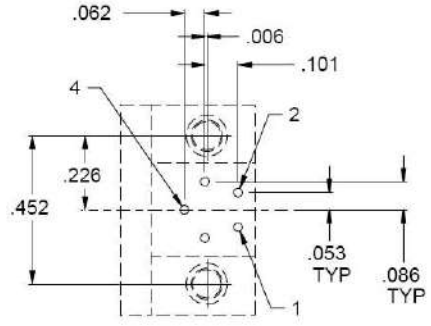

ARRANGEMENT NO. 7-25
(5 #20HD CONTACTS)

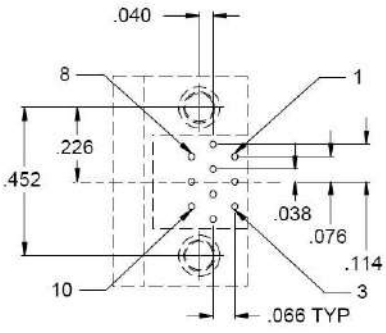

ARRANGEMENT NO. 7-10
(10 #23 CONTACTS)

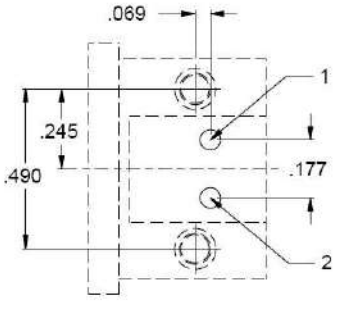

ARRANGEMENT NO. 8-2
(2 #16 CONTACTS)

Координатные сетки для углового печатного монтажа

Диаметр отверстий под шпильки
23 – 0,56 мм, max, # 20 – 0,71 мм, max, # 16 – 1,62 мм, max, # 12 – 2,44 мм, max
Диаметр монтажных отверстий – 2,36 мм, max

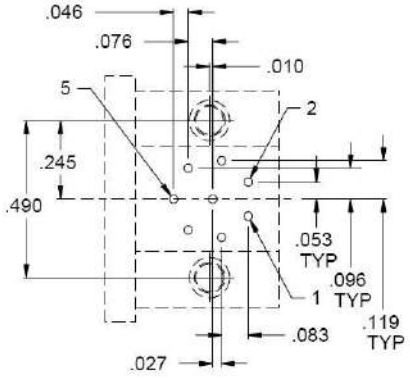

ARRANGEMENT NO. 8-28
(8 #20HD CONTACTS)

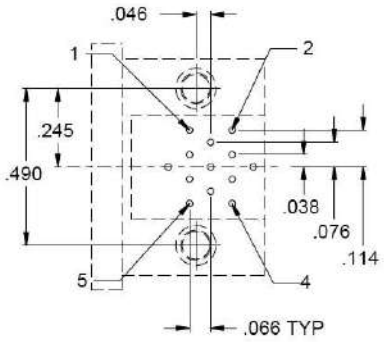

ARRANGEMENT NO. 8-13
(13 #23 CONTACTS)

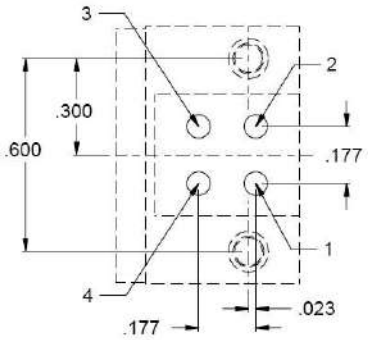

ARRANGEMENT NO. 9-4
(4 #16 CONTACTS)

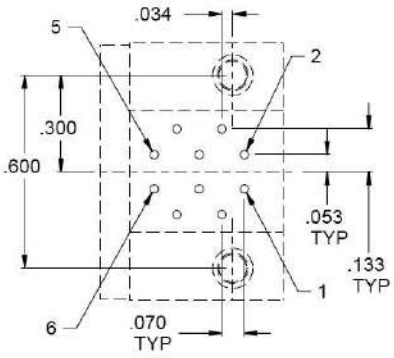

ARRANGEMENT NO. 9-210
(10 #20HD CONTACTS)

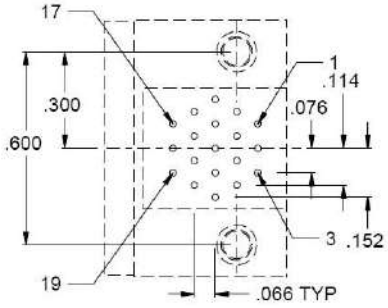

ARRANGEMENT NO. 9-19
(19 #23 CONTACTS)

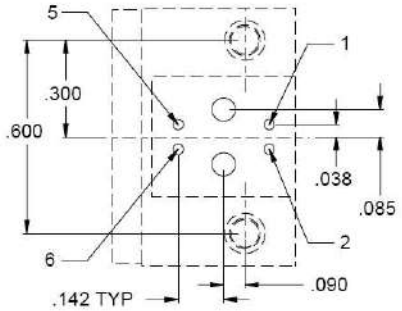

ARRANGEMENT NO. 9-200
(2#16, 4 #23 CONTACTS)

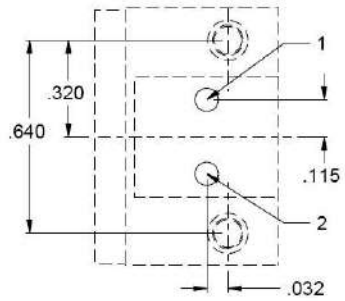

ARRANGEMENT NO. 10-2
(2 #12 CONTACTS)

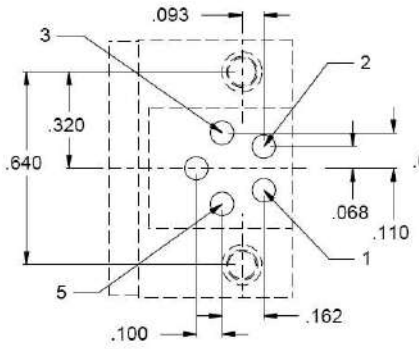

ARRANGEMENT NO. 10-5
(5 #16 CONTACTS)

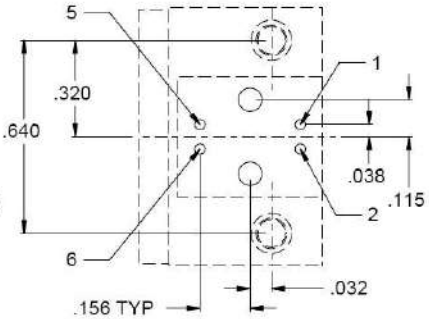

ARRANGEMENT NO. 10-201
(2 #12, 4 #23 CONTACTS)

Розетки серии 801 с контргайкой с двойным фланцем, задний монтаж, с установленными спиральными втулками с контактами для печатного монтажа



Информация для заказа

Базовая серия	**801-075-07**	**Z1**	**6-7**	**P**	**A**
Материал корпуса/Тип покрытия:					
M – алюминий/химосажденный никель					
MT – алюминий/никель-PTFE					
ZNU – алюминий/цинк/никель с черным хроматированием					
NF – алюминий/кадмий с оливково серым хроматированием					
Z1 – нержавеющая сталь/пассивирование					
Контактная схема					
Тип контакта:					
P – штыревые контакты для печатного монтажа					
S – штыревые контакты для печатного монтажа					
Поляризация – A (нормальная), B, C, D, E, F					

В стандартную компоновку соединителей с комбинированными контактными схемами с применением контактов # 8, входят силовые контакты # 8 – соединители поставляются с неустановленными контактами
Аксиальные и другие специализированные контакты # 8 не применяются

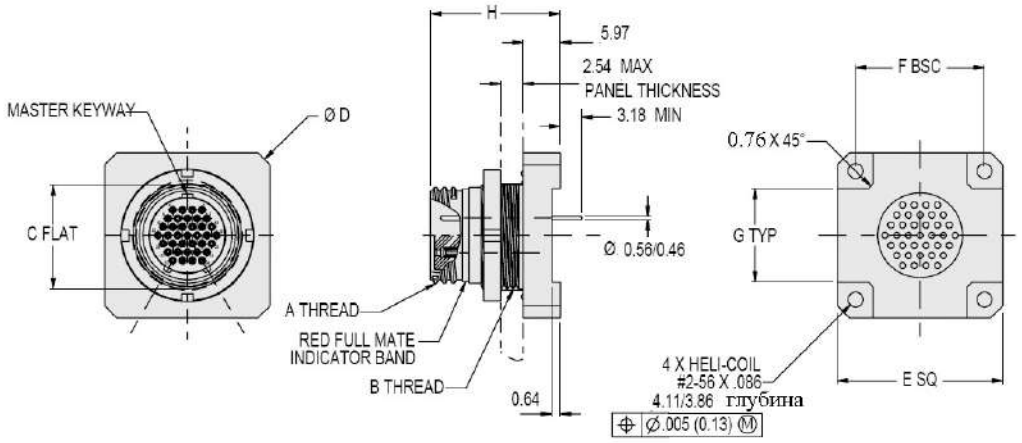

Размер корпуса	**Резьба A**	**Резьба B**	**C**	**Ø D**	**E**	**F**	**G**	**H**
5	.3125-.05P-.1L-2A	.3750-28 UN-2A	8.84	18.29	13.84	9.22	3.63	19.61
6	.375-.05P-.1L-2A	.4375-28 UNEF-2A	10.36	20.32	15.11	10.74	3.63	19.61
7	.4375-.05P-1L2A	.5625-32 UN-2A	13.56	22.86	18.36	12.27	3.63	19.61
8	.5000-.05P-1L-2A	.5625-32 UN-2A	13.56	24.89	18.36	13.84	3.63	19.61
9	.5625-.05P-.1L-2A	.6250-28 UN-2A	15.09	27.43	20.06	15.42	3.63	19.61
10	.6250-.05P-1L-2A	.6875-28 UN-2A	16.66	29.46	21.72	17.02	11.43	19.61
11	.6875-.05P-1L-2A	.7500-28 UN-2A	18.19	30.99	21.72	18.16	12.57	19.61
13	.8125-.1P-.2L-2A	.8750-28 UN-2A	21.41	34.80	26.52	20.62	15.04	22.38
16	1.0000-.1P-.2L-2A	1.0625-20 UN-2A	25.91	41.15	31.24	24.92	19.08	22.38
17	1.0625-.1P-.2L-2A	1.1250-28 UN-2A	27.79	43.69	32.77	26.92	21.34	22.38
19	1.1875-.1P-.2L-2A	1.2500-28 UN-2A	31.16	48.77	35.94	30.25	24.66	22.38
21	1.3125-.1P-.2L-2A	1.3750-28 UN-2A	34.16	53.34	40.06	33.58	27.99	22.38

Герметичные розетки серии 801
с контактами под пайку проводов
и для вертикального печатного монтажа



Информация для заказа

Базовая серия	**801-012**	**-07**	**Z1**	**7-10**	**P**	**A**	**-585A**
Тип корпуса:							
03 – опаиваемая розетка							
02 – розетка с квадратным фланцем							
07 – розетка с контргайкой							
13 – вваривaемая розетка							
Материал корпуса/Тип покрытия:							
Z1 – нержавеющая сталь/пассивирование							
ZB – нержавеющая сталь/оливково серый кадмий							
ZC – нержавеющая сталь/цинк-кобальт, черное хроматирование							
ZL – нержавеющая сталь/никель							
Контактная схема							
Тип контакта:							
P – штыревые контакты под пайку проводов							
S – гнездовые контакты под пайку проводов							
C – штыревые контакты для печатного монтажа							
D – гнездовые контакты для печатного монтажа							
Поляризация – A (нормальная), B, C, D, E, F							
Индекс герметичности специализированной модификации:							
585A – 1 x 10^{-10} $см^3/с$							
585B – 1 x 10^{-9} $см^3/с$							
585C – 1 x 10^{-8} $см^3/с$							
не указывается – 1 x 10^{-7} $см^3/с$ (стандартное исполнение)							

В стандартную компоновку соединителей с комбинированными контактными схемами с применением контактов # 8, входят силовые контакты # 8 – соединители поставляются с неустановленными контактами

Аксиальные и другие специализированные контакты # 8 не применяются

Размеры

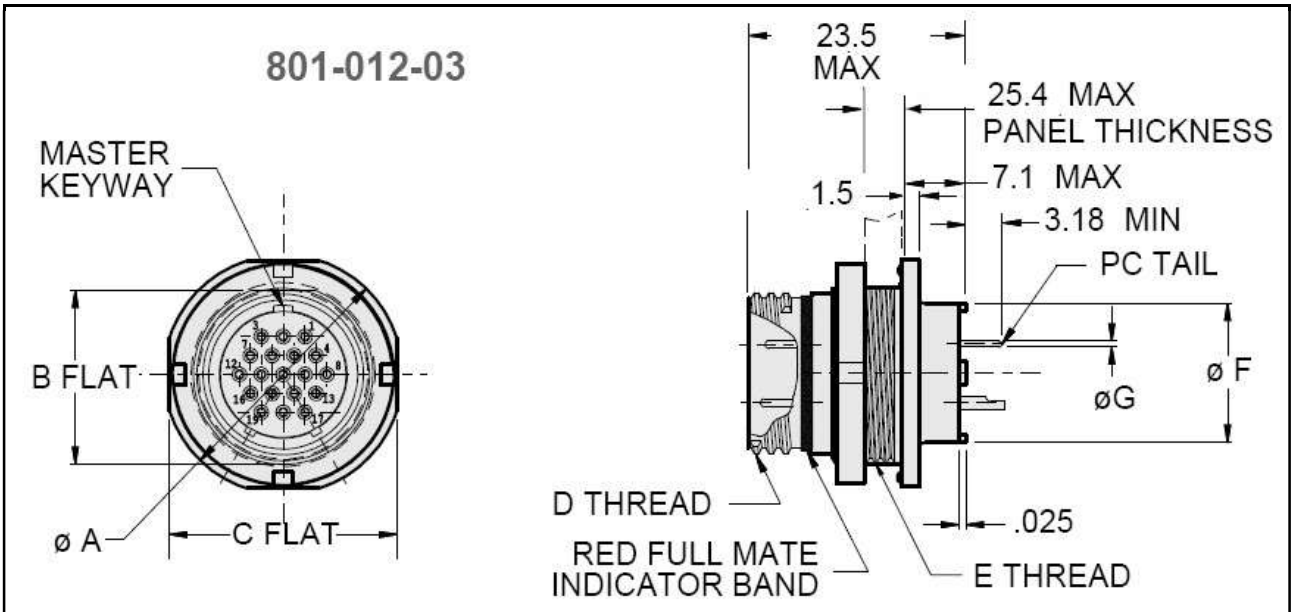

Размер корпуса	Ø A	B	C	Резьба D	Резьба E UN-2A	Ø F	Ø G
5	14.61	8.89	13.84	.3125-.05P-.1L-2A	.3750-28	6.20	
6	16.13	10.41	15.11	.3750-.05P-.1L-2A	.4375-28	8.38	
7	19.18	13.61	18.36	.4375-.05P-1L-2A	.5625-32	10.97	# 23 (0.46/0.56)
8	19.18	13.61	18.36	.5000-.05P-1L-2A	.5625-32	12.52	
9	21.08	15.14	20.07	.5625-.05P-.1L-2A	.6250-28	14.00	# 20 (0.61/0.71)
10	22.61	16.71	21.72	.6250-.05P-1L-2A	.6875-28	15.75	
11	24.38	18.24	23.50	.6878-.05P-.1L-2A	7500-28	16.81	# 16 (1.52/1.63)
13	27.38	21.46	26.52	.8125-.1P-.2L-2A	.8750-28	17.86	
16	32.13	25.96	31.24	1.0000-.1P-.2L-2A	1.0625-20	21.92	# 12 (2.34/2.44)
17	33.66	27.84	32.77	1.0625-.1P-.2L-2A	1.1250-28	23.16	
19	36.83	31.115	35.94	1.1875-.1p-.2L-2A	1.2500-28	25.86	
21	41.28	34.16	40.06	1.3125-.1P-.2L-2A	1.3750-28	29.72	

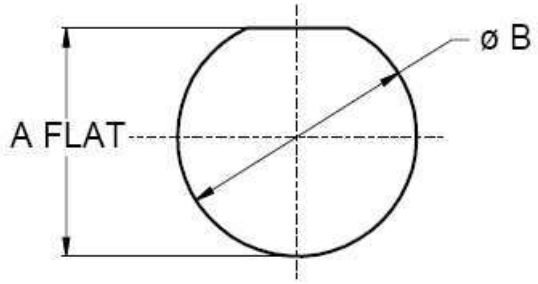

Размер корпуса	A ± 0.05	Ø B ± 0.05
5	9.04	9.78
6	10.57	11.38
7	13.77	14.55
8	13.77	14.55
9	15.29	16.13
10	16.92	17.73
11	18.39	19.30
13	21.62	22.48
16	26.11	27.31
17	27.99	28.83
19	31.32	32.00
21	34.32	35.18

Размеры

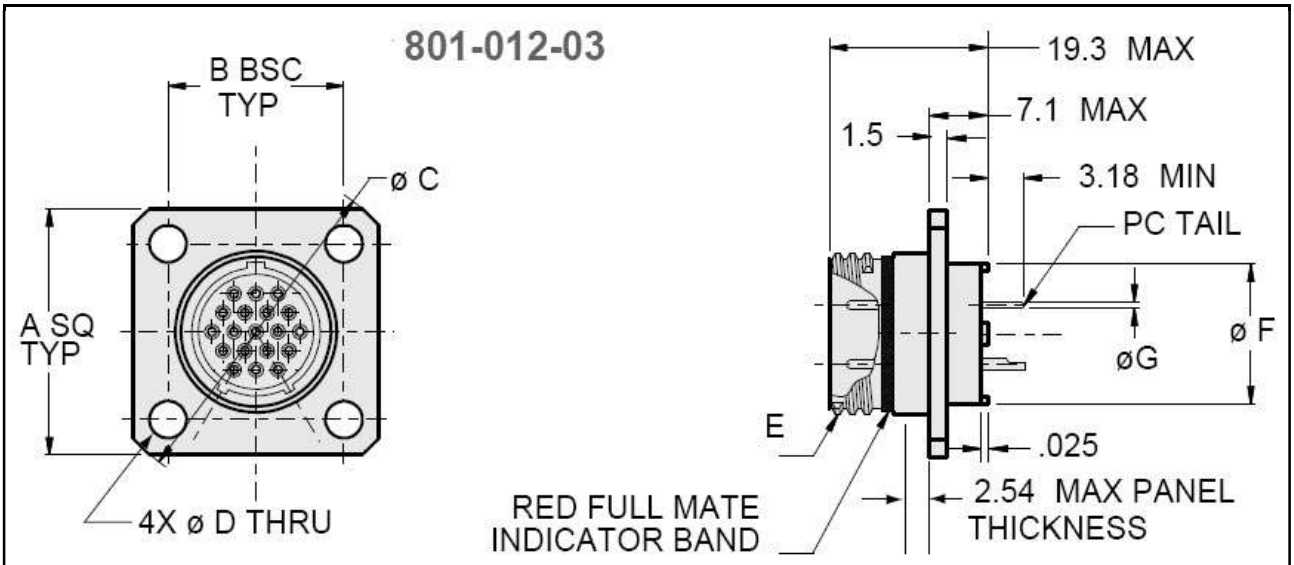

Размер корпуса	A	B	Ø C	Ø D	Резьба E	Ø F	Ø G
5	13.46	9.22	17.27	2.44/2.31	.3125-.05P-.1L-2A	6.20	# 23 (0.46/0.56)
6	14.99	10.74	19.05		.3750-.05P-.1L-2A	8.38	
7	16.51	12.27	21.59		.4375-.05P-.1L-2A	10.97	
8	18.08	13.84	23.83		.5000-.05P-.1L-2A	12.52	
9	21.59	15.42	28.58	3.30/3.20	.5625-.05P-.1L-2A	14.00	# 20 (0.61/0.71)
10	22.61	17.02	30.18		.6250-.05P-.1L-2A	15.75	
11	23.75	18.16	31.75		.6875-.05P-.1L-2A	16.81	# 16 (1.52/1.63)
13	26.16	20.62	34.93		.8125-.1P-.2L-2A	17.86	
16	31.96	24.92	41.28		1.0000-.1P-.2L-2A	21.92	# 12 (2.34/2.44)
17	32.51	26.92	43.18		1.0625-.1P-.2L-2A	23.16	
19	36.37	30.25	48.26		1.1875-.1P-.2L-2A	25.86	
21	39.75	33.58	53.34		1.3125-.1p-.2l-2a	29.72	

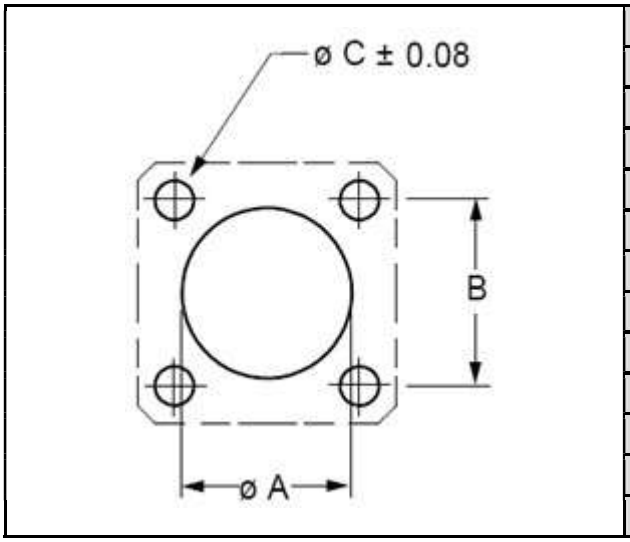

Размер корпуса	B	Ø C
5	9.22	2.44/2.31
6	10.74	
7	12.27	
8	13.84	
9	15.42	3.30/3.20
10	17.02	
11	18.16	
13	20.62	
16	24.92	
17	26.92	
19	29.74	
21	33.58	

Размеры

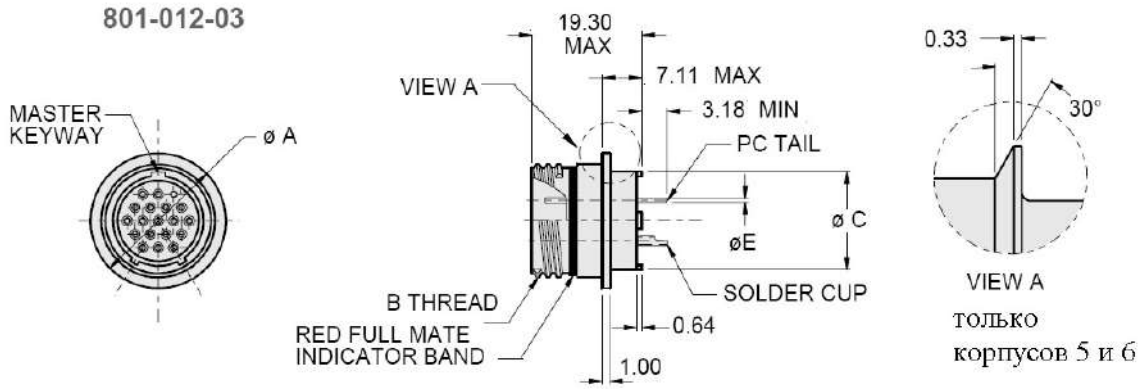

Размер корпуса	Ø A	Резьба B	Ø C	Размер корпуса	Ø A	Резьба B	Ø C	Ø E
5	10.03	.3125-.05P-.1L-2A	6.20	**11**	19.56	.6875-.05P-1L-2A	16.81	# 23 (0.46/0.56)
6	11.56	.375-.05P-.1L-2A	8.38	**13**	22.73	.8125-.1P-.2L-2A	17.86	# 20 (0.61/0.71)
7	13.21	.4375-.05P-1L-2A	11.97	**16**	27.43	1.000-.1P-.2L-2A	21.92	# 16 (1.52/1.63)
8	14.73	.5000-.05P-1L-2A	12.52	**17**	29.08	1.062-.1P-.2L-2A	23.16	# 12 (2.34/2.44)
9	16.38	.5625-.05P-.1L-2A	14.00	**19**	32.26	1.1875-.1p-.2L-2A	25.86	
10	18.01	.6250-.05P-1L-2A	15.75	**21**	35.43	1.3125-.1p-.2L-2A	29.72	

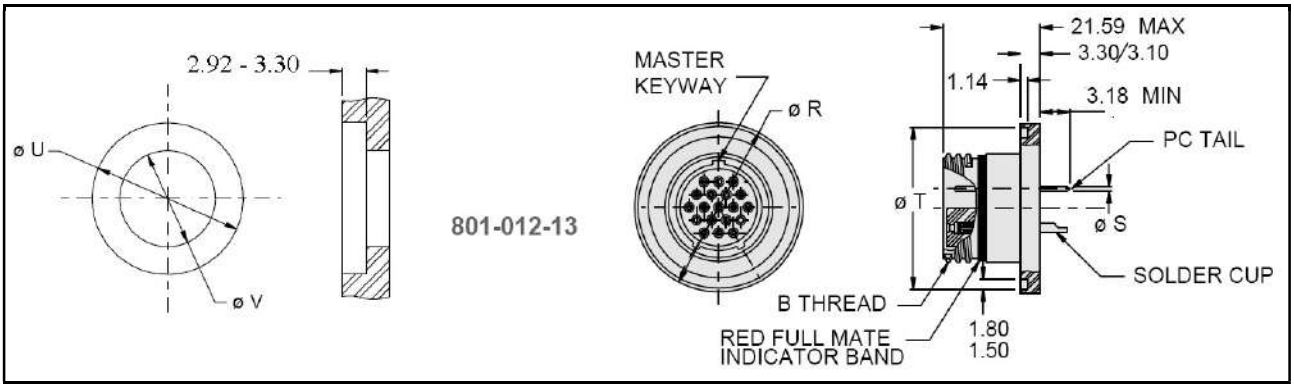

Размер корпуса	Резьба B	Ø R ± 0.05	Ø T	Ø U	Ø V	Ø S
5	.3125-.05P-.1L-2A	15.24	14.10	15.39	4.57	# 23 (0.46/0.56)
6	.3750-.05P-.1L-2A	16.89	15.75	17.04	8.38	
7	.4375-.05P-.1L-2A	18.54	17.40	18.69	6.10	
8	.5000-.05P-.1L-2A	20.02	18.92	20.17	9.91	# 20 (0.61/0.71)
9	.5625-.05P-.1L-2A	23.16	22.07	23.32	11.56	
10	.6250-.05P-.1L-2A	24.77	23.70	24.92	13.21	# 16 (1.52/1.63)
11	.6875-.05P-.1L-2A	26.97	25.88	27.13	14.73	
13	.8125-.1P-.2L-2A	29.51	28.42	29.67	15.49	# 12 (2.34/2.44)
16	1.0000-.1P-.2L-2A	32.72	31.62	32.87	19.69	
17	1.0625-.1P-.2L-2A	34.54	33.40	34.70	20.96	
19	1.1875-.1P-.2L-2A	37.97	36.88	38.13	23.62	
21	1.3125-.1P-.2L-2A	41.28	40.13	41.43	27.43	

Переборочные переходники серии 801 с контргайкой



Информация для заказа

Базовая серия	**801-074-07**	**Z1**	**6-7**	**PS**	**N**
Материал корпуса/Тип покрытия:					
M – алюминий/химосажденный никель					
MT – алюминий/никель-PTFE					
ZNU – алюминий/цинк/никель с черным хроматированием					
NF – алюминий/кадмий с оливково серым хроматированием					
Z1 – нержавеющая сталь/пассивирование					
Контактная схема					
Тип контакта:					
PS – штыревые со стороны контргайки, гнездовые с обратной стороны					
SP – гнездовые со стороны контргайки, штыревые с обратной стороны					
Поляризация – A (нормальная), B, C, D, E, F					

Аксиальные и другие специализированные контакты # 8 не применяются

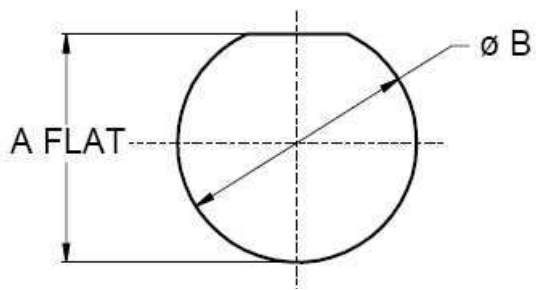

Размер корпуса	**A ± 0.05**	**Ø B ± 0.05**
5	9.04	9.78
6	10.57	11.38
7	13.77	14.55
8	13.77	14.55
9	15.29	16.13
10	16.92	17.73
11	18.39	19.30
13	21.62	22.48
16	26.11	27.31
17	27.99	28.83
19	31.32	32.00
21	34.32	35.18

Размеры

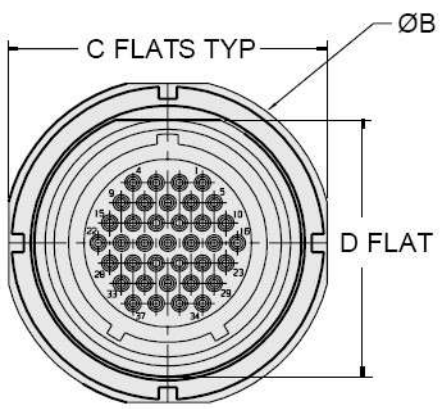

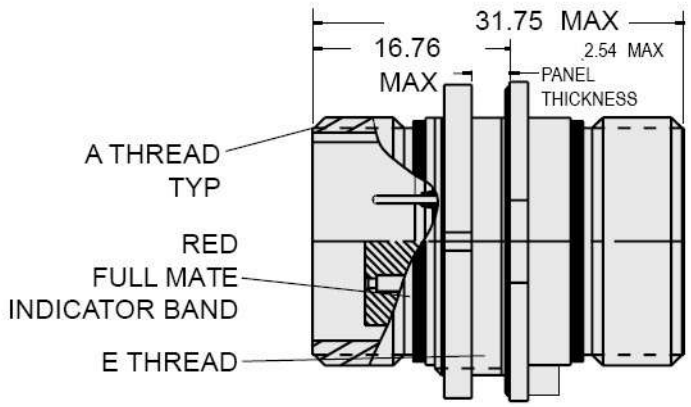

Размер корпуса	Резьба A	Резьба E	Ø B	C	D
5	.3125-.05P-.1L-2A	.3750-28 UN-2A	14.61	13.84	8.89
6	.3750-.05P-.1L-2A	.4375-28 UNEF-2A	16.13	15.11	10.41
7	.4375-.05P-.1L-2A	.5625-32 UN-2A	19.18	18.36	13.61
8	.5000-.05P-.1L-2A	.5625-32 UN-2A	19.18	18.36	13.61
9	.5625-.05P-.1L-2A	.6250-28 UN-2A	21.08	20.07	15.14
10	.6250-.05P-.1L-2A	.6875-28 UN-2A	22.61	21.72	16.71
11	.6875-.05P-.1L-2A	.7500-28 UN-2A	24.38	23.50	18.24
13	.8125-.1P-.1L-2A	.8750-28 UN-2A	27.38	26.52	21.46
16	1.0000-.1P-.1L-2A	1.0625-20 UN-2A	32.11	31.24	25.96
17	1.0625-.1P-.1L-2A	1.1250-28 UN-2A	33.66	32.77	27.84
19	1.0625-.1P-.1L-2A	1.2500-28 UN-2A	36.83	35.94	31.17
21	1.3125-.1P-.1L-2A	1.3750-28 UN-2A	41.28	40.06	34.21

Модификация цилиндрических соединителей серии 801 для каналов передачи данных (протоколы USB 2.0, eSata, 10GBASE-T и LVDS) на частотах свыше 1 ГГц. Возможность применения витых пар с волновым сопротивлением 100 Ом.

Контакты # 23
Монтаж контактов – пайка, обжимка, печатный монтаж
Изолятор – специализированный тефлон PFA

При отсутствии торцевых уплотнений			
Волновое сопротивление	**КСВН**	**Потери**	
100 Ом ±7 Ом при 100 пикосекунд	от 1.4 до 4 ГГц	1 ГГц	0.51 дБ
		2 ГГц	0.53 дБ
		3 ГГц	0.57 дБ
		4 ГГц	1.20 дБ
		5 ГГц	1.25 дБ

С торцевыми уплотнениями			
Волновое сопротивление	**КСВН**	**Потери**	
100 Ом ±15 Ом при 100 пикосекунд	от 1.5 до 3 ГГц	1 ГГц	0.73 дБ
		2 ГГц	0.76 дБ
		3 ГГц	0.85 дБ

Параметр	**Значение, описание**
Ток	5 А
Напряжение пробоя	500 В перем. т.
Сопротивление изоляции	более 5000 МОм
Рабочий диапазон температур	от -65°С до +150°С
Удар	300 g
Вибрация	37 g
Экранирование (эфф.)	55 дБ (мин.) на частотах от 100 МГц до 1000 МГц
Срок службы	2 000 циклов
Материал корпуса, гайки	алюминий, нержавеющая сталь
Контакты	медь, покрытие – золото
Изолятор	PFA
Удерживающие клипсы	бериллиевая бронза
Уплотнения	фторосиликон

Контактные схемы

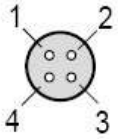

6 - 4
размер корпуса 6
4 контакта # 23

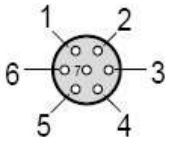

6 - 7
размер корпуса 6
7 контактов # 23

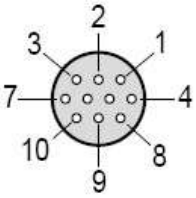

7 - 10
размер корпуса 7
10 контактов # 23

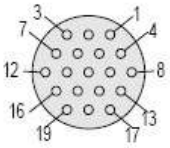

9 - 19

размер корпуса 9
19 контактов # 23

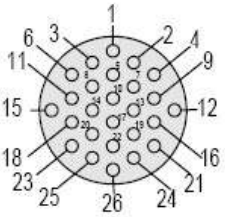

10 - 26
размер корпуса 10
26 контактов # 23

Координатные сетки для печатного монтажа

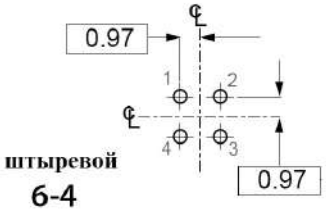

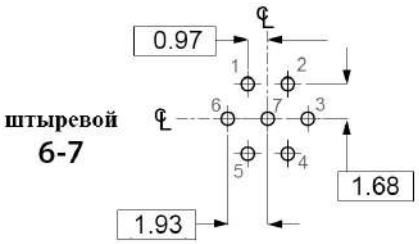

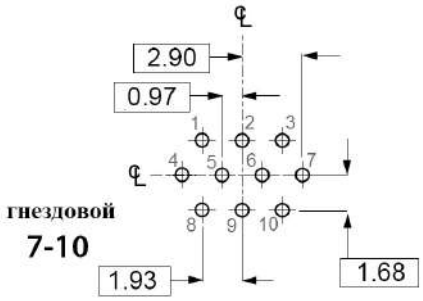

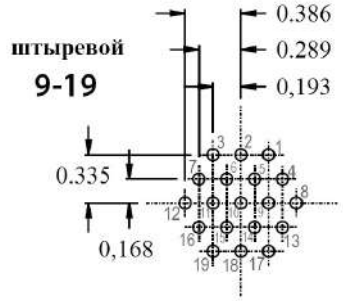

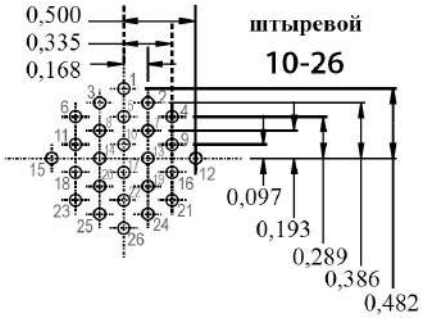

Вилки серии 801 для линий ETHERNET
с контактами под обжимку



Информация для заказа

Базовая серия	**801**	**-036**	**-16**	**M**	**6-4**	**P**	**A**
Тип модификации:							
036 – вилка с интегрированным кожухом под экран							
039 – вилка с возможностью установки кожухов							
Тип механизма сочленения:							
26 – с системой блокировки и трещоткой							
16 – с системой блокировки							
Материал корпуса/Тип покрытия:							
M – алюминий/химосажденный никель							
MT – алюминий/никель-PTFE							
ZNU – алюминий/цинк/никель с черным хроматированием							
NF – алюминий/кадмий с оливково серым хроматированием							
Z1 – нержавеющая сталь/пассивирование							
Контактные схемы – 6-4, 6-7, 7-10, 9-19, 10-26							
Тип контакта:							
P – соединитель поставляется со штыревыми контактами							
S – соединитель поставляется с гнездовыми контактами							
A – соединитель поставляется без штыревых контактов							
B – соединитель поставляется без гнездовых контактов							
Поляризация – A (нормальная), B, C, D, E, F							

Розетки серии 801 для линий ETHERNET
с контактами под обжимку







Информация для заказа

Базовая серия	**801**	**-037**	**-02**	**M**	**6-4**	**P**	**A**
Тип модификации:							
037 – розетка с интегрированным кожухом под экран							
040 – розетка с возможностью установки кожухов							
Тип корпуса:							
01 – кабельная розетка							
02 – розетка с квадратным фланцем							
07 – розетка с контргайкой							
Материал корпуса/Тип покрытия:							
M – алюминий/химосажденный никель							
MT – алюминий/никель-PTFE							
ZNU – алюминий/цинк/никель с черным хроматированием							
NF – алюминий/кадмий с оливково серым хроматированием							
Z1 – нержавеющая сталь/пассивирование							
Контактные схемы – 6-4, 6-7, 7-10, 9-19, 10-26							
Тип контакта:							
P – соединитель поставляется со штыревыми контактами							
S – соединитель поставляется с гнездовыми контактами							
A – соединитель поставляется без штыревых контактов							
B – соединитель поставляется без гнездовых контактов							
G – соединитель поставляется со штыревыми контактами с уменьшенной гильзой							
H – соединитель поставляется с гнездовыми контактами с уменьшенной гильзой							
Поляризация – A (нормальная), B, C, D, E, F							

Розетки серии 801 для линий ETHERNET
с контактами под пайку проводов и для вертикального печатного монтажа



Информация для заказа

Базовая серия	**801**	**-038**	**-02**	**M**	**6-4**	**P**	**A**
Тип модификации: 038 – стандартная розетка 041 – розетка герметизированного типа							
Тип корпуса: 02 – розетка с квадратным фланцем 07 – розетка с контргайкой							
Материал корпуса/Тип покрытия: M – алюминий/химосажденный никель MT – алюминий/никель-PTFE ZNU – алюминий/цинк/никель с черным хроматированием NF – алюминий/кадмий с оливково серым хроматированием Z1 – нержавеющая сталь/пассивирование							
Контактные схемы – 6-4, 6-7, 7-10, 9-19, 10-26							
Тип контакта: P – штыревые контакты для печатного монтажа S – гнездовые контакты для печатного монтажа E – штыревые контакты под пайку проводов F – гнездовые контакты под пайку проводов							
Поляризация – A (нормальная), B, C, D, E, F							

Кабельные сборки на базе соединителей серии 801 для каналов передачи данных (протоколы USB 2.0, eSata, 10GBASE-T и LVDS) на частотах свыше 1 ГГц. Возможность применения витых пар с волновым сопротивлением 100 Ом.

Кабельные сборки серии 801-045 для каналов передачи данных (протоколы USB 2.0, eSata, ETHERNET). Контактная схема – только 6-7



Базовая серия	**801-045**	**-A**	**D**	**4**	**Z1**	**6-7**	**P**	**A**	**-48**
Тип соединителя, конец P1: A – вилка со штыревыми контактами B – вилка с гнездовыми контактами C – кабельная розетка со штыревыми контактами D – кабельная розетка с гнездовыми контактами									
Тип соединителя, конец P2: A – вилка со штыревыми контактами B – вилка с гнездовыми контактами C – кабельная розетка со штыревыми контактами D – кабельная розетка с гнездовыми контактами N – свободный конец									
Индекс калибра применяемых проводов: 4 – # 28 AWG									
Материал корпуса/Тип покрытия: M – алюминий/химосажденный никель MT – алюминий/никель-PTFE ZNU – алюминий/цинк/никель с черным хроматированием NF – алюминий/кадмий с оливково серым хроматированием Z1 – нержавеющая сталь/пассивирование									
Контактная схема – только 6-7									
Наличие эксплуатационных заглушек: P – кабельная сборка поставляется с эксплуатационными заглушками N – кабельная сборка поставляется без заглушек									
Поляризация – A (нормальная), B, C, D, E, F									
Длина кабельной сборки в дюймах, 78 дюймов максимум минимум – 6 дюймов, шаг – 1 дюйм									

схема коммутации



Кабельные сборки серии 801-046 для каналов передачи данных (протоколы 10GBASE-T Cat6a ETHERNET). Контактная схема – только 7-10



Базовая серия	**801-046**	**-A**	**D**	**Z1**	**P**	**A**	**-48**
Тип соединителя, конец P1: A – вилка со штыревыми контактами B – вилка с гнездовыми контактами C – кабельная розетка со штыревыми контактами D – кабельная розетка с гнездовыми контактами							
Тип соединителя, конец P2: A – вилка со штыревыми контактами B – вилка с гнездовыми контактами C – кабельная розетка со штыревыми контактами D – кабельная розетка с гнездовыми контактами N – свободный конец							
Материал корпуса/Тип покрытия: M – алюминий/химосажденный никель MT – алюминий/никель-PTFE ZNU – алюминий/цинк/никель с черным хроматированием NF – алюминий/кадмий с оливково серым хроматированием Z1 – нержавеющая сталь/пассивирование							
Наличие эксплуатационных заглушек: P – кабельная сборка поставляется с эксплуатационными заглушками N – кабельная сборка поставляется без заглушек							
Поляризация – A (нормальная), B, C, D, E, F							
Длина кабельной сборки в дюймах, требуется консультация							

схема коммутации

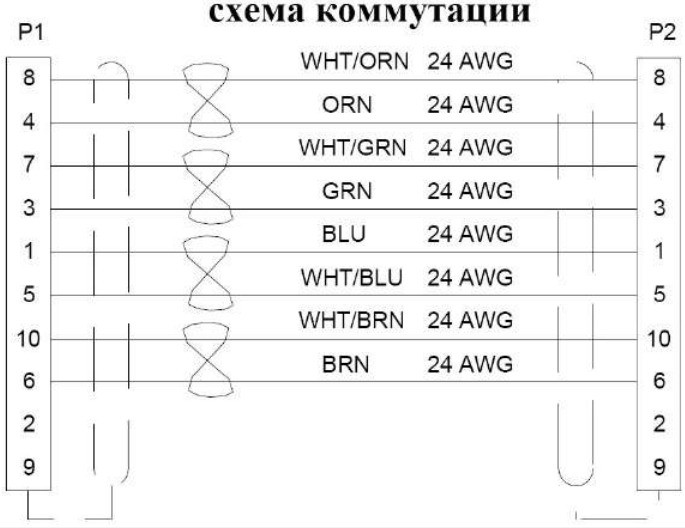

Кабельные сборки серии 801-047 для каналов передачи данных (протоколы USB 3.0). Контактная схема – только 7-10

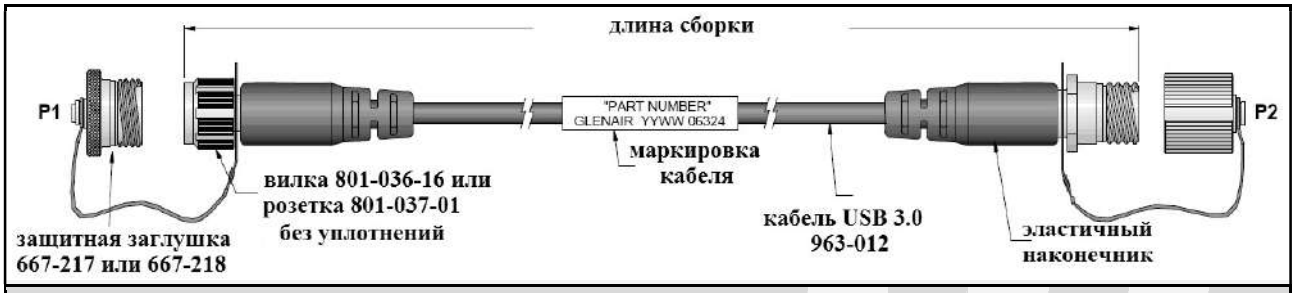

Базовая серия	**801-047**	**-A**	**D**	**Z1**	**P**	**A**	**-48**
Тип соединителя, конец P1: A – вилка со штыревыми контактами B – вилка с гнездовыми контактами C – кабельная розетка со штыревыми контактами D – кабельная розетка с гнездовыми контактами							
Тип соединителя, конец P2: A – вилка со штыревыми контактами B – вилка с гнездовыми контактами C – кабельная розетка со штыревыми контактами D – кабельная розетка с гнездовыми контактами N – свободный конец							
Материал корпуса/Тип покрытия: M – алюминий/химосажденный никель MT – алюминий/никель-PTFE ZNU – алюминий/цинк/никель с черным хроматированием NF – алюминий/кадмий с оливково серым хроматированием Z1 – нержавеющая сталь/пассивирование							
Наличие эксплуатационных заглушек: P – кабельная сборка поставляется с эксплуатационными заглушками N – кабельная сборка поставляется без заглушек							
Поляризация – A (нормальная), B, C, D, E, F							
Длина кабельной сборки в дюймах, 118 дюймов максимум минимум – 6 дюймов, шаг – 1 дюйм							

схема коммутации

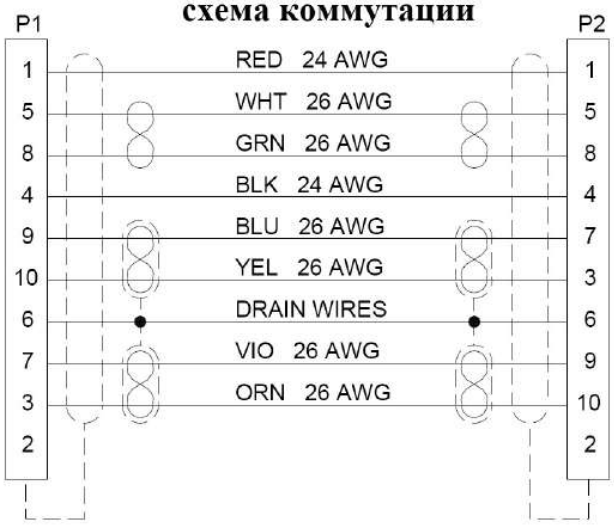

Кабельные сборки серии 801-076 для каналов передачи данных (протоколы L-COM eSata). Контактная схема – только 6-7



Базовая серия	**801-076**	**-A**	**Z1**	**P**	**A**	**-48**
Тип соединителя, конец P1: A – вилка со штыревыми контактами B – вилка с гнездовыми контактами C – кабельная розетка со штыревыми контактами D – кабельная розетка с гнездовыми контактами						
Материал корпуса/Тип покрытия: M – алюминий/химосажденный никель MT – алюминий/никель-PTFE ZNU – алюминий/цинк/никель с черным хроматированием NF – алюминий/кадмий с оливково серым хроматированием Z1 – нержавеющая сталь/пассивирование						
Наличие эксплуатационных заглушек: P – кабельная сборка поставляется с эксплуатационными заглушками N – кабельная сборка поставляется без заглушек						
Поляризация – A (нормальная), B, C, D, E, F						
Длина кабельной сборки в дюймах, 76 дюймов максимум минимум – 6 дюймов, шаг – 1 дюйм						

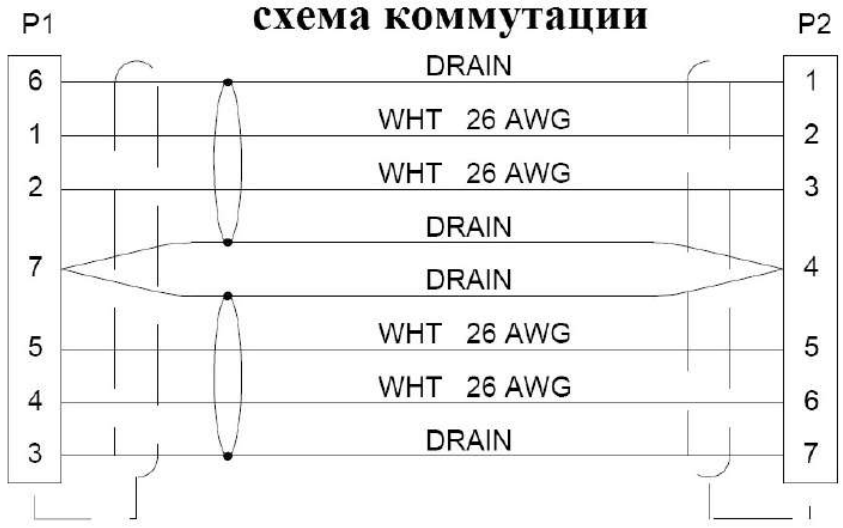

Кабельные сборки серии 801-077 для каналов передачи данных (протоколы L-COM 10GBASE-T). Контактная схема – только 7-10



Базовая серия	**801-077**	**-A**	**Z1**	**P**	**A**	**-48**
Тип соединителя, конец P1: A – вилка со штыревыми контактами B – вилка с гнездовыми контактами C – кабельная розетка со штыревыми контактами D – кабельная розетка с гнездовыми контактами						
Материал корпуса/Тип покрытия: M – алюминий/химосажденный никель MT – алюминий/никель-PTFE ZNU – алюминий/цинк/никель с черным хроматированием NF – алюминий/кадмий с оливково серым хроматированием Z1 – нержавеющая сталь/пассивирование						
Наличие эксплуатационных заглушек: P – кабельная сборка поставляется с эксплуатационными заглушками N – кабельная сборка поставляется без заглушек						
Поляризация – A (нормальная), B, C, D, E, F						
Длина кабельной сборки в дюймах, требуется консультация						

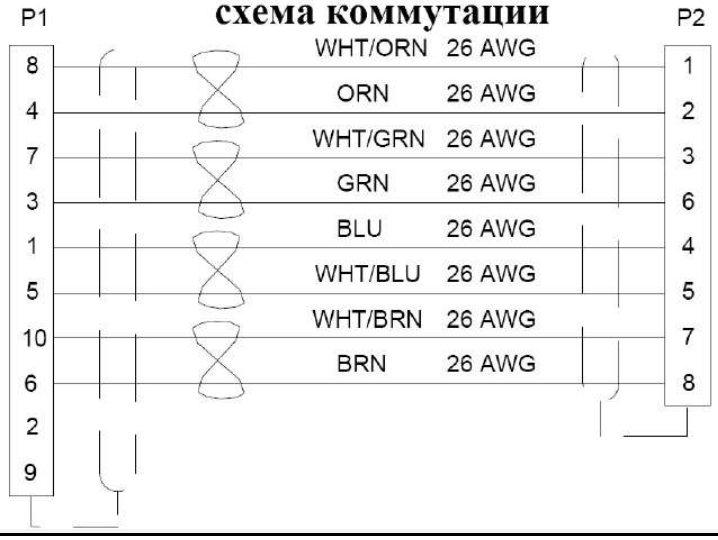

Кабельные сборки серии 801-078 для каналов передачи данных (протоколы L-COM USB 3.0). Контактная схема – только 7-10

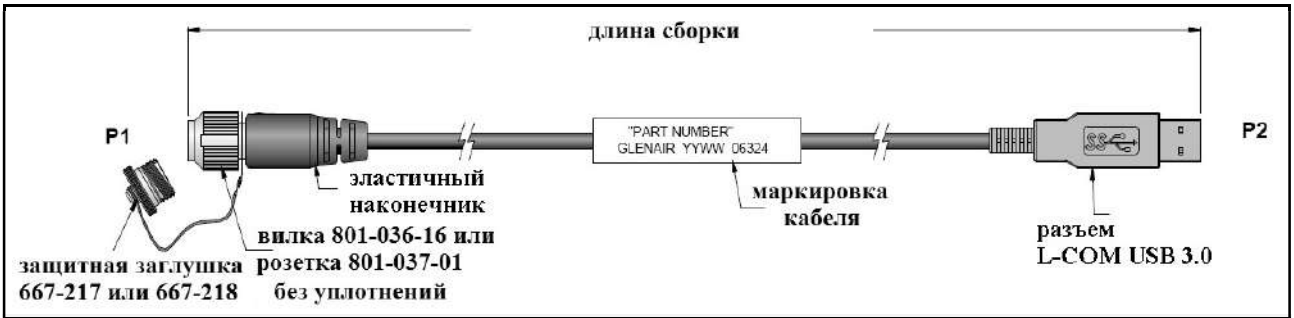

Базовая серия	**801-078**	**-A**	**Z1**	**P**	**A**	**-48**
Тип соединителя, конец P1: A – вилка со штыревыми контактами B – вилка с гнездовыми контактами C – кабельная розетка со штыревыми контактами D – кабельная розетка с гнездовыми контактами						
Материал корпуса/Тип покрытия: M – алюминий/химосажденный никель MT – алюминий/никель-PTFE ZNU – алюминий/цинк/никель с черным хроматированием NF – алюминий/кадмий с оливково серым хроматированием Z1 – нержавеющая сталь/пассивирование						
Наличие эксплуатационных заглушек: P – кабельная сборка поставляется с эксплуатационными заглушками N – кабельная сборка поставляется без заглушек						
Поляризация – A (нормальная), B, C, D, E, F						
Длина кабельной сборки в дюймах, 115 дюймов максимум минимум – 6 дюймов, шаг – 1 дюйм						

схема коммутации

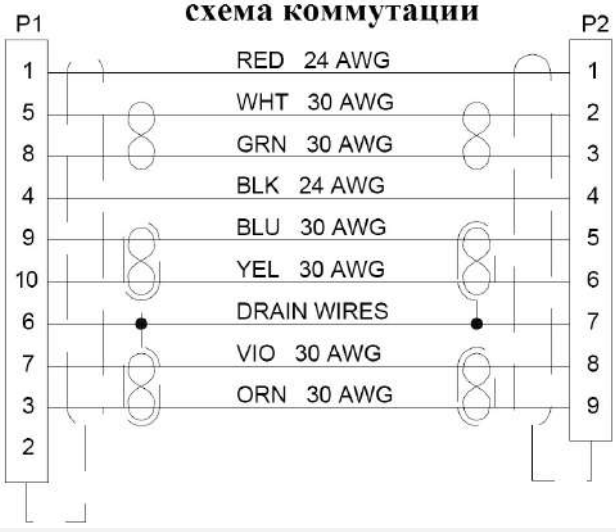

Кабельные сборки серии 801-081 для каналов передачи данных (протоколы L-COM SATA). Контактная схема – только 6-7



Базовая серия	**801-081**	**-A**	**Z1**	**P**	**A**	**S**	**-24**
Тип соединителя, конец P1: A – вилка со штыревыми контактами B – вилка с гнездовыми контактами C – кабельная розетка со штыревыми контактами D – кабельная розетка с гнездовыми контактами							
Материал корпуса/Тип покрытия: M – алюминий/химосажденный никель MT – алюминий/никель-PTFE ZNU – алюминий/цинк/никель с черным хроматированием NF – алюминий/кадмий с оливково серым хроматированием Z1 – нержавеющая сталь/пассивирование							
Наличие эксплуатационных заглушек: P – кабельная сборка поставляется с эксплуатационными заглушками N – кабельная сборка поставляется без заглушек							
Поляризация – A (нормальная), B, C, D, E, F							
Тип соединителя, конец P2: R – угловой S – прямой							
Длина кабельной сборки в дюймах, 36 дюймов максимум минимум – 6 дюймов, шаг – 1 дюйм							

схема коммутации

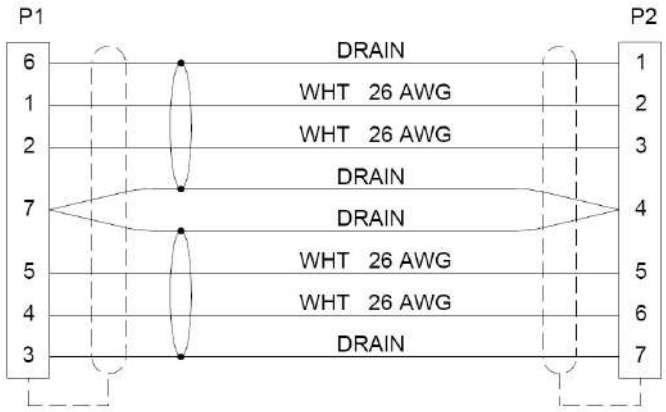

Технологические переходники серии 801



Информация для заказа

Базовая серия	**801-017**	**Z1**	**6-7**	**P**	**A**
Материал корпуса/Тип покрытия: M – алюминий/химосажденный никель ZN – алюминий/цинк/никель с оливково серым хроматированием NF – алюминий/кадмий с оливково серым хроматированием C – алюминий/черное анодирование Z1 – нержавеющая сталь/пассивирование					
Контактная схема					
Тип контакта: P – штыревые контакты со стороны накидной гайки, гнездовые контакты с обратной стороны S – гнездовые контакты со стороны накидной гайки, штыревые контакты с обратной стороны					
Поляризация – A (нормальная), B, C, D, E, F					

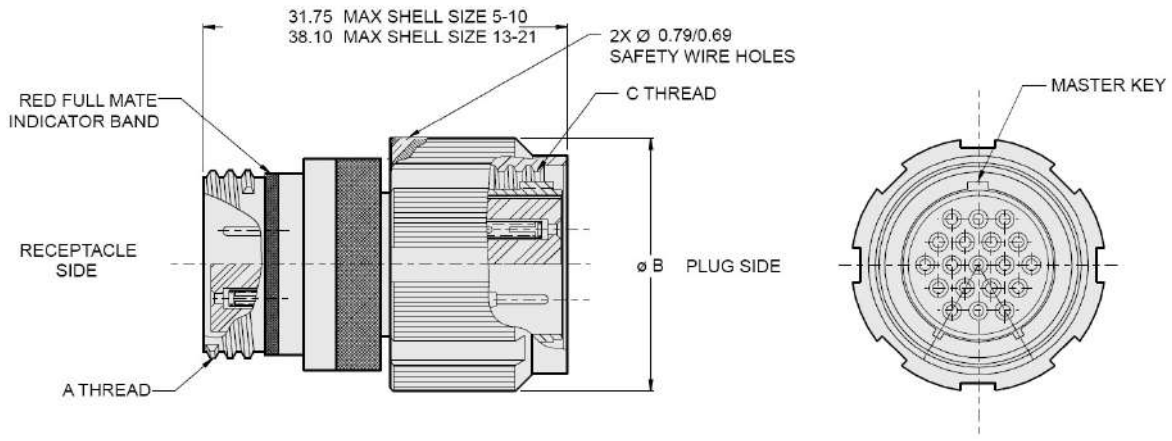

Размер корпуса	Резьба A	Резьба B	Ø C
5	.3125-.05P-.1L-2A	.3125-.05P-.1L-2B	13.72
6	.375-.05P-.1L-2A	.375-.05P-.1L-2B	15.24
7	.4375-.05P-1L-2A	.4375-.05P-1L-2B	17.27
8	.5000-.05P-1L-2A	.5000-.05P-1L-2B	19.05
9	.5625-.05P-.1L-2A	.5625-.05P-.1L-2B	20.57
10	.6250-.05P-1L-2A	.6250-.05P-1L-2B	22.35
11	.6875-.05P-1L-2A	.6875-.05P-1L-2B	23.37
13	.8125-.1P-.2L-2A	.8125-.1P-.2L-2B	26.67
16	1.000-.1P-.2L-2A	1.000-.1P-.2L-2B	31.50
17	1.062-.1P-.2L-2A	1.062-.1P-.2L-2B	33.02
19	1.1875-.1P-.2L-2A	1.1875-.1P-.2L-2B	35.56
21	1.3125-.1p-.2l-2A	1.3125-.1P-.2l-2B	39.37

Экранирующие кабельные сборки серии 801

Кабельные сборки только с сигнальными контактами # 23
Полиуретановая оболочка кабеля, полиамидные кожухи с наконечниками

Информация для заказа

Базовая серия	**801-026**	**-A**	**C**	**4**	**Z1**	**7-10**	**P**	**A**	**-12**
Тип соединителя, конец A:									
A – вилка со штыревыми контактами									
B – вилка с гнездовыми контактами									
C – кабельная розетка со штыревыми контактами									
D – кабельная розетка с гнездовыми контактами									
Тип соединителя, конец B:									
A – вилка со штыревыми контактами									
B – вилка с гнездовыми контактами									
C – кабельная розетка со штыревыми контактами									
D – кабельная розетка с гнездовыми контактами									
N – свободный конец									
Калибр применяемых проводов:									
2 – # 22 AWG									
4 – # 24 AWG									
Материал корпуса/Тип покрытия:									
M – алюминий/химосажденный никель									
MT – алюминий/никель-PTFE									
ZNU – алюминий/цинк/никель с черным хроматированием									
NF – алюминий/кадмий с оливково серым хроматированием									
Z1 – нержавеющая сталь/пассивирование									
Контактная схема									
Наличие эксплуатационных заглушек:									
P – кабельная сборка поставляется с эксплуатационными заглушками									
N – кабельная сборка поставляется без заглушек									
Поляризация – A (нормальная), B, C, D, E, F									
Длина кабельной сборки в дюймах, 12 дюймов минимум									

Кабельные сборки только с сигнальными контактами # 20 HD
Полиуретановая оболочка кабеля, полиамидные кожухи с наконечниками

Информация для заказа

Базовая серия	**801-034**	**-A**	**C**	**0**	**Z1**	**7-25**	**P**	**A**	**-12**
Тип соединителя, конец A:									
A – вилка со штыревыми контактами									
B – вилка с гнездовыми контактами									
C – кабельная розетка со штыревыми контактами									
D – кабельная розетка с гнездовыми контактами									
Тип соединителя, конец B:									
A – вилка со штыревыми контактами									
B – вилка с гнездовыми контактами									
C – кабельная розетка со штыревыми контактами									
D – кабельная розетка с гнездовыми контактами									
N – свободный конец									
Калибр применяемых проводов:									
2 – # 22 AWG									
0 – # 20 AWG									
Материал корпуса/Тип покрытия:									
M – алюминий/химосажденный никель									
MT – алюминий/никель-PTFE									
ZNU – алюминий/цинк/никель с черным хроматированием									
NF – алюминий/кадмий с оливково серым хроматированием									
Z1 – нержавеющая сталь/пассивирование									
Контактная схема									
Наличие эксплуатационных заглушек:									
P – кабельная сборка поставляется с эксплуатационными заглушками									
N – кабельная сборка поставляется без заглушек									
Поляризация – A (нормальная), B, C, D, E, F									
Длина кабельной сборки в дюймах, 12 дюймов минимум									

Кабельные сборки только с силовыми контактами # 16
Полиуретановая оболочка кабеля, полиамидные кожухи с наконечниками

Информация для заказа

Базовая серия	**801-031**	**-A**	**C**	**6**	**Z1**	**13-7**	**P**	**A**	**-12**
Тип соединителя, конец A: A – вилка со штыревыми контактами B – вилка с гнездовыми контактами C – кабельная розетка со штыревыми контактами D – кабельная розетка с гнездовыми контактами									
Тип соединителя, конец B: A – вилка со штыревыми контактами B – вилка с гнездовыми контактами C – кабельная розетка со штыревыми контактами D – кабельная розетка с гнездовыми контактами N – свободный конец									
Калибр применяемых проводов: 6 – # 16 AWG 8 – # 18 AWG									
Материал корпуса/Тип покрытия: M – алюминий/химосажденный никель MT – алюминий/никель-PTFE ZNU – алюминий/цинк/никель с черным хроматированием NF – алюминий/кадмий с оливково серым хроматированием Z1 – нержавеющая сталь/пассивирование									
Контактная схема									
Наличие эксплуатационных заглушек: P – кабельная сборка поставляется с эксплуатационными заглушками N – кабельная сборка поставляется без заглушек									
Поляризация – A (нормальная), B, C, D, E, F									
Длина кабельной сборки в дюймах, 12 дюймов минимум									

Кабельные сборки только с силовыми контактами # 12
Полиуретановая оболочка кабеля, полиамидные кожухи с наконечниками

Информация для заказа

Базовая серия	**801-032**	**-A**	**C**	**2**	**Z1**	**17-7**	**P**	**A**	**-12**
Тип соединителя, конец A:									
A – вилка со штыревыми контактами									
B – вилка с гнездовыми контактами									
C – кабельная розетка со штыревыми контактами									
D – кабельная розетка с гнездовыми контактами									
Тип соединителя, конец B:									
A – вилка со штыревыми контактами									
B – вилка с гнездовыми контактами									
C – кабельная розетка со штыревыми контактами									
D – кабельная розетка с гнездовыми контактами									
N – свободный конец									
Калибр применяемых проводов:									
2 – # 12 AWG									
4 – # 14 AWG									
Материал корпуса/Тип покрытия:									
M – алюминий/химосажденный никель									
MT – алюминий/никель-PTFE									
ZNU – алюминий/цинк/никель с черным хроматированием									
NF – алюминий/кадмий с оливково серым хроматированием									
Z1 – нержавеющая сталь/пассивирование									
Контактная схема									
Наличие эксплуатационных заглушек:									
P – кабельная сборка поставляется с эксплуатационными заглушками									
N – кабельная сборка поставляется без заглушек									
Поляризация – A (нормальная), B, C, D, E, F									
Длина кабельной сборки в дюймах, 12 дюймов минимум									

Кабельные сборки только с сигнальными контактами # 23
Резиновая оболочка кабеля, резиновые кожухи с наконечниками

Информация для заказа

Базовая серия	**801-070**	**-A**	**C**	**4**	**Z1**	**7-10**	**P**	**A**	**-12**
Тип соединителя, конец A:									
A – вилка со штыревыми контактами									
B – вилка с гнездовыми контактами									
C – кабельная розетка со штыревыми контактами									
D – кабельная розетка с гнездовыми контактами									
Тип соединителя, конец B:									
A – вилка со штыревыми контактами									
B – вилка с гнездовыми контактами									
C – кабельная розетка со штыревыми контактами									
D – кабельная розетка с гнездовыми контактами									
N – свободный конец									
Калибр применяемых проводов:									
2 – # 22 AWG									
4 – # 24 AWG									
Материал корпуса/Тип покрытия:									
M – алюминий/химосажденный никель									
MT – алюминий/никель-PTFE									
ZNU – алюминий/цинк/никель с черным хроматированием									
NF – алюминий/кадмий с оливково серым хроматированием									
Z1 – нержавеющая сталь/пассивирование									
Контактная схема									
Наличие эксплуатационных заглушек:									
P – кабельная сборка поставляется с эксплуатационными заглушками									
N – кабельная сборка поставляется без заглушек									
Поляризация – A (нормальная), B, C, D, E, F									
Длина кабельной сборки в дюймах, 12 дюймов минимум, шаг – 1 дюйм									

Кабельные сборки только с сигнальными контактами # 20 HD
Резиновая оболочка кабеля, резиновые кожухи с наконечниками

Информация для заказа

Базовая серия	**801-071**	**-A**	**C**	**0**	**Z1**	**7-25**	**P**	**A**	**-12**
Тип соединителя, конец A:									
A – вилка со штыревыми контактами									
B – вилка с гнездовыми контактами									
C – кабельная розетка со штыревыми контактами									
D – кабельная розетка с гнездовыми контактами									
Тип соединителя, конец B:									
A – вилка со штыревыми контактами									
B – вилка с гнездовыми контактами									
C – кабельная розетка со штыревыми контактами									
D – кабельная розетка с гнездовыми контактами									
N – свободный конец									
Калибр применяемых проводов:									
2 – # 22 AWG									
0 – # 20 AWG									
Материал корпуса/Тип покрытия:									
M – алюминий/химосажденный никель									
MT – алюминий/никель-PTFE									
ZNU – алюминий/цинк/никель с черным хроматированием									
NF – алюминий/кадмий с оливково серым хроматированием									
Z1 – нержавеющая сталь/пассивирование									
Контактная схема									
Наличие эксплуатационных заглушек:									
P – кабельная сборка поставляется с эксплуатационными заглушками									
N – кабельная сборка поставляется без заглушек									
Поляризация – A (нормальная), B, C, D, E, F									
Длина кабельной сборки в дюймах, 12 дюймов минимум, шаг – 1 дюйм									

Кабельные сборки только с силовыми контактами # 16
Резиновая оболочка кабеля, резиновые кожухи с наконечниками

Информация для заказа

Базовая серия	**801-072**	**-A**	**C**	**6**	**Z1**	**13-7**	**P**	**A**	**-12**
Тип соединителя, конец A:									
A – вилка со штыревыми контактами									
B – вилка с гнездовыми контактами									
C – кабельная розетка со штыревыми контактами									
D – кабельная розетка с гнездовыми контактами									
Тип соединителя, конец B:									
A – вилка со штыревыми контактами									
B – вилка с гнездовыми контактами									
C – кабельная розетка со штыревыми контактами									
D – кабельная розетка с гнездовыми контактами									
N – свободный конец									
Калибр применяемых проводов:									
6 – # 16 AWG									
8 – # 18 AWG									
Материал корпуса/Тип покрытия:									
M – алюминий/химосажденный никель									
MT – алюминий/никель-PTFE									
ZNU – алюминий/цинк/никель с черным хроматированием									
NF – алюминий/кадмий с оливково серым хроматированием									
Z1 – нержавеющая сталь/пассивирование									
Контактная схема									
Наличие эксплуатационных заглушек:									
P – кабельная сборка поставляется с эксплуатационными заглушками									
N – кабельная сборка поставляется без заглушек									
Поляризация – A (нормальная), B, C, D, E, F									
Длина кабельной сборки в дюймах, 12 дюймов минимум, шаг – один дюйм									

Кабельные сборки только с силовыми контактами # 12
Резиновая оболочка кабеля, резиновые кожухи с наконечниками

Информация для заказа

Базовая серия	**801-073**	**-A**	**C**	**2**	**Z1**	**17-7**	**P**	**A**	**-12**
Тип соединителя, конец A:									
A – вилка со штыревыми контактами									
B – вилка с гнездовыми контактами									
C – кабельная розетка со штыревыми контактами									
D – кабельная розетка с гнездовыми контактами									
Тип соединителя, конец B:									
A – вилка со штыревыми контактами									
B – вилка с гнездовыми контактами									
C – кабельная розетка со штыревыми контактами									
D – кабельная розетка с гнездовыми контактами									
N – свободный конец									
Калибр применяемых проводов:									
2 – # 12 AWG									
4 – # 14 AWG									
Материал корпуса/Тип покрытия:									
M – алюминий/химосажденный никель									
MT – алюминий/никель-PTFE									
ZNU – алюминий/цинк/никель с черным хроматированием									
NF – алюминий/кадмий с оливково серым хроматированием									
Z1 – нержавеющая сталь/пассивирование									
Контактная схема									
Наличие эксплуатационных заглушек:									
P – кабельная сборка поставляется с эксплуатационными заглушками									
N – кабельная сборка поставляется без заглушек									
Поляризация – A (нормальная), B, C, D, E, F									
Длина кабельной сборки в дюймах, 12 дюймов минимум, шаг – 1 дюйм									

Размеры

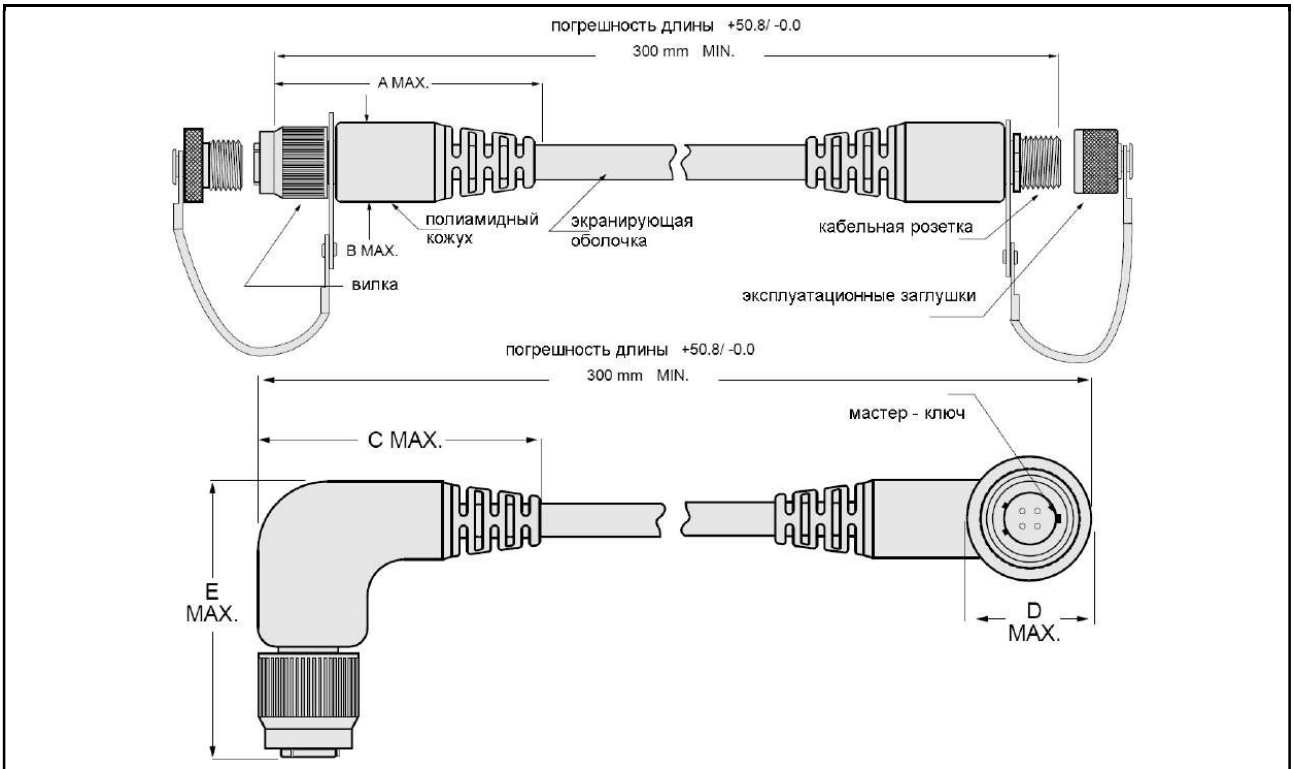

Размер корпуса	A Max.	B Max.	C Max. *	D Max. *	E Max. *
5	58.67	12.70	38.1	15.24	48.26
6	60.96	13.97	38.1	15.24	48.26
7	63.50	16.51	38.1	17.78	53.34
8	64.01	18.03	40.64	19.05	55.88
9	71.12	19.81	48.26	21.59	60.96
10	69.85	20.83	48.26	21.59	60.96
11	72.39	22.10	*	*	*
13	78.74	22.86	55.88	27.94	73.66
16	86.36	27.94	63.5	33.02	83.82
17	86.36	30.48	76.2	35.56	88.90
19	*	*	*	*	*
21	*	*	*	*	*

Для заказа кабельной сборки с угловыми кожухами требуется добавить в обозначение индекс «R» после индекс типа соединителя на концах сборки

Пример:
Прямая кабельная сборка – **801-026-AC4Z17-10PA-72**
Кабельная сборка со всеми угловыми кожухами – **801-026-A*R*C*R*4Z17-10PA-72**
Кабельная сборка с одним угловым кожухом – **801-026-A*R*C4Z17-10PA-72**

* – рекомендуются консультации у производителя

Эластичные экранирующие кабельные сборки серии 801
С интегрированными эластичными прямыми кожухами



Кабельные сборки только с сигнальными контактами # 23

Информация для заказа

Базовая серия **801-065**	**-A**	**C**	**4**	**Z1**	**5-3**	**P**	**N**	**-12**	**C**	**N**
Тип соединителя, конец A: A – вилка со штыревыми контактами B – вилка с гнездовыми контактами C – кабельная розетка со штыревыми контактами D – кабельная розетка с гнездовыми контактами										
Тип соединителя, конец B: A – вилка со штыревыми контактами B – вилка с гнездовыми контактами C – кабельная розетка со штыревыми контактами D – кабельная розетка с гнездовыми контактами N – свободный конец										
Калибр применяемых проводов: 2 – # 22 AWG 4 – # 24 AWG										
Материал корпуса/Тип покрытия: M – алюминий/химосажденный никель MT – алюминий/никель-PTFE ZNU – алюминий/цинк/никель с черным хроматированием NF – алюминий/кадмий с оливково серым хроматированием Z1 – нержавеющая сталь/пассивирование										
Контактная схема (по комбинированным схемам требуется консультация)										
Наличие эксплуатационных заглушек: P – кабельная сборка поставляется с эксплуатационными заглушками N – кабельная сборка поставляется без заглушек										
Поляризация – A (нормальная), B, C, D, E, F										
Длина кабельной сборки в дюймах, 12 дюймов минимум										
Тип экранирующей оболочки: A – Amberstrand B – Armorlite C – луженая медь										
Тип защитной оболочки: D – Nomex, оливково серый N – Nomex, черный H – Halar (модифицированный) P – PTFE, покрытие из стекловолокна (модифицированный)										

Кабельные сборки только с сигнальными контактами # 20 HD

Информация для заказа

Базовая серия	**801-066**	**-A**	**C**	**0**	**Z1**	**6-23**	**P**	**N**	**-12**	**C**	**N**
Тип соединителя, конец A: A – вилка со штыревыми контактами B – вилка с гнездовыми контактами C – кабельная розетка со штыревыми контактами D – кабельная розетка с гнездовыми контактами											
Тип соединителя, конец B: A – вилка со штыревыми контактами B – вилка с гнездовыми контактами C – кабельная розетка со штыревыми контактами D – кабельная розетка с гнездовыми контактами N – свободный конец											
Калибр применяемых проводов: 0 – # 20 AWG 2 – # 22 AWG											
Материал корпуса/Тип покрытия: M – алюминий/химосажденный никель MT – алюминий/никель-PTFE ZNU – алюминий/цинк/никель с черным хроматированием NF – алюминий/кадмий с оливково серым хроматированием Z1 – нержавеющая сталь/пассивирование											
Контактная схема (по комбинированным схемам требуется консультация)											
Наличие эксплуатационных заглушек: P – кабельная сборка поставляется с эксплуатационными заглушками N – кабельная сборка поставляется без заглушек											
Поляризация – A (нормальная), B, C, D, E, F											
Длина кабельной сборки в дюймах, 12 дюймов минимум											
Тип экранирующей оболочки: A – Amberstrand B – Armorlite C – луженая медь											
Тип защитной оболочки: D – Nomex, оливково серый N – Nomex, черный H – Halar (модифицированный) P – PTFE, покрытие из стекловолокна (модифицированный)											

Кабельные сборки только с силовыми контактами # 16

Информация для заказа

Базовая серия	**801-067**	**-A**	**C**	**6**	**Z1**	**8-2**	**P**	**N**	**-12**	**C**	**N**
Тип соединителя, конец A: A – вилка со штыревыми контактами B – вилка с гнездовыми контактами C – кабельная розетка со штыревыми контактами D – кабельная розетка с гнездовыми контактами											
Тип соединителя, конец B: A – вилка со штыревыми контактами B – вилка с гнездовыми контактами C – кабельная розетка со штыревыми контактами D – кабельная розетка с гнездовыми контактами N – свободный конец											
Калибр применяемых проводов: 6 – # 16 AWG 8 – # 18 AWG											
Материал корпуса/Тип покрытия: M – алюминий/химосажденный никель MT – алюминий/никель-PTFE ZNU – алюминий/цинк/никель с черным хроматированием NF – алюминий/кадмий с оливково серым хроматированием Z1 – нержавеющая сталь/пассивирование											
Контактная схема (по комбинированным схемам требуется консультация)											
Наличие эксплуатационных заглушек: P – кабельная сборка поставляется с эксплуатационными заглушками N – кабельная сборка поставляется без заглушек											
Поляризация – A (нормальная), B, C, D, E, F											
Длина кабельной сборки в дюймах, 12 дюймов минимум											
Тип экранирующей оболочки: A – Amberstrand B – Armorlite C – луженая медь											
Тип защитной оболочки: D – Nomex, оливково серый N – Nomex, черный H – Halar (модифицированный) P – PTFE, покрытие из стекловолокна (модифицированный)											

ВНИМАНИЕ! С информацией по экранирующим и защитным оплеткам можно ознакомиться в каталоге «Экранирующие и защитные оплетки»

Кабельные сборки только с силовыми контактами # 12

Информация для заказа

Базовая серия **801-068**	**-A**	**C**	**4**	**Z1**	**10-2**	**P**	**N**	**-12**	**C**	**N**
Тип соединителя, конец A: A – вилка со штыревыми контактами B – вилка с гнездовыми контактами C – кабельная розетка со штыревыми контактами D – кабельная розетка с гнездовыми контактами										
Тип соединителя, конец B: A – вилка со штыревыми контактами B – вилка с гнездовыми контактами C – кабельная розетка со штыревыми контактами D – кабельная розетка с гнездовыми контактами N – свободный конец										
Калибр применяемых проводов: 2 – # 12 AWG 4 – # 14 AWG										
Материал корпуса/Тип покрытия: M – алюминий/химосажденный никель MT – алюминий/никель-PTFE ZNU – алюминий/цинк/никель с черным хроматированием NF – алюминий/кадмий с оливково серым хроматированием Z1 – нержавеющая сталь/пассивирование										
Контактная схема (по комбинированным схемам требуется консультация)										
Наличие эксплуатационных заглушек: P – кабельная сборка поставляется с эксплуатационными заглушками N – кабельная сборка поставляется без заглушек										
Поляризация – A (нормальная), B, C, D, E, F										
Длина кабельной сборки в дюймах, 12 дюймов минимум										
Тип экранирующей оболочки: A – Amberstrand B – Armorlite C – луженая медь										
Тип защитной оболочки: D – Nomex, оливково серый N – Nomex, черный H – Halar (модифицированный) P – PTFE, покрытие из стекловолокна (модифицированный)										



Новая разработка – низкопрофильные угловые вилки с интегрированными кожухами для установки ТУТ и экрана и кабельные сборки на базе вилок серии 801 «Cobra». Малодымная, негалогеновая оболочка кабельной сборки снижает количество токсичных и разъедающих газов выделяемых при горении. Полужесткая полиамидная оплетка обеспечивает стойкость к деформации и герметичность. Вилки и кабельные сборки на базе вилок серии 801 «Cobra», доступны только с контактами # 23



Корпус вилки	Алюминий или нержавеющая сталь
Изолятор	Жидкокристаллический кополиэстер
Уплотнение	Фторосиликон
Винты	Нержавеющая сталь 300
Магнитная проницаемость	2.0 μ
Вибрация/Удар	37 g/300 g
Применяемые контакты	# 23
Рабочий ток	#23 – 5 А
Тестовое напряжение	#23 – 500 В пер.т., уровень моря
Сопротивление контактов	Падение напряжения – 73мВ при тестовом токе 5 А
Сопротивление изоляции	не менее 5 000 МОм
Рабочий диапазон температур	от -55°С до +150°С
Защищенность	Погружение в воду на глубину 1м на 1 ч
Экранирование, эфф.	50 дБ (мин) при частоте от 100 МГц до 1000 МГц
Калибры применяемых проводников	22, 24, 26 и 28
Обжимные клещи	809-015
Позиционер	809-005 (K1461)
Монтажный инструмент	809-088

Кабельные сборки на базе вилок серии 801 «Cobra», доступны только с контактами # 23



Характеристики

Оплетка кабеля	Термопластичный полиуретан, черный, низкодымный, негалогеновый
Корпус сборки	Алюминий или нержавеющая сталь
Уплотнение	Фторосиликон
Винты	Нержавеющая сталь 300
Экранирующая оплетка	Луженая медь
Провод	Посеребренные жилы, изоляция TFE
Хомут BAND-IT®	Нержавеющая сталь
Рабочий ток	#23 – 5 А, #20HD – 7.5 А, #16 – 13 А, #12 – 23 А
Тестовое напряжение, В пер.т. Уровень моря	#23 – 500, #20HD – 750, #16 и #12 – 1800
Сопротивление изоляции	Не менее 200 МОм
Рабочий диапазон температур	от -30°С до +105°С
Стойкость к сольвентам	Хорошая стойкость – большинство сольвентов, топливо, масла; Слабая стойкость – синильная кислота и спирты
Экранирование, эфф.	50 дБ (мин) при частоте от 100 МГц до 1000 МГц
Огнестойкость и уровень токсичности	Индекс токсичности 3.9 в соответствии с NES 713 Индекс кислорода 28% в соответствии с ASTM D-2863 Индекс дыма 24 в соответствии с NES 711

Вилки «Cobra». Информация для заказа

Базовая серия	**801-069-026**	**ZNU**	**8-13**	**P**	**A**	**1**	**05**
Материал корпуса/Тип покрытия: M – алюминий/химосажденный никель MT – алюминий/никель-PTFE ZNU – алюминий/черный цинк-никель по никелю NF – алюминий/оливково серый кадмий по никелю Z1 – нержавеющая сталь/пассивирование							
Контактная схема – 5-3, 6-4, 6-6, 6-7, 7-10, 8-13, 9-19, 10-26, 11-31, 13-37, 16-55, 17-85, 19-100, 21-130							
Тип контакта: P – штыревой, под обжимку S – гнездовой, под обжимку A – штыревой, под пайку B – гнездовой, под пайку							
Поляризация – A (нормальная), B, C, D, E, F							
Индекс позиционирования вилки в корпусе сборки, угловое смещение: 1 – 0^0 2 – 45^0 3 – 90^0 4 – 135^0 5 – 180^0 6 – 225^0 7 – 270^0 8 – 315^0							
Индекс диаметра кабельного вывода							

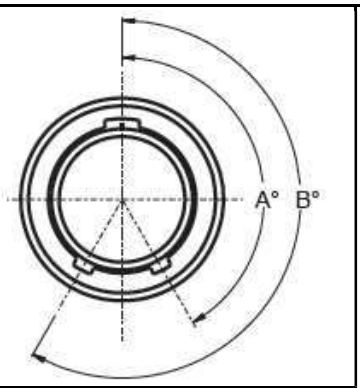

Поляризация	**A°**	**B°**
A	150°	210°
B	75°	210°
C	95°	230°
D	140°	275°
E	75°	275°
F	95°	210°

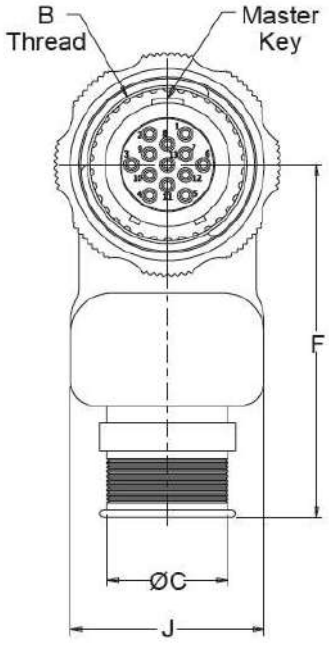

Углы позиционирования вилки в корпусе
Вид сзади,
мастер ключ в верхней части

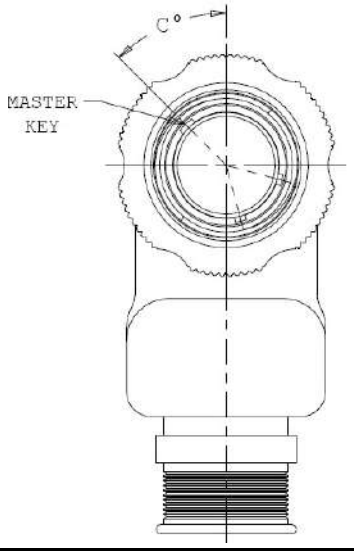

Размеры

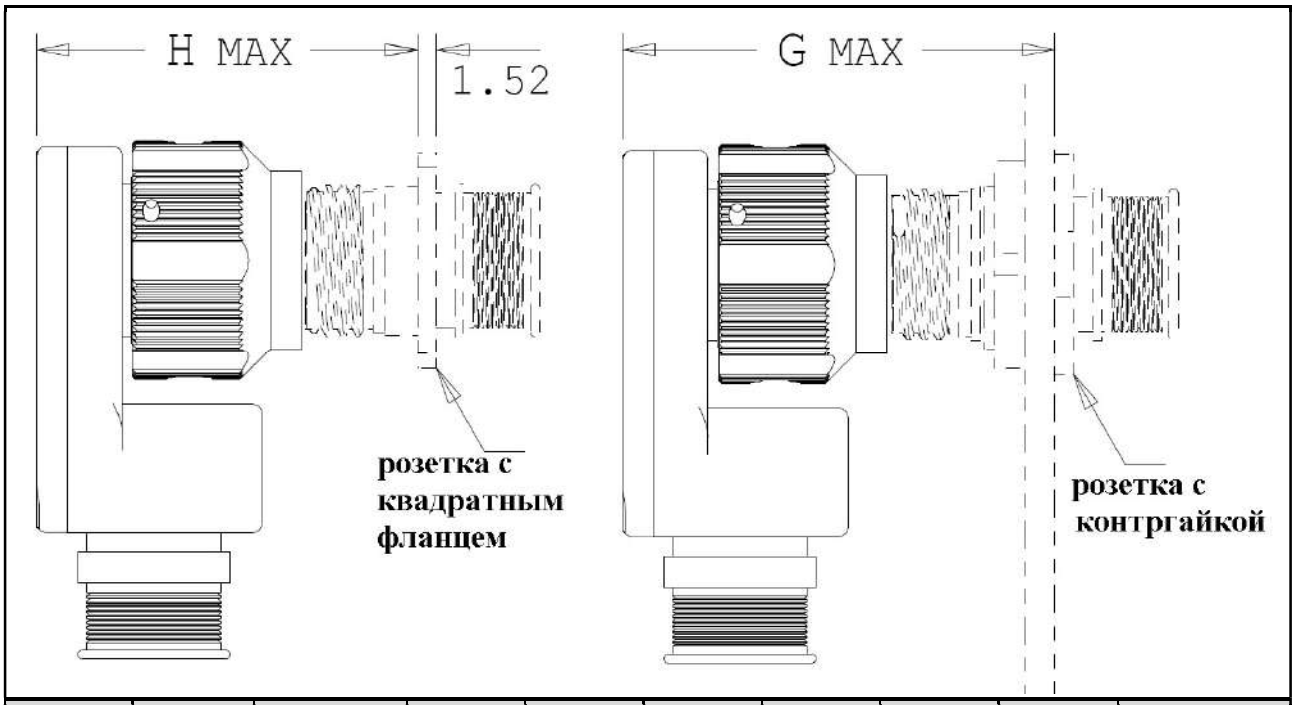

Размер корпуса	Ø A	Резьба B -.1L-2B	D	E	F	G	H	J	Индекс Ø кабельного вывода
5	16.5	.3125-.05P	21.3	8.1	30.7	35.6	31.2	12.70	02 – 03
6	16.5	.3750-.05P	21.8	8.6	31.5	36.1	31.8	14.22	02 – 04
7	17.5	.4375-.05P	22.4	9.9	32.5	36.6	32.3	16.51	02 – 05
8	20.1	.5000-.05P	22.6	10.7	33.3	36.8	32.5	18.03	02 – 06
9	21.1	.5625-.05P	23.4	11.4	34.0	37.6	33.3	19.56	02 – 07
10	23.4	.6250-.05P	24.4	12.2	34.8	38.6	34.3	21.21	02 – 08
11	24.9	.6875-.05P	25.1	12.7	35.6	39.4	35.1	22.86	02 – 09
13	27.9	.8125-.1P	28.7	13.2	37.6	45.7	41.4	24.13	02 – 10
16	34.0	1.0000-.1P	30.7	14.7	41.7	47.8	43.4	27.18	02 – 12
17	36.8	1.0625-.1P	32.5	16.0	45.2	48.8	45.2	29.97	02 – 13
19	38.1	1.1875-.1P	35.6	17.8	48.0	52.6	48.3	33.02	02 – 15
21	41.9	1.3125-.1P	38.4	19.3	50.3	55.4	51.1	35.81	02 – 17

Размеры

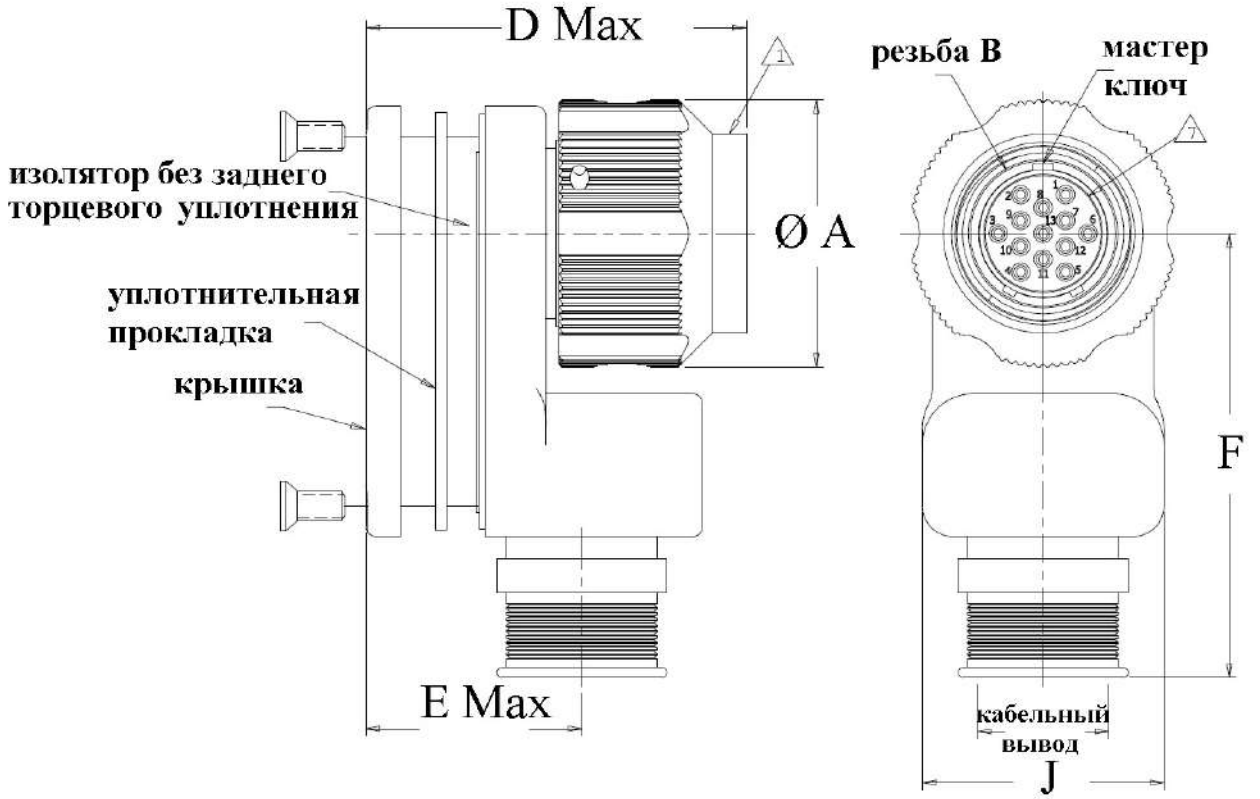

Индекс Ø кабельного вывода	Ø кабельного вывода
02	3,18
03	4,78
04	6,35
05	7,95
06	9,53
07	11,13
08	12,70
09	14,30
10	15,88
11	17,48
12	19,05
13	20,65
14	22,23
15	23,83
16	25,40
17	27,00

Герметичные розетки серии 801 со штыревыми коаксиальными контактами # 16 и # 12



Информация для заказа

Базовая серия	**801-059**	**-07**	**Z1**	**16-5**	**P**	**A**	**-02**	**-585A**
Тип корпуса: 03 – опаиваемая розетка 02 – розетка с квадратным фланцем 07 – розетка с контргайкой								
Материал корпуса/Тип покрытия: Z1 – нержавеющая сталь/пассивирование ZB – нержавеющая сталь/оливково серый кадмий ZC – нержавеющая сталь/цинк-кобальт/черное хроматирование ZL – нержавеющая сталь/никель								
Контактная схема								
Тип контакта: P – штыревые коаксиальные контакты								
Поляризация – A (нормальная), B, C, D, E, F								
Индекс применения коаксиальных кабелей: 01 – M17/113 (RG316) 02 – M17/152-00001 (RG316DS) 03 – M17/93 (RG178) 04 – RG-178, двойное экранирование (в соответствии с DSCC 06017) 05 – RG-179								
Индекс герметичности специализированной модификации: 585A – 1 x 10^{-10} $см^3/с$ 585B – 1 x 10^{-9} $см^3/с$ 585C – 1 x 10^{-8} $см^3/с$ не указывается – 1 x 10^{-7} $см^3/с$ (стандартное исполнение)								

Каждый разъем комплектуется адаптерами, соответствующими типу применяемого кабеля. Адаптеры предназначены для монтажа на коаксиальный кабель и последующего сочленения с задней частью коаксиальных контактов соединителя. После стыковки коаксиального кабеля к розетке следует герметизировать зону «контакт – адаптер – кабель».

Стандартные параметры герметичности – 1 x 10^{-7} $см^3/с$

Размеры. Розетки, тип 02

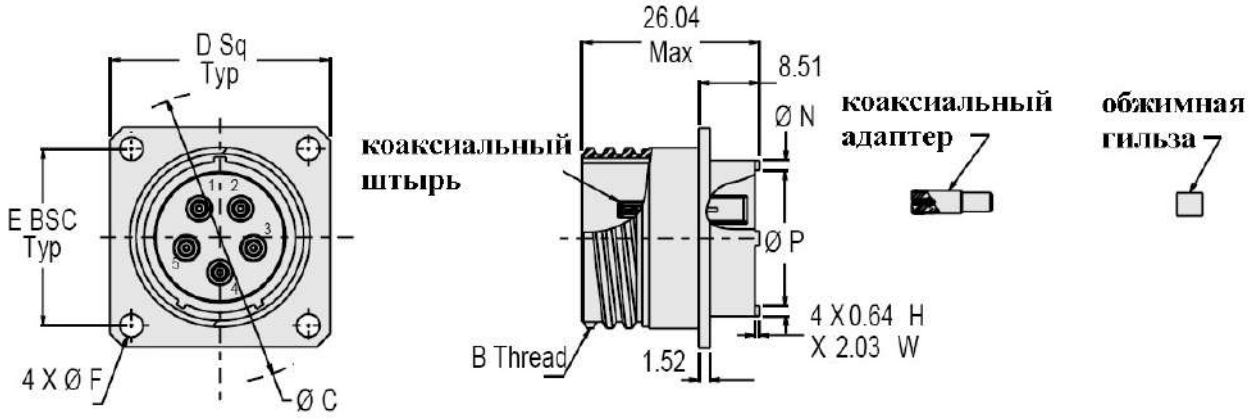

Размер корпуса	Резьба B	Ø C	D ± 0.08	E	Ø N	Ø P
6	.3750-.05P-.1L-2A	19.05	14.99	9.22	8.38	6.20
7	.4375-.05P-.1L-2A	21.59	16.51	12.27	10.97	8.38
8	.5000-.05P-.1L-2A	23.83	18.08	13.84	12.52	10.97
9	.5625-.05P-.1L-2A	28.56	21.59	15.42	14.00	12.52
10	.6250-.05P-.1L-2A	30.18	22.61	17.02	15.75	14.00
11	.6875-.1P-.2L-2A	31.75	23.75	18.16	16.81	15.75
13	.8125-.1P-.2L-2A	34.93	26.16	20.62	17.86	17.86
16	1.0000-.1P-.2L-2A	41.28	30.96	24.92	21.92	21.92
17	1.0625-.1P-.2L-2A	43.18	32.51	26.92	23.16	23.16
19	1.8750-.1P-.2L-2A	48.26	36.37	30.25	25.86	29.72
21	1.3125-.1P-.2L-2A	53.34	39.75	33.58	29.72	26.95

Установочные размеры

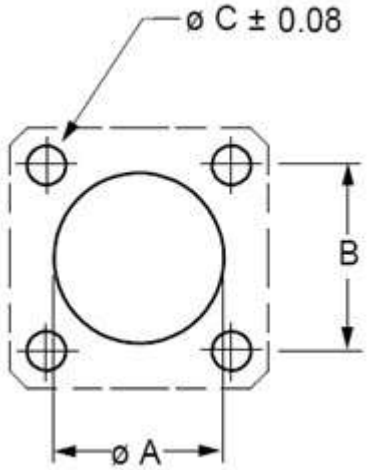

Размер корпуса	B	Ø C
6	10.74	2.44/2.31
7	12.27	
8	13.84	
9	15.42	3.30/3.20
10	17.02	
11	18.16	
13	20.62	
16	24.92	
17	26.92	
19	29.74	
21	33.58	

Размеры. Розетки, тип 03

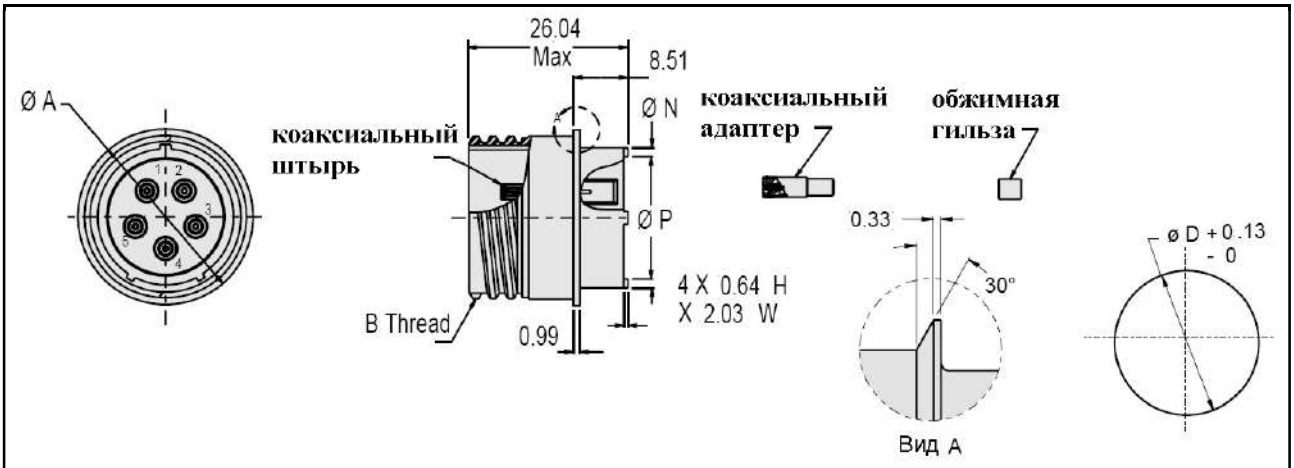

Размер корпуса	Ø A	Резьба B	Ø N	Ø D
6	11.56	.3750-.05P-.1L-2A	8.38	11.38
7	13.21	.4375-.05P-.1L-2A	10.97	14.55
8	14.73	.5000-.05P-.1L-2A	12.52	14.55
9	16.38	.5625-.05P-.1L-2A	14.00	16.13
10	17.91	.6250-.05P-.1L-2A	15.75	17.73
11	19.56	.6875-.05P-.1L-2A	16.81	19.30
13	22.73	.8125-.1P-.2L-2A	17.86	22.48
16	29.08	1.0000-.1P-.2L-2A	21.92	27.31
17	29.08	1.0625-.1P-.2L-2A	23.16	28.83
19	32.59	1.8750-.1P-.2L-2A	25.86	32.00
21	35.94	1.3125-.1P-.2L-2A	29.72	35.18

Размеры. Розетки, тип 07

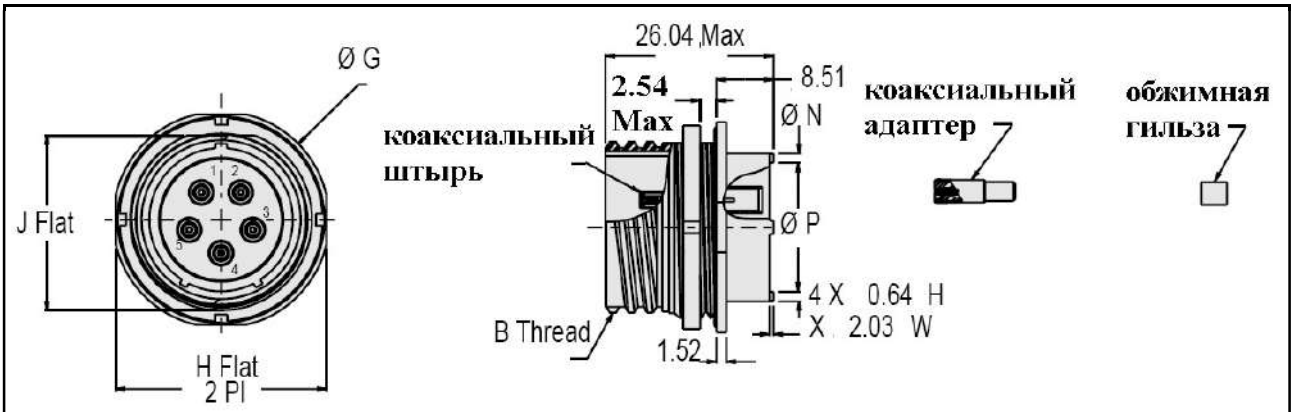

Размер корпуса	Ø A	J	H	Резьба B	Резьба K	Ø N	Ø P
6	11.56	10.41	15.11	.3750-.05P-.1L-2A	.4375-28	8.38	5.99
7	13.21	13.61	18.36	.4375-.05P-.1L-2A	.5625-32	10.97	8.23
8	14.73	13.61	18.36	.5000-.05P-.1L-2A	.5625-32	12.52	9.91
9	16.38	15.14	20.07	.5625-.05P-.1L-2A	.6250-28	14.00	11.28
10	17.91	16.71	21.72	.6250-.05P-.1L-2A	.6875-28	15.75	13.21
11	19.56	18.24	23.50	.6875-.05P-.1L-2A	.7500-28	16.81	14.15
13	22.73	21.46	26.52	.8125-.1P-.2L-2A	.8750-28	17.86	15.14
16	27.43	25.96	31.24	1.0000-.1P-.2L-2A	1.0625-20	21.92	19.20
17	29.08	27.84	32.77	1.0625-.1P-.2L-2A	1.1250-28	23.16	20.45
19	32.59	31.12	35.94	1.8750-.1P-.2L-2A	1.2500-28	25.86	23.11
21	35.94	34.19	40.06	1.3125-.1P-.2L-2A	1.3750-28	29.72	26.95

Установочные размеры

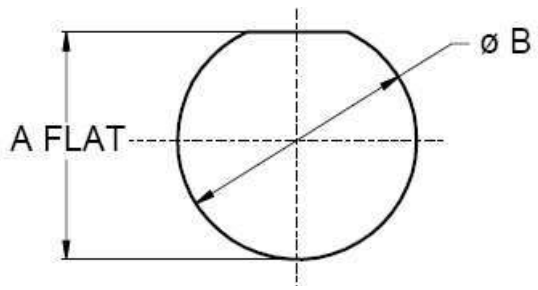

Размер корпуса	A ± 0.05	Ø B ± 0.05
6	10.57	11.38
7	13.77	14.55
8	13.77	14.55
9	15.29	16.13
10	16.92	17.73
11	18.39	19.30
13	21.62	22.48
16	26.11	27.31
17	27.99	28.83
19	31.32	32.00
21	34.32	35.18

Вилки серии 801 с резьбой под кожух для применения с ультра твинаксиальными контактами под пайку



Информация для заказа

Базовая серия	**801**	**-007**	**-16**	**M**	**7-1**	**P**	**A**	**-688**
Тип корпуса:								
007 – вилка с интегрированным кожухом								
008 – вилка с резьбой под установку кожухов								
Тип механизма сочленения:								
26 – с системой блокировки и трещоткой								
16 – с системой блокировки								
Материал корпуса/Тип покрытия:								
M – алюминий/химосажденный никель								
MT – алюминий/никель-PTFE								
ZR – алюминий/цинк/никель с черным хроматированием								
NF – алюминий/кадмий с оливково серым хроматированием								
Z1 – нержавеющая сталь/пассивирование								
Контактные схемы – 7-1, 10-2, 17-7, 21-12, 10-200, 10-201, 13-200, 13-201								
Тип контакта:								
P – соединитель поставляется со штыревыми контактами								
S – соединитель поставляется с гнездовыми контактами								
A – соединитель поставляется без штыревых контактов								
B – соединитель поставляется без гнездовых контактов								
Поляризация – A (нормальная), B, C, D, E, F								
688 – изолятор для применения контактов с ключами								

Розетки серии 801 с резьбой под кожух для применения с ультра твинаксиальными контактами под пайку



Информация для заказа

Базовая серия	**801**	**-009**	**-01**	**M**	**7-1**	**P**	**A**	**-688**
Тип корпуса:								
009 – розетка с интегрированным кожухом								
010 – розетка с резьбой под установку кожухов								
Тип механизма сочленения:								
01 – кабельная розетка								
02 – розетка с квадратным фланцем								
07 – розетка с контргайкой								
Материал корпуса/Тип покрытия:								
M – алюминий/химосажденный никель								
MT – алюминий/никель-PTFE								
ZR – алюминий/цинк/никель с черным хроматированием								
NF – алюминий/кадмий с оливково серым хроматированием								
Z1 – нержавеющая сталь/пассивирование								
Контактные схемы – 7-1, 10-2, 17-7, 21-12, 10-200, 10-201, 13-200, 13-201								
Тип контакта:								
P – соединитель поставляется со штыревыми контактами								
S – соединитель поставляется с гнездовыми контактами								
A – соединитель поставляется без штыревых контактов								
B – соединитель поставляется без гнездовых контактов								
Поляризация – A (нормальная), B, C, D, E, F								
688 – изолятор для применения контактов с ключами								

Розетки серии 801 для применения
с ультра твинаксиальными контактами под печатный монтаж



Информация для заказа

Базовая серия	**801-011**	**-02**	**M**	**7-1**	**PP**	**A**	**-688**
Тип механизма сочленения: 02 – розетка с квадратным фланцем 12 – розетка с квадратным фланцем для заднего монтажа с интегрированными гайками без блокировки 22 – розетка с квадратным фланцем для заднего монтажа с интегрированными гайками с блокировкой 07 – розетка с контргайкой							
Материал корпуса/Тип покрытия: M – алюминий/химосажденный никель MT – алюминий/никель-PTFE ZR – алюминий/цинк/никель с черным хроматированием NF – алюминий/кадмий с оливково серым хроматированием Z1 – нержавеющая сталь/пассивирование							
Контактные схемы: 7-1, 10-2, 17-7, 21-12, 10-200, 10-201, 13-200, 13-201							
Тип контакта: PP – соединитель поставляется со штыревыми контактами PS – соединитель поставляется с гнездовыми контактами							
Поляризация – A (нормальная), B, C, D, E, F							
688 – изолятор для применения ультра твинаксиальных контактов с ключами							

Координатные сетки для печатного монтажа

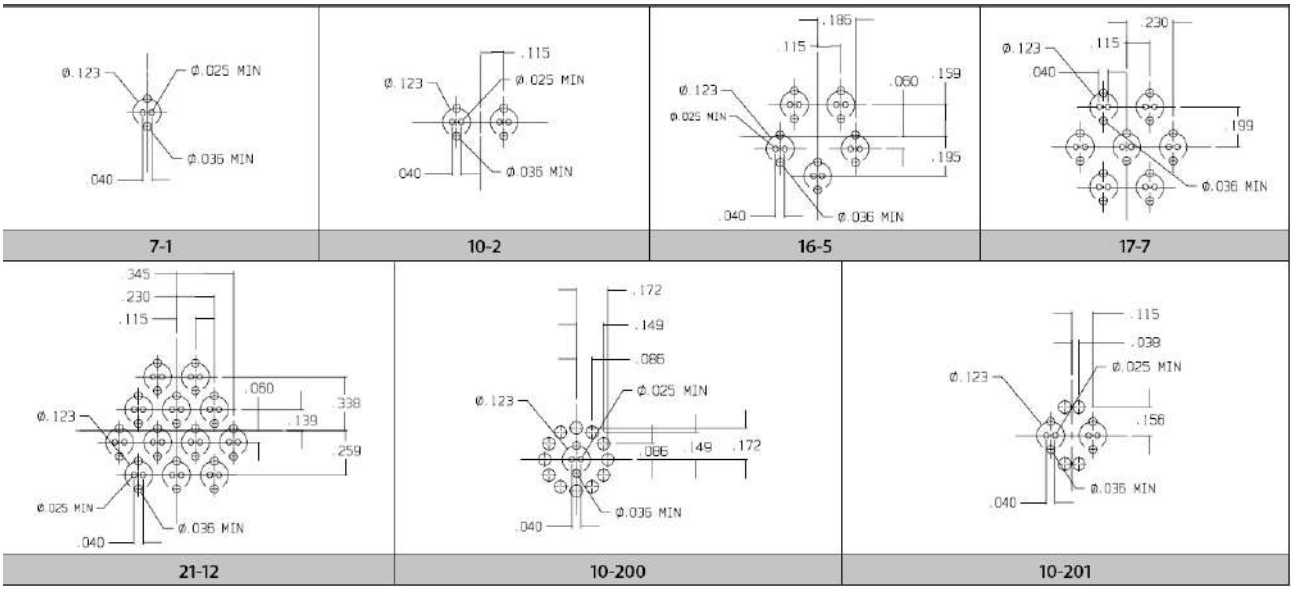



Вилки серии 801 для применения с аксиальными и силовыми контактами # 8 под обжимку
Информация для заказа

Базовая серия	**801**	**-007**	**-16**	**M**	**8-1**	**A**	**A**
Тип модификации:							
007 – вилка с интегрированным кожухом под экран							
008 – вилка с возможностью установки кожухов							
Тип механизма сочленения:							
26 – с системой блокировки и трещоткой							
16 – с системой блокировки							
Материал корпуса/Тип покрытия:							
M – алюминий/химосажденный никель							
MT – алюминий/никель-PTFE							
ZR – алюминий/цинк/никель с черным хроматированием							
NF – алюминий/кадмий с оливково серым хроматированием							
Z1 – нержавеющая сталь/пассивирование							
Контактные схемы – 8-1, 16-2, 16-208, 17-3, 17-205, 19-4, 19-201, 19-202, 21-5, 21-200							
Тип контакта:							
P – соединитель поставляется со штыревыми силовыми контактами # 8							
S – соединитель поставляется с гнездовыми силовыми контактами # 8							
A – соединитель поставляется без штыревых контактов							
B – соединитель поставляется без гнездовых контактов							
Поляризация – A (нормальная), B, C, D, E, F							



Розетки серии 801 для применения с аксиальными и силовыми контактами # 8 под обжимку

Информация для заказа

Базовая серия	**801**	**-009**	**-02**	**M**	**8-1**	**A**	**A**
Тип модификации:							
009 – розетка с кожухом под ТУТ							
010 – розетка с возможностью установки кожухов							
Тип механизма сочленения:							
02 – розетка с квадратным фланцем							
12 – розетка с квадратным фланцем для заднего монтажа с интегрированными гайками без блокировки							
22 – розетка с квадратным фланцем для заднего монтажа с интегрированными гайками с блокировкой							
07 – розетка с контргайкой							
Материал корпуса/Тип покрытия:							
M – алюминий/химосажденный никель							
MT – алюминий/никель-PTFE							
ZR – алюминий/цинк/никель с черным хроматированием							
NF – алюминий/кадмий с оливково серым хроматированием							
Z1 – нержавеющая сталь/пассивирование							
Контактные схемы – 8-1, 16-2, 16-208, 17-3, 17-205, 19-4, 19-201, 19-202, 21-5, 21-200							
Тип контакта:							
P – соединитель поставляется со штыревыми силовыми контактами # 8							
S – соединитель поставляется с гнездовыми силовыми контактами # 8							
A – соединитель поставляется без штыревых контактов							
B – соединитель поставляется без гнездовых контактов							
Поляризация – A (нормальная), B, C, D, E, F							

Эксплуатационные металлические заглушки для соединителей серии 801



Информация для заказа

Базовая серия	**667**	**-217**	**M**	**G**	**5**	**14**	**-6**
Тип модификации: 217 – для вилки 218 – для розетки							
Материал корпуса/Тип покрытия: M – алюминий/химосажденный никель MT – алюминий/никель-PTFE ZNU – алюминий/цинк/никель с черным хроматированием NF – алюминий/кадмий с оливково серым хроматированием C – алюминий/черное анодирование Z1 – нержавеющая сталь/пассивирование							
Материал и тип корда: D – цепь из бус, нержавеющая сталь, пассивирование F – корд в нейлоновой оплетке G – нейлоновый шнур (-55°C – +100°C) H – стальной корд, покрытие Teflon® (-55°C – +200°C) N – без корда R – корд в ПВХ оплетке S – стальная цепь SK – нейлоновый шнур с петлей (-55°C – +100°C) T – стальной корд без покрытия U – стальной корд с полиуретановым покрытием (-55°C – +125°C)							
Размер корпуса – 5, 6, 7, 8, 9, 10, 13, 16, 17, 21							
Индекс диаметра и типа крепежного кольца: **Маленькое кольцо** 01 – 3.20 мм 02 – 3.68 мм 04 – 4.78 мм 06 – 5.00 мм **Большое кольцо** 14 – 9.78 мм 15 – 11.30 мм 16 – 14.48 мм 17 – 16.13 мм 18 – 17.65 мм 19 – 22.48 мм 20 – 27.17 мм 21 – 28.83 мм 22 – 30.73 мм 23 – 32.39 мм 26 – 24.13 мм 27 – 19.46 мм 29 – 8.00 мм 30 – 35.05 мм 32 – 6.73 мм 33 – 12.95 мм **Разъемное кольцо** 50 – 10.67 мм 52 – 12.19 мм 54 – 16.13 мм 56 – 18.92 мм 58 – 22.48 мм 60 – 25.65 мм 64 – 28.58 мм 68 – 34.16 мм							
Длина корда в дюймах: N – корд не применяется							

Размеры

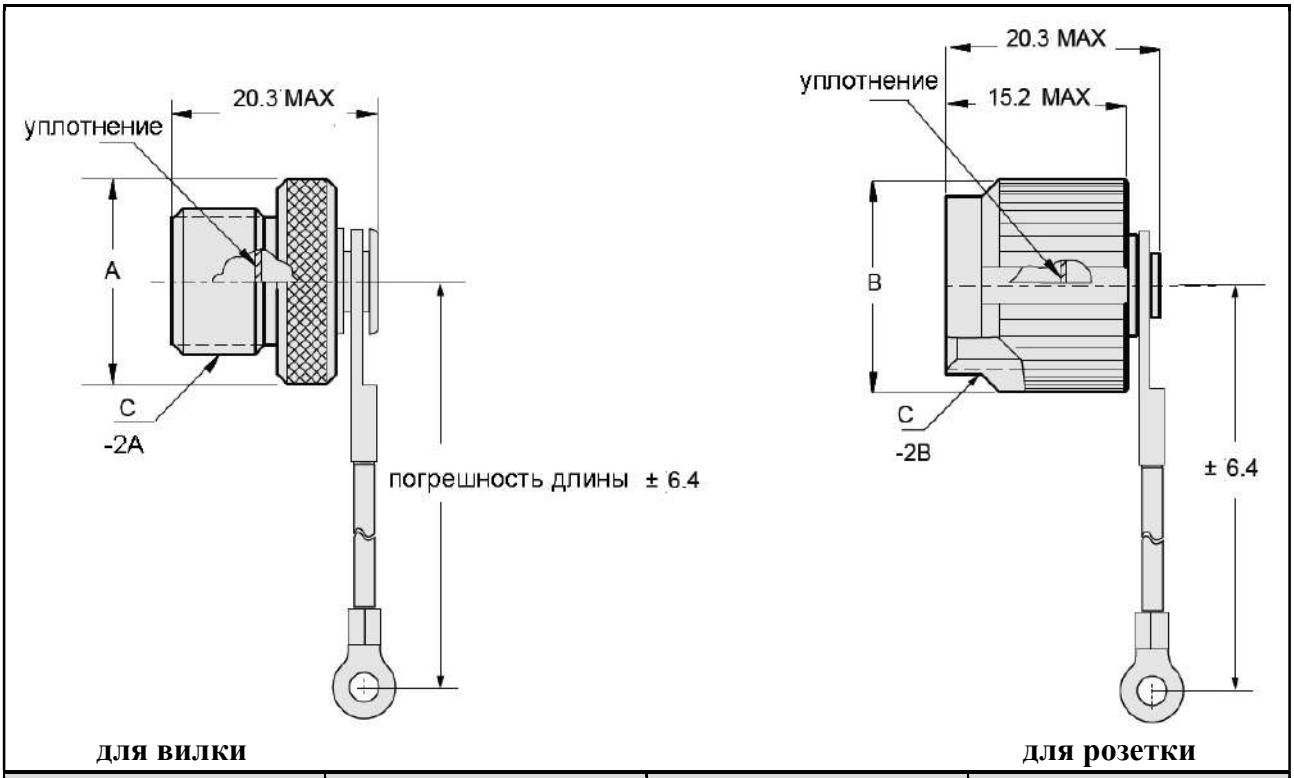

для вилки **для розетки**

Размер корпуса	A Max.	B Max.	Резьба C
5	11.81	12.40	.3125-.05P-1L
6	13.34	14.10	.375-.05P-1L
7	14.99	15.62	.4375-.05P-1L
8	16.59	17.15	.5000-.05-.1L
9	18.16	21.34	.5625-.05P-.1L
10	19.76	22.95	.6250-.05P-1L
11	21.30	24.10	.6850-.05P-1L
13	24.51	25.27	.8125-.1P-.2L
16	29.21	32.03	1.000-.1P-.2L
17	30.86	33.55	1.062-.1P-.2L
19	34.00	36.80	1.1875-.1P-.2L
21	37.52	39.88	1.3125-.1P-.2L

Эксплуатационные резиновые заглушки
для соединителей серии 801



Информация для заказа

Базовая серия	**809**	**-190**	**7**	**G**	**6**	**-SCS**	**C**
Тип модификации: 191 – для вилки 190 – для розетки							
Размер корпуса:5, 6, 7, 8, 9, 10, 13, 16, 17							
Материал и тип корда: G – нейлоновый шнур (-55°C – +100°C) не указывается – заглушка поставляется без корда							
Длина корда в дюймах: не указывается – заглушка поставляется без корда							
Индекс диаметра и типа крепежного элемента: WS – корд с ленточным хомутом под макс. диаметр 45 мм SCS – корд со скользящей петлей, обжатой скобой 00 – корд со свободными концами **Маленькое кольцо** 01 – 3.20 мм 02 – 3.56 мм 03 – 3.68 мм 04 – 3.95 мм 05 – 4.24 мм 06 – 4.78 мм 07 – 5.00 мм **Большое кольцо** 08 – 9.78 мм 09 – 11.30 мм 11 – 14.48 мм 13 – 16.13 мм 14 – 17.65 мм 16 – 22.48 мм 19 – 27.18 мм 20 – 28.83 мм 22 – 30.73 мм 23 – 32.39 мм 26 – 24.10 мм 27 – 19.50 мм 29 – 8.00 мм 30 – 35.10 мм 32 – 6.70 мм 33 – 13.00 мм							
Материал: C – токопроводящая резина не указывается – стандартный неопрен							

Размеры

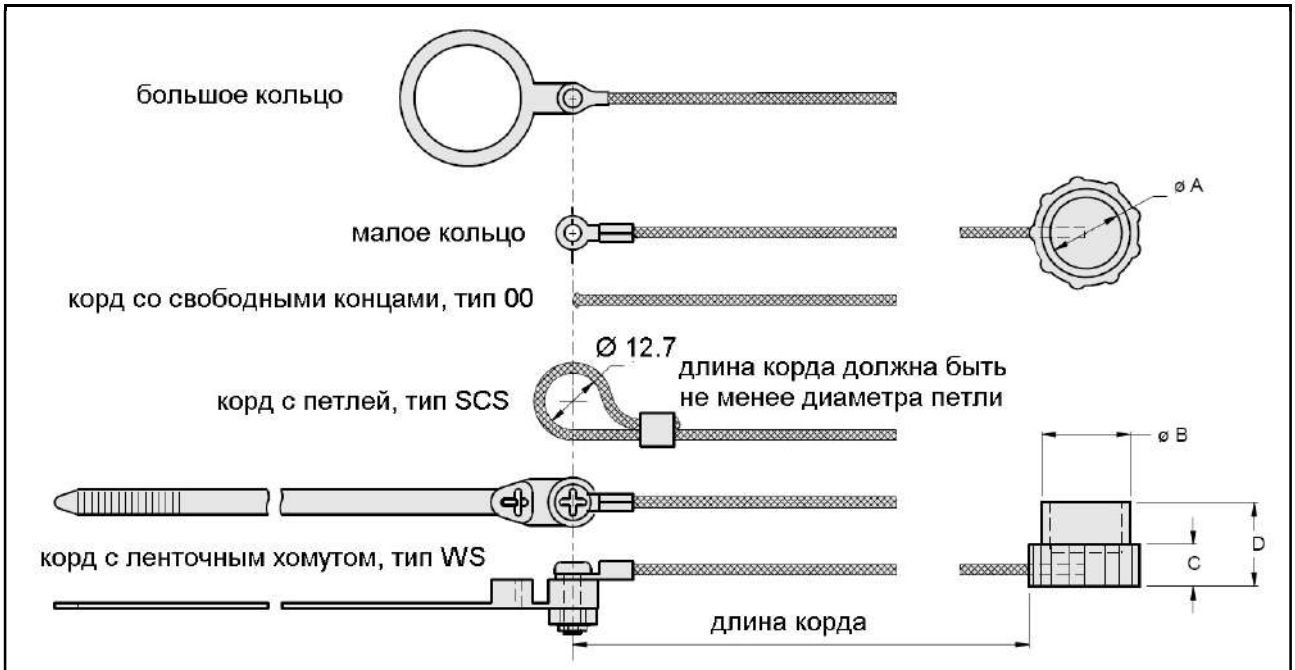

Заглушка 809-190, для розетки					Заглушка 809-191, для вилки				
Размер корпуса	**Ø A**	**Ø B**	**C**	**D**	**Размер корпуса**	**Ø A**	**Ø B**	**C**	**D**
5	7.1	10.4	7.9	15.7	**5**	13.0	17.8	9.5	22.2
6	8.9	11.9	7.9	15.7	**6**	14.5	19.3	9.5	22.2
7	10.4	13.5	7.9	15.7	**7**	16.8	21.6	9.5	22.2
8	11.9	15.2	7.9	15.7	**8**	18.3	23.1	9.5	22.2
9	13.5	16.8	7.9	15.7	**9**	19.8	24.6	9.5	22.2
10	15.2	18.3	7.9	15.7	**10**	21.6	26.2	9.5	22.2
11	16.8	20.1	7.9	15.7	**11**	22.6	27.4	9.5	22.2
13	19.8	23.1	7.9	15.7	**13**	25.4	30.7	9.5	22.2
16	24.6	27.9	7.9	15.7	**16**	30.7	35.6	9.5	22.2
17	26.2	29.5	7.9	15.7	**17**	32.3	37.1	9.5	22.2
19	26.46	35.51	7.9	15.7	**19**	35.05	39.62	9.5	22.2
21	35.51	35.81	7.9	15.7	**21**	38.60	43.43	9.5	22.2

Серия 811. Высокая плотность контактов. Резьбовое сочленение.	Вид	Стр.
Описание		Стр. 204
Вилки с замонтированными проводами		Стр. 207
Кабельные розетки с замонтированными проводами		Стр. 208
Розетки с квадратным фланцем с замонтированными проводами		Стр. 209
Розетки с контргайкой с замонтированными проводами		Стр. 211
Розетки с контргайкой под печатный монтаж		Стр. 213
Розетки с квадратным фланцем под печатный монтаж		Стр. 215
Кабельные сборки		Стр. 218
Эксплуатационные заглушки		Стр. 220

Серия соединителей серии 811 – расширение модельного ряда «Mighty Mouse» Соединители с высокой плотностью контактов отличаются высокой производительностью за счет применения контактов TwistPin # 24 (7, 12, 22, 30 и 42 контакта). Три вида модификаций соединителей: с замонтированными изолированными проводами (от # 26 до # 30 AWG), экранированные кабельные сборки и соединители с контактами под печатный монтаж. Соединители серии 811 подходят для применения в экстремальных условиях эксплуатации.

Контактные схемы

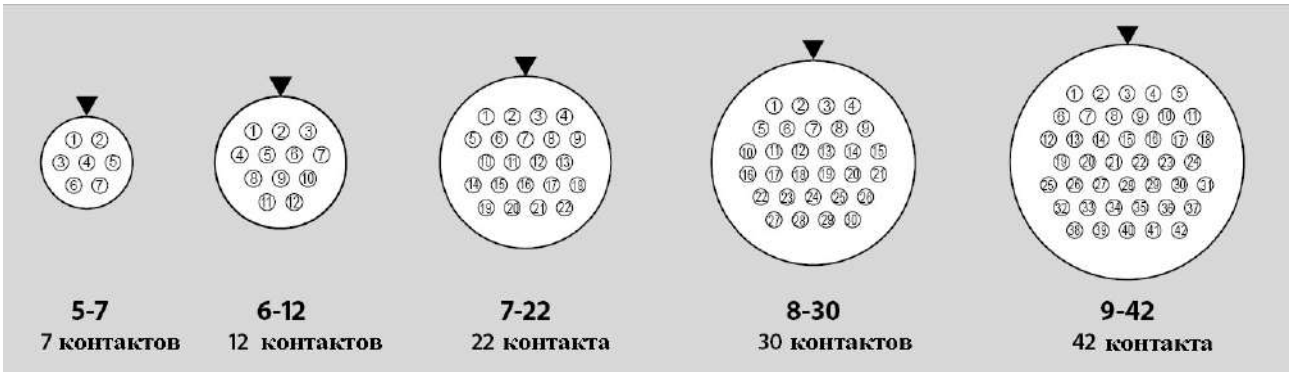

Вид контактов # 24

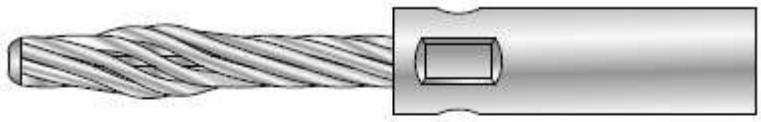

штыревой контакт



гнездовой контакт

Основные характеристики

Рабочий ток	3 А
Выдерживаемое напряжение	600 В пер.т. (уровень моря), 150 В пер.т. (21 000 м)
Сопротивление изоляции	5000 МОм min
Рабочий диапазон температур	от -65°С до +150°С
Сопротивление контактов	8 мОм max
Нижний уровень сопротивления контакта	32 мОм max
Водостойкость сочлененной пары	В соответствии с MIL-STD-810G, метод 512.5, погружение на глубину 1 м в течение 1 ч
Защищенность сочлененной пары	IP 67
Утечка по гелию для розеток под печатный монтаж (811-006)	1 x 10^{-4} $см^3$/с при перепаде давления 1 атм, с последующим цикличным (5 циклов) термоударом
Удар	300 g's (MIL-DTL-38999 §§ 4.5.21.1)
Вибрация, синусоидальная	60 g's (MIL-DTL-38999 §§ 4.5.23.2.1)
Вибрация, случайная	23 g's (MIL-DTL-38999 §§ 4.4.23.1)
Влажность	EIA-364-31, условие IV
Срок службы	2000 циклов
Магнитная проницаемость	2 μ max
Экранирование	55 дБ min при частоте от 100 МГц до 1000 МГц

Усилия при сочленении и монтаже

Контактная схема	**Крутящий момент для накидной гайки, Нм**		**Крутящий момент для контргайки, Нм**	
	Min.	**Max.**	**Min.**	**Max.**
5-7	2.8	4.0	2.2	2.8
6-12	4.0	4.5	2.2	2.8
7-22	4.0	4.5	2.2	2.8
8-30	4.5	5.7	2.2	2.8
9-42	4.5	5.7	2.2	2.8

Углы поляризации

Индекс поляризации	**A°**	**B°**
A	140°	220°
B	65°	220°
C	85°	240°
D	130°	285°
E	65°	285°
F	85°	220°

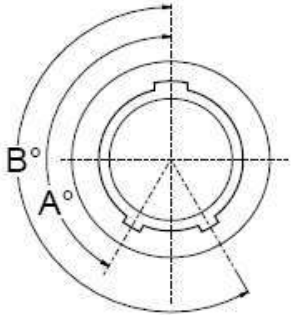

для вилки

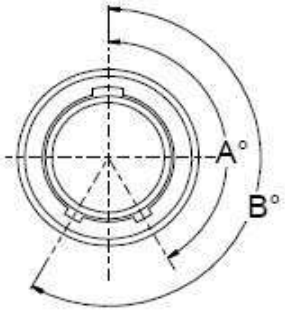

для розетки

Таблица материалов и покрытий соединителей серии 811

Индекс материала и покрытия	Материал	Покрытие	Стойкость к воздействию морского тумана	Электропроводность корпуса	Рабочий диапазон температур
Ab	Морская бронза	Без покрытия	1000	Имеется	-65 – +200°C
AL	Алюминий	Оксидная пленка	1000	Имеется	-65 – +175°C
C	Алюминий	Черное анодирование	336	Отсутствует	-65 – +175°C
E	Алюминий	Химическая пленка	168	Имеется	-65 – +175°C
G2	Алюминий	Анодирование	336	Отсутствует	-65 – +200°C
JF	Алюминий	Золотое кадмирование	1000	Имеется	-65 – +175°C
LF	Алюминий	Чистый кадмий	1000	Имеется	-65 – +175°C
ME	Алюминий	Хим. осажденный никель	96	Имеется	-65 – +200°C
MT	Алюминий	Никель-PTFE	1000	Имеется	-65 – +175°C
NC	Алюминий	Оливково серый цинк/кобальт	350	Имеется	-65 – +175°C
NF	Алюминий	Оливково серый кадмий	1000	Имеется	-65 – +175°C
P	Нержавеющая сталь	Электроосаждённый никель	500	Имеется	-65 – +200°C
UC	Алюминий	Черный цинк/кобальт	350	Имеется	-65 – +175°C
UCR	Алюминий	Черный цинк/кобальт (RoHS)	350	Имеется	-65 – +175°C
Z1	Нержавеющая сталь	Пассивирование	1000	Имеется	-65 – +200°C
Z2	Алюминий	Золото	48	Имеется	-65 – +200°C
ZC	Нержавеющая сталь	Черный цинк/кобальт	1000	Имеется	-65 – +175°C
ZCR	Нержавеющая сталь	Черный цинк/кобальт (RoHS)	1000	Имеется	-65 – +175°C
ZL	Нержавеющая сталь	Электроосаждённый никель	1000	Имеется	-65 – +200°C
ZM	Нержавеющая сталь	Хим. осажденный никель	1000	Имеется	-65 – +200°C
ZMT	Нержавеющая сталь	Никель-PTFE	1000	Имеется	-65 – +175°C
ZN	Алюминий	Оливково серый цинк/кобальт	1000	Имеется	-65 – +175°C
ZNU	Алюминий	Черный цинк/никель	1000	Имеется	-65 – +175°C
ZR	Алюминий	Черный цинк/никель	1000	Имеется	-65 – +175°C
ZU	Нержавеющая сталь	Черный кадмий	1000	Имеется	-65 – +175°C
ZW	Нержавеющая сталь	Оливково серый кадмий	2000	Имеется	-65 – +175°C

По другим не указанным типам материалов и покрытий требуется консультация



Вилки серии 811 с замонтированными проводами

Информация для заказа

Базовая серия	**811-001**	**-06**	**-MT**	**5-7**	**P**	**A**	**6**	**K**	**1**	**-12**
Тип соединителя, конец А: 06 – вилка, стандартное сочленение 16 – вилка, сочленение с трещоткой										
Материал корпуса/Тип покрытия: ME – алюминий/химосажденный никель MT – алюминий/никель-PTFE ZNU – алюминий/цинк/ никель-PTFE с черным хроматированием ZR – алюминий/цинк/никель с черным хроматированием Z1 – нержавеющая сталь/пассивирование										
Размер корпуса – количество контактов: 5-7 – 7 контактов 7-22 – 22 контакта 6-12 – 12 контактов 8-30 – 30 контактов 9-42 – 42 контакта										
Тип контакта: P – штырь S – гнездо										
Поляризация – A (нормальная), B, C, D, E, F										
Индекс калибра применяемых проводов: 6 – # 26 AWG 8 – # 28 AWG 0 – # 30 AWG										
Индекс изоляции проводов: K – PTFE, серебряное лужение J – Tefzel®, серебряное лужение E – NEMA HP3-EB										
Индекс цвета изоляции проводов: 1 – белый 5 – изоляция с полосками 7 – 10 повторяющихся цветов										
Длина кабельной сборки в дюймах – 12, 18, 36, 72 (для изменения длины в диапазоне от 2 до 144 дюймов требуется консультация)										

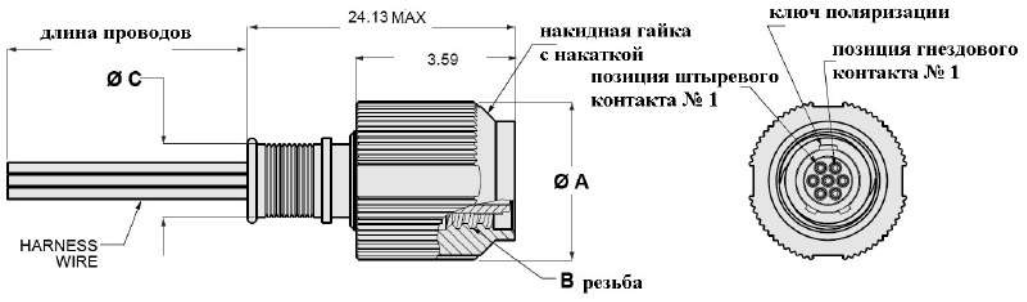

Размер корпуса	Ø A	Резьба B	Ø C
5	13.72	.3125-.05P-.1L-2B	6.25
6	15.24	.375-.05P-.1L-2B	7.26
7	18.54	.4375-.05P-.1L-2B	9.93
8	20.32	.5000-.05P-.1L-2B	11.25
9	21.89	.5625-.05P-.1L-2B	12.65

Кабельные розетки серии 811 с замонтированными проводами



Информация для заказа

Базовая серия	**811-003-01**	**-MT**	**5-7**	**P**	**A**	**6**	**K**	**1**	**-12**
Материал корпуса/Тип покрытия: ME – алюминий/химосажденный никель MT – алюминий/никель-PTFE ZNU – алюминий/цинк/ никель-PTFE с черным хроматированием ZR – алюминий/цинк/никель с черным хроматированием Z1 – нержавеющая сталь/пассивирование									
Размер корпуса – количество контактов: 5-7 – 7 контактов 7-22 – 22 контакта 6-12 – 12 контактов 8-30 – 30 контактов 9-42 – 42 контакта									
Тип контакта: P – штырь S – гнездо									
Поляризация – A (нормальная), B, C, D, E, F									
Индекс калибра применяемых проводов: 6 – # 26 AWG 8 – # 28 AWG 0 – # 30 AWG									
Индекс изоляции проводов: K – PTFE, серебряное лужение J – Tefzel®, серебряное лужение E – NEMA HP3-EB									
Индекс цвета изоляции проводов: 1 – белый 5 – изоляция с полосками 7 – 10 повторяющихся цветов									
Длина кабельной сборки в дюймах – 12, 18, 36, 72 (для изменения длины в диапазоне от 2 до 144 дюймов требуется консультация)									

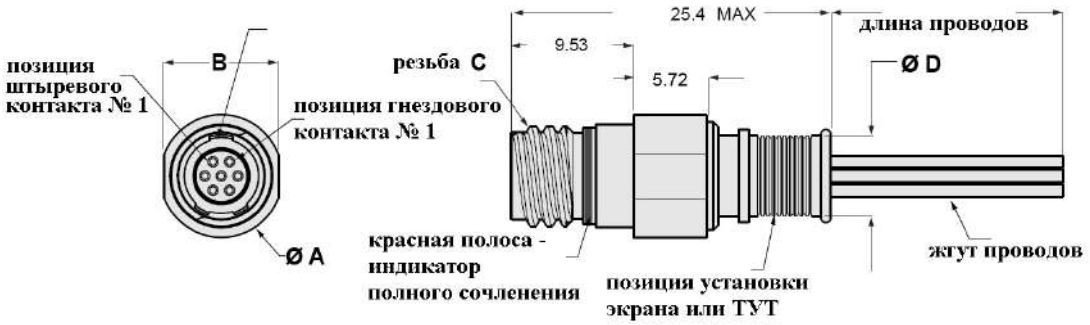

Размер корпуса	Ø A	B	Резьба C	Ø D
5	9.53	8.89	.3125-.05P-.1L-2B	6.25
6	10.54	9.91	.375-.05P-.1L-2B	7.26
7	12.70	12.07	.4375-.05P-.1L-2B	9.93
8	14.73	14.10	.5000-.05P-.1L-2B	11.25
9	16.13	15.49	.5625-.05P-.1L-2B	12.65

Розетки с квадратным фланцем серии 811 с замонтированными проводами



Информация для заказа

Базовая серия	**811**	**-003-02**	**-MT**	**5-7**	**P**	**A**	**6**	**K**	**1**	**-12**
Тип корпуса: 003-02 – розетка с интегрированным кожухом 004-02 – розетка без возможности установки кожуха										
Материал корпуса/Тип покрытия: ME – алюминий/химосажденный никель MT – алюминий/никель-PTFE ZNU – алюминий/цинк/ никель-PTFE с черным хроматированием ZR – алюминий/цинк/никель с черным хроматированием Z1 – нержавеющая сталь/пассивирование										
Размер корпуса – количество контактов: 5-7 – 7 контактов 6-12 – 12 контактов 7-22 – 22 контакта 8-30 – 30 контактов 9-42 – 42 контакта										
Тип контакта: P – штырь S – гнездо										
Поляризация – A (нормальная), B, C, D, E, F										
Индекс калибра применяемых проводов: 6 – # 26 AWG 8 – # 28 AWG 0 – # 30 AWG										
Индекс изоляции проводов: K – PTFE, серебряное лужение J – Tefzel®, серебряное лужение E – NEMA HP3-EB										
Индекс цвета изоляции проводов: 1 – белый 5 – изоляция с полосками 7 – 10 повторяющихся цветов										
Длина кабельной сборки в дюймах – 12, 18, 36, 72 (для изменения длины в диапазоне от 2 до 144 дюймов требуется консультация)										

Размеры

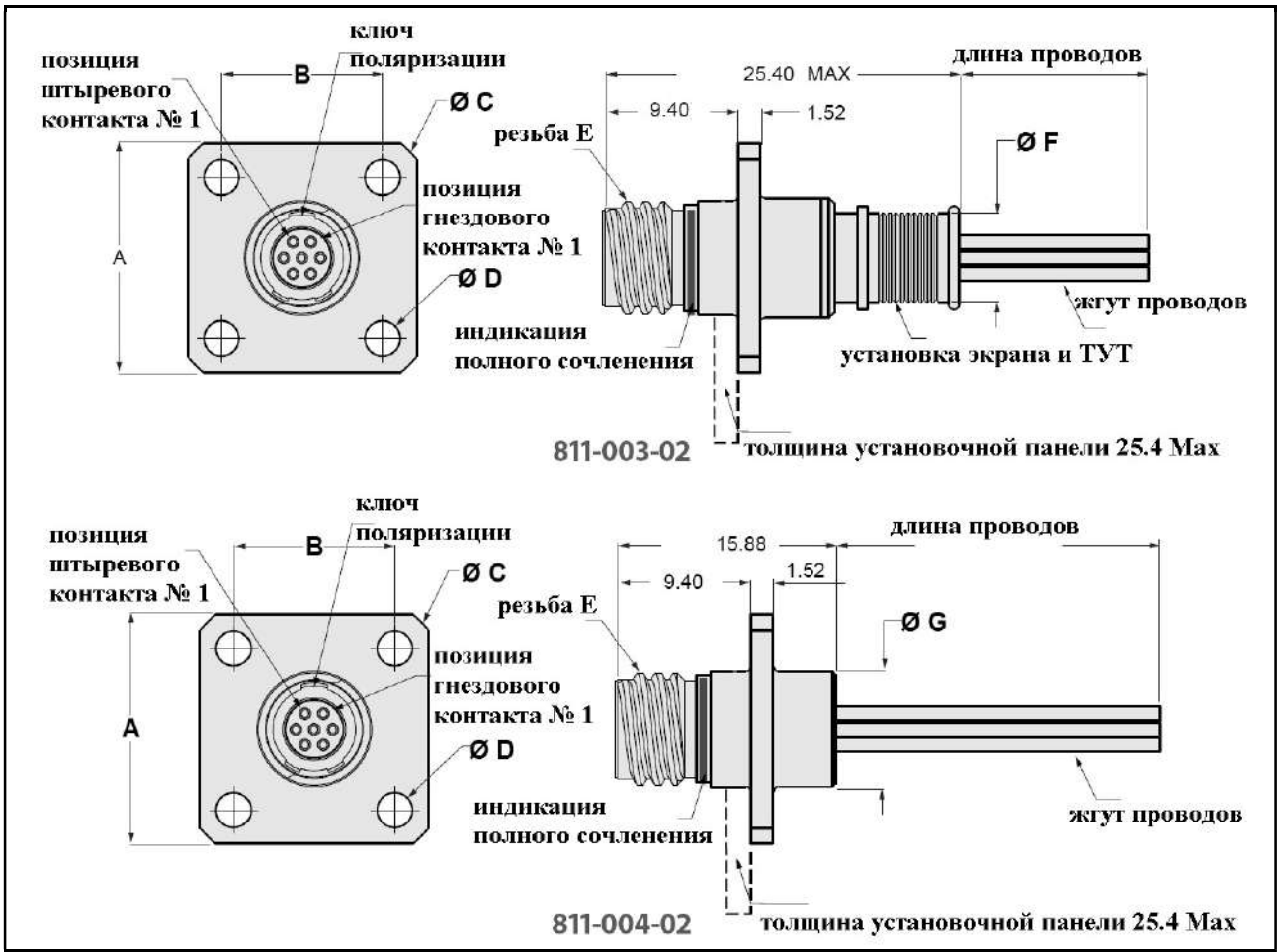

Размер корпуса	A	B	Ø C	Ø D	Резьба E	Ø F	Ø G
5	15.88	11.18	20.96	2.36	.3125-.05P-.1L-2A	6.25	8.13
6	18.42	13.46	24.13	2.36	.3750-.05P-.1L-2A	7.26	9.53
7	20.32	15.24	26.67	2.36	.4375-.05P-.1L-2A	9.93	12.19
8	21.59	16.51	28.58	2.36	.5000-.05P-.1L-2A	11.25	13.72
9	24.13	19.05	31.75	2.36	.5625-.05P-.1L-2A	12.65	15.24

Установочные размеры

Размер корпуса	Ø R
5	8.89
6	9.91
7	12.70
8	14.22
9	15.75

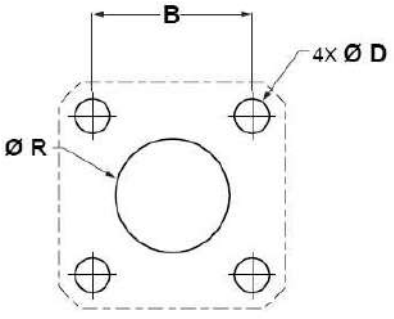

Розетки с контргайкой серии 811 с замонтированными проводами



Информация для заказа

Базовая серия	**811**	**-003-07**	**-MT**	**5-7**	**P**	**A**	**6**	**K**	**1**	**-12**
Тип корпуса: 003-07 – розетка с интегрированным кожухом 004-07 – розетка без возможности установки кожуха										
Материал корпуса/Тип покрытия: ME – алюминий/химосажденный никель MT – алюминий/никель-PTFE ZNU – алюминий/цинк/ никель-PTFE с черным хроматированием ZR – алюминий/цинк/никель с черным хроматированием Z1 – нержавеющая сталь/пассивирование										
Размер корпуса – количество контактов: 5-7 – 7 контактов 6-12 – 12 контактов 7-22 – 22 контакта 8-30 – 30 контактов 9-42 – 42 контакта										
Тип контакта: P – штырь S – гнездо										
Поляризация – A (нормальная), B, C, D, E, F										
Индекс калибра применяемых проводов: 6 – # 26 AWG 8 – # 28 AWG 0 – # 30 AWG										
Индекс изоляции проводов: K – PTFE, серебряное лужение J – Tefzel®, серебряное лужение E – NEMA HP3-EB										
Индекс цвета изоляции проводов: 1 – белый 5 – изоляция с полосками 7 – 10 повторяющихся цветов										
Длина кабельной сборки в дюймах – 12, 18, 36, 72 (для изменения длины в диапазоне от 2 до 144 дюймов требуется консультация)										

Размеры

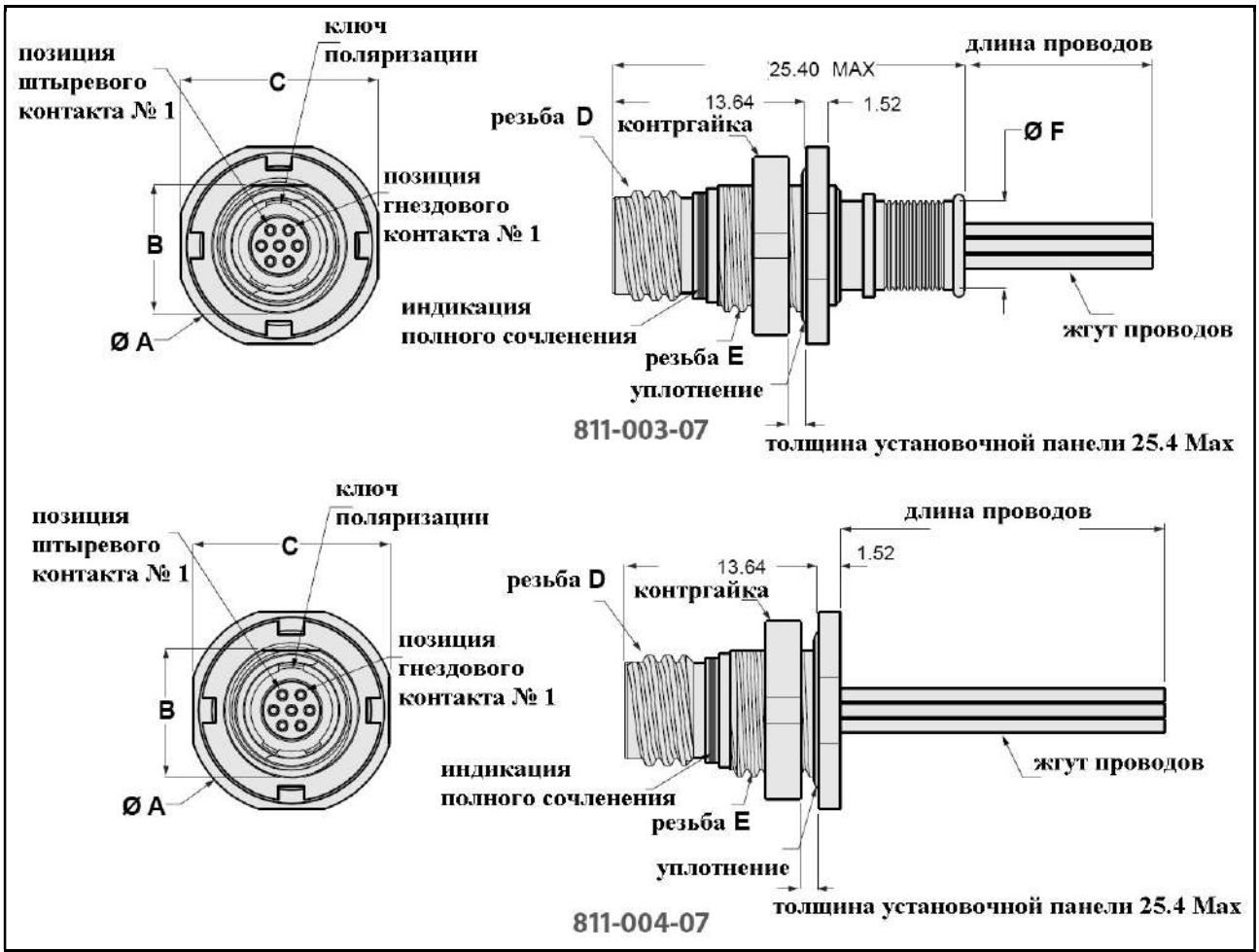

Размер корпуса	Ø A	B	C	Резьба D	Резьба E UN-2A	Ø F
5	14.61	8.89	13.84	.3125-.05P-.1L-2A	.375-28	6.25
6	16.13	10.41	15.11	.3750-.05P-.1L-2A	.4375-28	7.26
7	19.18	13.61	18.36	.4375-.05P-.1L-2A	.5625-32	9.93
8	19.77	13.61	18.36	.5000-.05P-.1L-2A	.5625-32	11.25
9	21.08	15.14	20.07	.5625-.05P-.1L-2A	.625-28	12.65

Установочные размеры

Размер корпуса	Ø A ± 0.05	B ± 0.05
5	9.04	9.78
6	10.57	11.35
7	13.77	14.53
8	13.77	14.53
9	15.29	16.13

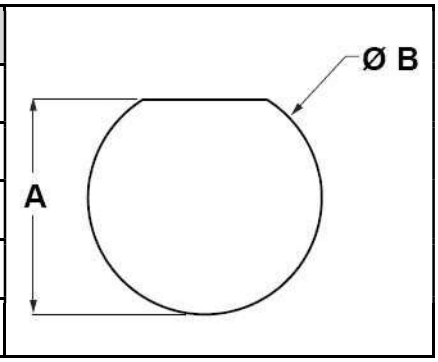

Розетки с контргайкой серии 811 для печатного монтажа



Информация для заказа

Базовая серия	**811**	**-005-07**	**-MT**	**5-7**	**P**	**A**	**3**	**-.125**
Тип корпуса: 005-07 – стандартная розетка 006-07 – водонепроницаемая розетка								
Материал корпуса/Тип покрытия: ME – алюминий/химосажденный никель MT – алюминий/никель-PTFE ZNU – алюминий/цинк/ никель-PTFE с черным хроматированием ZR – алюминий/цинк/никель с черным хроматированием Z1 – нержавеющая сталь/пассивирование								
Размер корпуса – количество контактов: 5-7 – 7 контактов 6-12 – 12 контактов 7-22 – 22 контакта 8-30 – 30 контактов 9-42 – 42 контакта								
Тип контакта: P – штырь S – гнездо								
Поляризация – A (нормальная), B, C, D, E, F								
Индекс покрытия шпилек контактов: 3 – лужение 4 – золото								
Длина шпильки (в дюймах): .090 .125 .250								

Размеры

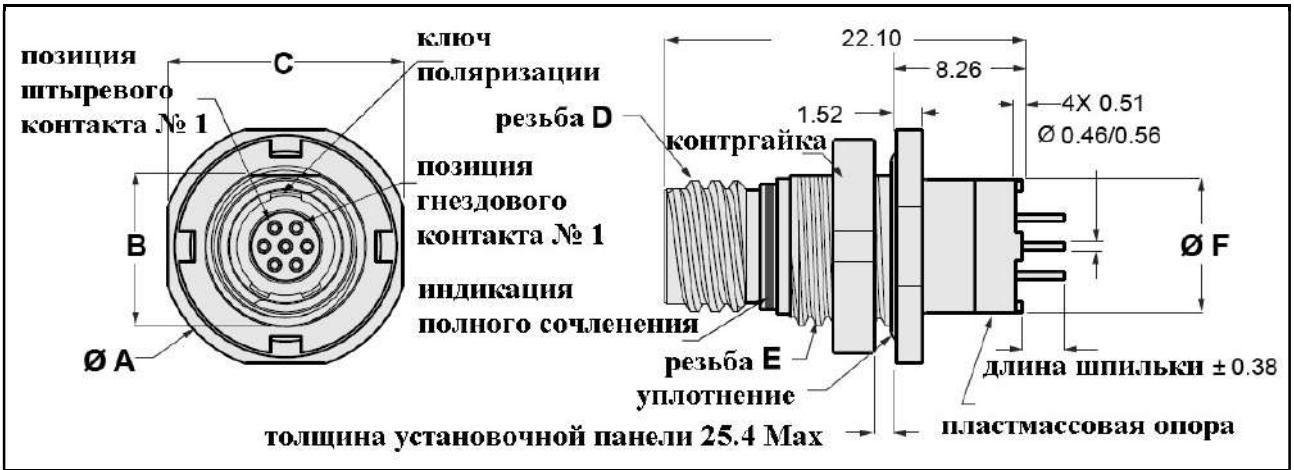

Размер корпуса	Ø A	B	C	Резьба D	Резьба E UN-2A	Ø F
5	14.61	8.89	13.84	.3125-.05P-.1L-2A	.375-28	8.89
6	16.13	10.41	15.29	.3750-.05P-.1L-2A	.4375-28	12.45
7	19.18	13.61	18.36	.4375-.05P-.1L-2A	.5625-32	15.24
8	19.77	13.61	18.36	.5000-.05P-.1L-2A	.5625-32	17.02
9	21.08	15.14	20.09	.5625-.05P-.1L-2A	.625-28	19.56

Установочные размеры

Размер корпуса	Ø A ± 0.05	B ± 0.05
5	9.04	9.78
6	10.57	11.35
7	13.77	14.53
8	13.77	14.53
9	15.29	16.13

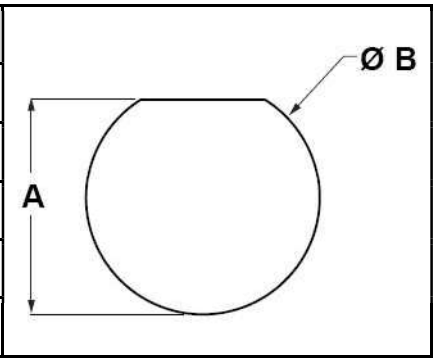

Розетки с квадратным фланцем серии 811 под печатный монтаж



Информация для заказа

Базовая серия	**811**	**-005-02**	**-MT**	**5-7**	**P**	**A**	**3**	**-.125**
Тип корпуса: 005-02 – стандартная розетка 006-02 – водонепроницаемая розетка								
Материал корпуса/Тип покрытия: ME – алюминий/химосажденный никель MT – алюминий/никель-PTFE ZNU – алюминий/цинк/ никель-PTFE с черным хроматированием ZR – алюминий/цинк/никель с черным хроматированием Z1 – нержавеющая сталь/пассивирование								
Размер корпуса – количество контактов: 5-7 – 7 контактов 6-12 – 12 контактов 7-22 – 22 контакта 8-30 – 30 контактов 9-42 – 42 контакта								
Тип контакта: P – штырь S – гнездо								
Поляризация – A (нормальная), B, C, D, E, F								
Индекс покрытия шпилек контактов: 3 – лужение 4 – золото								
Длина шпильки (в дюймах): .090 .125 .250								

Размеры

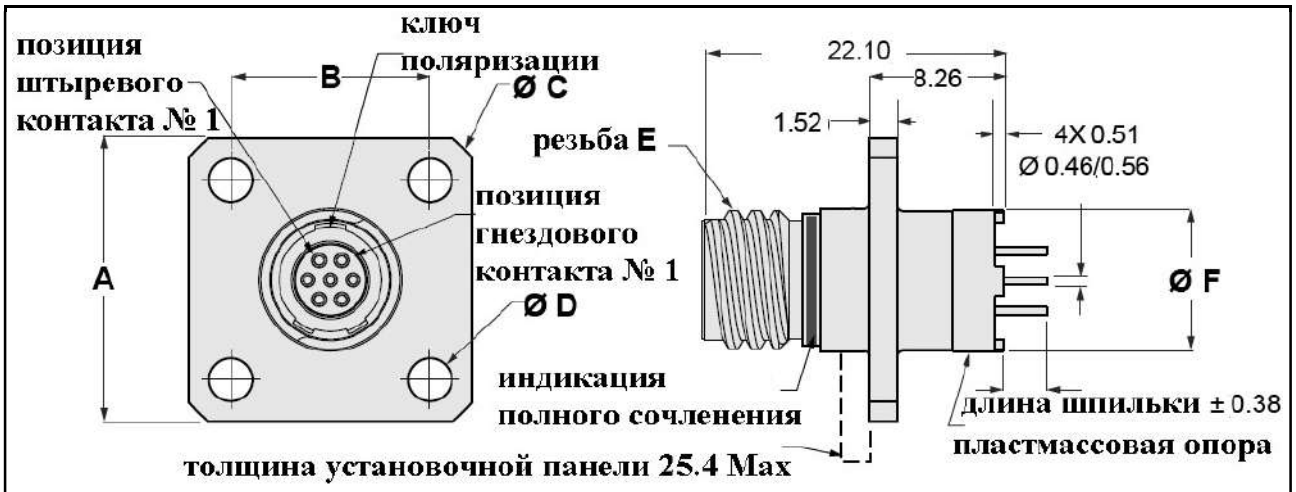

Размер корпуса	A	B	Ø C	Ø D	Резьба E	Ø F
5	15.88	11.18	20.96	2.36	.3125-.05P-.1L-2A	8.89
6	18.42	13.46	24.13	2.36	.3750-.05P-.1L-2A	12.45
7	20.32	15.24	26.67	2.36	.4375-.05P-.1L-2A	15.24
8	21.59	16.51	28.58	2.36	.5000-.05P-.1L-2A	17.02
9	24.13	19.05	31.75	2.36	.5625-.05P-.1L-2A	19.56

Установочные размеры

Размер корпуса	Ø R
5	9.14
6	10.41
7	13.21
8	14.48
9	16.76

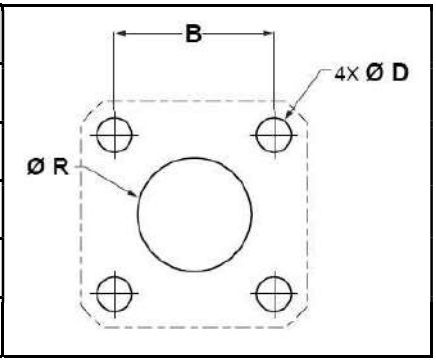

Координатные сетки

 5-7	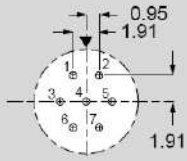 штыревой соединитель	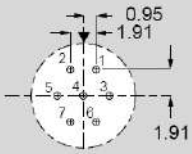 гнездовой соединитель
 6-12	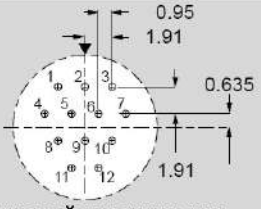 штыревой соединитель	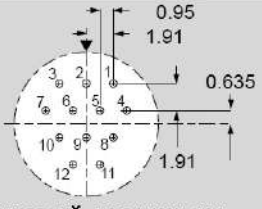 гнездовой соединитель
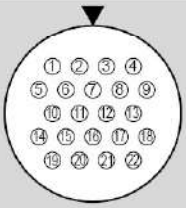 7-22	 штыревой соединитель	 гнездовой соединитель
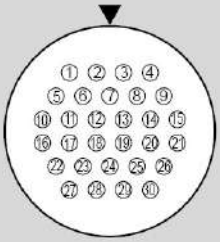 8-30	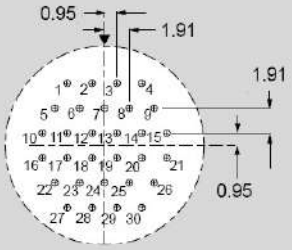 штыревой соединитель	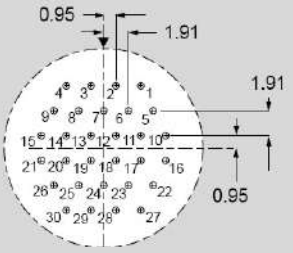 гнездовой соединитель
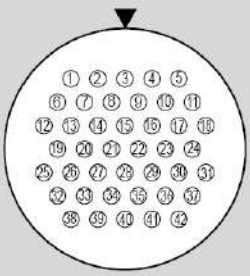 9-42	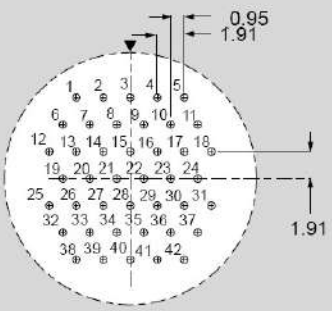 штыревой соединитель	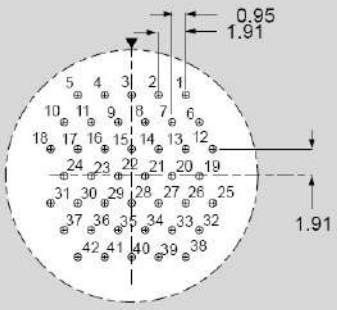 гнездовой соединитель

Кабельные сборки



Информация для заказа

Базовая серия	**811-007**	**-A**	**S**	**-B**	**S**	**6**	**MT**	**5-7**	**N**	**A**	**-12**
Тип соединителя, конец A:											
A – вилка с гнездовыми контактами											
B – вилка со штыревыми контактами											
C – кабельная розетка со штыревыми контактами											
D – кабельная розетка с гнездовыми контактами											
Тип корпуса, конец A:											
S – прямой											
R – угловой											
Тип соединителя, конец B:											
A – вилка с гнездовыми контактами											
B – вилка со штыревыми контактами											
C – кабельная розетка со штыревыми контактами											
D – кабельная розетка с гнездовыми контактами											
N – свободный конец											
Тип корпуса, конец B:											
S – прямой											
R – угловой											
Для свободного конца не указывается											
Калибр применяемых проводов:											
6 – # 26 AWG											
Материал корпуса/Тип покрытия:											
ME – алюминий/химосажденный никель											
MT – алюминий/никель-PTFE											
ZNU – алюминий/цинк/ никель-PTFE с черным хроматированием											
ZR – алюминий/цинк/никель с черным хроматированием											
Z1 – нержавеющая сталь/пассивирование											
Размер корпуса – количество контактов:											
5-7 – 7 контактов											
6-12 – 12 контактов											
7-22 – 22 контакта											
8-30 – 30 контактов											
9-42 – 42 контакта											
Наличие эксплуатационных заглушек:											
P – кабельная сборка поставляется с эксплуатационными заглушками											
N – кабельная сборка поставляется без заглушек											
Поляризация – A (нормальная), B, C, D, E, F											
Длина кабельной сборки в дюймах, 12 дюймов минимум											

Размеры

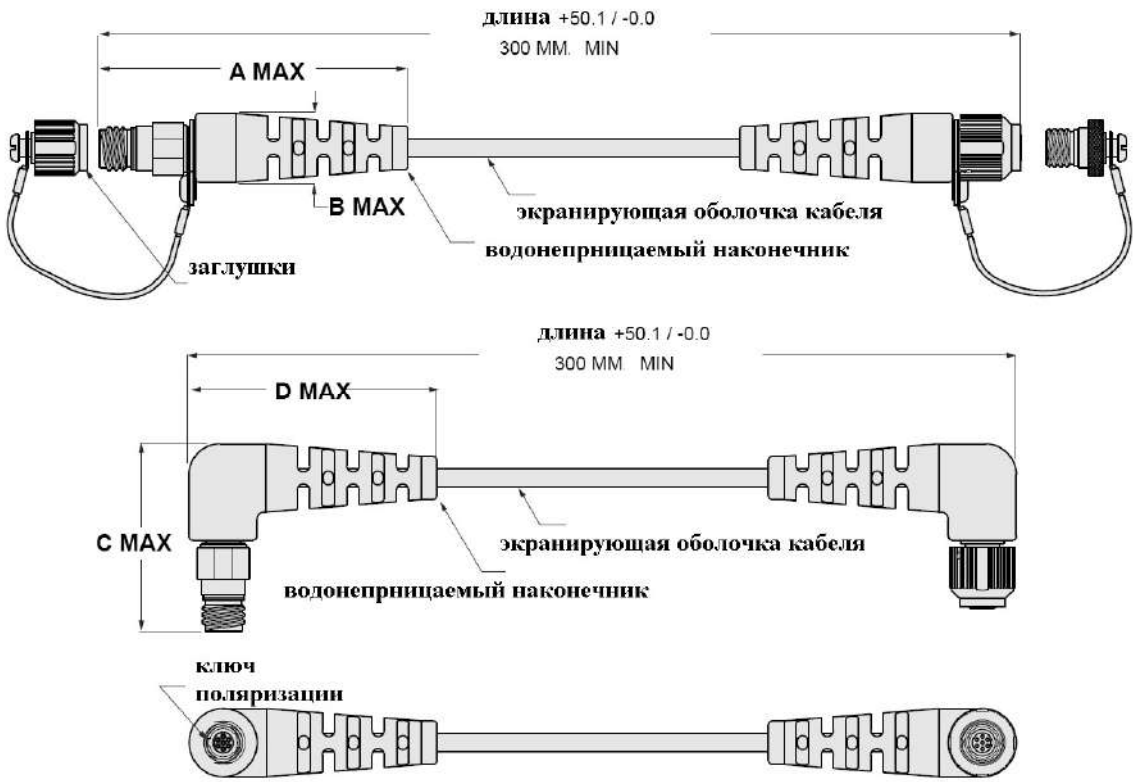

Размер корпуса	A Max	B Max	C Max	D Max
5	63.5	15.3	55.9	38.1
6	63.5	15.3	55.9	38.1
7	63.5	17.8	61.0	38.1
8	66.0	19.1	63.5	40.7
9	73.7	21.6	68.6	48.3

Изоляция кабеля	Термопластичный полиуретан, черный, бездымный, негалогеновый
Экранирующая оболочка кабеля	Луженая медь, покрытие 90% min
Жгут проводов	Серебрение выводов, изоляция TFE
Стяжные хомуты BAND-IT®	Нержавеющая сталь
Рабочий ток	3 А.
Выдерживаемое напряжение	600 В переменный ток
Сопротивление изоляции	200 МОм
Рабочий диапазон температур	от -30°C до +105°C
Стойкость к воздействию жидкостей	Отличная стойкость к большинству растворителей, топливо, масло; недостаточное сопротивление к сильным кислотам и биполярным растворителям (спирты)
Экранирование	50 дБ min при частоте от 100 МГц до 1000 МГц

Эксплуатационные заглушки для соединителей серии 811



Информация для заказа

Базовая серия	**667**	**-347**	**M**	**G**	**5**	**14**	**-6**
Тип модификации: 347 – для вилки 218 – для розетки							
Материал корпуса/Тип покрытия: ME – алюминий/химосажденный никель MT – алюминий/никель-PTFE ZR – алюминий/цинк/никель с черным хроматированием							
Материал и тип корда: G – нейлоновый шнур (-55°C – +100°C) H – стальной корд, покрытие Teflon® (-55°C – +200°C) N – без корда S – стальная цепь SK – нейлоновый шнур с петлей (-55°C – +100°C) T – стальной корд без покрытия U – стальной корд с полиуретановым покрытием (-55°C – +125°C)							
Размер корпуса:5, 6, 7, 8, 9							
Индекс диаметра и типа крепежного кольца: **Маленькое кольцо** 01 – 3.20 мм 02 – 3.68 мм 04 – 4.78 мм 06 – 5.00 мм **Большое кольцо** 14 – 9.78 мм 15 – 11.30 мм 16 – 14.48 мм 17 – 16.13 мм 18 – 17.65 мм 19 – 22.48 мм 20 – 27.17 мм 21 – 28.83 мм 22 – 30.73 мм 23 – 32.39 мм 26 – 24.13 мм 27 – 19.46 мм 29 – 8.00 мм 30 – 35.05 мм 32 – 6.73 мм 33 – 12.95 мм **Разъемное кольцо** 50 – 10.67 мм 52 – 12.19 мм 54 – 16.13 мм 56 – 18.92 мм 58 – 22.48 мм 60 – 25.65 мм 64 – 28.58 мм 68 – 34.16 мм							
Длина корда в дюймах: N – корд не применяется							

Размеры

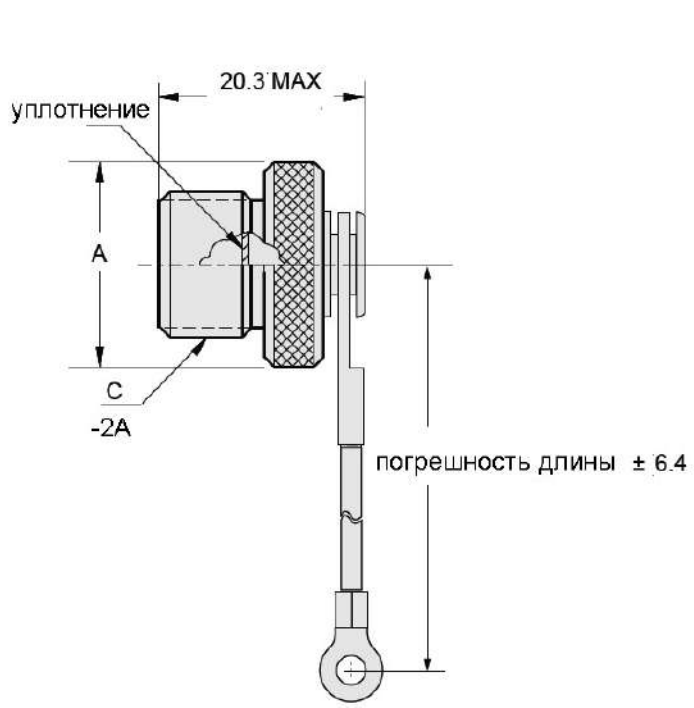

для вилки

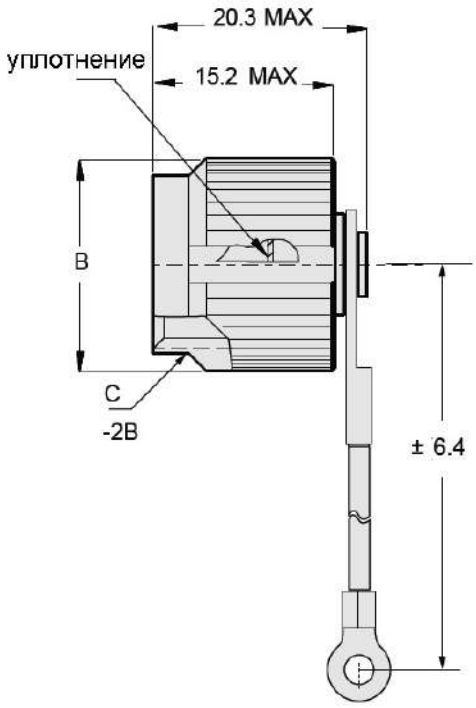

для розетки

Размер корпуса	A Max.	B Max.	Резьба C
5	11.81	12.40	.3125-.05P-1L
6	13.34	14.10	.375-.05P-1L
7	14.99	15.62	.4375-.05P-1L
8	16.59	17.15	.5000-.05-.1L
9	18.16	21.34	.5625-.05P-.1L

Эксплуатационные резиновые заглушки
для соединителей серии 811



Информация для заказа

Базовая серия	**809**	**-190**	**7**	**G**	**6**	**-SCS**	**C**
Тип модификации: 191 – для вилки 190 – для розетки							
Размер корпуса:5, 6, 7, 8, 9							
Материал и тип корда: G – нейлоновый шнур (-55°C – +100°C) не указывается – заглушка поставляется без корда							
Длина корда в дюймах: не указывается – заглушка поставляется без корда							
Индекс диаметра и типа крепежного элемента: WS – корд с ленточным хомутом под макс. диаметр 45 мм SCS – корд со скользящей петлей, обжатой скобой 00 – корд со свободными концами **Маленькое кольцо** 01 – 3.20 мм 02 – 3.56 мм 03 – 3.68 мм 04 – 3.95 мм 05 – 4.24 мм 06 – 4.78 мм 07 – 5.00 мм **Большое кольцо** 08 – 9.78 мм 09 – 11.30 мм 11 – 14.48 мм 13 – 16.13 мм 14 – 17.65 мм 16 – 22.48 мм 19 – 27.18 мм 20 – 28.83 мм 22 – 30.73 мм 23 – 32.39 мм 26 – 24.10 мм 27 – 19.50 мм 29 – 8.00 мм 30 – 35.10 мм 32 – 6.70 мм 33 – 13.00 мм							
Материал: C – токопроводящая резина не указывается – стандартный неопрен							

Размеры

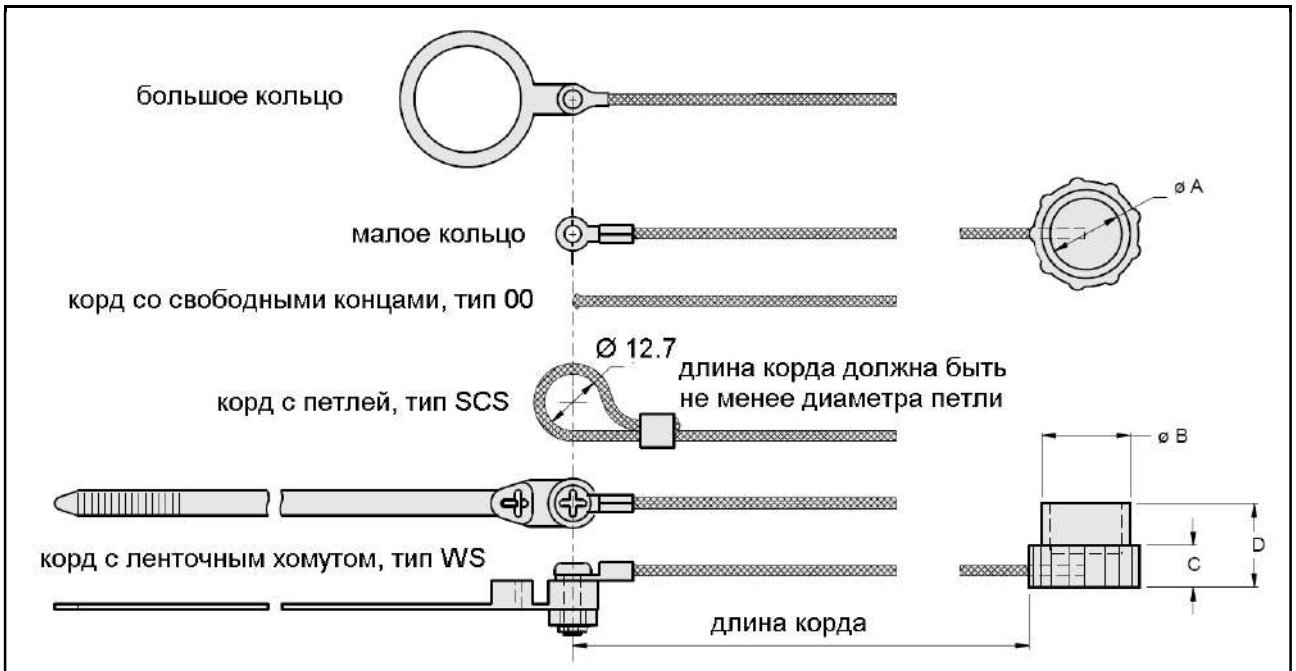

Заглушка 809-190, для розетки						Заглушка 809-191, для вилки				
Размер корпуса	**Ø A**	**Ø B**	**C**	**D**		**Размер корпуса**	**Ø A**	**Ø B**	**C**	**D**
5	7.1	10.4	7.9	15.7		**5**	13.0	17.8	9.5	22.2
6	8.9	11.9	7.9	15.7		**6**	14.5	19.3	9.5	22.2
7	10.4	13.5	7.9	15.7		**7**	16.8	21.6	9.5	22.2
8	11.9	15.2	7.9	15.7		**8**	18.3	23.1	9.5	22.2
9	13.5	16.8	7.9	15.7		**9**	19.8	24.6	9.5	22.2

Серия 802. Подводное применение. Резьбовое сочленение. Описание	Вид	Стр.
Вилки с контактами под обжимку		Стр. 230
Розетки с контактами под обжимку		Стр. 232
Розетки с контактами под пайку проводов и вертикальный печатный монтаж		Стр. 236
Герметичные розетки		Стр. 240
Герметичные переборочные переходники		Стр. 245
Кабельные сборки		Стр. 247
Эксплуатационные заглушки		Стр. 256

Цилиндрические микро соединители серии 802 «AQUA MOUSE» выдерживают воздействие высокого давления за счет уплотнений и прочности конструкции

Первоначально данные изделия были разработаны для мониторинга нефтяного оборудования и трубопроводов. Соединители серии 802 выдерживают воздействие агрессивных сред и высокого давления. Эти разъемы имеют высокую плотность контактов, материал корпуса – нержавеющая сталь 316 или морская бронза, кольцо для гидростатического уплотнения. Позолоченные контакты для применения с проводами калибров # 12-30 AWG.

Ток на контакт	# 23 – 5 А, # 16 – 13 А., # 12 – 23 А.
Выдерживаемое напряжение	# 23 – 500 В пер.т. ср.кв., # 16 и # 12 – 1800 В пер.т. ср.кв.
Сопротивление изоляции	5000 МОм, мин
Рабочие температуры	от -55°С до +150°С.
Гидростатическое давление	3500 PSI сочлененная пара, 1000 PSI открытый соединитель (герметичный, 802-013-03)
Удар	300 g.
Вибрация	37 g.
Срок службы	2 000 циклов
Корпус, контргайка	Нержавеющая сталь 316 или морская бронза
Накидная гайка	Морская бронза
Контакты	Медь/золото. Гнездовая гильза – нержавеющая сталь/пассивирование. Герметичные штыревые контакты – никель/железо в соответствии с ASTM-F-30, покрытие золото.
Изолятор	Кристаллизованный полимер (LCP), 30% стекловолокно
Удерживающие клипсы	Бериллиевая бронза
Уплотнения	Витон
Торцевые уплотнения	Фторосиликон
Уплотнительное кольцо	Витон

Контактные схемы

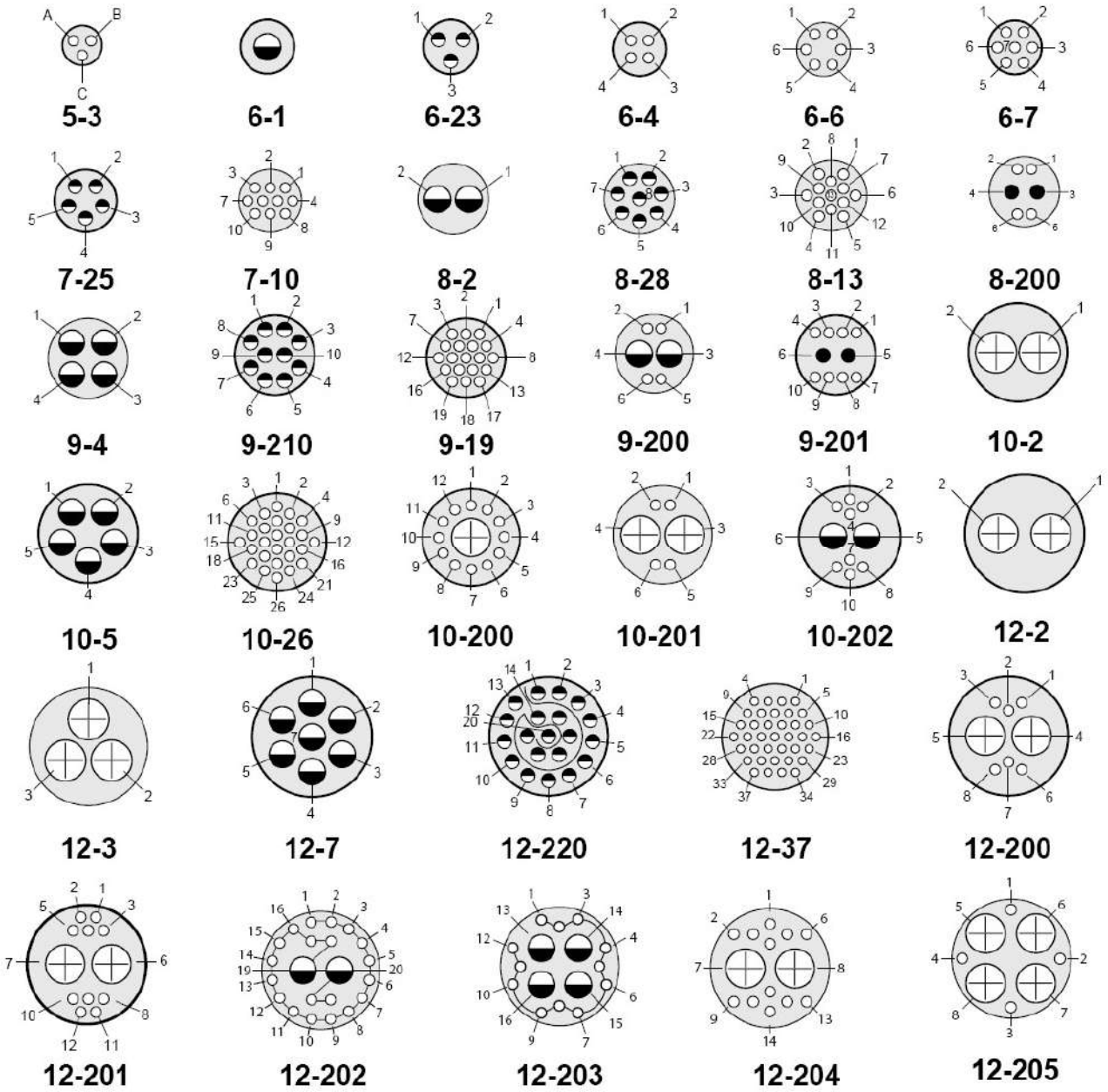

Контактные схемы

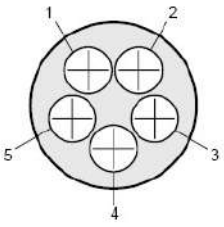

14-5

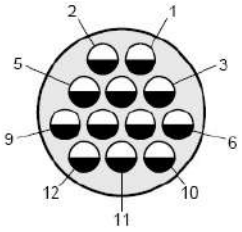

14-12

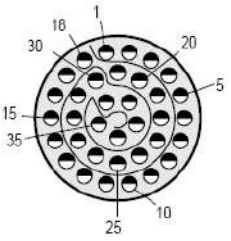

14-235

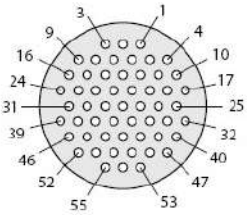

14-55

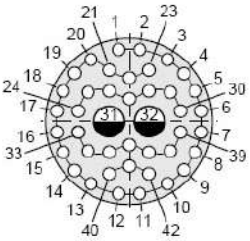

14-204

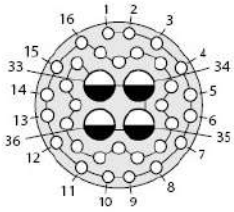

14-205

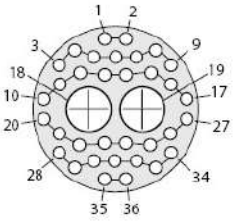

14-206

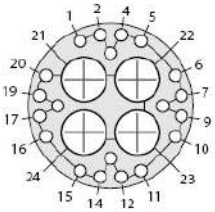

14-207

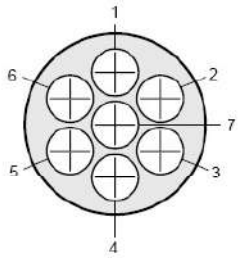

15-7

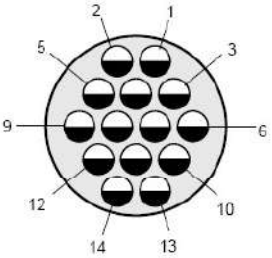

15-14

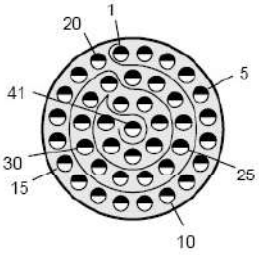

15-241

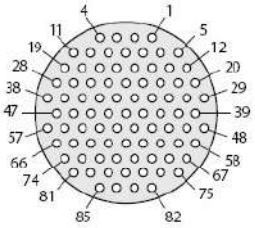

15-85

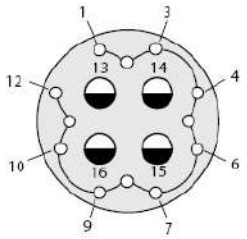

15-203

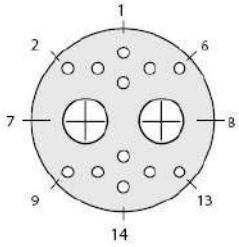

15-204

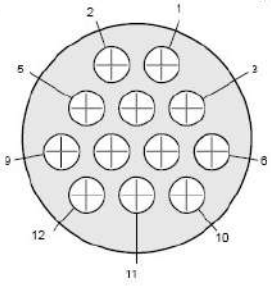

21-12

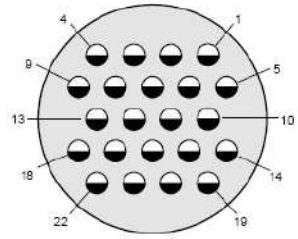

21-22

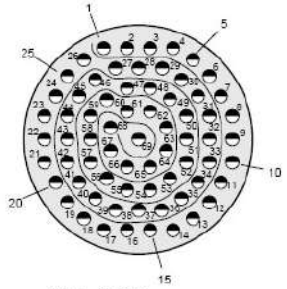

21-269

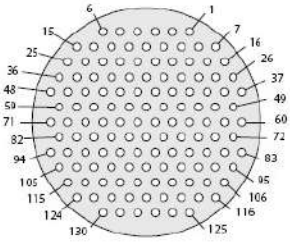

21-130

Контактные схемы

Контакты	Размер и количество контактов				Контактные схемы для серий
	#23	#20HD	#16	#12	802
# 23, провода # 22 – # 28 AWG	3				5-3
	4				6-4
	6				6-6
	7				6-7
	10				7-10
	13				8-13
	19				9-19
	26				10-26
	37				12-37
	55				14-55
	85				15-85
	130				21-130
# 20 HD, провода # 20 – # 24 AWG		3			6-23
		5			7-25
		8			8-28
		10			9-210
		20			12-220
		35			14-235
		41			15-241
		69			21-269
# 16, провода # 16 – # 20 AWG			1		6-1
			2		8-2
			4		9-4
			5		10-5
			7		12-7
			12		14-12
			14		15-14
			22		21-22
# 12, провода # 12 – # 14 AWG				1	7-1
				2	10-2
				2	12-2
				3	12-3
				5	14-5
				7	15-7
				12	21-12

Комбинированные контактные схемы

Контакты	Размер и количество контактов				Контактные схемы для серий
	#23	#20	#16	#12	802
Комбинированные контактные схемы. Напряжение пробоя 750 В	12			1	10-200
	4			2	10-201
	6			2	12-200
	10			2	12-201
	4		2		9-200
	8		2		10-202
	4	2			8-200
	8	2			9-201
Комбинированные контактные схемы. Напряжение пробоя 1300 В	20		2		12-202
	12		4		12-203
	40		2		14-204
	32		4		14-205
	40		4		15-203
	12			2	12-204
	4			4	12-205
	34			2	14-206
	20			4	14-207
	28			4	15-204

Вилки серии 802 с контактами под обжимку



Информация для заказа

Базовая серия	**802**	**-008**	**-06**	**Z1**	**9-19**	**P**	**A**
Тип модификации: 008 – вилка с кожухом под ТУТ 009 – вилка с возможностью установки кожухов							
Тип корпуса: 06 – вилка							
Материал корпуса/Тип покрытия: AB – морская бронза/без покрытия ZM – нержавеющая сталь/химосажденный никель, накидная гайка – морская бронза Z1 – нержавеющая сталь/пассивирование, накидная гайка – морская бронза TP2 – титан (требуется обязательная консультация)							
Контактная схема							
Тип контакта: P – соединитель поставляется со штыревыми контактами S – соединитель поставляется с гнездовыми контактами A – соединитель поставляется без штыревых контактов B – соединитель поставляется без гнездовых контактов							
Поляризация – A (нормальная), B, C, D, E, F							

Размеры

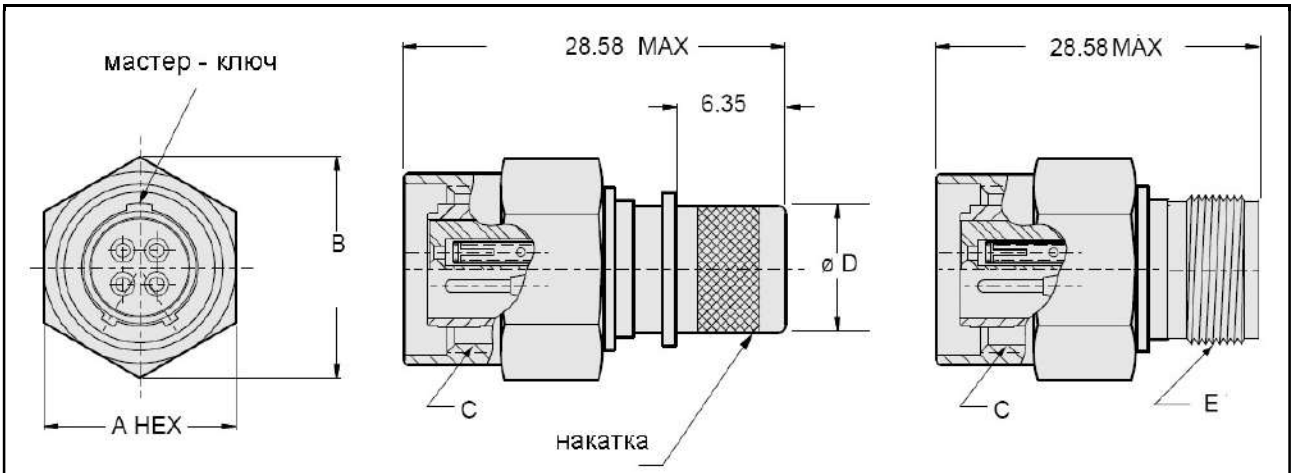

Размер корпуса	A	B Max	Резьба C	Ø D	Резьба E
5	12.70	14.22	.438-28 UNEF	5.90	.2500-32 UNEF-2A
6	15.88	18.29	.562-20 UN	7.92	.3125-32 UNEF-2A
7	17.48	19.81	.625-20 UN	9.53	.4375-28 UNEF-2A
8	19.05	21.84	.687-20 UN	11.13	.5000-28 UNEF-2A
9	20.62	23.62	.750-20 UNEF	12.70	.5625-24 UNEF-2A
10	22.23	25.40	.812-20 UNEF	14.27	.6250-24 UNEF-2A
12	23.83	26.92	.875-20 UNEF	16.66	.6875-24 UNEF-2A
14	28.58	31.75	1.062-20 UN	20.62	.8750-20 UNEF-2A
15	30.18	33.53	1.125-20 UN	22.40	.9375-20 UNEF-2A
21	39.67	43.18	1.437-20 UN	30.18	1.2500-18 UNEF-2A

Поляризация

Индекс поляризации	A°	B°
A	150°	210°
B	75°	210°
C	95°	230°
D	140°	275°
E	75°	275°
F	95°	210°

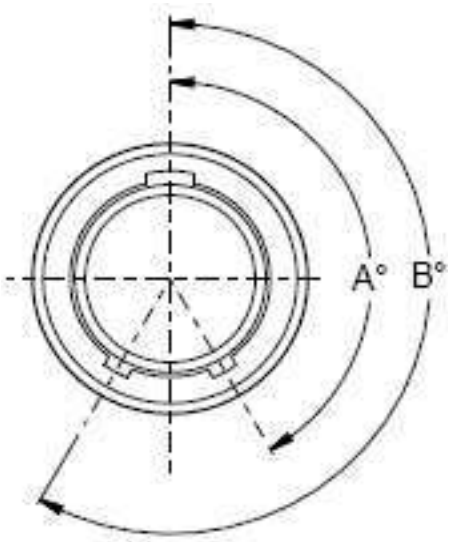

Розетки серии 802 с контактами под обжимку





Информация для заказа

Базовая серия	**802**	**-011**	**-02**	**Z1**	**9-19**	**P**	**A**
Тип модификации: 010 – розетка с кожухом под ТУТ 011 – розетка с возможностью установки кожухов							
Тип корпуса: 01 – кабельная розетка 02 – розетка с квадратным фланцем 07 – розетка с контргайкой							
Материал корпуса/Тип покрытия: AB – морская бронза/без покрытия ZM – нержавеющая сталь/химосажденный никель, накидная гайка – морская бронза Z1 – нержавеющая сталь/пассивирование, накидная гайка – морская бронза TP2 – титан (требуется обязательная консультация)							
Контактная схема							
Тип контакта: P – соединитель поставляется со штыревыми контактами S – соединитель поставляется с гнездовыми контактами A – соединитель поставляется без штыревых контактов B – соединитель поставляется без гнездовых контактов							
Поляризация – A (нормальная), B, C, D, E, F							

Размеры. Розетки, тип 07

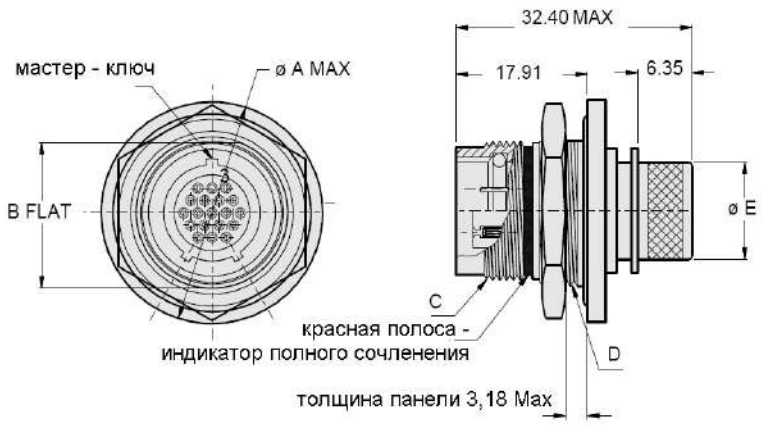

Размер корпуса	A Max	B ± 0.08	Резьба C	Резьба D	Ø E	Резьба F
5	22.48	11.84	.438-28 UNEF	.500-32 UN-2A	5.90	.2500-32 UNEF-2A
6	25.65	15.01	.562-20 UN	.625-28 UN-2A	7.92	.3125-32 UNEF-2A
7	27.23	16.59	.625-20 UN	.687-28 UN-2A	9.53	.4375-28 UNEF-2A
8	28.83	18.19	.687-20 UN	.750-28 UN-2A	11.13	.5000-28 UNEF-2A
9	30.35	19.76	.750-20 UNEF	.812-28 UN-2A	12.70	.5625-24 UNEF-2A
10	32.00	21.01	.812-20 UNEF	.875-28 UN-2A	14.27	.6250-24 UNEF-2A
12	33.58	22.61	.875-20 UNEF	.938-28 UN-2A	16.66	.6875-24 UNEF-2A
14	38.25	27.36	1.062-20 UN	1.125-28 UN-2A	20.62	.8750-20 UNEF-2A
15	39.93	28.96	1.125-20 UN	1.188-28 UN-2A	22.40	.9375-20 UNEF-2A
21	49.28	37.19	1.4375-20 UN	1.500-28 UN-2A	30.18	1.2500-20 UNEF-2A

Установочные размеры

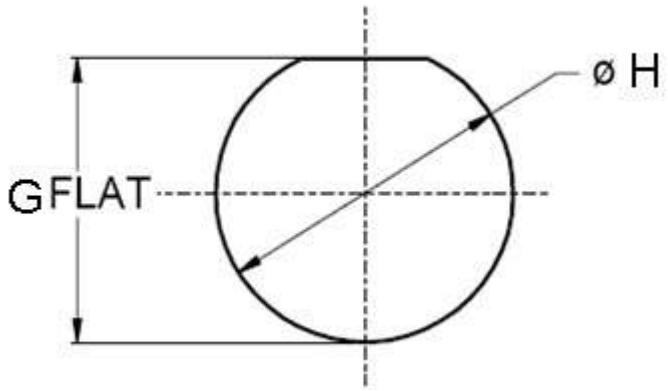

Размер корпуса	G ± 0.05	Ø H ± 0.13
5	12.01	12.95
6	15.32	16.13
7	16.81	17.73
8	18.14	19.30
9	19.94	20.88
10	21.21	22.48
12	22.83	24.08
14	27.56	28.83
15	29.34	30.43
21	37.41	39.12

Размеры. Розетки, тип 02

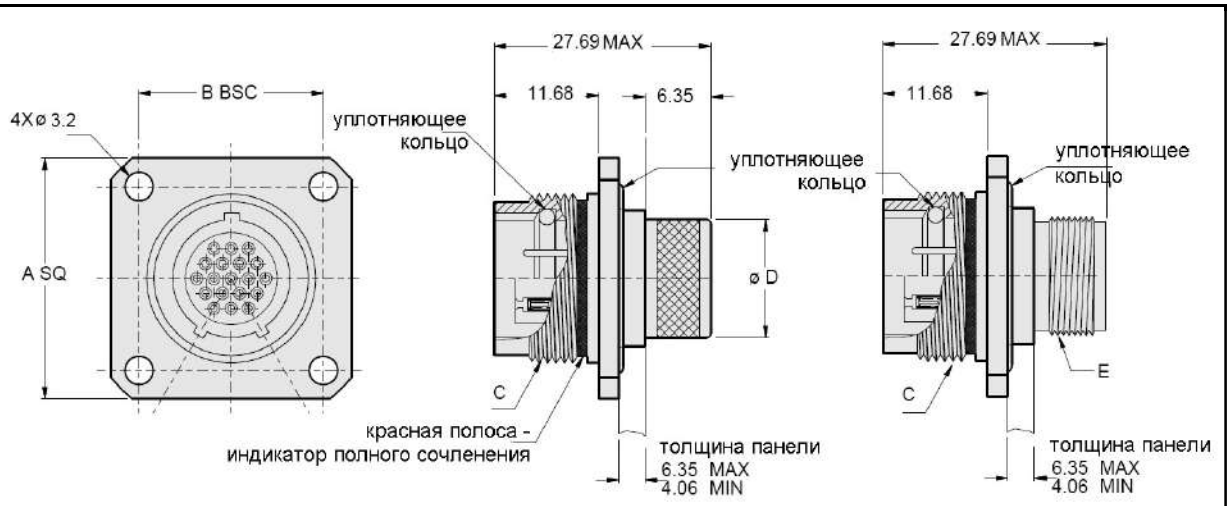

Размер корпуса	A	B BBS	Резьба C	Ø D	Резьба E	Ø F
5	22.48	12.70	.438-28 UNEF	5.90	.2500-32 UNEF-2A	8.31
6	25.65	15.88	.562-20 UN	7.92	.3125-32 UNEF-2A	9.91
7	27.23	17.48	.625-20 UN	9.53	.4375-28 UNEF-2A	13.08
8	28.83	19.05	.687-20 UN	11.13	.5000-28 UNEF-2A	14.66
9	30.35	20.62	.750-20 UNEF	12.70	.5625-24 UNEF-2A	16.26
10	32.00	22.23	.812-20 UNEF	14.27	.6250-24 UNEF-2A	17.83
12	33.58	23.83	.875-20 UNEF	16.66	.6875-24 UNEF-2A	19.43
14	38.25	28.58	1.062-20 UN	20.62	.8750-20 UNEF-2A	24.21
15	39.95	30.18	1.125-20 UN	22.40	.9375-20 UNEF-2A	25.78
21	44.45	34.93	1.4375-20 UN	30.18	1.2500-20 UNEF-2A	33.32

Установочные размеры

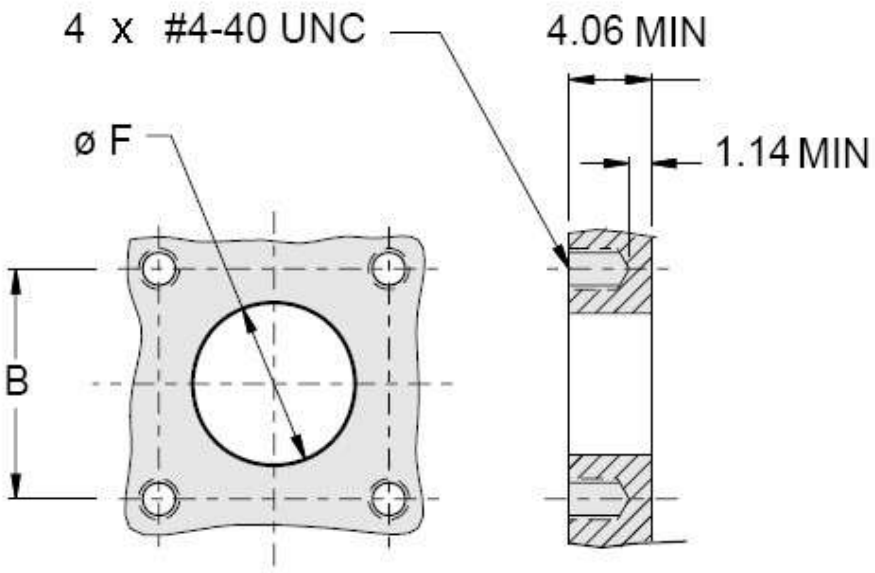

Размеры. Розетки, тип 01

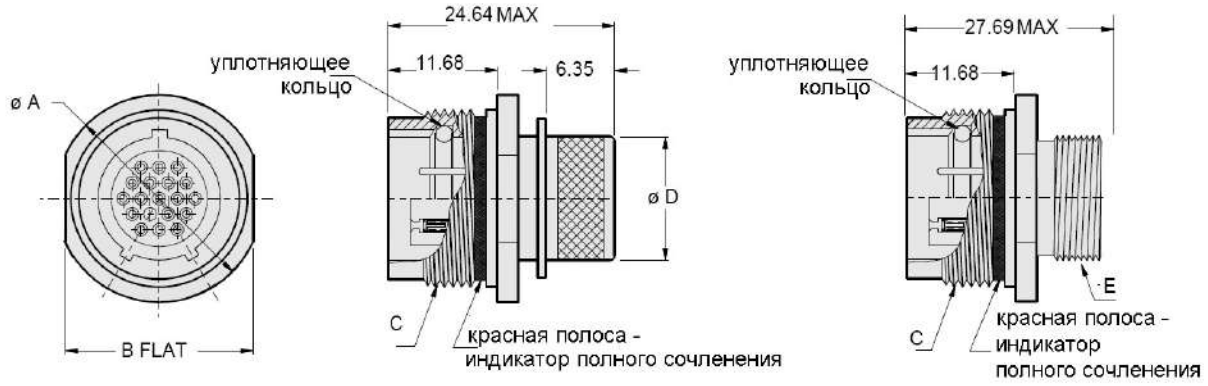

Размер корпуса	Ø A	B	Резьба C	Ø D	Резьба E
5	14.22	12.70	.438-28 UNEF	5.90	.2500-32 UNEF-2A
6	18.29	15.88	.562-20 UN	7.92	.3125-32 UNEF-2A
7	19.81	17.48	.625-20 UN	9.53	.4375-28 UNEF-2A
8	21.84	19.05	.687-20 UN	11.13	.5000-28 UNEF-2A
9	23.62	20.62	.750-20 UNEF	12.70	.5625-24 UNEF-2A
10	25.40	22.23	.812-20 UNEF	14.27	.6250-24 UNEF-2A
12	26.92	23.83	.875-20 UNEF	16.66	.6875-24 UNEF-2A
14	31.75	28.58	1.062-20 UN	20.62	.8750-20 UNEF-2A
15	33.53	30.18	1.125-20 UN	22.40	.9375-20 UNEF-2A
21	42.93	39.67	1.4375-20 UN	30.18	1.2500-20 UNEF-2A

Уплотнительные кольца. Информация для дополнительного заказа

Размер корпуса	Уплотнительные кольца	
	для розеток, тип 02 и 07	для розеток, тип 01
5	2-012	2-009
6	2-014	5-052
7	2-015	5-012
8	2-016	5-212
9	2-017	2-014
10	2-018	2-015
12	2-019	2-016
14	2-022	2-019
15	2-023	2-020
21	2-028	2-023

Розетки серии 802
с контактами под пайку проводов и для вертикального печатного монтажа



Информация для заказа

Базовая серия	**802**	**-012**	**-02**	**Z1**	**9-19**	**P**	**A**
Тип модификации: 012 – стандартная розетка 030 – розетка герметизированного типа							
Тип корпуса: 00 – розетка с контргайкой для переднего монтажа 02 – розетка с квадратным фланцем 07 – розетка с контргайкой для заднего монтажа							
Материал корпуса/Тип покрытия: AB – морская бронза/без покрытия ZM – нержавеющая сталь/химосажденный никель, накидная гайка – морская бронза Z1 – нержавеющая сталь/пассивирование, накидная гайка – морская бронза TP2 – титан (требуется обязательная консультация)							
Контактная схема							
Тип контакта: P – штыревые контакты для печатного монтажа S – гнездовые контакты для печатного монтажа E – штыревые контакты под пайку проводов F – гнездовые контакты под пайку проводов							
Поляризация – A (нормальная), B, C, D, E, F							

Соединители поставляются с неизвлекаемыми сигнальными или силовыми контактами

Размеры. Розетки, тип 02

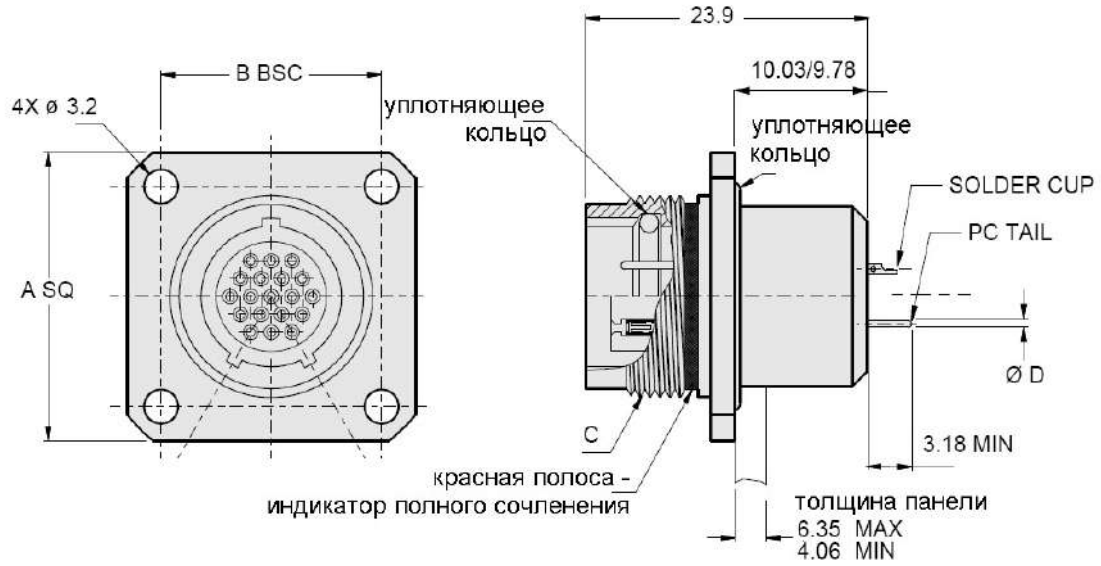

Размер корпуса	A	B	Резьба C	Ø D, шпилька	Ø E
5	22.48	12.70	.438-28 UNEF	для контактов # 23 0.46/0.56 для контактов # 20 0.61/0.71 для контактов # 16 1.52/1.63 для контактов # 12 2.34/2.44	8.31
6	25.65	15.88	.562-20 UN		9.91
7	27.23	17.48	.625-20 UN		13.08
8	28.83	19.05	.687-20 UN		14.66
9	30.35	20.62	.750-20 UNEF		16.26
10	32.00	22.23	.812-20 UNEF		17.83
12	33.58	23.83	.875-20 UNEF		19.43
14	38.25	28.58	1.062-20 UN		24.21
15	39.93	30.18	1.125-20 UN		25.78
21	44.45	34.93	1.4375-20 UN		33.32

Установочные размеры

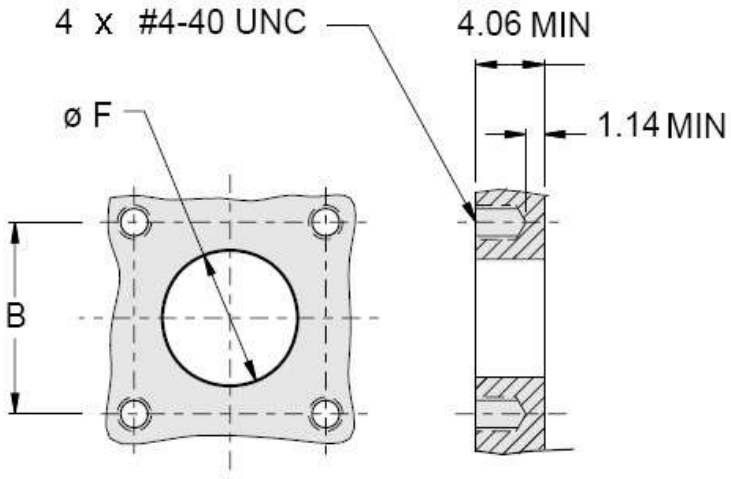

Размеры. Розетки, тип 07

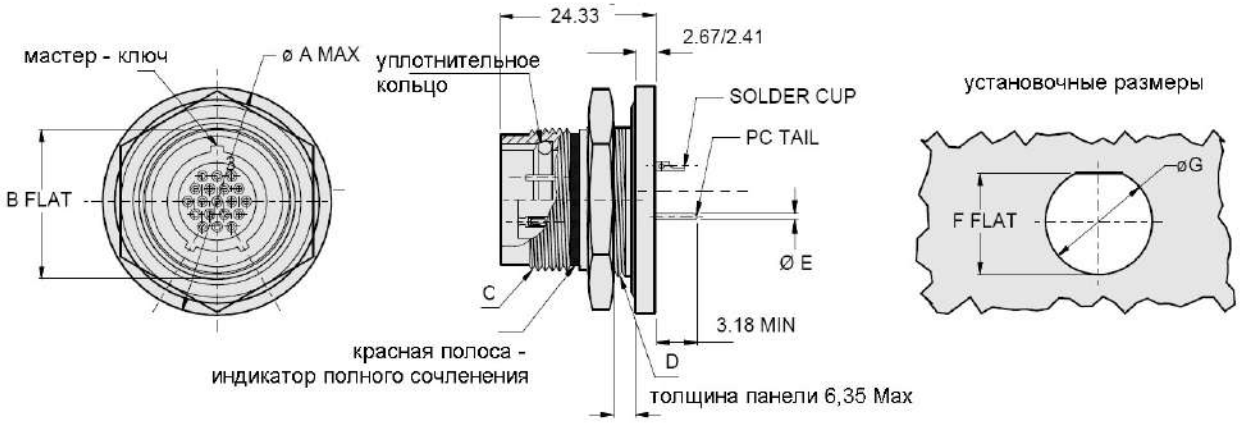

Размер корпуса	A Max.	B ± 0.08	Резьба C	Резьба D	Ø E шпилька	F ± 0.05	Ø G ± 0.13
5	22.48	11.84	.438-28 UNEF	.500-32 UN-2A	для контактов # 23 0.46/0.56 для контактов # 20 0.61/0.71 для контактов # 16 1.52/1.63 для контактов # 12 2.34/2.44	12.01	12.95
6	25.65	15.01	.562-20 UN	.625-28 UN-2A		15.32	16.13
7	27.23	16.59	.625-20 UN	.687-28 UN-2A		16.81	17.73
8	28.83	18.19	.687-20 UN	.750-28 UN-2A		18.14	19.30
9	30.35	19.76	.750-20 UNEF	.812-28 UN-2A		19.94	20.88
10	32.00	21.01	.812-20 UNEF	.875-28 UN-2A		21.21	22.48
12	33.58	22.61	.875-20 UNEF	.938-28 UN-2A		22.83	24.08
14	38.25	27.36	1.062-20 UN	1.125-28 UN-2A		27.56	28.83
15	39.93	28.96	1.125-20 UN	1.188-28 UN-2A		29.34	30.43
21	49.28	37.19	1.4375-20 UN	1.500-28 UN-2A		37.41	39.12

Размеры. Розетки, тип 00

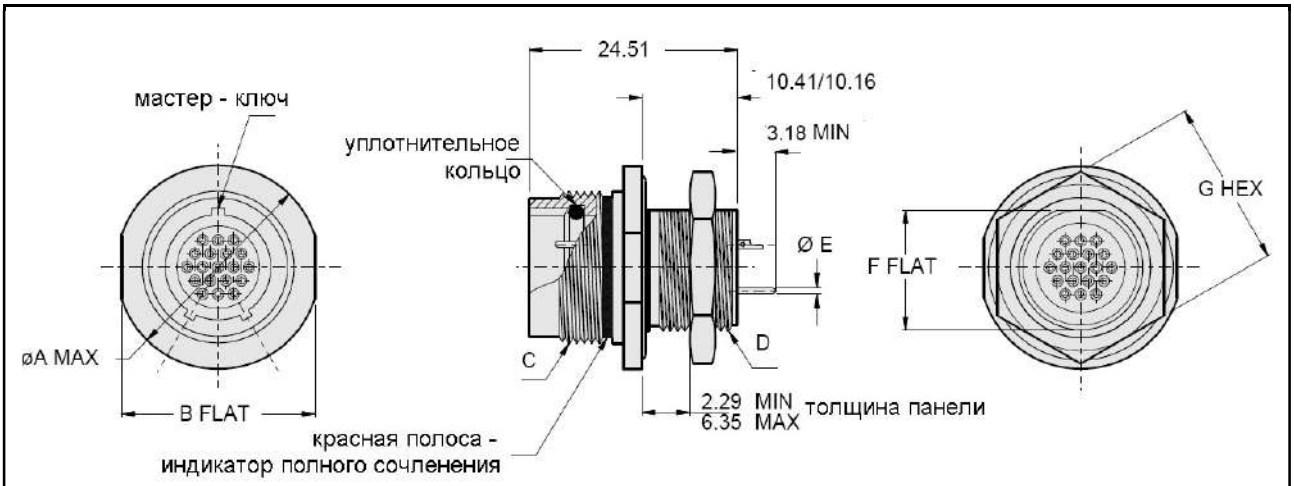

Размер корпуса	A Max.	B ± 0.08	Резьба C	Резьба D	Ø E шпилька	F	G
5	18.29	15.88	.438-28 UNEF	.312-28 UN-2A	для контактов # 23 0.46/0.56 для контактов # 20 0.61/0.71 для контактов # 16 1.52/1.63 для контактов # 12 2.34/2.44	7.14	12.70
6	19.81	19.05	.562-20 UN	.438-28 UN-2A		8.74	15.88
7	23.11	20.62	.625-20 UN	.500-32 UN-2A		11.91	17.48
8	24.38	22.23	.687-20 UN	.562-28 UN-2A		13.49	19.05
9	26.16	23.80	.750-20 UNEF	.625-28 UN-2A		15.09	20.62
10	27.69	25.40	.812-20 UNEF	.687-28 UN-2A		16.66	22.23
12	29.46	26.97	.875-20 UNEF	.750-28 UN-2A		18.26	23.83
14	34.04	31.75	1.062-20 UN	.938-28 UN-2A		22.68	28.58
15	35.18	33.32	1.125-20 UN	1.000-28 UN-2A		24.26	30.18
21	43.18	39.67	1.4375-20 UN	1.312-28 UN		31.93	38.10

Герметичные розетки серии 802
с контактами под пайку проводов и для вертикального печатного монтажа



Информация для заказа

Базовая серия	**802-013**	**-02**	**Z1**	**9-19**	**P**	**A**	**-585A**
Тип корпуса: 00 – розетка с контргайкой для переднего монтажа 02 – розетка с квадратным фланцем 03 – опаиваемая розетка 07 – розетка с контргайкой для заднего монтажа							
Материал корпуса/Тип покрытия: ZM – нержавеющая сталь/химосажденный никель, накидная гайка – морская бронза Z1 – нержавеющая сталь/пассивирование, накидная гайка – морская бронза TP2 – титан (требуется обязательная консультация)							
Контактная схема							
Тип контакта: P – штыревые контакты для печатного монтажа D – гнездовые контакты для печатного монтажа E – штыревые контакты под пайку проводов S – гнездовые контакты под пайку проводов							
Поляризация – A (нормальная), B, C, D, E, F							
Индекс герметичности специализированной модификации: 585A – 1 x 10^{-10} $см^3/с$ 585B – 1 x 10^{-9} $см^3/с$ 585C – 1 x 10^{-8} $см^3/с$ не указывается – 1 x 10^{-7} $см^3/с$ (стандартное исполнение)							

Размеры. Розетки, тип 00

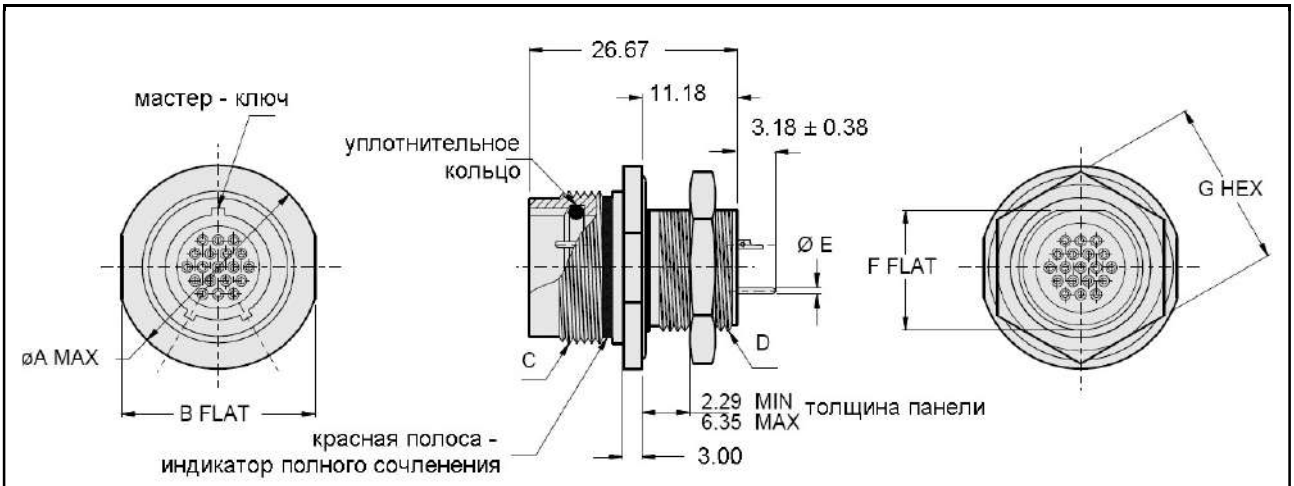

Размер корпуса	A Max.	B ± 0.08	Резьба C	Резьба D	Ø E шпилька	F	G
5	18.29	15.88	.438-28 UNEF	.312-28 UN-2A	для контактов # 23 0.46/0.56 для контактов # 20 0.61/0.71 для контактов # 16 1.52/1.63 для контактов # 12 2.34/2.44	7.14	12.70
6	19.81	19.05	.562-20 UN	.438-28 UN-2A		8.74	15.88
7	23.11	20.62	.625-20 UN	.500-32 UN-2A		11.91	17.48
8	24.38	22.23	.687-20 UN	.562-28 UN-2A		13.49	19.05
9	26.16	23.80	.750-20 UNEF	.625-28 UN-2A		15.09	20.62
10	27.69	25.40	.812-20 UNEF	.687-28 UN-2A		16.66	22.23
12	29.46	26.97	.875-20 UNEF	.750-28 UN-2A		18.26	23.83
14	34.04	31.75	1.062-20 UN	.938-28 UN-2A		22.68	28.58
15	35.18	33.32	1.125-20 UN	1.000-28 UN-2A		24.26	30.18
21	43.18	39.67	1.4375-20 UN	1.312-28 UN		31.93	38.10

Размеры. Розетки, тип 07

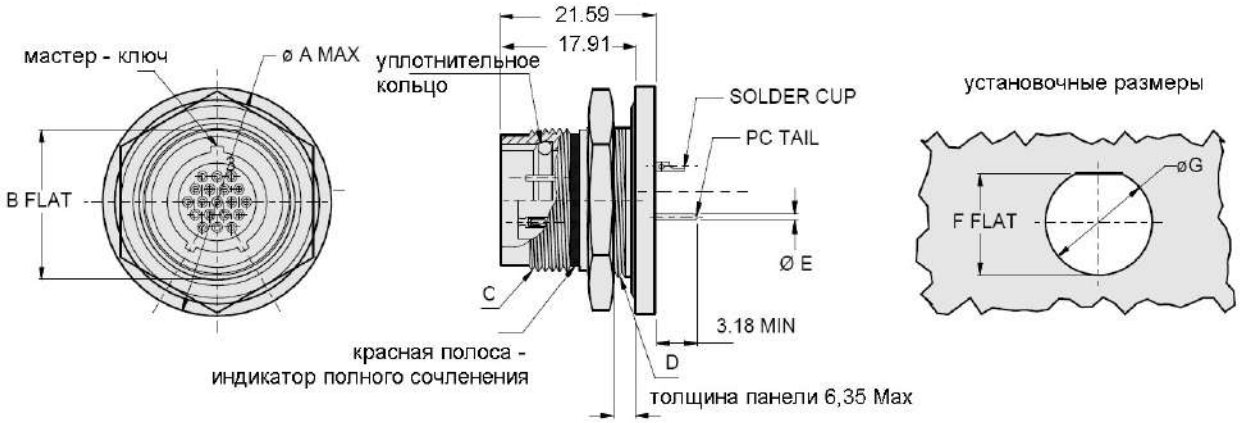

Размер корпуса	A Max.	B ± 0.08	Резьба C	Резьба D	Ø E шпилька	F ± 0.05	Ø G ± 0.13
5	22.48	11.84	.438-28 UNEF	.500-32 UN-2A	для контактов # 23 0.46/0.56 для контактов # 20 0.61/0.71 для контактов # 16 1.52/1.63 для контактов # 12 2.34/2.44	12.01	12.95
6	25.65	15.01	.562-20 UN	.625-28 UN-2A		15.32	16.13
7	27.23	16.59	.625-20 UN	.687-28 UN-2A		16.81	17.73
8	28.83	18.19	.687-20 UN	.750-28 UN-2A		18.14	19.30
9	30.35	19.76	.750-20 UNEF	.812-28 UN-2A		19.94	20.88
10	32.00	21.01	.812-20 UNEF	.875-28 UN-2A		21.21	22.48
12	33.58	22.61	.875-20 UNEF	.938-28 UN-2A		22.83	24.08
14	38.25	27.36	1.062-20 UN	1.125-28 UN-2A		27.56	28.83
15	39.93	28.96	1.125-20 UN	1.188-28 UN-2A		29.34	30.43
21	49.28	37.19	1.4375-20 UN	1.500-28 UN-2A		37.41	39.12

Размеры. Розетки, тип 03

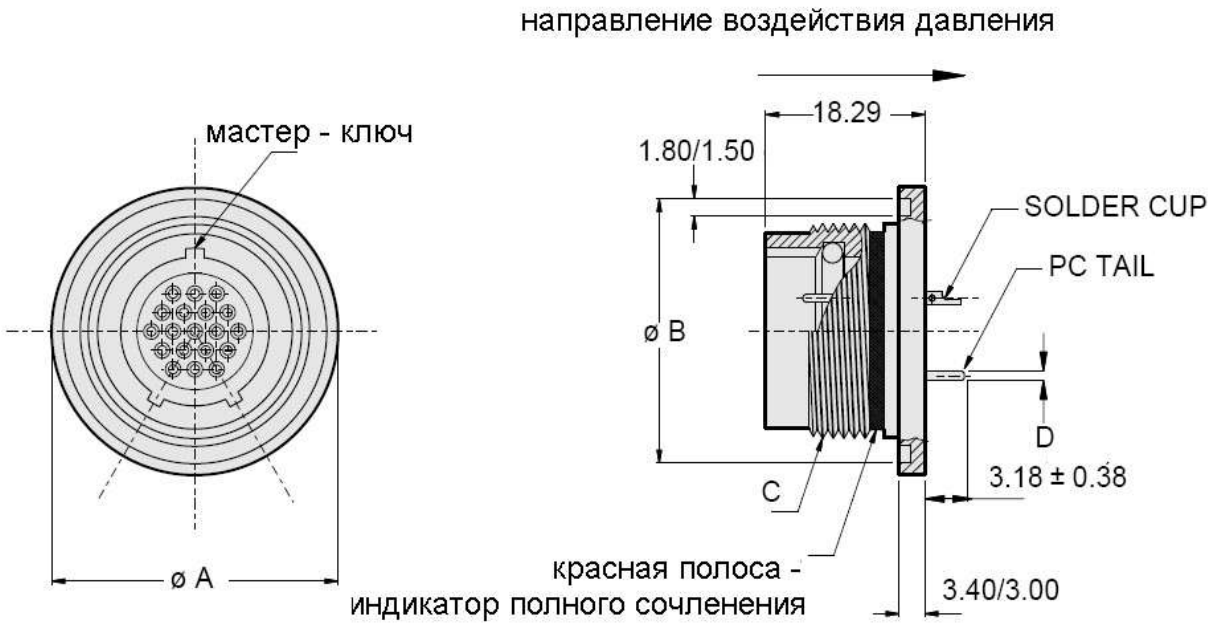

Размер корпуса	Ø A ± 0.15	Ø B ± 0.15	Резьба C	Ø E, шпилька
5	20.02	18.92	.438-28 UNEF	для контактов # 23 0.46/0.56 для контактов # 20 0.61/0.71 для контактов # 16 1.52/1.63 для контактов # 12 2.34/2.44
6	23.16	22.07	.562-20 UN	
7	24.77	23.70	.625-20 UN	
8	26.37	25.27	.687-20 UN	
9	27.94	26.85	.750-20 UNEF	
10	29.53	28.42	.812-20 UNEF	
12	31.12	30.02	.875-20 UNEF	
14	35.86	34.77	1.062-20 UN	
15	37.47	36.37	1.125-20 UN	
21	45.59	44.38	1.4375-20 UN	

Размеры. Розетки, тип 02

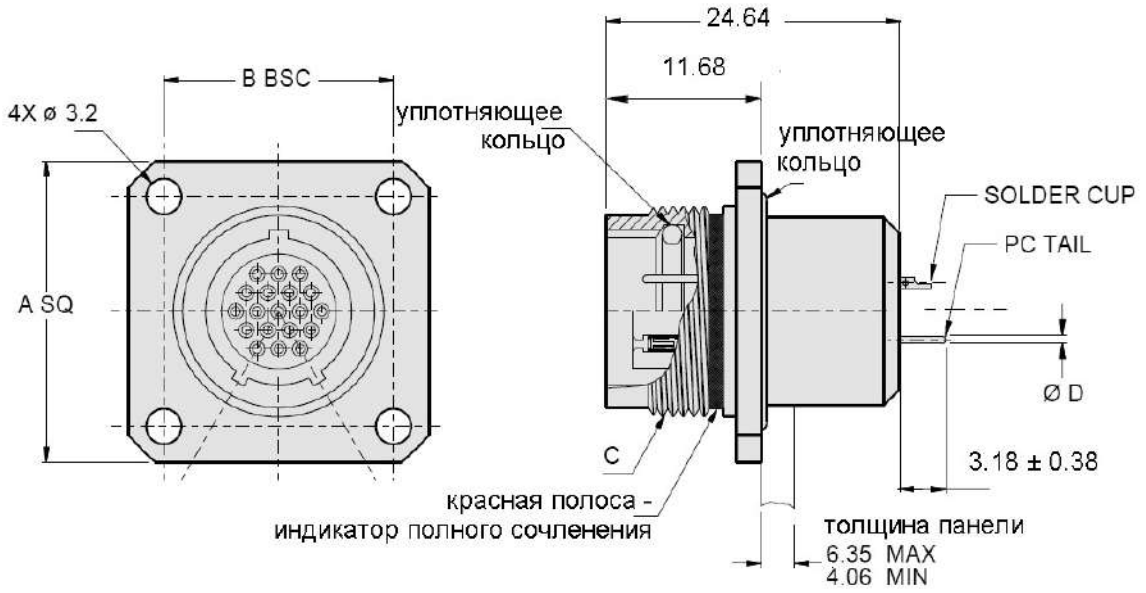

Размер корпуса	A	B	Резьба C	Ø D, шпилька	Ø E
5	22.48	12.70	.438-28 UNEF	для контактов # 23 0.46/0.56 для контактов # 20 0.61/0.71 для контактов # 16 1.52/1.63 для контактов # 12 2.34/2.44	8.31
6	25.65	15.88	.562-20 UN		9.91
7	27.23	17.48	.625-20 UN		13.08
8	28.83	19.05	.687-20 UN		14.66
9	30.35	20.62	.750-20 UNEF		16.26
10	32.00	22.23	.812-20 UNEF		17.83
12	33.58	23.83	.875-20 UNEF		19.43
14	38.25	28.58	1.062-20 UN		24.21
15	39.93	30.18	1.125-20 UN		25.78
21	44.45	34.93	1.4375-20 UN		33.32

Установочные размеры

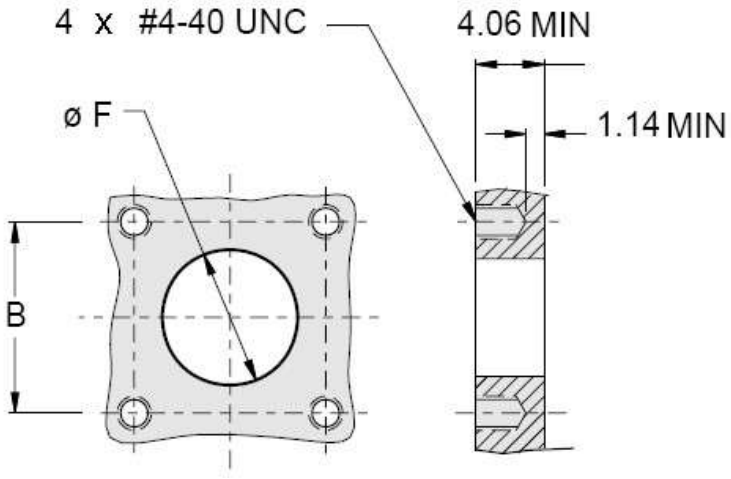

Герметичные (1 x 10^{-7} $см^3$/с) переборочные переходники серии 802



Информация для заказа

Базовая серия	**802**	**-048**	**Z1**	**12-37**	**PS**	**A**	**01**	**D**
Индекс модификации переходника: 048 – рабочее давление 827 бар 050 – рабочее давление 689 бар								
Материал корпуса/Тип покрытия: ZL – нержавеющая сталь/никель Z1 – нержавеющая сталь/пассивирование TP2 – титан (требуется обязательная консультация) INC – инконель 600								
Контактные схемы: 5-3, 6-1, 6-4, 6-6, 6-7, 6-23, 7-1, 7-10, 7-25, 8-1, 8-2, 8-13, 8-28, 8-200, 9-4, 9-19, 9-200, 9-201, 9-210, 10-2, 10-5, 10-26, 10-200, 10-201, 10-202, 12-2, 12-3, 12-7, 12-37, 12-200, 12-201, 12-220, 14-2, 14-5, 14-12, 14-55, 14-235, 15-3, 15-7, 15-14, 15-85, 15-241, 21-5, 21-12, 21-22, 21-130, 21-269								
Тип контакта: PS – штыревые со стороны контргайки, гнездовые с обратной стороны SP – гнездовые со стороны контргайки, штыревые с обратной стороны								
Поляризация – A (нормальная), B, C, D, E, F								
Индекс толщины переборочной панели: 01 – 3.175/12.7 мм 02 – 12.7/25.4 мм 03 – 25.4/38.1 мм 04 – 38.1/50.8 мм 05 – 50.8/63.5 мм 06 – 63.5/76.2 мм 07 – 76.2/88.9 мм 08 – 88.9/101.6 мм								
Индекс материала уплотнительных колец: C – токопроводящий фторосиликон E – EPDM (каучук на основе сополимера этилена, пропилена и диенового мономера) V – витон N – нитрил S – силикон B – бутиловый каучук K – фторкаучук на основе Kalrez								

Размеры

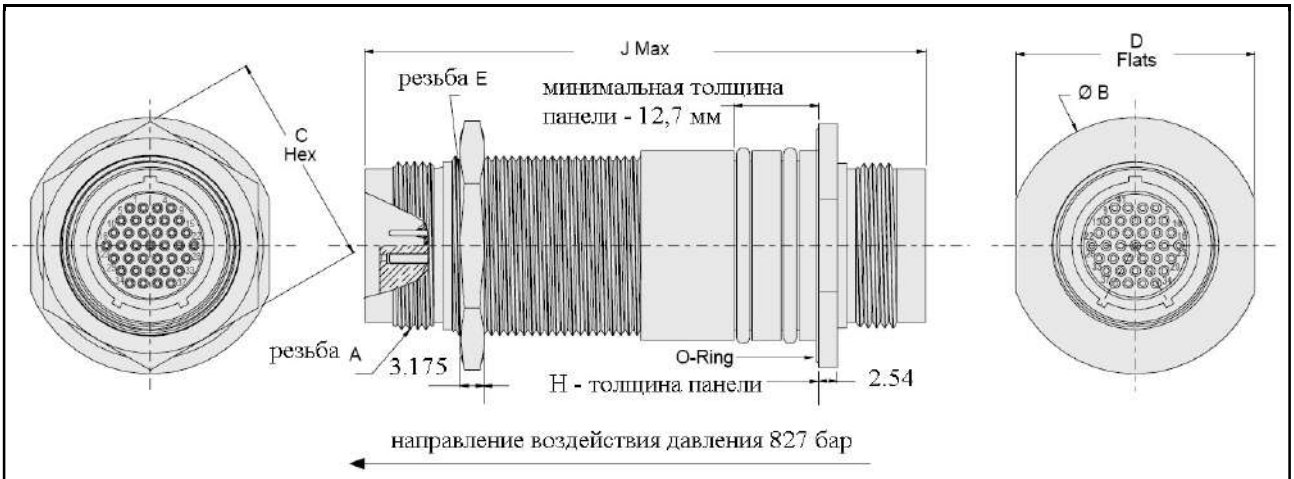

Размер корпуса	Резьба A	Ø B Max	C Hex	D	Резьба E	Ø F	Ø G
5	.4375-28 UNEF	24.13	17.48	22.10 – 22.35	.5000-32 UN-2A	13.34	13.97
6	.5625-20 UN	29.21	20.62	25.40 – 25.65	.6250-20 UN-2A	16.51	17.15
7	.6250-20 UN	31.12	22.23	27.18 – 27.43	.6875-28 UN-2A	18.16	18.75
8	.6875-20 UN	32.39	23.83	28.70 – 28.96	.7500-28 UN-2A	19.69	20.32
9	.7500-20 UNEF	33.66	25.40	30.35 – 30.61	.8125-28 UN-2A	21.21	21.92
10	.8125-20 UNEF	35.05	25.40	32.00 – 32.26	.8750-28 UN-2A	23.50	23.50
12	.8750-20 UNEF	37.13	28.58	33.53 – 33.78	.9375-28 UN-2A	24.38	25.17
14	1.0625-20 UN	41.91	33.32	38.35 – 38.61	1.1250-28 UN-2A	29.21	29.92
15	1.1875-20 UN	43.18	34.93	39.88 – 40.13	1.1875-28 UN-2A	30.73	31.52
21	1.4375-20 UN	54.99	43.18	50.93 – 51.18	1.5000-28 UN-2A	38.74	41.28

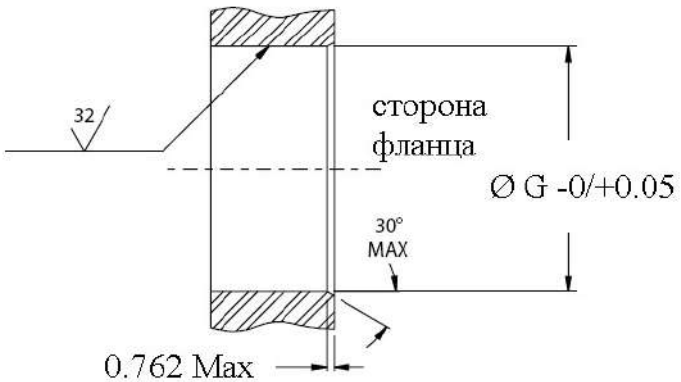

рекомендуемые параметры
переборочной панели
при применении переходников
с двойными
уплотнительными кольцами

Индекс толщины переборочной панели	H толщина переборки	J Max длина переходника
01	3.175/12.7 мм	**44.45**
02	12.7/25.4 мм	**57.15**
03	25.4/38.1 мм	**69.85**
04	38.1/50.8 мм	**82.55**
05	50.8/63.5 мм	**95.25**
06	63.5/76.2 мм	**107.95**
07	76.2/88.9 мм	**120.65**
08	88.9/101.6 мм	**133.35**

Экранирующие кабельные сборки серии 802
Рабочее давление – до 0,1 бар
Рабочая температура – от -30°C до +105°C



Кабельные сборки только с сигнальными контактами # 23

Информация для заказа

Базовая серия	**802-019**	**-A**	**C**	**4**	**Z1**	**7-10**	**P**	**A**	**-12**
Тип соединителя, конец A: A – вилка со штыревыми контактами B – вилка с гнездовыми контактами C – кабельная розетка со штыревыми контактами D – кабельная розетка с гнездовыми контактами									
Тип соединителя, конец B: A – вилка со штыревыми контактами B – вилка с гнездовыми контактами C – кабельная розетка со штыревыми контактами D – кабельная розетка с гнездовыми контактами N – свободный конец									
Калибр применяемых проводов: 2 – # 22 AWG 4 – # 24 AWG									
Материал корпуса/Тип покрытия: AB – морская бронза/без покрытия ZM – нержавеющая сталь/химосажденный никель, накидная гайка – морская бронза Z1 – нержавеющая сталь/пассивирование, накидная гайка – морская бронза TP2 – титан (требуется обязательная консультация)									
Контактная схема (по комбинированным схемам требуется консультация)									
Наличие эксплуатационных заглушек: P – кабельная сборка поставляется с эксплуатационными заглушками N – кабельная сборка поставляется без заглушек									
Поляризация – A (нормальная), B, C, D									
Длина кабельной сборки в дюймах, 12 дюймов минимум									

Экранирующие кабельные сборки серии 802
Рабочее давление – до 172 бар
Рабочая температура – от -40°C до +105°C

Кабельные сборки только с сигнальными контактами # 23

Информация для заказа

Базовая серия	**802-022**	**-A**	**C**	**4**	**Z1**	**7-10**	**P**	**A**	**-12**
Тип соединителя, конец A: A – вилка со штыревыми контактами B – вилка с гнездовыми контактами C – кабельная розетка со штыревыми контактами D – кабельная розетка с гнездовыми контактами									
Тип соединителя, конец B: A – вилка со штыревыми контактами B – вилка с гнездовыми контактами C – кабельная розетка со штыревыми контактами D – кабельная розетка с гнездовыми контактами N – свободный конец									
Калибр применяемых проводов: 2 – # 22 AWG 4 – # 24 AWG									
Материал корпуса/Тип покрытия: AB – морская бронза/без покрытия ZM – нержавеющая сталь/химосажденный никель, накидная гайка – морская бронза Z1 – нержавеющая сталь/пассивирование, накидная гайка – морская бронза TP2 – титан (требуется обязательная консультация)									
Контактная схема (по комбинированным схемам требуется консультация)									
Наличие эксплуатационных заглушек: P – кабельная сборка поставляется с эксплуатационными заглушками N – кабельная сборка поставляется без заглушек									
Поляризация – A (нормальная), B, C, D									
Длина кабельной сборки в дюймах, 12 дюймов минимум									

Кабельные сборки только с сигнальными контактами # 20 HD
Рабочее давление – до 0,1 бар
Рабочая температура – от -30°C до +105°C

Информация для заказа

Базовая серия	**802-032**	**-A**	**C**	**0**	**Z1**	**7-25**	**P**	**A**	**-12**
Тип соединителя, конец A: A – вилка со штыревыми контактами B – вилка с гнездовыми контактами C – кабельная розетка со штыревыми контактами D – кабельная розетка с гнездовыми контактами									
Тип соединителя, конец B: A – вилка со штыревыми контактами B – вилка с гнездовыми контактами C – кабельная розетка со штыревыми контактами D – кабельная розетка с гнездовыми контактами N – свободный конец									
Калибр применяемых проводов: 2 – # 22 AWG 0 – # 20 AWG									
Материал корпуса/Тип покрытия: AB – морская бронза/без покрытия ZM – нержавеющая сталь/химосажденный никель, накидная гайка – морская бронза Z1 – нержавеющая сталь/пассивирование, накидная гайка – морская бронза TP2 – титан (требуется обязательная консультация)									
Контактная схема: 6-23, 7-25, 8-28, 9-210, 12-220, 14-235, 15-241									
Наличие эксплуатационных заглушек: P – кабельная сборка поставляется с эксплуатационными заглушками N – кабельная сборка поставляется без заглушек									
Поляризация – A (нормальная), B, C, D									
Длина кабельной сборки в дюймах, 12 дюймов минимум									

Кабельные сборки только с сигнальными контактами # 20 HD
Рабочее давление – до 172 бар
Рабочая температура – от -40°C до +105°C

Информация для заказа

Базовая серия	**802-033**	**-A**	**C**	**0**	**Z1**	**7-25**	**P**	**A**	**-12**
Тип соединителя, конец A: A – вилка со штыревыми контактами B – вилка с гнездовыми контактами C – кабельная розетка со штыревыми контактами D – кабельная розетка с гнездовыми контактами									
Тип соединителя, конец B: A – вилка со штыревыми контактами B – вилка с гнездовыми контактами C – кабельная розетка со штыревыми контактами D – кабельная розетка с гнездовыми контактами N – свободный конец									
Калибр применяемых проводов: 2 – # 22 AWG 0 – # 20 AWG									
Материал корпуса/Тип покрытия: AB – морская бронза/без покрытия ZM – нержавеющая сталь/химосажденный никель, накидная гайка – морская бронза Z1 – нержавеющая сталь/пассивирование, накидная гайка – морская бронза TP2 – титан (требуется обязательная консультация)									
Контактная схема: 6-23, 7-25, 8-28, 9-210, 12-220, 14-235, 15-241									
Наличие эксплуатационных заглушек: P – кабельная сборка поставляется с эксплуатационными заглушками N – кабельная сборка поставляется без заглушек									
Поляризация – A (нормальная), B, C, D									
Длина кабельной сборки в дюймах, 12 дюймов минимум									

Кабельные сборки только с силовыми контактами # 16
Рабочее давление – до 0,1 бар
Рабочая температура – от -30°C до +105°C

Информация для заказа

Базовая серия	**802-026**	**-A**	**C**	**6**	**Z1**	**12-7**	**P**	**A**	**-12**
Тип соединителя, конец A: A – вилка со штыревыми контактами B – вилка с гнездовыми контактами C – кабельная розетка со штыревыми контактами D – кабельная розетка с гнездовыми контактами									
Тип соединителя, конец B: A – вилка со штыревыми контактами B – вилка с гнездовыми контактами C – кабельная розетка со штыревыми контактами D – кабельная розетка с гнездовыми контактами N – свободный конец									
Калибр применяемых проводов: 6 – # 16 AWG 8 – # 18 AWG									
Материал корпуса/Тип покрытия: AB – морская бронза/без покрытия ZM – нержавеющая сталь/химосажденный никель, накидная гайка – морская бронза Z1 – нержавеющая сталь/пассивирование, накидная гайка – морская бронза TP2 – титан (требуется обязательная консультация)									
Контактная схема: 6-1, 8-2, 9-4, 10-5, 12-7, 14-12, 15-14									
Наличие эксплуатационных заглушек: P – кабельная сборка поставляется с эксплуатационными заглушками N – кабельная сборка поставляется без заглушек									
Поляризация – A (нормальная), B, C, D									
Длина кабельной сборки в дюймах, 12 дюймов минимум									

Кабельные сборки только с силовыми контактами # 16
Рабочее давление – до 172 бар
Рабочая температура – от -40°C до +105°C

Информация для заказа

Базовая серия	**802-028**	**-A**	**C**	**6**	**Z1**	**12-7**	**P**	**A**	**-12**
Тип соединителя, конец A: A – вилка со штыревыми контактами B – вилка с гнездовыми контактами C – кабельная розетка со штыревыми контактами D – кабельная розетка с гнездовыми контактами									
Тип соединителя, конец B: A – вилка со штыревыми контактами B – вилка с гнездовыми контактами C – кабельная розетка со штыревыми контактами D – кабельная розетка с гнездовыми контактами N – свободный конец									
Калибр применяемых проводов: 6 – # 16 AWG 8 – # 18 AWG									
Материал корпуса/Тип покрытия: AB – морская бронза/без покрытия ZM – нержавеющая сталь/химосажденный никель, накидная гайка – морская бронза Z1 – нержавеющая сталь/пассивирование, накидная гайка – морская бронза TP2 – титан (требуется обязательная консультация)									
Контактная схема: 6-1, 8-2, 9-4, 10-5, 12-7, 14-12, 15-14									
Наличие эксплуатационных заглушек: P – кабельная сборка поставляется с эксплуатационными заглушками N – кабельная сборка поставляется без заглушек									
Поляризация – A (нормальная), B, C, D									
Длина кабельной сборки в дюймах, 12 дюймов минимум									

Кабельные сборки только с силовыми контактами # 12
Рабочее давление – до 0,1 бар
Рабочая температура – от -30°C до +105°C

Информация для заказа

Базовая серия	**802-027**	**-A**	**C**	**2**	**Z1**	**15-7**	**P**	**A**	**-12**
Тип соединителя, конец A: A – вилка со штыревыми контактами B – вилка с гнездовыми контактами C – кабельная розетка со штыревыми контактами D – кабельная розетка с гнездовыми контактами									
Тип соединителя, конец B: A – вилка со штыревыми контактами B – вилка с гнездовыми контактами C – кабельная розетка со штыревыми контактами D – кабельная розетка с гнездовыми контактами N – свободный конец									
Калибр применяемых проводов: 2 – # 12 AWG 4 – # 14 AWG									
Материал корпуса/Тип покрытия: AB – морская бронза/без покрытия ZM – нержавеющая сталь/химосажденный никель, накидная гайка – морская бронза Z1 – нержавеющая сталь/пассивирование, накидная гайка – морская бронза TP2 – титан (требуется обязательная консультация)									
Контактная схема: 7-1, 10-2, 12-2, 12-3, 14-5, 15-7									
Наличие эксплуатационных заглушек: P – кабельная сборка поставляется с эксплуатационными заглушками N – кабельная сборка поставляется без заглушек									
Поляризация – A (нормальная), B, C, D									
Длина кабельной сборки в дюймах, 12 дюймов минимум									

Кабельные сборки только с силовыми контактами # 12
Рабочее давление – до 172 бар
Рабочая температура – от -40°C до +105°C

Информация для заказа

Базовая серия	**802-029**	**-A**	**C**	**2**	**Z1**	**15-7**	**P**	**A**	**-12**
Тип соединителя, конец A: A – вилка со штыревыми контактами B – вилка с гнездовыми контактами C – кабельная розетка со штыревыми контактами D – кабельная розетка с гнездовыми контактами									
Тип соединителя, конец B: A – вилка со штыревыми контактами B – вилка с гнездовыми контактами C – кабельная розетка со штыревыми контактами D – кабельная розетка с гнездовыми контактами N – свободный конец									
Калибр применяемых проводов: 2 – # 12 AWG 4 – # 14 AWG									
Материал корпуса/Тип покрытия: AB – морская бронза/без покрытия ZM – нержавеющая сталь/химосажденный никель, накидная гайка – морская бронза Z1 – нержавеющая сталь/пассивирование, накидная гайка – морская бронза TP2 – титан (требуется обязательная консультация)									
Контактная схема: 7-1, 10-2, 12-2, 12-3, 14-5, 15-7									
Наличие эксплуатационных заглушек: P – кабельная сборка поставляется с эксплуатационными заглушками N – кабельная сборка поставляется без заглушек									
Поляризация – A (нормальная), B, C, D									
Длина кабельной сборки в дюймах, 12 дюймов минимум									

Размеры

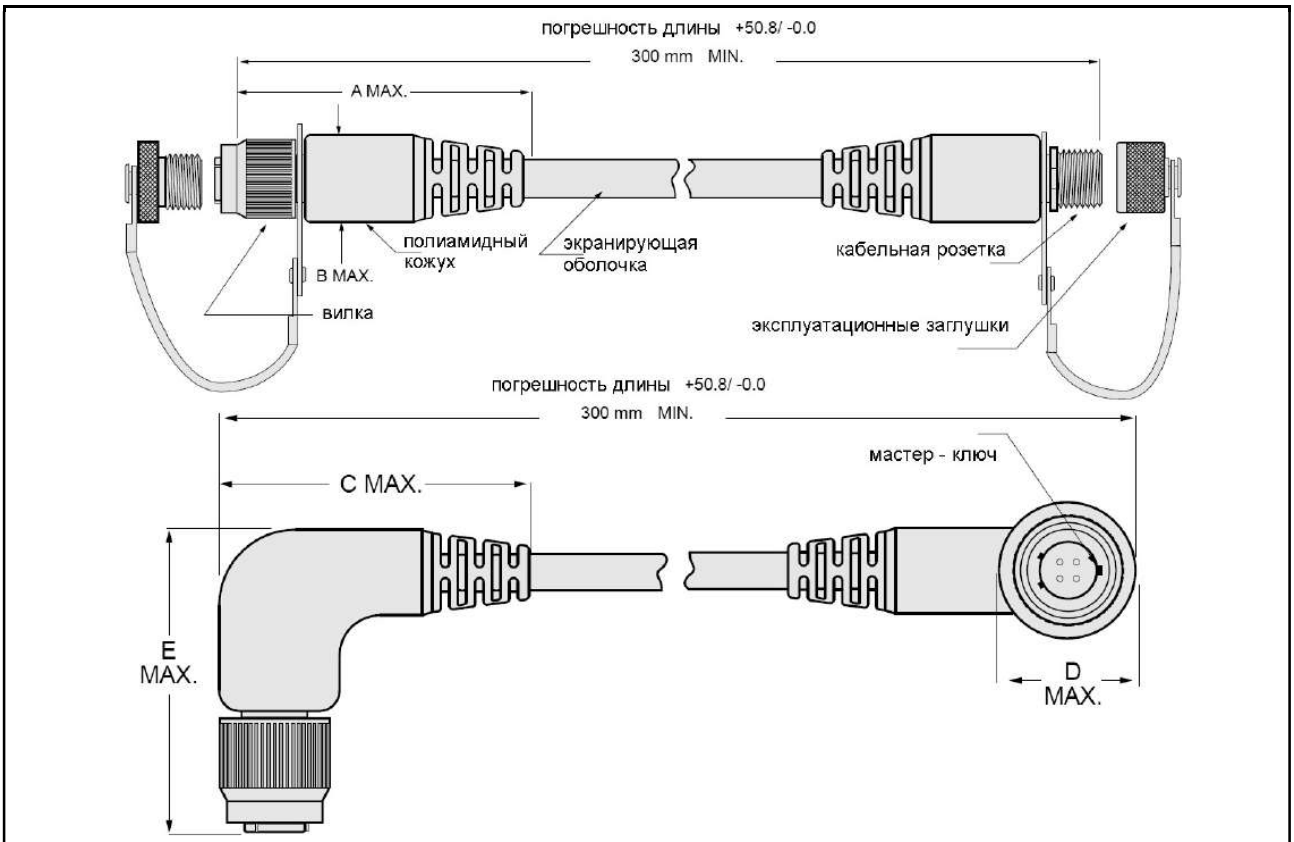

Размер корпуса	A Max.	B Max.	C Max.*	D Max.*	E Max.*
5	58.67	12.70	38.1	15.24	52.71
6	60.96	13.97	38.1	15.24	52.71
7	63.50	16.51	38.1	17.78	57.79
8	64.01	18.03	40.64	19.05	60.33
9	71.12	19.81	48.26	21.59	65.41
10	69.85	20.83	48.26	21.59	65.41
12	72.39	55.10	55.88	27.94	78.11
14	78.74	22.86	63.5	33.02	88.27
15	86.36	27.94	76.2	35.56	93.35

Для заказа кабельной сборки с угловыми кожухами требуется добавить в обозначение индекс «R» после индекс типа соединителя на концах сборки

Пример:

Прямая кабельная сборка – **802-019-AC4Z115-85PA-72**
Кабельная сборка со всеми угловыми кожухами – **802-019-A*R*C*R*4Z115-85PA-72**
Кабельная сборка с одним угловым кожухом – **802-019-A*R*C4Z115-85PA-72**

* – требуется консультация у производителя

Эксплуатационные металлические заглушки
для соединителей серии 802
Защищенность – IP68



Информация для заказа

Базовая серия	**660**	**-087**	**-7**	**G**	**14**	**-6**	**B**
Тип модификации: 087 – для вилки (нержавеющая сталь/пассивирование) 088 – для розетки (морская бронза/без покрытия)							
Размер корпуса:5, 6, 7, 8, 9, 10, 13, 16, 17, 21							
Материал и тип корда: G – нейлоновый шнур (-55°C – +100°C) H – стальной корд, покрытие Teflon® (-55°C – +200°C) N – без корда S – стальная цепь SK – нейлоновый шнур с петлей (-55°C – +100°C) T – стальной корд без покрытия U – стальной корд с полиуретановым покрытием (-55°C – +125°C)							
Индекс диаметра и типа крепежного кольца: **Маленькое кольцо** 01 – 3.20 мм 02 – 3.68 мм 04 – 4.78 мм 06 – 5.00 мм **Большое кольцо** 14 – 9.78 мм 15 – 11.30 мм 16 – 14.48 мм 17 – 16.13 мм 18 – 17.65 мм 19 – 22.48 мм 20 – 27.17 мм 21 – 28.83 мм 22 – 30.73 мм 23 – 32.39 мм 26 – 24.13 мм 27 – 19.46 мм 29 – 8.00 мм 30 – 35.05 мм 32 – 6.73 мм 33 – 12.95 мм **Разъемное кольцо** 50 – 10.67 мм 52 – 12.19 мм 54 – 16.13 мм 56 – 18.92 мм 58 – 22.48 мм 60 – 25.65 мм 64 – 28.58 мм 68 – 34.16 мм							
Длина корда в дюймах: N – корд не применяется							
Поляризация: Для розетки не применяется Для вилки – A (не указывается), B, C, D							

Размеры

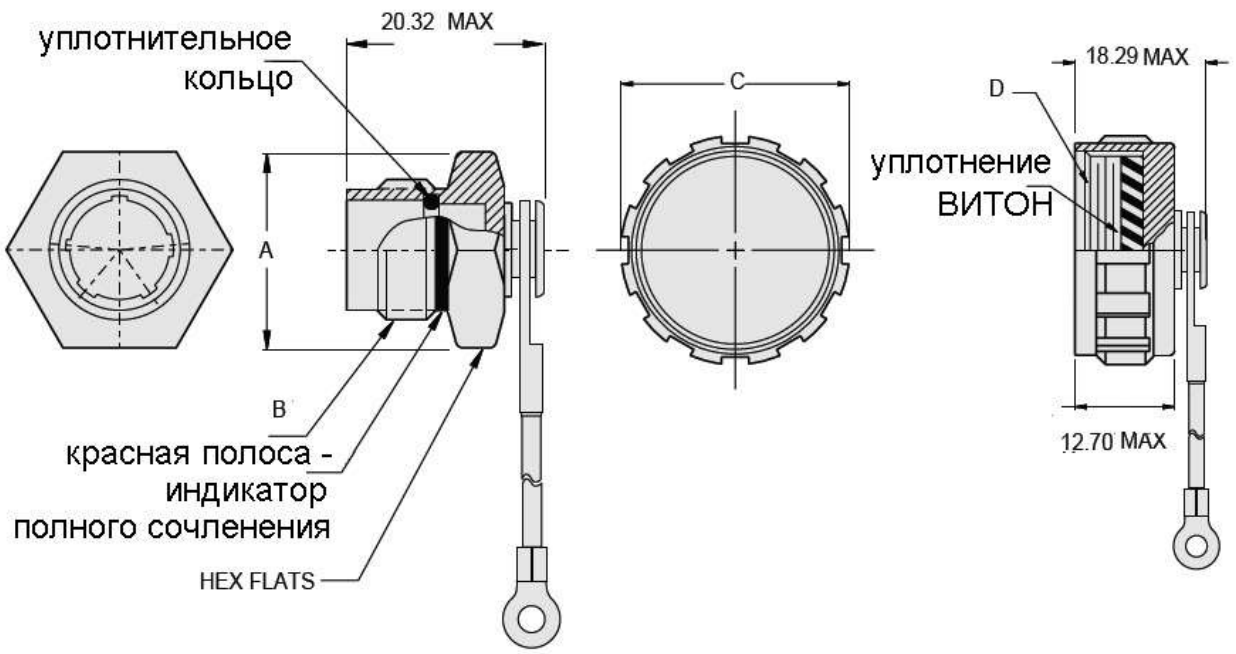

для вилки **для розетки**

Размер корпуса	A	Резьба B	C Max.	Резьба D
5	12.70	.438-28 UNEF-2A	14.99	.438-28 UNEF-2B
6	15.88	.562-20 UN-2A	18.29	.562-20 UN-2B
7	17.48	.625-20 UN-2A	19.81	.625-20 UN-2B
8	19.05	.687-20 UN-2A	21.34	.687-20 UN-2B
9	20.62	.750-20 UNEF-2A	22.86	.750-20 UNEF-2B
10	22.23	.812-20 UNEF-2A	24.89	.812-20 UNEF-2B
12	23.83	.875-20 UNEF-2A	26.16	.875-20 UNEF-2B
14	28.58	1.062-20 UN-2A	30.99	1.062-20 UN-2B
15	30.18	1.125-20 UN-2A	32.51	1.125-20 UN-2B
21	39.67	1.438-20 UN-2A	40.89	1.438-20 UN-2B

Эксплуатационные металлические заглушки
для соединителей серии 802
Рабочее давление – до 241 бар



Информация для заказа

Базовая серия	**667**	**-241**	**-S**	**6**	**06**	**-6**
Тип модификации: 241 – для вилки (нержавеющая сталь/пассивирование) 242 – для розетки (морская бронза/без покрытия)						
Материал и тип корда: D – цепь из бус, нержавеющая сталь, пассивирование F – корд в нейлоновой оплетке G – нейлоновый шнур (-55°C – +100°C) H – стальной корд, покрытие Teflon® (-55°C – +200°C) N – без корда R – корд в ПВХ оплетке S – стальная цепь SK – нейлоновый шнур с петлей (-55°C – +100°C) T – стальной корд без покрытия U – стальной корд с полиуретановым покрытием (-55°C – +125°C)						
Размер корпуса – 5, 6, 7, 8, 9, 10, 13, 16, 17, 21						
Индекс диаметра и типа крепежного кольца: **Маленькое кольцо** 01 – 3.20 мм 02 – 3.68 мм 04 – 4.78 мм 06 – 5.00 мм **Большое кольцо** 14 – 9.78 мм 15 – 11.30 мм 16 – 14.48 мм 17 – 16.13 мм 18 – 17.65 мм 19 – 22.48 мм 20 – 27.17 мм 21 – 28.83 мм 22 – 30.73 мм 23 – 32.39 мм 26 – 24.13 мм 27 – 19.46 мм 29 – 8.00 мм 30 – 35.05 мм 32 – 6.73 мм 33 – 12.95 мм **Разъемное кольцо** 50 – 10.67 мм 52 – 12.19 мм 54 – 16.13 мм 56 – 18.92 мм 58 – 22.48 мм 60 – 25.65 мм 64 – 28.58 мм 68 – 34.16 мм						
Длина корда в дюймах: N – корд не применяется						

Размеры

Эксплуатационные заглушки для вилок

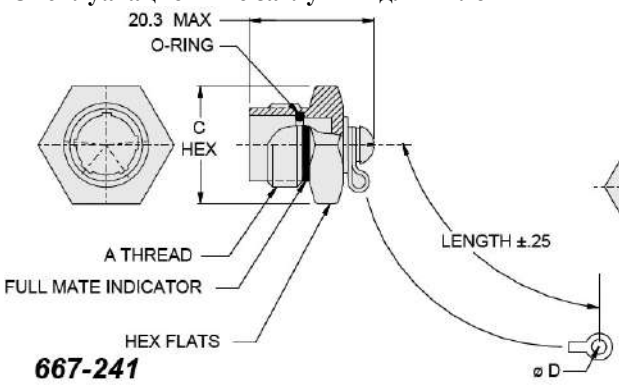

Эксплуатационные заглушки для розеток

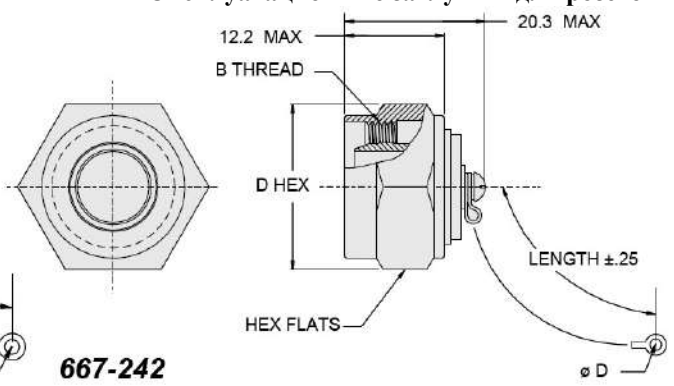

Индекс диаметра кольца, рекомендуемого к применению	Резьба A	C Hex	Размер корпуса	Резьба B	D Hex	Индекс диаметра кольца, рекомендуемого к применению
32	.4375-28 UNEF-2A	12.70	**5**	.4375-28 UNEF-2B	12.70	**33**
14	.5625-20 UN-2A	15.88	**6**	.5625-20 UN-2B	15.88	**17**
33	.6250-20 UN-2A	17.48	**7**	.6250-20 UN-2B	17.48	**18**
16	.6875-20 UN-2A	19.05	**8**	.6875-20 UN-2B	19.05	**27**
17	.7500-20 UNEF-2A	20.62	**9**	.7500-20 UNEF-2B	20.62	**31**
17	.8125 20 UNEF-2A	22.23	**10**	.8125-20 UNEF-2B	22.23	**19**
18	.8750-20 UNEF-2A	23.83	**12**	.8750-20 UNEF-2B	23.83	**26**
19	1.0625-20 UN-2A	28.58	**14**	1.0625-20 UN-2B	28.58	**21**
26	1.1250-20 UN-2A	30.18	**15**	1.1250-20 UN-2B	30.2	**22**
23	1.4375-20 UN-2A	39.67	**21**	1.4375-20 UN-2B	39.7	**24**

Серия 803. Стандартное исполнение. Байонетное сочленение Описание	Вид	Стр.
Вилки с контактами под обжимку		Стр. 264
Розетки с контактами под обжимку		Стр. 266
Розетки с контактами под пайку проводов и вертикальный печатный монтаж		Стр. 270
Герметичные розетки		Стр. 272
Переборочные переходники		Стр. 274
Кабельные сборки		Стр. 276
Эксплуатационные заглушки		Стр. 289

Контактные схемы

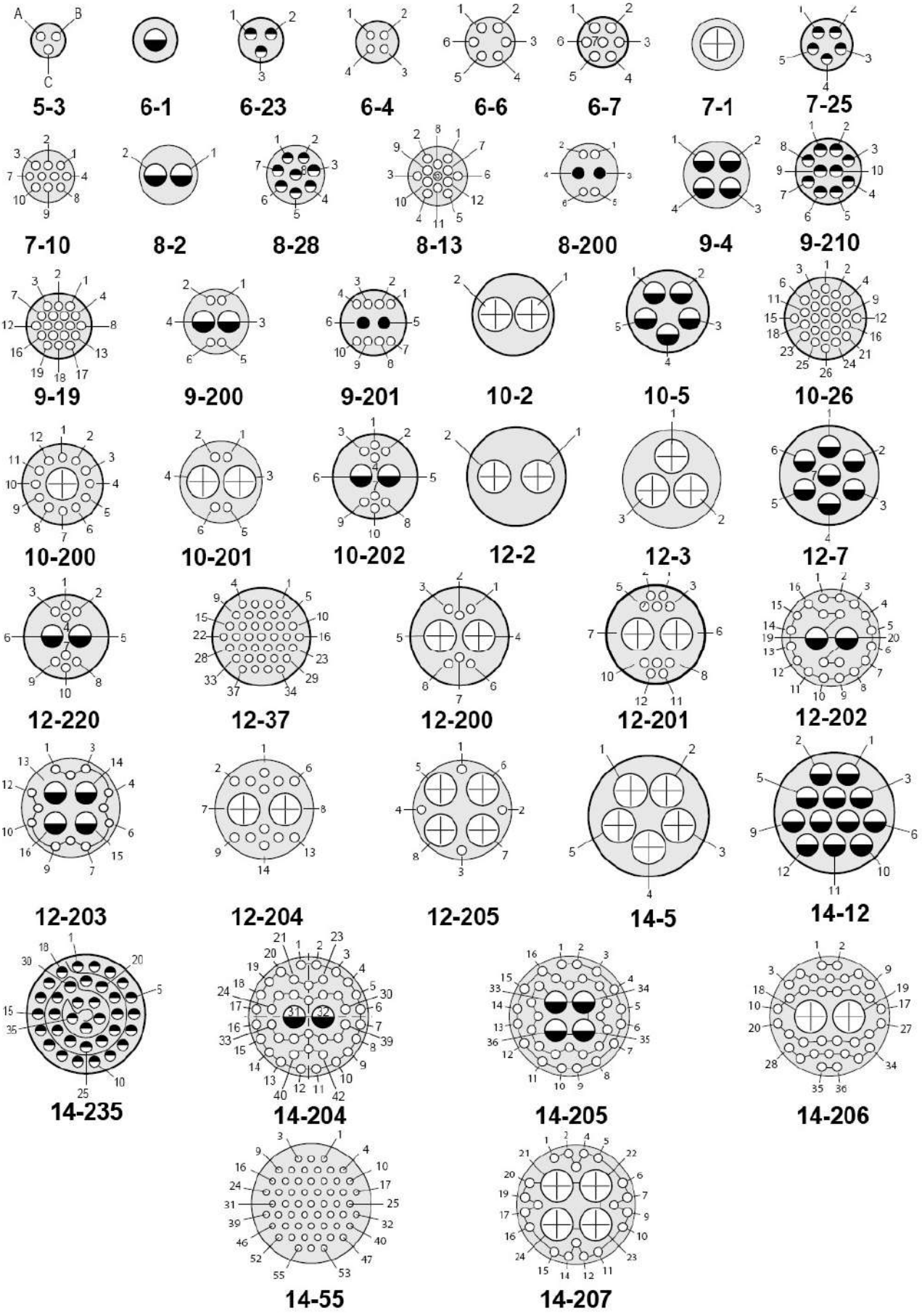

Контактные схемы

Контакты	Размер и количество контактов				Контактные схемы для серий
	#23	#20HD	#16	#12	803
# 23, провода # 22 – # 28 AWG	3				5-3
	4				6-4
	6				6-6
	7				6-7
	10				7-10
	13				8-13
	19				9-19
	26				10-26
	37				12-37
	55				14-55
# 20 HD, провода # 20 – # 24 AWG		3			6-23
		5			7-25
		8			8-28
		10			9-210
		20			12-220
		35			14-235
# 16, провода # 16 – # 20 AWG			1		6-1
			2		8-2
			4		9-4
			5		10-5
			7		12-7
			12		14-12
# 12, провода # 12 – # 14 AWG				1	7-1
				2	10-2
				2	12-2
				3	12-3
				5	14-5
Контакты	**Размер и количество контактов**				**Контактные схемы для серий**
	#23	**#20**	**#16**	**#12**	**803**
Комбинированные контактные схемы. Напряжение пробоя 750 В	12			1	10-200
	4			2	10-201
	6			2	12-200
	10			2	12-201
	4		2		9-200
	8		2		10-202
	4	2			8-200
	8	2			9-201
Комбинированные контактные схемы. Напряжение пробоя 1300 В	20		2		12-202
	12		4		12-203
	40		2		14-204
	32		4		14-205
	40		4		15-203
	12			2	12-204
	4			4	12-205
	34			2	14-206
	20			4	14-207

Масса соединителей (г)

Контактные схемы	Вилки	Розетки, тип 07 обжимка	Розетки, тип 07 печатный монтаж	Розетки, тип 02 обжимка	Розетки, тип 02 печатный монтаж
5-3P	3.6	3.6	3.9	2.9	3.3
5-3S	3.7	3.7	4.0	3.1	3.4
6-1P	4.4	4.4	4.6	3.1	3.5
6-1S	4.5	4.5	4.7	3.2	3.6
6-4P	4.7	3.7	4.1	3.1	3.6
6-4S	4.7	4.0	4.2	3.2	3.7
6-7P	5.1	4.8	5.3	3.3	4.4
6-7S	5.1	5.1	5.5	3.6	4.4
7-1P	5.7	5.9	5.8	4.4	4.7
7-1S	5.9	6.2	5.9	4.7	5.1
7-10P	6.9	7.4	8.1	5.0	6.5
7-10S	7.4	7.8	8.4	5.4	6.6
8-2P	8.6	8.9	9.9	6.6	8.6
8-2S	9.4	9.7	10.7	7.4	9.4
8-13P	7.9	8.3	9.2	5.9	7.9
8-13S	8.7	8.9	9.7	6.6	8.1
8-200P	8.9	9.2	10.2	6.9	8.9
8-200S	9.6	9.9	10.9	6.9	9.6
9-4P	9.2	9.6	10.6	6.6	9.2
9-4S	9.6	9.9	10.9	6.9	9.6
9-19P	9.2	9.1	10.6	7.0	9.9
9-19S	10.2	10.1	11.2	8.1	10.2
9-200P	9.1	9.5	10.5	7.2	9.1
9-200S	10.2	10.6	11.6	8.3	10.2
9-201P	9.2	9.6	10.6	7.3	10.3
9-201S	9.8	10.1	11.7	8.4	10.3
10-5P	13.4	14.1	15.0	10.6	13.9
10-5S	14.9	15.5	17.5	12.0	15.3
10-26P	11.7	12.3	14.3	8.8	12.8
10-26S	13.4	13.6	15.1	10.1	13.1
10-200	12.5	13.2	15.2	9.7	13.0
10-200	14.0	14.6	16.6	11.1	14.4
10-201P	12.9	13.5	15.5	10.0	13.3
10-201S	14.4	15.1	17.1	11.6	14.9
10-202P	12.4	13.1	15.1	9.6	11.8
10-202S	14.0	14.6	16.6	11.1	14.4
12-2P	15.5	16.4	19.1	11.4	16.9
12-2S	17.2	18.0	20.8	13.1	18.6
12-3P	16.5	17.4	20.1	12.4	17.9
12-3S	18.3	19.1	21.9	14.2	19.7
12-7P	16.7	17.6	20.4	12.7	18.2
12-7S	19.4	20.2	23.0	15.3	20.8
12-37P	15.0	15.8	18.6	10.9	16.4
12-37S	16.6	17.5	19.6	12.4	16.7
12-200P	15.6	16.5	19.3	11.6	17.1
12-200S	17.9	18.8	21.6	13.9	19.4
12-201P	15.7	16.6	19.4	11.7	17.2
12-201S	18.2	19.0	21.8	14.1	19.6
14-5P	22.2	23.5	27.7	17.3	25.5
14-5S	24.8	26.1	29.3	19.8	25.1
14-55P	19.6	20.9	25.1	14.6	22.9
14-55S	22.6	23.9	27.1	17.6	23.9

Вилки серии 803 с контактами под обжимку



Информация для заказа

Базовая серия	**803**	**-002**	**-06**	**C**	**7-10**	**P**	**N**
Тип модификации: 001 – вилка с шестигранной накидной гайкой с кожухом под ТУТ 002 – вилка с накидной гайкой под накатку с возможностью установки кожухов							
Тип корпуса: 06 – вилка							
Материал корпуса/Тип покрытия: M – алюминий/химосажденный никель MT – алюминий/никель-PTFE ZN – алюминий/цинк/никель с оливково серым хроматированием ZNU – алюминий/цинк/никель с черным хроматированием NF – алюминий/кадмий с оливково серым хроматированием C – алюминий/черное анодирование UCR – алюминий/цинк/кобальт с черным хроматированием Z1 – нержавеющая сталь/пассивирование							
Контактная схема							
Тип контакта: P – соединитель поставляется со штыревыми контактами S – соединитель поставляется с гнездовыми контактами A – соединитель поставляется без штыревых контактов B – соединитель поставляется без гнездовых контактов							
Поляризация – N, X, Y, Z							

Размеры

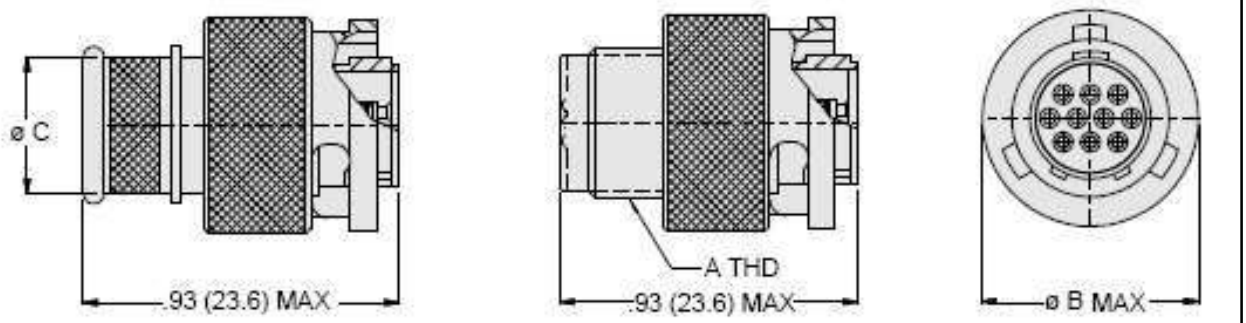

Размер корпуса	Резьба A	Ø B Max	Ø C
5	.2500-32	12.70	6.22
6	.3125-32	14.35	7.37
7	.4375-28	16.51	9.91
8	.5000-28	19.05	11.18
9	.5625-24	20.07	12.70
10	.6250-24	22.23	14.27
12	.6875-24	23.98	16.51
14	.9375-20	27.81	20.45

Углы поляризации

Индекс поляризации	A°	B°
N	150°	210°
X	75°	210°
Y	95°	230°
Z	140°	275°

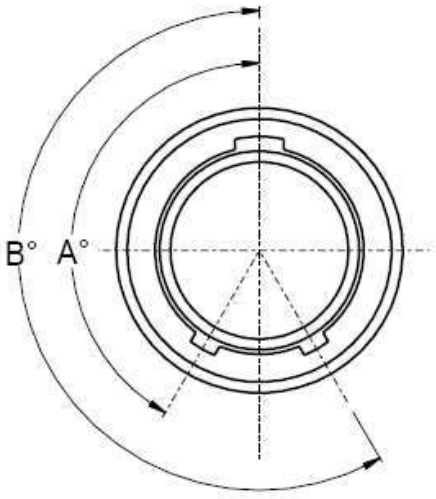

Розетки серии 803 с контактами под обжимку







Информация для заказа

Базовая серия	**803**	**-003**	**-02**	**C**	**7-10**	**P**	**N**
Тип модификации: 003 – розетка с кожухом под ТУТ 004 – розетка с возможностью установки кожухов							
Тип корпуса: 01 – кабельная розетка 02 – розетка с овальным фланцем 07 – розетка с контргайкой							
Материал корпуса/Тип покрытия: M – алюминий/химосажденный никель MT – алюминий/никель-PTFE ZN – алюминий/цинк/никель с оливково серым хроматированием ZNU – алюминий/цинк/никель с черным хроматированием NF – алюминий/кадмий с оливково серым хроматированием C – алюминий/черное анодирование Z1 – нержавеющая сталь/пассивирование							
Контактная схема							
Тип контакта: P – соединитель поставляется со штыревыми контактами S – соединитель поставляется с гнездовыми контактами A – соединитель поставляется без штыревых контактов B – соединитель поставляется без гнездовых контактов							
Поляризация – N, X, Y, Z							

Размеры. Розетки, тип 07

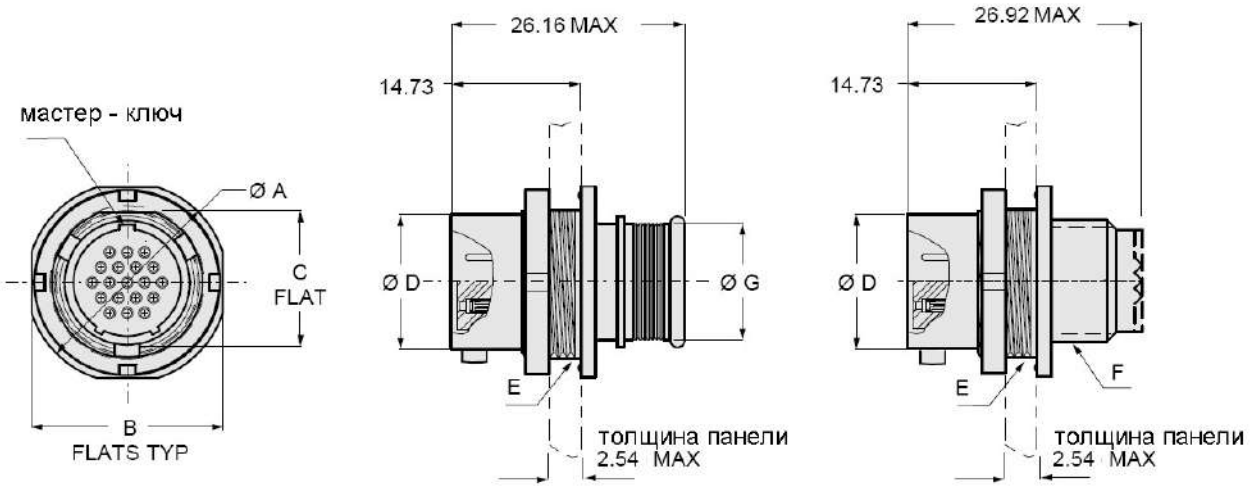

Размер корпуса	Ø A	B	C	Ø D	Резьба E	Резьба F	Ø G
5	14.61	13.84	8.89	7.62	.3750-32 UNEF-2A	.2500-32 UNEF-2A	5.84
6	16.13	15.11	10.41	9.19	.4375-28 UNEF-2A	.3125-32 UNEF-2A	7.26
7	19.18	18.36	13.61	11.07	.5625-32 UN-2A	.4375-28 UNEF-2A	9.91
8	19.18	20.11	15.10	12.91	.6250-28 UN-2A	.5000-28 UNEF-2A	11.18
9	21.08	20.07	15.14	14.25	.6250-28 UN-2A	.5625-24 UNEF-2A	12.70
10	22.61	23.51	18.31	16.13	.7500-28 UN-2A	.6250-24 UNEF-2A	14.27
12	27.38	26.52	21.46	18.14	.8750-28 UN-2A	.6875-24 UNEF-2A	16.51
14	32.11	31.24	25.96	21.97	1.0625-20 UN-2A	.9375-20 UNEF-2A	20.45

Установочные размеры

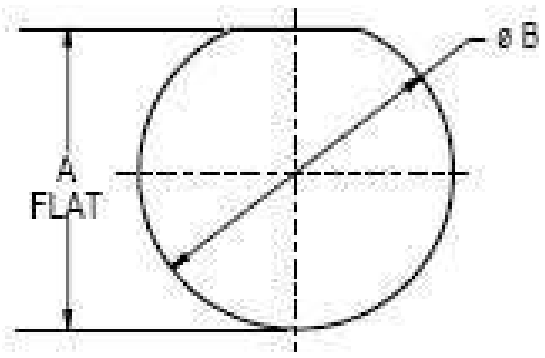

Размер корпуса	A ± 0.05	Ø B
5	9.02	9.70
6	10.54	11.30
7	13.74	14.53
8	15.32	16.13
9	15.27	16.33
10	18.57	18.29
12	21.59	22.48
14	26.19	27.23

Размеры. Розетки, тип 02

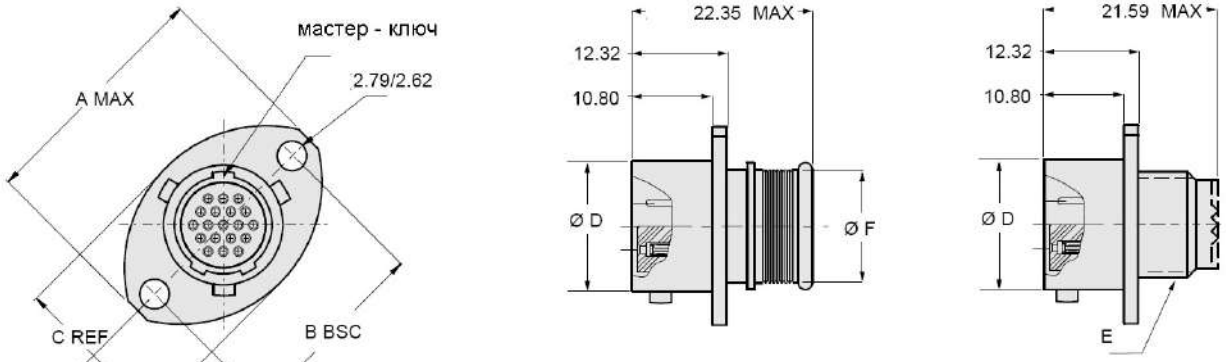

Размер корпуса	Ø A	B	C	Ø D	Резьба E	Ø F
5	17.86	13.03	11.68	7.62	.2500-32 UNEF-2A	5.84
6	20.02	15.19	13.26	9.19	.3125-32 UNEF-2A	7.26
7	22.61	17.98	14.99	11.07	.4375-28 UNEF-2A	9.91
8	29.31	24.49	16.97	12.91	.5000-28 UNEF-2A	11.18
9	30.66	25.83	18.31	14.25	.5625-24 UNEF-2A	12.70
10	32.79	27.97	20.19	16.13	.6250-24 UNEF-2A	14.27
12	35.41	30.58	22.20	18.14	.6875-24 UNEF-2A	16.51
14	39.24	32.51	26.67	21.97	.9375-20 UNEF-2A	20.45

Установочные размеры

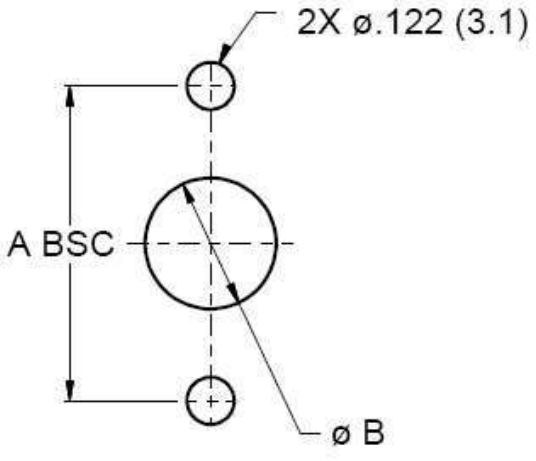

Размер корпуса	A	Ø B
5	13.03	9.25
6	15.19	10.92
7	17.98	13.21
8	17.98	15.04
9	25.83	16.38
10	27.97	18.44
12	30.58	21.13
14	32.51	24.00

Размеры. Розетки, тип 01

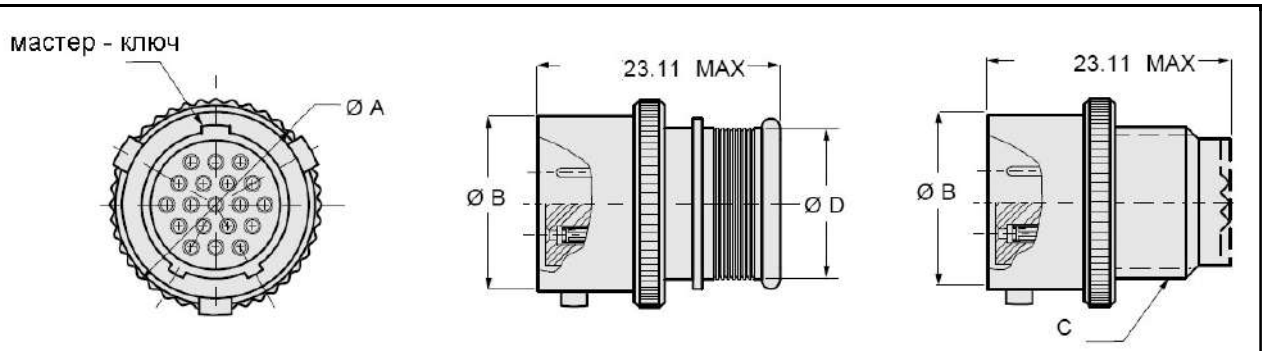

Размер корпуса	A Max.	B	Резьба C	Ø D
5	10.21	7.62	.2500-32 UNEF-2A	5.84
6	11.81	9.19	.3125-32 UNEF-2A	7.26
7	12.70	11.07	.4375-28 UNEF-2A	9.91
8	14.48	12.90	.5000-28 UNEF-2A	11.18
9	16.56	14.25	.5625-24 UNEF-2A	12.70
10	18.15	16.13	.6250-24 UNEF-2A	14.27
12	20.45	18.14	.6875-24 UNEF-2A	16.51
14	23.24	21.97	.9375-20 UNEF-2A	20.45

Розетки серии 803
с контактами под пайку проводов и для вертикального печатного монтажа



Информация для заказа

Базовая серия	**803**	**-005**	**-02**	**C**	**7-10**	**P**	**N**
Тип модификации:							
005 – стандартная розетка							
015 – розетка герметизированного типа							
Тип корпуса:							
02 – розетка с овальным фланцем							
07 – розетка с контргайкой							
Материал корпуса/Тип покрытия:							
M – алюминий/химосажденный никель							
MT – алюминий/никель-PTFE							
ZN – алюминий/цинк/никель с оливково серым хроматированием							
ZNU – алюминий/цинк/никель с черным хроматированием							
NF – алюминий/кадмий с оливково серым хроматированием							
C – алюминий/черное анодирование							
Z1 – нержавеющая сталь/пассивирование							
Контактная схема							
Тип контакта:							
P – штыревые контакты для печатного монтажа							
S – гнездовые контакты для печатного монтажа							
E – штыревые контакты под пайку проводов							
F – гнездовые контакты под пайку проводов							
Поляризация – N, X, Y, Z							

Соединители поставляются с установленными сигнальными или силовыми контактами

Размеры

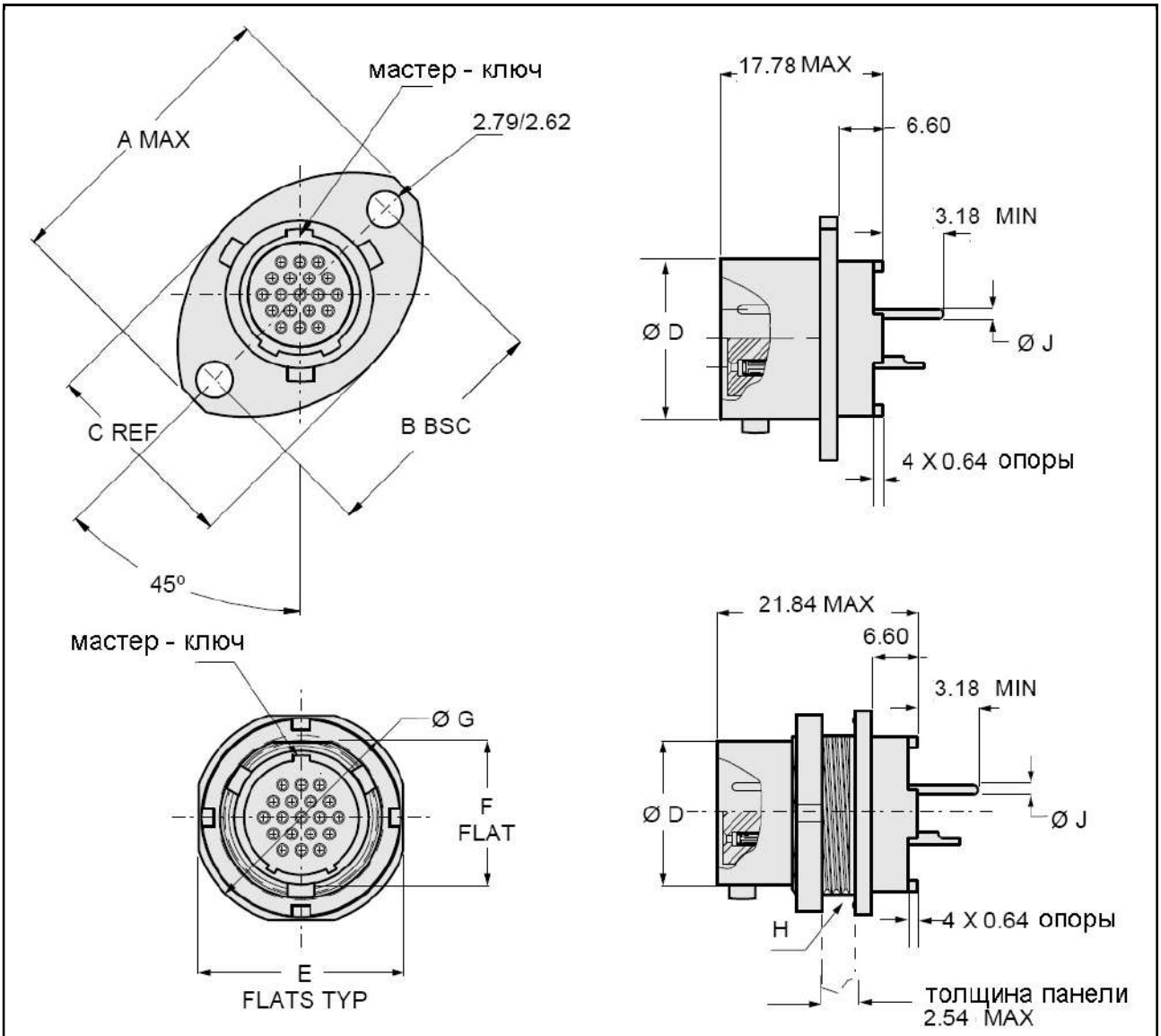

Размер корпуса	A Max	B	C	Ø D	E	F	G	Резьба H	Ø J шпилька
5	17.86	13.03	11.68	7.62	13.84	8.89	14.61	.3750-32 UNEF-2A	для контактов # 23 0.46/0.56 для контактов # 20 0.61/0.71 для контактов # 16 1.52/1.63 для контактов # 12 2.34/2.44
6	20.02	15.19	13.26	9.19	15.11	10.42	16.13	.4375-28 UNEF-2A	
7	22.61	17.98	14.99	11.07	18.36	13.61	19.18	.5625-32 UN-2A	
8	29.31	24.49	16.97	12.91	18.36	14.53	19.18	.6250-28 UN-2A	
9	30.66	25.83	18.31	14.25	20.07	15.14	21.08	.6250-28 UN-2A	
10	32.79	27.97	20.19	16.13	21.72	18.31	22.61	.7500-28 UN-2A	
12	35.41	30.58	22.20	18.14	26.52	21.46	27.38	.8750-28 UN-2A	
14	39.24	32.51	26.67	21.97	31.24	25.96	32.11	1.0625-20 UN-2A	

Герметичные розетки серии 803
с контактами под пайку проводов и для вертикального печатного монтажа



Информация для заказа

Базовая серия	**803-006**	**-02**	**C**	**7-10**	**P**	**N**	**-585A**
Тип корпуса: 02 – розетка с овальным фланцем 07 – розетка с контргайкой							
Материал корпуса/Тип покрытия: Z1 – нержавеющая сталь/пассивирование ZL – нержавеющая сталь/никель							
Контактная схема							
Тип контакта: P – штыревые контакты для печатного монтажа S – гнездовые контакты для печатного монтажа E – штыревые контакты под пайку проводов F – гнездовые контакты под пайку проводов							
Поляризация – N, X, Y, Z							
Индекс герметичности специализированной модификации: 585A – 1 x 10^{-10} $см^3/с$ 585B – 1 x 10^{-9} $см^3/с$ 585C – 1 x 10^{-8} $см^3/с$ не указывается – 1 x 10^{-7} $см^3/с$ (стандартное исполнение)							

Соединители поставляются только со штыревыми сигнальными и силовыми контактами

Размеры

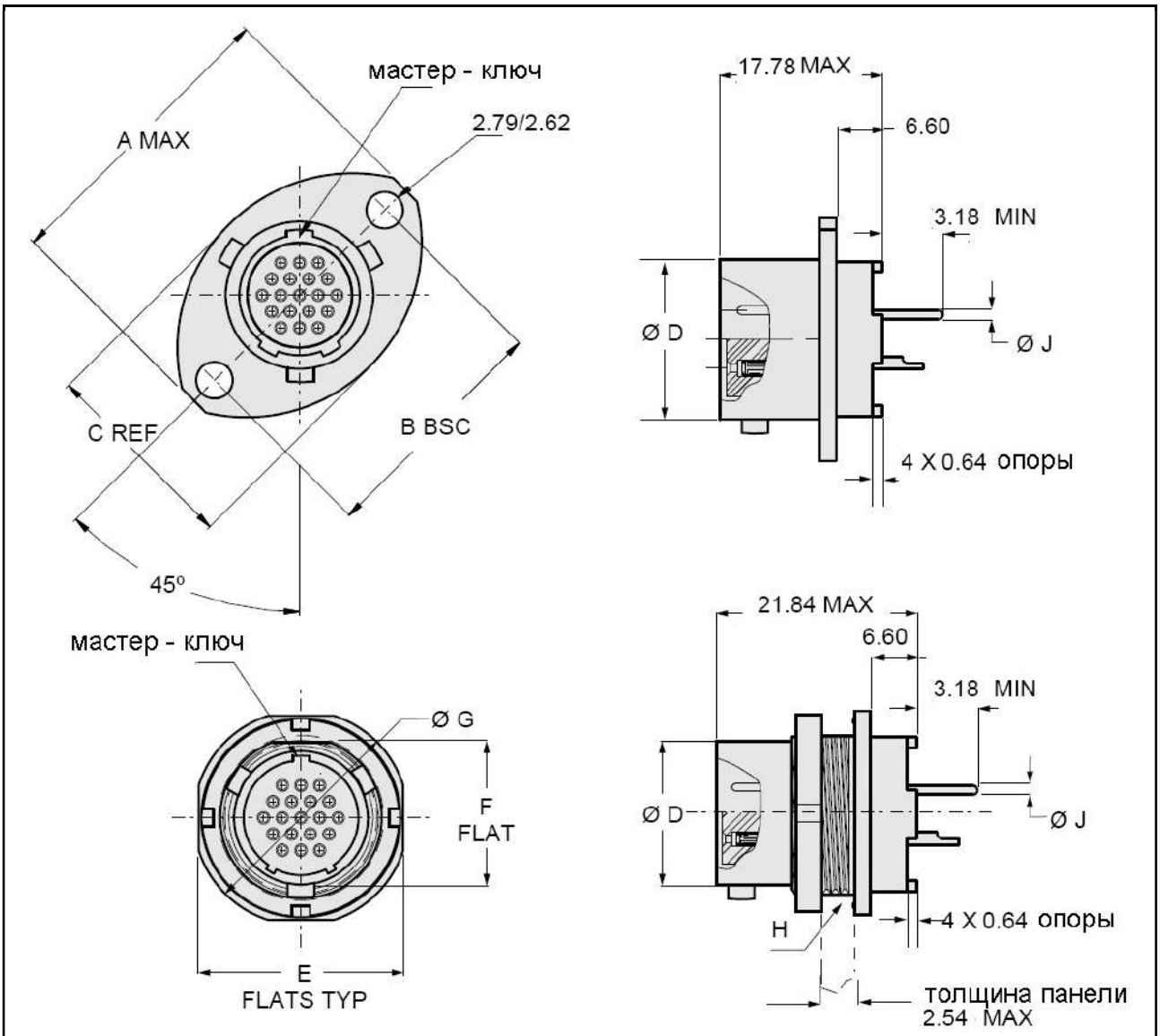

Размер корпуса	A Max	B	C	Ø D	E	F	G	Резьба H	Ø J шпилька
5	17.86	13.03	11.68	7.62	13.84	8.89	14.61	.3750-32 UNEF-2A	для контактов # 23 0.46/0.56 для контактов # 20 0.61/0.71 для контактов # 16 1.52/1.63 для контактов # 12 2.34/2.44
6	20.02	15.19	13.26	9.19	15.11	10.42	16.13	.4375-28 UNEF-2A	
7	22.61	17.98	14.99	11.07	18.36	13.61	19.18	.5625-32 UN-2A	
8	29.31	24.49	16.97	12.91	18.36	14.53	19.18	.6250-28 UN-2A	
9	30.66	25.83	18.31	14.25	20.07	15.14	21.08	.6250-28 UN-2A	
10	32.79	27.97	20.19	16.13	21.72	18.31	22.61	.7500-28 UN-2A	
12	35.41	30.58	22.20	18.14	26.52	21.46	27.38	.8750-28 UN-2A	
14	39.24	32.51	26.67	21.97	31.24	25.96	32.11	1.0625-20 UN-2A	

Переборочные переходники серии 803



Информация для заказа

Базовая серия	**803-010**	**-07**	**Z1**	**6-7**	**PS**	**N**
Тип корпуса:						
02 – переборочный переходник с овальным фланцем						
07 – переборочный переходник с контргайкой						
Материал корпуса/Тип покрытия:						
M – алюминий/химосажденный никель						
MT – алюминий/никель-PTFE						
ZNU – алюминий/цинк/никель с черным хроматированием						
NF – алюминий/кадмий с оливково серым хроматированием						
C – алюминий/черное анодирование						
Z1 – нержавеющая сталь/пассивирование						
Контактная схема						
Тип контакта:						
SP – штыревые контакты со стороны фланца, гнездовые контакты с обратной стороны						
PS – гнездовые контакты со стороны фланца, штыревые контакты с обратной стороны						
только для симметричных контактных схем						
PP – штыревые контакты с обоих сторон						
SS – гнездовые контакты с обоих сторон						
Поляризация – N, X, Y, Z						

Установочные размеры для переходника с контргайкой

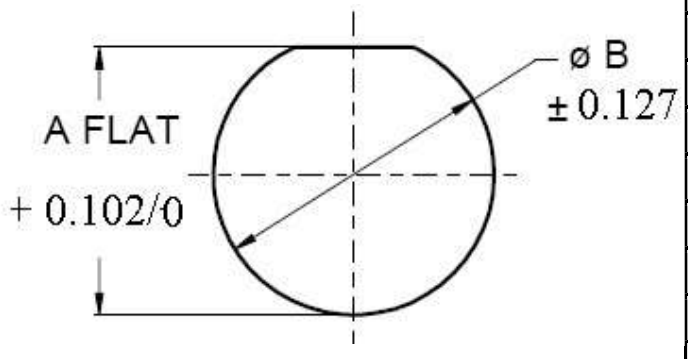

Размер корпуса	**A**	**Ø B**
5	8.97	9.70
6	10.57	11.30
7	13.69	14.53
8	13.69	14.81
9	15.21	16.33
10	16.99	18.29
12	21.54	22.48
14	26.14	27.23

Размеры

803-010-07

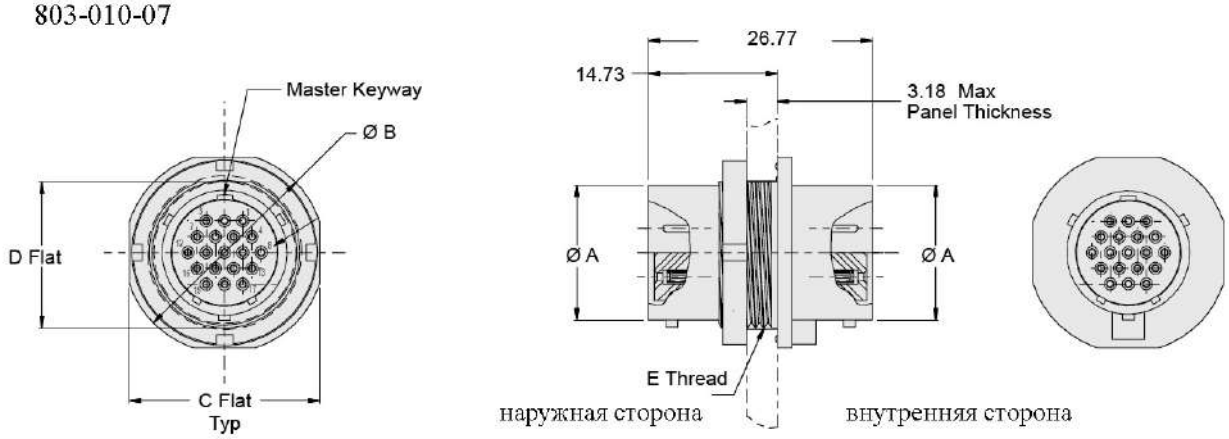

803-010-02

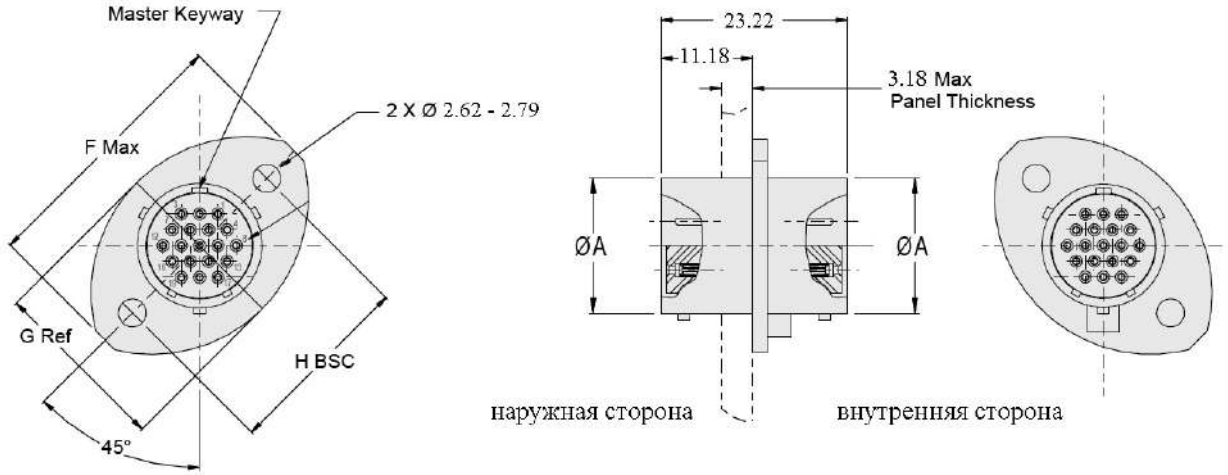

Размер корпуса	Ø A	Ø B	C	D	Резьба E	F Max	G	H	J + 0.102/0	Ø K ± 0.127
5	7.62	14.61	13.84	8.89	.3750-32 UNEF-2A	17.86	11.68	13.03	8.97	9.70
6	9.19	16.13	15.11	10.41	.4375-28 UNEF-2A	20.02	13.26	15.19	10.49	11.30
7	11.07	19.18	18.36	13.61	.5625-32 UN-2A	22.61	14.99	17.98	13.69	14.53
8	12.90	19.18	18.36	13.56	.5625-32 UN-2A	29.31	16.97	24.49	13.69	14.81
9	14.25	21.08	20.07	15.14	.6250-28 UN-2A	30.66	18.31	25.83	15.21	16.33
10	16.13	22.61	21.72	16.84	.6875-28 UN-2A	32.79	20.19	27.97	16.99	18.29
12	18.14	27.38	26.52	21.46	.875-28 UN-2A	35.41	22.20	30.58	21.54	22.48
14	21.97	32.11	31.24	25.96	1.0625-20 UN-2A	39.24	26.67	32.51	26.14	27.23
15	23.50	33.66	32.77	27.84	1.125-28 UN-2A	41.40	29.21	34.80	27.91	28.83

Экранирующие кабельные сборки серии 803
Резиновые оболочки
Резиновые эластичные кожухи



Кабельные сборки только с сигнальными контактами # 23

Информация для заказа

Базовая серия	**803-030**	**-A**	**C**	**4**	**Z1**	**7-10**	**P**	**N**	**-12**
Тип соединителя, конец A:									
A – вилка со штыревыми контактами									
B – вилка с гнездовыми контактами									
C – кабельная розетка со штыревыми контактами									
D – кабельная розетка с гнездовыми контактами									
Тип соединителя, конец B:									
A – вилка со штыревыми контактами									
B – вилка с гнездовыми контактами									
C – кабельная розетка со штыревыми контактами									
D – кабельная розетка с гнездовыми контактами									
N – свободный конец									
Калибр применяемых проводов:									
2 – # 22 AWG									
4 – # 24 AWG									
Материал корпуса/Тип покрытия:									
M – алюминий/химосажденный никель									
MT – алюминий/никель-PTFE									
ZNU – алюминий/цинк/никель с черным хроматированием									
NF – алюминий/кадмий с оливково серым хроматированием									
Z1 – нержавеющая сталь/пассивирование									
Контактная схема									
Наличие эксплуатационных заглушек:									
P – кабельная сборка поставляется с эксплуатационными заглушками									
N – кабельная сборка поставляется без заглушек									
Поляризация – N, X, Y, Z									
Длина кабельной сборки в дюймах, 12 дюймов минимум									

Экранирующие кабельные сборки серии 803
Полиуретановые оболочки
Полиамидные эластичные кожухи

Кабельные сборки только с сигнальными контактами # 23

Информация для заказа

Базовая серия	**803-009**	**-A**	**C**	**4**	**Z1**	**7-10**	**P**	**N**	**-12**
Тип соединителя, конец A: A – вилка со штыревыми контактами B – вилка с гнездовыми контактами C – кабельная розетка со штыревыми контактами D – кабельная розетка с гнездовыми контактами									
Тип соединителя, конец B: A – вилка со штыревыми контактами B – вилка с гнездовыми контактами C – кабельная розетка со штыревыми контактами D – кабельная розетка с гнездовыми контактами N – свободный конец									
Калибр применяемых проводов: 2 – # 22 AWG 4 – # 24 AWG									
Материал корпуса/Тип покрытия: M – алюминий/химосажденный никель MT – алюминий/никель-PTFE ZNU – алюминий/цинк/никель с черным хроматированием NF – алюминий/кадмий с оливково серым хроматированием Z1 – нержавеющая сталь/пассивирование									
Контактная схема									
Наличие эксплуатационных заглушек: P – кабельная сборка поставляется с эксплуатационными заглушками N – кабельная сборка поставляется без заглушек									
Поляризация – N, X, Y, Z									
Длина кабельной сборки в дюймах, 12 дюймов минимум									

Кабельные сборки только с сигнальными контактами # 20 HD
Резиновые оболочки
Резиновые эластичные кожухи

Информация для заказа

Базовая серия **803-031**	**-A**	**C**	**0**	**Z1**	**7-25**	**P**	**N**	**-12**
Тип соединителя, конец A: A – вилка со штыревыми контактами B – вилка с гнездовыми контактами C – кабельная розетка со штыревыми контактами D – кабельная розетка с гнездовыми контактами								
Тип соединителя, конец B: A – вилка со штыревыми контактами B – вилка с гнездовыми контактами C – кабельная розетка со штыревыми контактами D – кабельная розетка с гнездовыми контактами N – свободный конец								
Калибр применяемых проводов: 2 – # 22 AWG 0 – # 20 AWG								
Материал корпуса/Тип покрытия: M – алюминий/химосажденный никель MT – алюминий/никель-PTFE ZNU – алюминий/цинк/никель с черным хроматированием NF – алюминий/кадмий с оливково серым хроматированием Z1 – нержавеющая сталь/пассивирование								
Контактная схема								
Наличие эксплуатационных заглушек: P – кабельная сборка поставляется с эксплуатационными заглушками N – кабельная сборка поставляется без заглушек								
Поляризация – N, X, Y, Z								
Длина кабельной сборки в дюймах, 12 дюймов минимум								

Кабельные сборки только с сигнальными контактами # 20 HD
Полиуретановые оболочки
Полиамидные эластичные кожухи

Информация для заказа

Базовая серия	**803-016**	**-A**	**C**	**0**	**Z1**	**7-25**	**P**	**N**	**-12**
Тип соединителя, конец A:									
A – вилка со штыревыми контактами									
B – вилка с гнездовыми контактами									
C – кабельная розетка со штыревыми контактами									
D – кабельная розетка с гнездовыми контактами									
Тип соединителя, конец B:									
A – вилка со штыревыми контактами									
B – вилка с гнездовыми контактами									
C – кабельная розетка со штыревыми контактами									
D – кабельная розетка с гнездовыми контактами									
N – свободный конец									
Калибр применяемых проводов:									
2 – # 22 AWG									
0 – # 20 AWG									
Материал корпуса/Тип покрытия:									
M – алюминий/химосажденный никель									
MT – алюминий/никель-PTFE									
ZNU – алюминий/цинк/никель с черным хроматированием									
NF – алюминий/кадмий с оливково серым хроматированием									
Z1 – нержавеющая сталь/пассивирование									
Контактная схема									
Наличие эксплуатационных заглушек:									
P – кабельная сборка поставляется с эксплуатационными заглушками									
N – кабельная сборка поставляется без заглушек									
Поляризация – N, X, Y, Z									
Длина кабельной сборки в дюймах, 12 дюймов минимум									

Кабельные сборки только с силовыми контактами # 16
Резиновые оболочки
Резиновые эластичные кожухи

Информация для заказа

Базовая серия	**803-032**	**-A**	**C**	**6**	**Z1**	**12-7**	**P**	**N**	**-12**
Тип соединителя, конец A:									
A – вилка со штыревыми контактами									
B – вилка с гнездовыми контактами									
C – кабельная розетка со штыревыми контактами									
D – кабельная розетка с гнездовыми контактами									
Тип соединителя, конец B:									
A – вилка со штыревыми контактами									
B – вилка с гнездовыми контактами									
C – кабельная розетка со штыревыми контактами									
D – кабельная розетка с гнездовыми контактами									
N – свободный конец									
Калибр применяемых проводов:									
6 – # 16 AWG									
8 – # 18 AWG									
Материал корпуса/Тип покрытия:									
M – алюминий/химосажденный никель									
MT – алюминий/никель-PTFE									
ZNU – алюминий/цинк/никель с черным хроматированием									
NF – алюминий/кадмий с оливково серым хроматированием									
Z1 – нержавеющая сталь/пассивирование									
Контактная схема									
Наличие эксплуатационных заглушек:									
P – кабельная сборка поставляется с эксплуатационными заглушками									
N – кабельная сборка поставляется без заглушек									
Поляризация – N, X, Y, Z									
Длина кабельной сборки в дюймах, 12 дюймов минимум									

Кабельные сборки только с силовыми контактами # 16
Полиуретановые оболочки
Полиамидные эластичные кожухи

Информация для заказа

Базовая серия	**803-013**	**-A**	**C**	**6**	**Z1**	**12-7**	**P**	**N**	**-12**
Тип соединителя, конец A:									
A – вилка со штыревыми контактами									
B – вилка с гнездовыми контактами									
C – кабельная розетка со штыревыми контактами									
D – кабельная розетка с гнездовыми контактами									
Тип соединителя, конец B:									
A – вилка со штыревыми контактами									
B – вилка с гнездовыми контактами									
C – кабельная розетка со штыревыми контактами									
D – кабельная розетка с гнездовыми контактами									
N – свободный конец									
Калибр применяемых проводов:									
6 – # 16 AWG									
8 – # 18 AWG									
Материал корпуса/Тип покрытия:									
M – алюминий/химосажденный никель									
MT – алюминий/никель-PTFE									
ZNU – алюминий/цинк/никель с черным хроматированием									
NF – алюминий/кадмий с оливково серым хроматированием									
Z1 – нержавеющая сталь/пассивирование									
Контактная схема									
Наличие эксплуатационных заглушек:									
P – кабельная сборка поставляется с эксплуатационными заглушками									
N – кабельная сборка поставляется без заглушек									
Поляризация – N, X, Y, Z									
Длина кабельной сборки в дюймах, 12 дюймов минимум									

Кабельные сборки только с силовыми контактами # 12
Резиновые оболочки
Резиновые эластичные кожухи

Информация для заказа

Базовая серия	**803-033**	**-A**	**C**	**2**	**Z1**	**14-5**	**P**	**N**	**-12**
Тип соединителя, конец A:									
A – вилка со штыревыми контактами									
B – вилка с гнездовыми контактами									
C – кабельная розетка со штыревыми контактами									
D – кабельная розетка с гнездовыми контактами									
Тип соединителя, конец B:									
A – вилка со штыревыми контактами									
B – вилка с гнездовыми контактами									
C – кабельная розетка со штыревыми контактами									
D – кабельная розетка с гнездовыми контактами									
N – свободный конец									
Калибр применяемых проводов:									
2 – # 12 AWG									
4 – # 14 AWG									
Материал корпуса/Тип покрытия:									
M – алюминий/химосажденный никель									
MT – алюминий/никель-PTFE									
ZNU – алюминий/цинк/никель с черным хроматированием									
NF – алюминий/кадмий с оливково серым хроматированием									
Z1 – нержавеющая сталь/пассивирование									
Контактная схема									
Наличие эксплуатационных заглушек:									
P – кабельная сборка поставляется с эксплуатационными заглушками									
N – кабельная сборка поставляется без заглушек									
Поляризация – N, X, Y, Z									
Длина кабельной сборки в дюймах, 12 дюймов минимум									

Кабельные сборки только с силовыми контактами # 12
Полиуретановые оболочки
Полиамидные эластичные кожухи

Информация для заказа

Базовая серия **803-014**	**-A**	**C**	**2**	**Z1**	**14-5**	**P**	**N**	**-12**
Тип соединителя, конец A: A – вилка со штыревыми контактами B – вилка с гнездовыми контактами C – кабельная розетка со штыревыми контактами D – кабельная розетка с гнездовыми контактами								
Тип соединителя, конец B: A – вилка со штыревыми контактами B – вилка с гнездовыми контактами C – кабельная розетка со штыревыми контактами D – кабельная розетка с гнездовыми контактами N – свободный конец								
Калибр применяемых проводов: 2 – # 12 AWG 4 – # 14 AWG								
Материал корпуса/Тип покрытия: M – алюминий/химосажденный никель MT – алюминий/никель-PTFE ZNU – алюминий/цинк/никель с черным хроматированием NF – алюминий/кадмий с оливково серым хроматированием Z1 – нержавеющая сталь/пассивирование								
Контактная схема								
Наличие эксплуатационных заглушек: P – кабельная сборка поставляется с эксплуатационными заглушками N – кабельная сборка поставляется без заглушек								
Поляризация – N, X, Y, Z								
Длина кабельной сборки в дюймах, 12 дюймов минимум								

Размеры

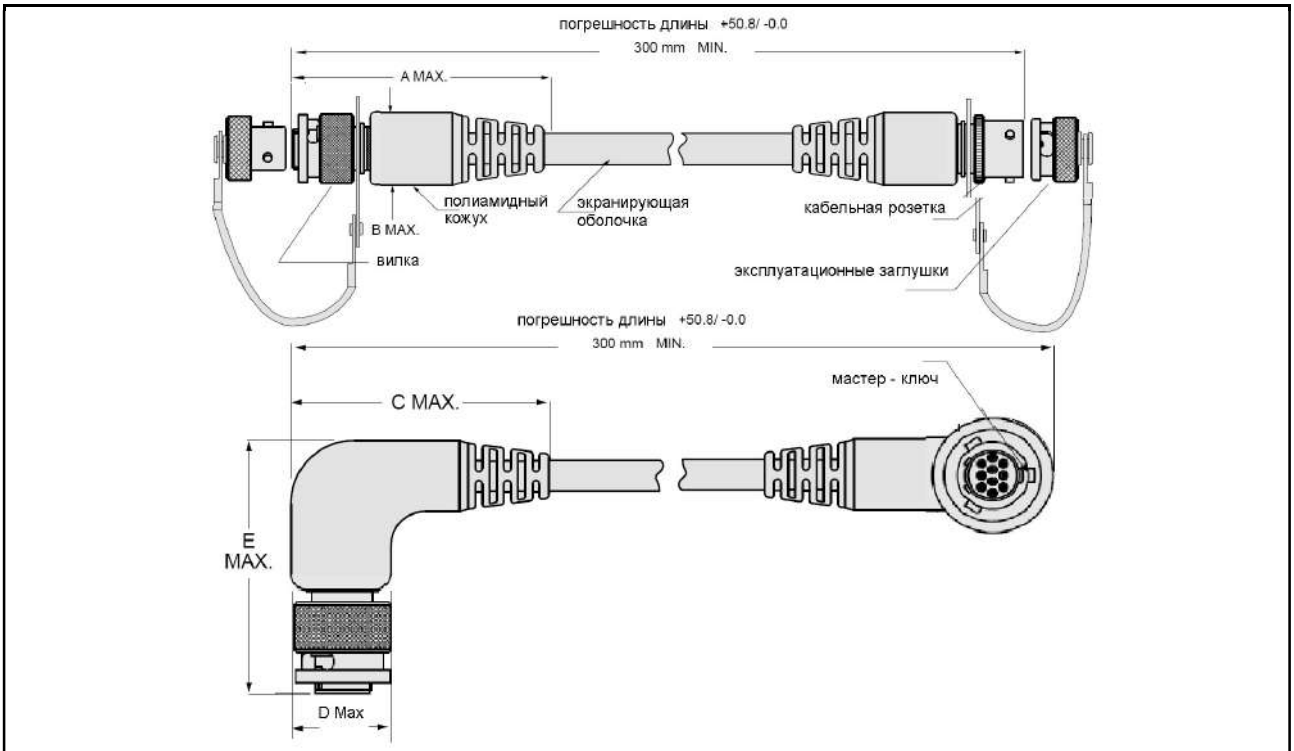

Размер корпуса	A Max.	B Max.	C Max.*	D Max.*	E Max.*
5	60.45	12.70	38.1	15.24	46.99
6	62.99	13.97	38.1	15.24	46.99
7	65.53	16.51	38.1	17.78	52.07
8	67.31	18.03	40.64	19.05	54.61
9	72.39	19.81	48.26	21.59	59.69
10	71.63	20.83	48.26	21.59	59.69
12	76.20	22.86	55.88	27.94	72.39
14	81.28	27.94	63.5	33.02	82.55

Для заказа кабельной сборки с угловыми кожухами требуется добавить в обозначение индекс «R» после индекс типа соединителя на концах сборки

Пример:

Прямая кабельная сборка – **803-019-AC4Z16-4PN-72**
Кабельная сборка со всеми угловыми кожухами – **803-019-A*R*C*R*4Z16-4PN-72**
Кабельная сборка с одним угловым кожухом – **803-019-A*R*C4Z16-4PN-72**

* – рекомендуется консультация у производителя

Эластичные экранирующие кабельные сборки серии 803
С интегрированными эластичными прямыми кожухами



Кабельные сборки только с сигнальными контактами # 23

Информация для заказа

Базовая серия **803-026**	**-A**	**C**	**4**	**Z1**	**5-3**	**P**	**N**	**-12**	**C**	**N**
Тип соединителя, конец A: A – вилка со штыревыми контактами B – вилка с гнездовыми контактами C – кабельная розетка со штыревыми контактами D – кабельная розетка с гнездовыми контактами										
Тип соединителя, конец B: A – вилка со штыревыми контактами B – вилка с гнездовыми контактами C – кабельная розетка со штыревыми контактами D – кабельная розетка с гнездовыми контактами N – свободный конец										
Калибр применяемых проводов: 2 – # 22 AWG 4 – # 24 AWG										
Материал корпуса/Тип покрытия: M – алюминий/химосажденный никель MT – алюминий/никель-PTFE ZNU – алюминий/цинк/никель с черным хроматированием NF – алюминий/кадмий с оливково серым хроматированием Z1 – нержавеющая сталь/пассивирование										
Контактная схема (по комбинированным схемам требуется консультация)										
Наличие эксплуатационных заглушек: P – кабельная сборка поставляется с эксплуатационными заглушками N – кабельная сборка поставляется без заглушек										
Поляризация – N, X, Y, Z										
Длина кабельной сборки в дюймах, 12 дюймов минимум										
Тип экранирующей оболочки: A – Amberstrand B – Armorlite C – луженая медь										
Тип защитной оболочки: D – Nomex, оливково серый N – Nomex, черный H – Halar (модифицированный) P – PTFE, покрытие из стекловолокна (модифицированный)										

Кабельные сборки только с сигнальными контактами # 20 HD

Информация для заказа

Базовая серия	**803-027**	**-A**	**C**	**0**	**Z1**	**6-23**	**P**	**N**	**-12**	**C**	**N**
Тип соединителя, конец A: A – вилка со штыревыми контактами B – вилка с гнездовыми контактами C – кабельная розетка со штыревыми контактами D – кабельная розетка с гнездовыми контактами											
Тип соединителя, конец B: A – вилка со штыревыми контактами B – вилка с гнездовыми контактами C – кабельная розетка со штыревыми контактами D – кабельная розетка с гнездовыми контактами N – свободный конец											
Калибр применяемых проводов: 0 – # 20 AWG 2 – # 22 AWG											
Материал корпуса/Тип покрытия: M – алюминий/химосажденный никель MT – алюминий/никель-PTFE ZNU – алюминий/цинк/никель с черным хроматированием NF – алюминий/кадмий с оливково серым хроматированием Z1 – нержавеющая сталь/пассивирование											
Контактная схема (по комбинированным схемам требуется консультация)											
Наличие эксплуатационных заглушек: P – кабельная сборка поставляется с эксплуатационными заглушками N – кабельная сборка поставляется без заглушек											
Поляризация – N, X, Y, Z											
Длина кабельной сборки в дюймах, 12 дюймов минимум											
Тип экранирующей оболочки: A – Amberstrand B – Armorlite C – луженая медь											
Тип защитной оболочки: D – Nomex, оливково серый N – Nomex, черный H – Halar (модифицированный) P – PTFE, покрытие из стекловолокна (модифицированный)											

Кабельные сборки только с силовыми контактами # 16

Информация для заказа

Базовая серия **803-028**	**-A**	**C**	**6**	**Z1**	**8-2**	**P**	**N**	**-12**	**C**	**N**
Тип соединителя, конец A: A – вилка со штыревыми контактами B – вилка с гнездовыми контактами C – кабельная розетка со штыревыми контактами D – кабельная розетка с гнездовыми контактами										
Тип соединителя, конец B: A – вилка со штыревыми контактами B – вилка с гнездовыми контактами C – кабельная розетка со штыревыми контактами D – кабельная розетка с гнездовыми контактами N – свободный конец										
Калибр применяемых проводов: 6 – # 16 AWG 8 – # 18 AWG										
Материал корпуса/Тип покрытия: M – алюминий/химосажденный никель MT – алюминий/никель-PTFE ZNU – алюминий/цинк/никель с черным хроматированием NF – алюминий/кадмий с оливково серым хроматированием Z1 – нержавеющая сталь/пассивирование										
Контактная схема (по комбинированным схемам требуется консультация)										
Наличие эксплуатационных заглушек: P – кабельная сборка поставляется с эксплуатационными заглушками N – кабельная сборка поставляется без заглушек										
Поляризация – N, X, Y, Z										
Длина кабельной сборки в дюймах, 12 дюймов минимум										
Тип экранирующей оболочки: A – Amberstrand B – Armorlite C – луженая медь										
Тип защитной оболочки: D – Nomex, оливково серый N – Nomex, черный H – Halar (модифицированный) P – PTFE, покрытие из стекловолокна (модифицированный)										

ВНИМАНИЕ! С информацией по экранирующим и защитным оплеткам можно ознакомиться в каталоге «Экранирующие и защитные оплетки»

Кабельные сборки только с силовыми контактами # 12

Информация для заказа

Базовая серия	**803-029**	**-A**	**C**	**4**	**Z1**	**10-2**	**P**	**N**	**-12**	**C**	**N**
Тип соединителя, конец A: A – вилка со штыревыми контактами B – вилка с гнездовыми контактами C – кабельная розетка со штыревыми контактами D – кабельная розетка с гнездовыми контактами											
Тип соединителя, конец B: A – вилка со штыревыми контактами B – вилка с гнездовыми контактами C – кабельная розетка со штыревыми контактами D – кабельная розетка с гнездовыми контактами N – свободный конец											
Калибр применяемых проводов: 2 – # 12 AWG 4 – # 14 AWG											
Материал корпуса/Тип покрытия: M – алюминий/химосажденный никель MT – алюминий/никель-PTFE ZNU – алюминий/цинк/никель с черным хроматированием NF – алюминий/кадмий с оливково серым хроматированием Z1 – нержавеющая сталь/пассивирование											
Контактная схема (по комбинированным схемам требуется консультация)											
Наличие эксплуатационных заглушек: P – кабельная сборка поставляется с эксплуатационными заглушками N – кабельная сборка поставляется без заглушек											
Поляризация – N, X, Y, Z											
Длина кабельной сборки в дюймах, 12 дюймов минимум											
Тип экранирующей оболочки: A – Amberstrand B – Armorlite C – луженая медь											
Тип защитной оболочки: N – Nomex H – Halar (модифицированный) P – PTFE, покрытие из стекловолокна (модифицированный)											



Эксплуатационные металлические заглушки для соединителей серии 803



Информация для заказа

Базовая серия	**660**	**-082**	**M**	**G**	**5**	**14**	**-6**
Тип модификации: 082 – для вилки 083 – для розетки							
Материал корпуса/Тип покрытия: M – алюминий/химосажденный никель MT – алюминий/никель-PTFE ZN – алюминий/цинк/никель с оливково серым хроматированием ZNU – алюминий/цинк/никель с черным хроматированием NF – алюминий/кадмий с оливково серым хроматированием C – алюминий/черное анодирование UCR – алюминий/цинк/кобальт с черным хроматированием Z1 – нержавеющая сталь/пассивирование							
Материал и тип корда: D – цепь из бус, нержавеющая сталь, пассивирование F – корд в нейлоновой оплетке G – нейлоновый шнур (-55°C – +100°C) H – стальной корд, покрытие Teflon® (-55°C – +200°C) N – без корда R – корд в ПВХ оплетке S – стальная цепь SK – нейлоновый шнур с петлей (-55°C – +100°C) T – стальной корд без покрытия U – стальной корд с полиуретановым покрытием (-55°C – +125°C)							
Размер корпуса: 5, 6, 7, 8, 9, 10, 12, 14							
Индекс диаметра и типа крепежного кольца: **Маленькое кольцо** 01 – 3.20 мм 02 – 3.68 мм 04 – 4.78 мм 06 – 5.00 мм **Большое кольцо** 14 – 9.78 мм 15 – 11.30 мм 16 – 14.48 мм 17 – 16.13 мм 18 – 17.65 мм 19 – 22.48 мм 20 – 27.17 мм 21 – 28.83 мм 22 – 30.73 мм 23 – 32.39 мм 26 – 24.13 мм 27 – 19.46 мм 29 – 8.00 мм 30 – 35.05 мм 32 – 6.73 мм 33 – 12.95 мм **Разъемное кольцо** 50 – 10.67 мм 52 – 12.19 мм 54 – 16.13 мм 56 – 18.92 мм 58 – 22.48 мм 60 – 25.65 мм 64 – 28.58 мм 68 – 34.16 мм							
Длина корда в дюймах: N – корд не применяется							

Размеры

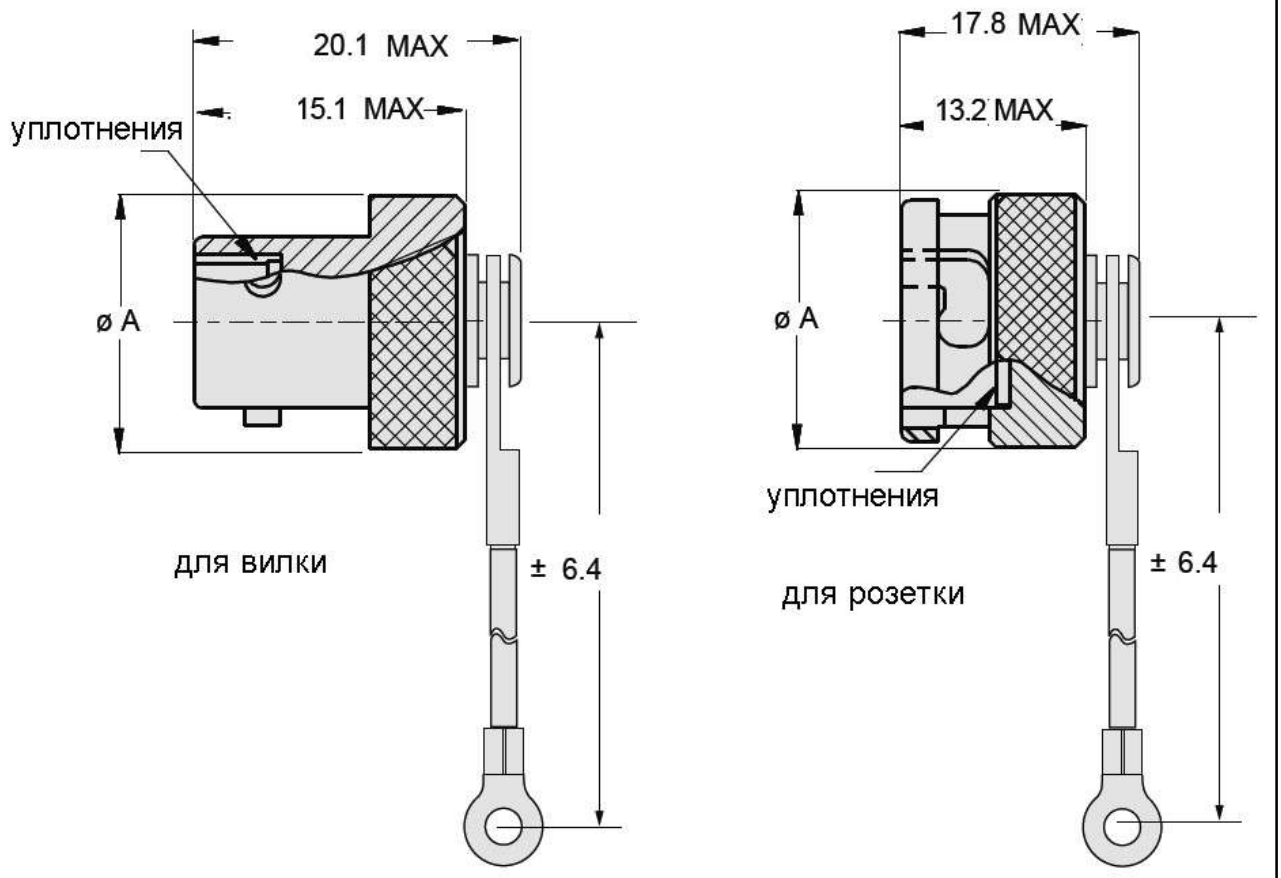

Размер корпуса	Ø A
5	15.7
6	15.7
7	15.7
8	17.5
9	19.3
10	21.6
12	23.8
14	29.7

Серия 804 Система сочленения «PUSH-PULL» Описание	Вид	Стр.
Вилки с контактами под обжимку		Стр. 296
Розетки с контактами под обжимку		Стр. 302
Розетки с контактами под пайку проводов и вертикальный печатный монтаж		Стр. 306
Вилки для панельного монтажа		Стр. 309
Герметичные розетки		Стр. 313
Вилки «COBRA». Кабельные сборки		Стр. 316
Переборочные переходники		Стр. 320
Быстросъемные соединители с кордом		Стр. 322
Кабельные сборки		Стр. 324
Соединители и кабельные сборки для каналов передачи данных	**(протоколы USB 2.0, USB 3.0, eSata, 10GBASE-T и LVDS)**	Стр. 337
Эксплуатационные заглушки		Стр. 349
Защитные крышки		Стр. 354

Контактные схемы

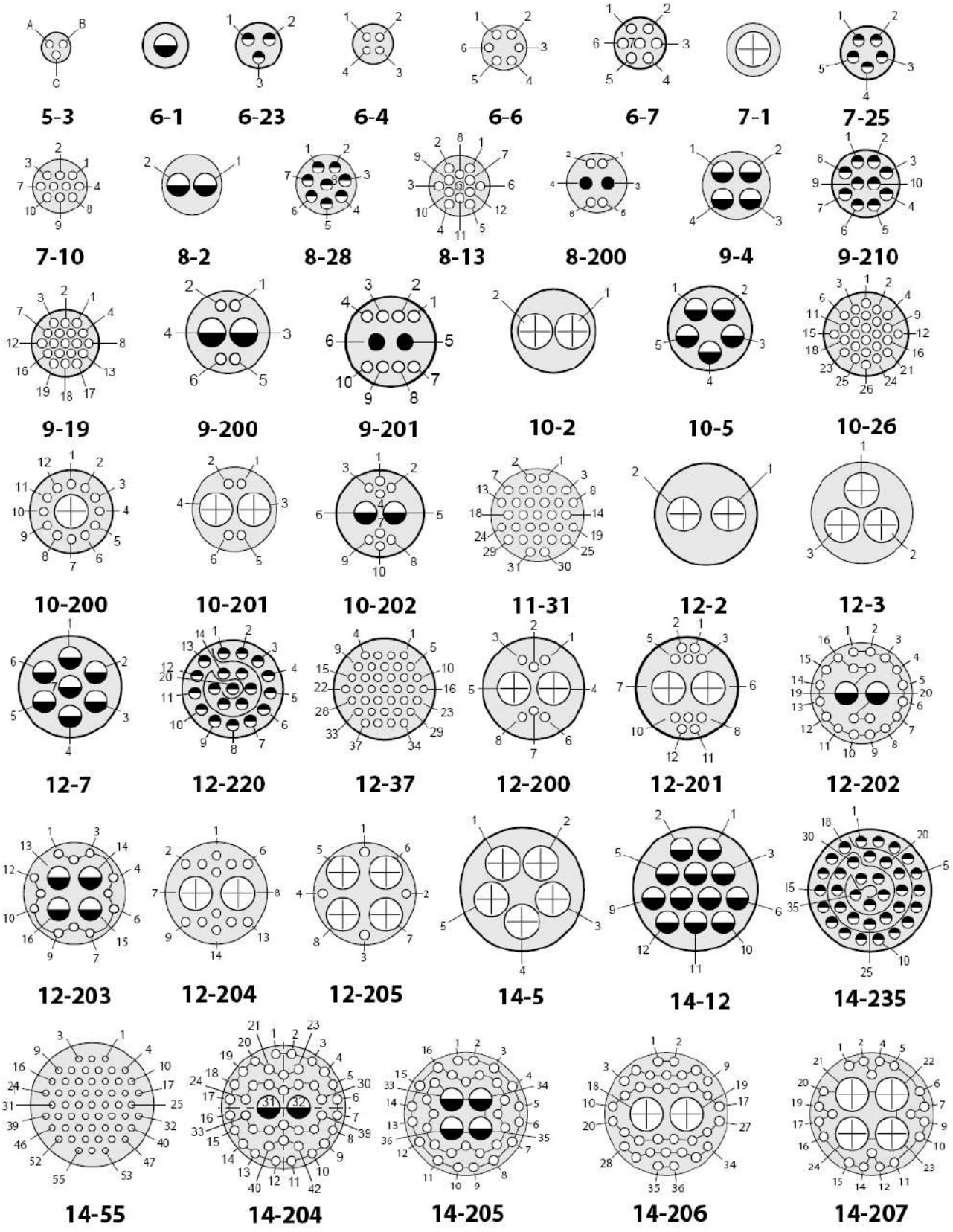

Контактные схемы для серии 804

Контакты	Размер и количество контактов				Контактные схемы для серий
	#23	#20HD	#16	#12	804
# 23, провода # 22 – # 28 AWG	3				5-3
	4				6-4
	6				6-6
	7				6-7
	10				7-10
	13				8-13
	19				9-19
	26				10-26
	31				11-31
	37				12-37
	55				14-55
# 20 HD, провода # 20 – # 24 AWG		3			6-23
		5			7-25
		8			8-28
		10			9-210
		20			12-220
		35			14-235
# 16, провода # 16 – # 20 AWG			1		6-1
			2		8-2
			4		9-4
			5		10-5
			7		12-7
			12		14-12
# 12, провода # 12 – # 14 AWG				1	7-1
				2	10-2
				2	12-2
				3	12-3
				5	14-5

Контакты	Размер и количество контактов				Контактные схемы для серий
	#23	#20	#16	#12	804
Комбинированные контактные схемы. Напряжение пробоя 750 В	12			1	10-200
	4			2	10-201
	6			2	12-200
	10			2	12-201
	4		2		9-200
	8		2		10-202
	4	2			8-200
	8	2			9-201
Комбинированные контактные схемы. Напряжение пробоя 1300 В	20		2		12-202
	12		4		12-203
	40		2		14-204
	32		4		14-205
	40		4		15-203
	12			2	12-204
	4			4	12-205
	34			2	14-206
	20			4	14-207

Масса соединителей (г)

Контактная схема	Вилки	Розетки с контргайкой		кабельные розетки
		задний монтаж	передний монтаж	
5-3P	2.2	8	9.7	4
5-3S	2.4	8.3	9.8	4.1
6-1P	3.1	7.2	11.8	5.2
6-1S	3.4	7.5	12.1	5.5
6-4P	2.8	8.8	11.4	4.8
6-4S	3	9	11.6	5.1
6-6P	2.8	8.8	11.4	4.8
6-6S	3.1	9.2	11.8	5.2
6-7P	3	9.1	11.7	5.3
6-7S	3.2	9.5	12	5.5
6-23P	2.9	8.9	11.5	4.9
6-23S	3.6	9.3	11.9	5.3
7-1P	3.7	11.1	16.4	10.1
7-1S	4.3	11.7	16.9	10.7
7-25P	3.5	11	16.3	10
7-25S	4.2	11.7	16.9	10.7
7-10P	3.7	10.9	16.2	10
7-10S	4.2	11.3	16.5	10.3
8-1P	7.7	13.6	12.8	10.8
8-1S	10.1	10.1	11	13.5
8-2P	5	10.9	13.5	8
8-2S	5.7	5.7	11.7	9
8-28P	5.2	11.1	14.4	8.2
8-28S	6.2	6.2	12.9	9.5
8-13P	4.3	10.6	12.4	7.4
8-13S	4.8	11	13	8.1
8-200P	5.3	11.2	13.9	8.4
8-200S	6.1	12	14.6	9.1
9-4P	5.7	15.2	21.1	11
9-4S	6.7	16.2	22.1	12
9-210P	5.9	15	20.9	10.3
9-210S	6.7	16.2	22.1	12
9-19P	4.6	14.1	20	9.9
9-19S	4.8	14.9	21.1	9.8
9-200P	5.2	14.6	20.6	10.5
9-200S	6.3	15.7	21.7	11.6
9-201P	5.8	15.3	21.2	11.1
9-201S	6.9	16.4	22.3	12.2
10-2P	7	15.2	23	11.6
10-2S	8.3	16.5	24.4	12.9
10-5P	7.3	15.5	23.3	11.9
10-5S	8.7	16.9	24.8	13.3
10-26P	5.4	13.6	20.5	10.1
10-26S	6.2	13.9	21.1	10.5
10-200P	6.2	14.4	22.2	10.8
10-200S	7.6	15.8	23.7	12.2
10-201P	6.3	14.5	22.3	10.9

Контактная схема	Вилки	Розетки с контргайкой		кабельные розетки
		задний монтаж	передний монтаж	
10-201S	7.7	16	23.8	12.3
10-202P	6.3	14.5	22.3	10.9
10-202S	7.8	16.1	23.9	12.4
11-31P	10.1	16.6	26.1	13.4
11-31S	12.4	18.5	28.3	14.9
12-2P	10.7	21.5	26.1	20.8
12-2S	12.3	23.1	27.7	22.4
12-3P	11.7	22.4	27.1	21.8
12-3S	13.4	24.2	28.8	23.4
12-7P	11.9	22.7	27.3	22
12-7S	14.5	25.3	29.9	24.6
12-200P	10.3	21.1	25.7	20.5
12-200S	12.5	23.3	27.9	22.7
12-201P	10.7	21.5	26.1	22.8
12-201S	13	23.8	28.4	23.1
12-202P	10.8	21.6	26.2	20.9
12-202S	12.7	23.5	28.1	22.8
12-203P	11.6	21.9	26.5	21.2
12-203P	13	23.8	28.4	23.1
12-204P	11.2	22	26.6	21.3
12-204P	13	23.8	28.4	23.1
12-205P	12.3	23.1	27.7	22.4
12-205S	14.1	24.9	29.5	24.2
12-220	11.5	22.3	26.9	21.6
12-220	13.8	24.6	29.2	23.9
12-37P	10.1	21.5	25.5	22.4
12-37S	11.8	23.1	27.2	22.1
14-2P	18.7	31.6	36.9	29.6
14-2S	24.8	37.6	42.9	35.7
14-5P	15.4	28.3	33.6	26.3
14-5S	18.4	31.2	36.5	29.3
14-12P	16.2	29	34.3	27.1
14-12S	19.8	32.7	38	30.7
14-204P	14.1	27	32.3	25
14-204S	17.6	30.4	35.7	28.5
14-205P	14.4	27.3	32.6	25.3
14-205S	17.9	30.7	36	28.8
14-206P	14.6	27.5	32.8	25.5
14-206S	18	30.8	36.1	28.9
14-207P	15.4	28.3	33.6	26.3
14-207S	18.8	31.6	36.9	29.7
14-208P	16.6	29.5	34.8	27.5
14-208S	21.6	34.4	39.7	32.5
14-235P	15.7	28.6	33.9	26.6
14-235S	19.8	32.6	37.9	30.7
14-55P	12.8	25.6	30.9	23.7
14-55S	15.6	28.3	33.8	26.5

Усилие расчленения соединителей (ньютон)



Контактная схема	Н
5-3	47.1
6-4	48.0
6-7	50.7
7-10	53.4
8-13	56.0
9-19	61.4
10-26	67.6
12-37	77.4
14-55	93.4

Кабельные вилки серии 804 с контактами под обжимку



Информация для заказа

Базовая серия	**804**	**-002**	**-06**	**C**	**7-10**	**P**	**A**
Тип модификации:							
001 – вилка с кожухом под ТУТ							
002 – вилка с возможностью установки кожухов							
Тип корпуса:							
06 – вилка							
Материал корпуса/Тип покрытия:							
M – алюминий/химосажденный никель							
MT – алюминий/никель-PTFE							
ZNU – алюминий/цинк/никель с черным хроматированием							
NF – алюминий/кадмий с оливково серым хроматированием							
C – алюминий/черное анодирование							
Z1 – нержавеющая сталь/пассивирование							
Контактная схема							
Тип контакта:							
P – соединитель поставляется со штыревыми контактами							
S – соединитель поставляется с гнездовыми контактами							
A – соединитель поставляется без штыревых контактов							
B – соединитель поставляется без гнездовых контактов							
G – соединитель поставляется со штыревыми контактами # 23 (под провода 30 AWG)							
H – соединитель поставляется с гнездовыми контактами # 23 (под провода 30 AWG)							
Поляризация – A (нормальная), B, C, D, E, F							
не указывается – имеется только один мастер-ключ							

Размеры

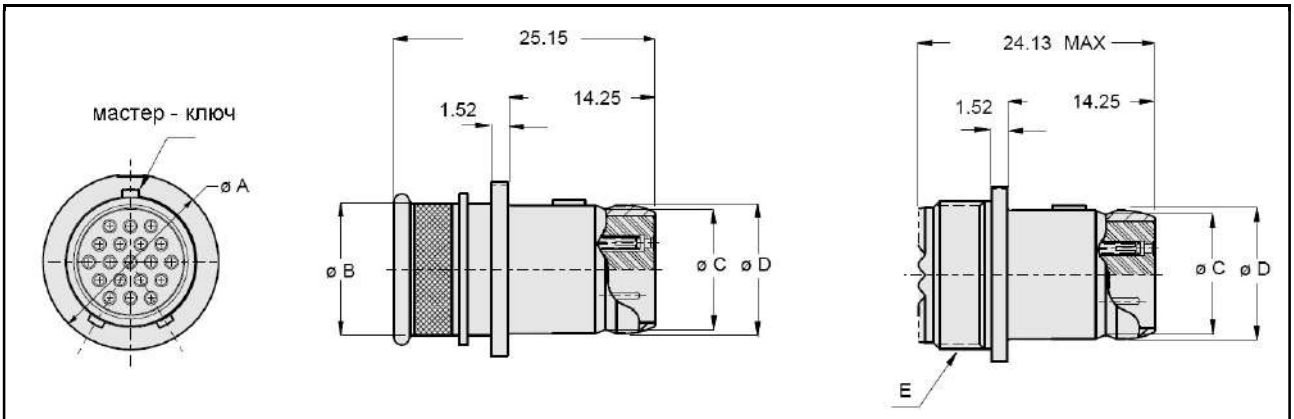

Размер корпуса	Ø A	Ø B	Ø C	Ø D	Резьба E
5	10.85	6.25	5.56	6.35	.2500-32 UNEF-2A
6	12.57	7.26	7.16	7.95	.3125-32 UNEF-2A
7	14.61	9.91	8.92	9.73	.4375-28 UNEF-2A
8	15.60	11.23	10.11	10.90	.5000-28 UNEF-2A
9	17.02	12.70	11.53	12.34	.5625-24 UNEF-2A
10	18.92	14.33	13.44	14.30	.6250-24 UNEF-2A
11	20.19	15.44	14.91	15.70	.6875-24 UNEF-2A
12	21.97	16.51	16.41	17.17	.6875-24 UNEF-2A
14	25.02	20.45	19.51	20.32	.9375-20 UNEF-2A

Поляризация

Индекс поляризации	A°	B°
A	150°	210°
B	75°	210°
C	95°	230°
D	140°	275°
E	75°	275°
F	95°	210°

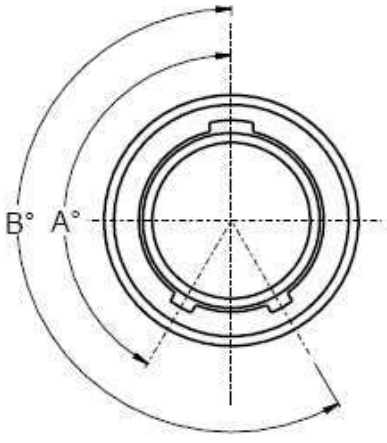

Вилки серии 804, панельный монтаж,
с контактами под обжимку



Информация для заказа

Базовая серия	**804-116**	**-07**	**C**	**7-10**	**P**	**A**
Тип корпуса:						
00 – вилка с контргайкой для переднего монтажа						
02 – вилка с овальным фланцем						
07 – вилка с контргайкой для заднего монтажа						
Материал корпуса/Тип покрытия:						
M – алюминий/химосажденный никель						
MT – алюминий/никель-PTFE						
ZNU – алюминий/цинк/никель с черным хроматированием						
NF – алюминий/кадмий с оливково серым хроматированием						
C – алюминий/черное анодирование						
Z1 – нержавеющая сталь/пассивирование						
Контактная схема						
Тип контакта:						
P – соединитель поставляется со штыревыми контактами						
S – соединитель поставляется с гнездовыми контактами						
A – соединитель поставляется без штыревых контактов						
B – соединитель поставляется без гнездовых контактов						
G – соединитель поставляется со штыревыми контактами # 23 (под провода 30 AWG)						
H – соединитель поставляется с гнездовыми контактами # 23 (под провода 30 AWG)						
Поляризация – A (нормальная), B, C, D, E, F						
не указывается – имеется только один мастер-ключ						

Размеры. Вилки, тип 07

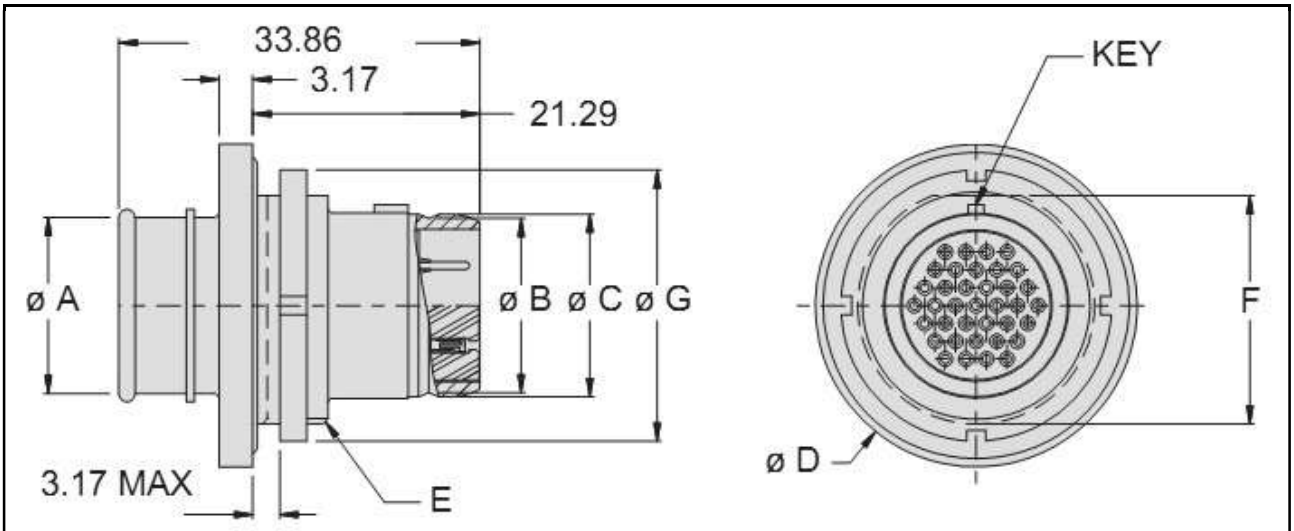

Размер корпуса	Ø A	ØB	Ø C	ØD	Резьба E	F	Ø G
5	6.22	5.56	6.35	18.54	.4375-32 UN-2A	10.54	14.27
6	7.37	7.16	7.95	18.54	.5000-32 UN-2A	11.86	15.88
7	9.91	8.92	9.70	23.11	.6250-28 UN-2A	15.09	19.05
8	11.30	10.11	10.90	24.26	.6250-28 UN-2A	15.09	19.05
9	12.70	11.53	12.34	25.40	.6875-28 UN-2A	16.64	20.62
10	14.22	13.44	14.27	27.56	.7500-28 UN-2A	18.31	22.23
12	16.51	16.41	17.20	29.97	.8750-28 UN-2A	21.41	25.40
14	20.45	19.51	20.32	33.66	1.0000-28 UN-2A	24.59	28.58

Установочные размеры

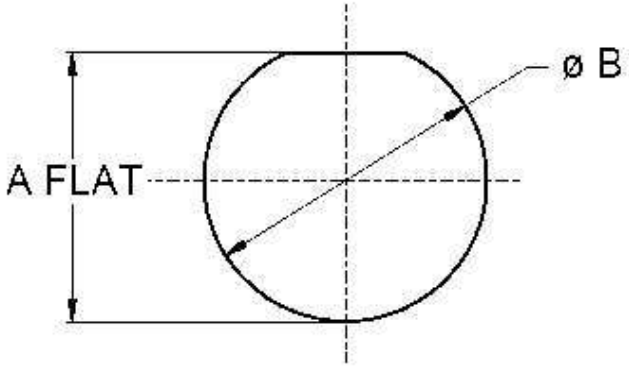

Размер корпуса	A ± 0.05	Ø B ± 0.13
5	10.74	11.38
6	12.07	12.95
7	14.94	16.13
8	15.29	16.13
9	16.84	17.73
10	18.82	19.30
12	21.62	22.48
14	24.79	25.65

Размеры. Вилки, тип 00

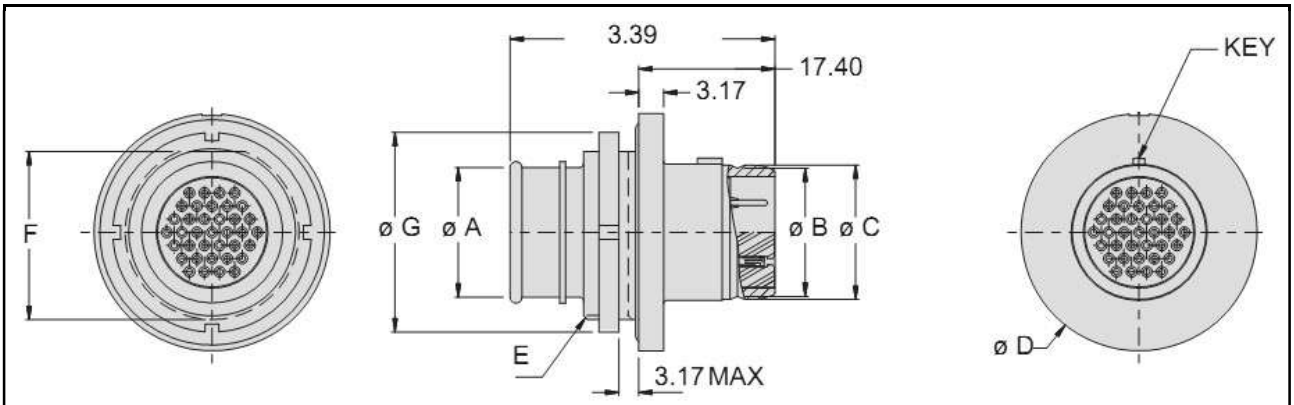

Размер корпуса	Ø A	ØB	Ø C	ØD	Резьба E	F	Ø G	H
5	6.22	5.56	6.35	18.54	.4375-32 UN-2A	10.54	14.27	8.13
6	7.37	7.16	7.95	18.54	.5000-32 UN-2A	11.86	15.88	9.78
7	9.91	8.92	9.70	23.11	.6250-28 UN-2A	15.09	19.05	11.43
8	11.30	10.11	10.90	24.26	.6250-28 UN-2A	15.09	19.05	12.57
9	12.70	11.53	12.34	25.40	.6875-28 UN-2A	16.64	20.62	14.10
10	14.22	13.44	14.27	27.56	.7500-28 UN-2A	18.31	22.23	15.88
12	16.51	16.41	17.20	29.97	.8750-28 UN-2A	21.41	25.40	19.05
14	20.45	19.51	20.32	33.66	1.0000-28 UN-2A	24.59	28.58	21.97

Установочные размеры

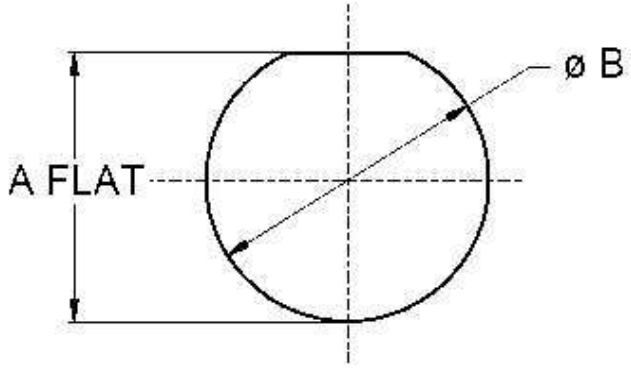

Размер корпуса	A ± 0.05	Ø B ± 0.13
5	10.74	11.38
6	12.07	12.95
7	14.94	16.13
8	15.29	16.13
9	16.84	17.73
10	18.82	19.30
12	21.62	22.48
14	24.79	25.65

Размеры. Вилки, тип 02

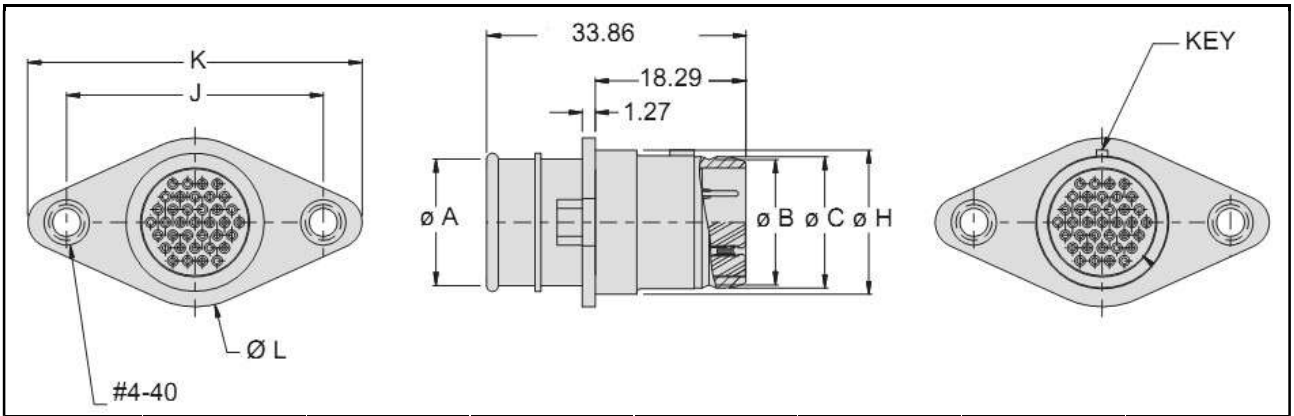

Размер корпуса	Ø A	ØB	Ø C	H	J	K	Ø L
5	6.22	5.56	6.35	8.13	19.18	26.80	10.67
6	7.37	7.16	7.95	9.78	20.83	28.45	11.30
7	9.91	8.92	9.70	11.43	22.48	30.10	13.97
8	11.30	10.11	10.90	12.57	23.62	31.24	15.06
9	12.70	11.53	12.34	14.10	25.15	32.77	16.54
10	14.22	13.44	14.27	15.88	26.92	34.54	18.82
12	16.51	16.41	17.20	19.05	30.10	37.72	21.59
14	20.45	19.51	20.32	21.97	33.02	40.64	24.77

Соединители поставляются с установленными резьбовыми втулками

Розетки серии 804 с контактами под обжимку







Информация для заказа

Базовая серия	**804**	**-003**	**-07**	**C**	**7-10**	**P**	**A**
Тип модификации:							
003 – розетка с кожухом под ТУТ							
004 – розетка с возможностью установки кожухов							
Тип корпуса:							
00 – розетка с контргайкой для переднего монтажа							
01 – кабельная розетка							
07 – розетка с контргайкой для заднего монтажа							
Материал корпуса/Тип покрытия:							
M – алюминий/химосажденный никель							
MT – алюминий/никель-PTFE							
ZNU – алюминий/цинк/никель с черным хроматированием							
NF – алюминий/кадмий с оливково серым хроматированием							
C – алюминий/черное анодирование							
Z1 – нержавеющая сталь/пассивирование							
Контактная схема							
Тип контакта:							
P – соединитель поставляется со штыревыми контактами							
S – соединитель поставляется с гнездовыми контактами							
A – соединитель поставляется без штыревых контактов							
B – соединитель поставляется без гнездовых контактов							
G – соединитель поставляется со штыревыми контактами # 23 (под провода 30 AWG)							
H – соединитель поставляется с гнездовыми контактами # 23 (под провода 30 AWG)							
Поляризация – A (нормальная), B, C, D, E, F							
не указывается – имеется только один мастер-ключ							

Размеры. Розетки, тип 07

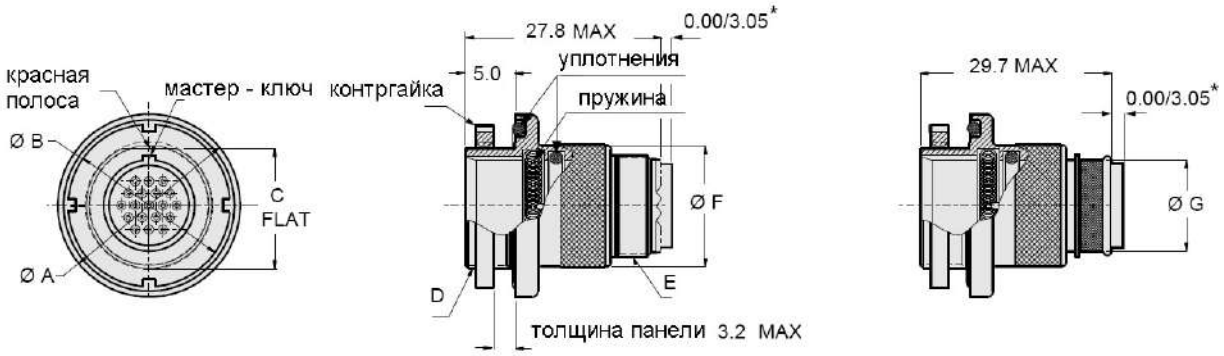

Размер корпуса	Ø A	Ø B	C	Резьба D	Резьба E	Ø F	Ø G
5	20.07	14.27	10.54	.4375-32 UN-2A	.2500-32 UNEF-2A	11.43	6.25
6	21.08	15.87	14.40	.5000-32 UN-2A	.3125-32 UNEF-2A	13.21	7.26
7	23.11	19.05	15.09	.6250-28 UN-2A	.4375-28 UNEF-2A	14.73	9.91
8	24.26	19.05	15.09	.6250-28 UN-2A	.5000-28 UNEF-2A	15.32	11.23
9	25.40	20.62	16.64	.6875-28 UN-2A	.5625-24 UNEF-2A	17.65	12.70
10	27.48	22.22	18.31	.7500-28 UN-2A	.6250-24 UNEF-2A	18.67	14.33
11	28.83	23.83	20.02	.8125-28 UN-2A	.6875-24 UNEF-2A	20.57	15.44
12	29.97	25.40	21.41	.8750-28 UN-2A	.6875-24 UNEF-2A	22.35	16.51
14	33.66	28.57	24.59	1.0000-28 UN-2A	.9375-20 UNEF-2A	25.65	20.45

* – торцевые уплотнения изоляторов для контактных схем с силовыми контактами

Установочные размеры

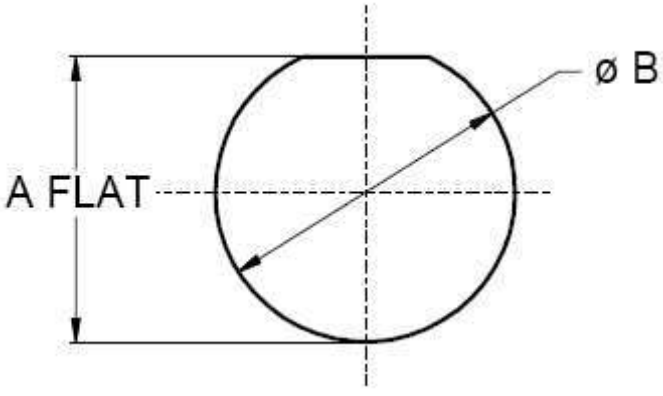

Размер корпуса	A ± 0.05	Ø B ± 0.13
5	10.80	11.38
6	12.12	12.95
7	15.34	16.13
8	15.34	16.13
9	16.89	17.73
10	18.59	19.30
11	20.30	20.88
12	21.67	22.48
14	24.84	25.65

Размеры. Розетки, тип 00

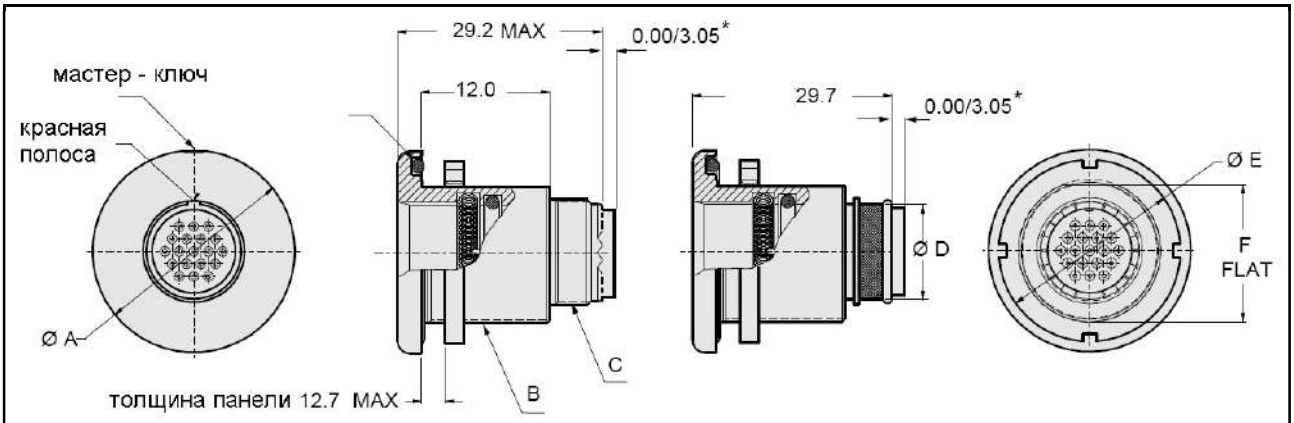

Размер корпуса	Ø A	Резьба B	Резьба C	Ø D	Ø E	Ø F
5	21.08	.5000-32 UN-2A	.2500-32 UNEF-2A	6.25	15.87	11.94
6	22.48	.5625-32 UN-2A	.3125-32 UNEF-2A	7.26	17.47	13.46
7	25.27	.6875-28 UN-2A	.4375-28 UNEF-2A	9.91	20.62	16.84
8	25.27	.6875-28 UN-2A	.5000-28 UNEF-2A	11.23	20.62	16.84
9	27.31	.7500-28 UN-2A	.5625-24 UNEF-2A	12.70	22.22	18.29
10	28.95	.8125-28 UN-2A	.6250-24 UNEF-2A	14.33	23.82	20.02
11	30.23	.8750-28 UN-2A	.6875-24 UNEF-2A	15.44	25.40	21.41
12	34.04	1.0000-28 UN-2A	.6875-24 UNEF-2A	16.51	28.57	24.64
14	35.31	1.0625-20 UN-2A	.9375-20 UNEF-2A	20.45	30.18	25.91

* – торцевые уплотнения изоляторов для контактных схем с силовыми контактами

Установочные размеры

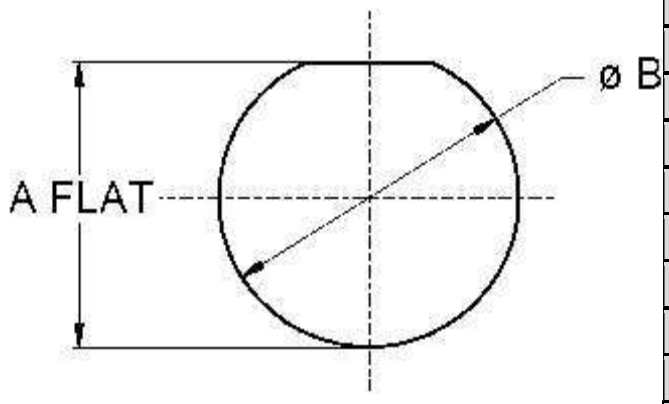

Размер корпуса	A ± 0.05	Ø B ± 0.13
5	12.19	12.95
6	13.72	14.61
7	17.12	17.73
8	17.12	17.73
9	18.54	19.30
10	20.30	20.88
11	21.67	22.48
12	24.89	25.65
14	26.16	27.31

Размеры. Розетки, тип 01

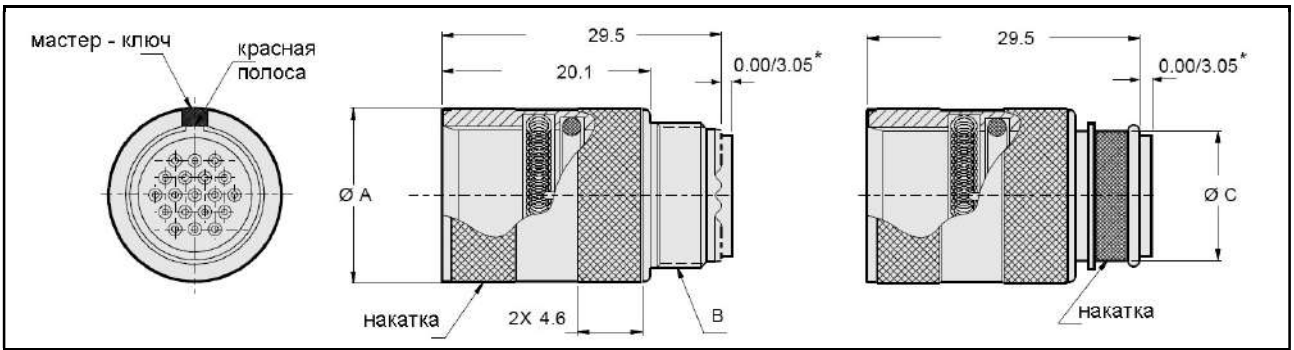

Размер корпуса	A	Резьба B	Ø C
5	11.43	.2500-32 UNEF-2A	6.25
6	13.21	.3125-32 UNEF-2A	7.26
7	14.73	.4375-28 UNEF-2A	9.91
8	15.32	.5000-28 UNEF-2A	11.23
9	17.65	.5625-24 UNEF-2A	12.70
10	18.67	.6250-24 UNEF-2A	14.33
11	20.57	.6875-24 UNEF-2A	15.44
12	22.35	.6875-24 UNEF-2A	16.51
14	25.65	.9375-20 UNEF-2A	20.45

* – торцевые уплотнения изоляторов для контактных схем с силовыми контактами

Розетки серии 804
с контактами под пайку проводов и для вертикального печатного монтажа



Информация для заказа

Базовая серия	**804**	**-005**	**-07**	**C**	**7-10**	**P**	**A**
Тип модификации:							
005 – стандартная розетка							
020 – розетка герметизированного типа							
Тип корпуса:							
00 – розетка с контргайкой для переднего монтажа							
07 – розетка с контргайкой для заднего монтажа							
Материал корпуса/Тип покрытия:							
M – алюминий/химосажденный никель							
MT – алюминий/никель-PTFE							
ZNU – алюминий/цинк/никель с черным хроматированием							
NF – алюминий/кадмий с оливково серым хроматированием							
C – алюминий/черное анодирование							
Z1 – нержавеющая сталь/пассивирование							
Контактная схема							
Тип контакта:							
P – штыревые контакты для печатного монтажа							
S – гнездовые контакты для печатного монтажа							
E – штыревые контакты под пайку проводов							
F – гнездовые контакты под пайку проводов							
Поляризация – A (нормальная), B, C, D, E, F							
не указывается – имеется только один мастер-ключ							

Соединители поставляются с установленными сигнальными или силовыми контактами

Размеры. Розетки, тип 07

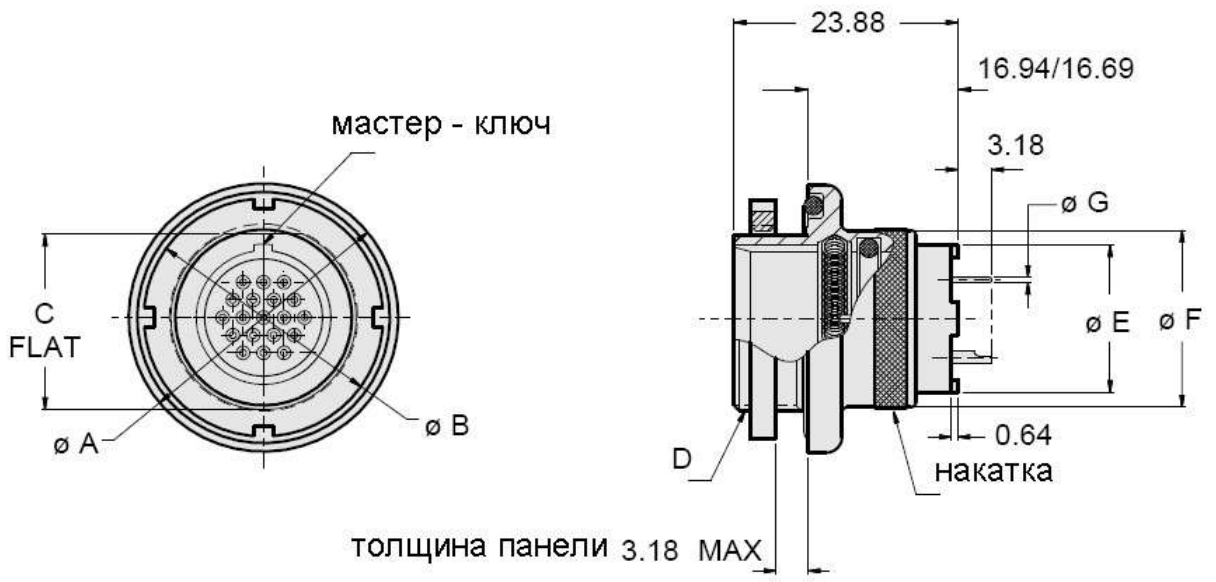

Размер корпуса	Ø A	Ø B	C	Резьба D	Ø E	Ø F	Ø G шпилька
5	18.54	14.27	10.54	.4375-32 UN-2A	6.98	11.05	для контактов # 23 0.46/0.56 для контактов # 20 0.61/0.71 для контактов # 16 1.52/1.63 для контактов # 12 2.34/2.44
6	18.54	15.87	14.40	.5000-32 UN-2A	8.38	12.27	
7	23.11	19.05	15.09	.6250-28 UN-2A	10.97	14.48	
8	24.26	19.05	15.09	.6250-28 UN-2A	12.52	15.06	
9	25.40	20.62	16.64	.6875-28 UN-2A	14.00	17.40	
10	27.48	22.22	18.31	.7500-28 UN-2A	15.75	18.42	
11	28.83	23.83	20.02	.8125-28 UN-2A	16.81	20.57	
12	30.23	25.40	21.41	.8750-28 UN-2A	17.86	21.59	
14	33.66	28.57	24.59	1.0000-28 UN-2A	21.92	24.71	

Установочные размеры

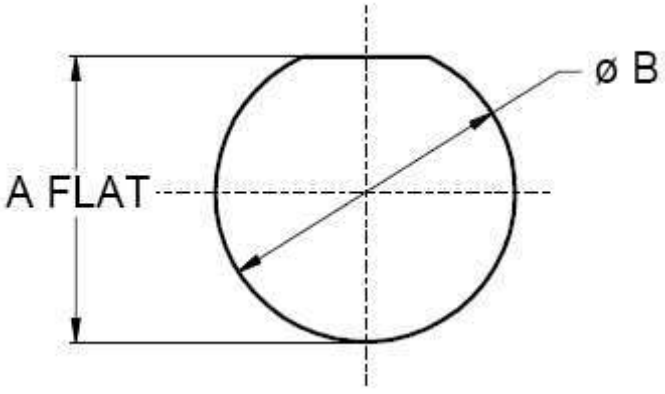

Размер корпуса	A ± 0.05	Ø B ± 0.13
5	10.80	11.38
6	12.12	12.95
7	15.34	16.13
8	15.34	16.13
9	16.89	17.73
10	18.59	19.30
11	20.30	20.88
12	21.67	22.48
14	24.84	25.65

Размеры. Розетки, тип 00

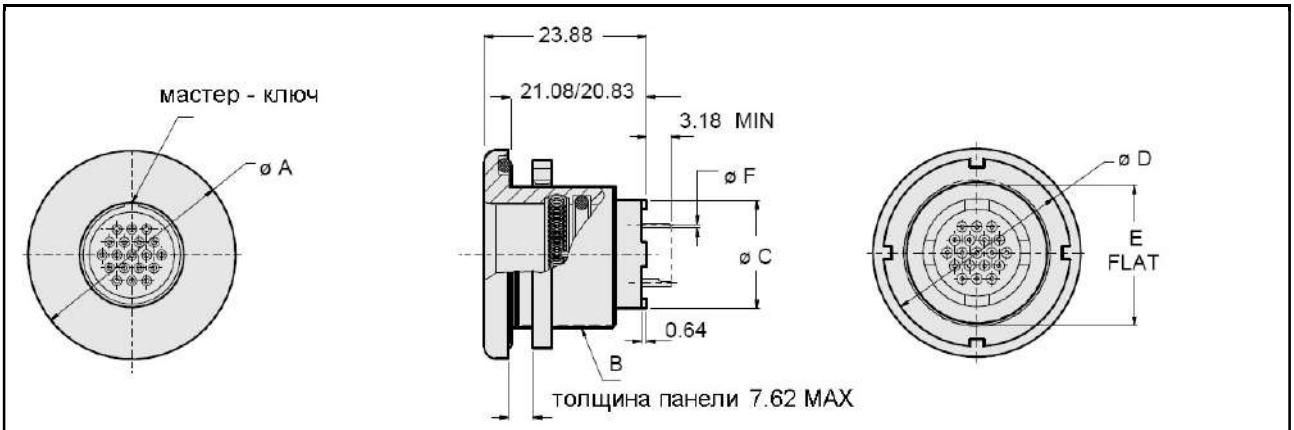

Размер корпуса	Ø A	Резьба B	Ø C	Ø D	E	Ø F шпилька
5	21.08	.5000-32 UN-2A	6.98	15.87	11.94	для контактов # 23 0.46/0.56 для контактов # 20 0.61/0.71 для контактов # 16 1.52/1.63 для контактов # 12 2.34/2.44
6	22.48	.5625-28 UN-2A	8.38	17.47	13.46	
7	25.27	.6875-28 UN-2A	10.97	20.62	16.84	
8	25.27	.6875-28 UN-2A	12.52	20.62	16.84	
9	27.31	.7500-28 UN-2A	14.00	22.22	18.29	
10	28.95	.8125-28 UN-2A	15.75	23.82	20.02	
11	30.23	.8750-28 UN-2A	16.81	25.40	21.41	
12	34.04	1.0000-28 UN-2A	17.86	28.57	24.64	
14	35.31	1.0625-20 UN-2A	21.92	30.18	25.91	

Установочные размеры

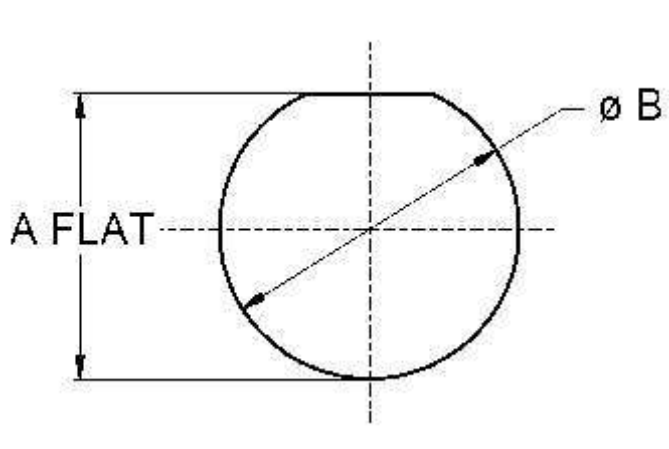

Размер корпуса	A ± 0.05	Ø B ± 0.13
5	12.19	12.95
6	13.72	14.61
7	17.12	17.73
8	17.12	17.73
9	18.54	19.30
10	20.30	20.88
11	21.67	22.48
12	24.89	25.65
14	26.16	27.31

Вилки серии 804, панельный монтаж
с контактами под пайку проводов и для вертикального печатного монтажа



Информация для заказа

Базовая серия	**804**	**-009**	**-07**	**C**	**7-10**	**P**	**A**
Тип модификации:							
009 – стандартная вилка							
021 – вилка герметизированного типа							
Тип корпуса:							
00 – вилка с контргайкой для переднего монтажа							
02 – вилка с овальным фланцем							
07 – вилка с контргайкой для заднего монтажа							
Материал корпуса/Тип покрытия:							
M – алюминий/химосажденный никель							
MT – алюминий/никель-PTFE							
ZNU – алюминий/цинк/никель с черным хроматированием							
NF – алюминий/кадмий с оливково серым хроматированием							
C – алюминий/черное анодирование							
Z1 – нержавеющая сталь/пассивирование							
Контактная схема							
Тип контакта:							
P – штыревые контакты для печатного монтажа							
S – гнездовые контакты для печатного монтажа							
E – штыревые контакты под пайку проводов							
F – гнездовые контакты под пайку проводов							
Поляризация – A (нормальная), B, C, D, E, F							
не указывается – имеется только один мастер-ключ							

Соединители поставляются с установленными сигнальными или силовыми контактами

Размеры. Вилки, тип 07

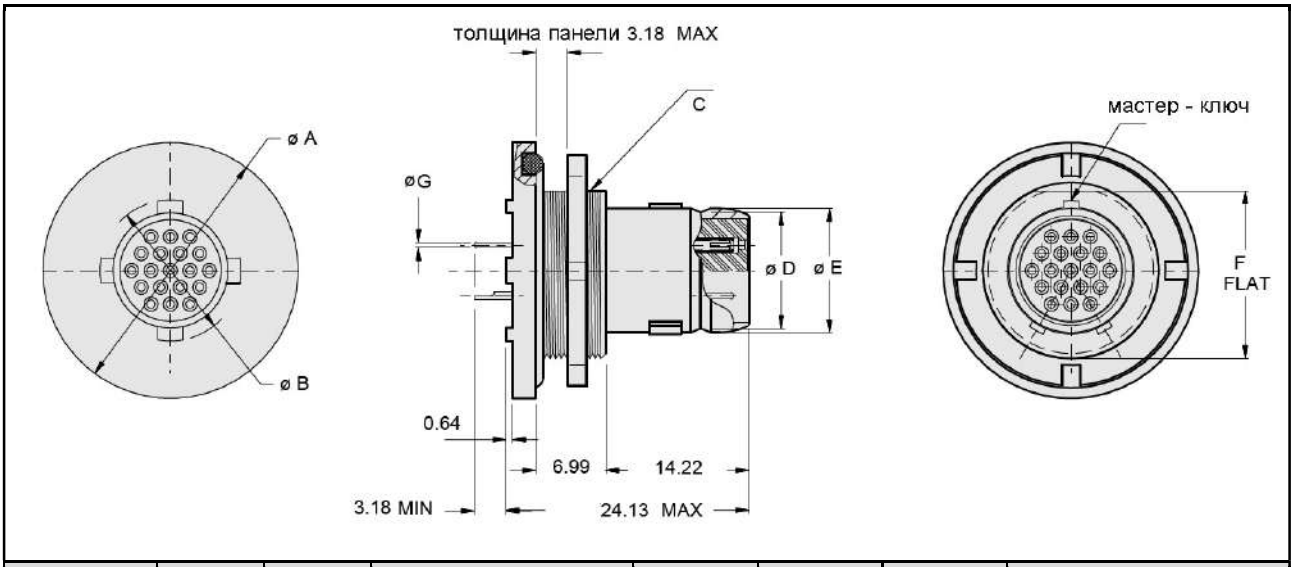

Размер корпуса	Ø A	Ø B	Резьба C	Ø D	Ø E	F	Ø G шпилька
5	20.07	6.20	.4375-32 UN-2A	5.56	6.35	10.54	для контактов # 23 0.46/0.56 для контактов # 20 0.61/0.71 для контактов # 16 1.52/1.63 для контактов # 12 2.34/2.44
6	21.08	8.38	.5000-32 UN-2A	7.16	7.95	11.86	
7	23.11	10.97	.6250-28 UN-2A	8.92	9.73	15.09	
8	24.26	12.52	.6250-28 UN-2A	10.11	10.90	15.09	
9	25.40	14.00	.6875-28 UN-2A	11.53	12.34	16.64	
10	27.56	15.75	.7500-28 UN-2A	13.44	14.30	18.31	
11	28.83	16.81	.8125-28 UN-2A	14.91	15.70	20.07	
12	29.97	17.86	.8750-28 UN-2A	16.41	17.17	21.41	
14	33.66	21.92	1.0000-28 UN-2A	19.51	20.32	24.59	

Установочные размеры

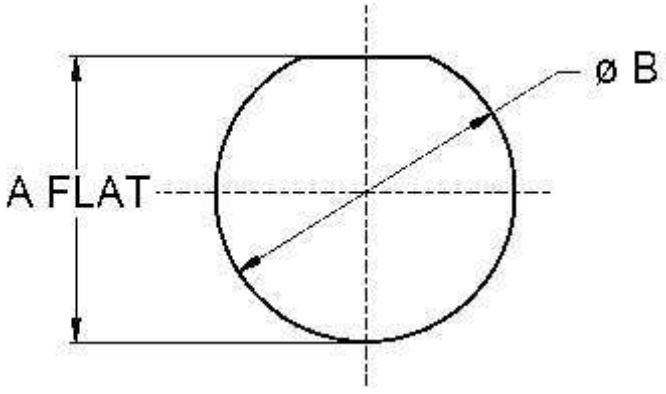

Размер корпуса	A ± 0.05	Ø B ± 0.13
5	10.80	11.38
6	12.12	12.95
7	15.34	16.13
8	15.34	16.13
9	16.89	17.73
10	18.59	19.30
11	20.30	20.88
12	21.67	22.48
14	24.84	25.65

Размеры. Вилки, тип 00

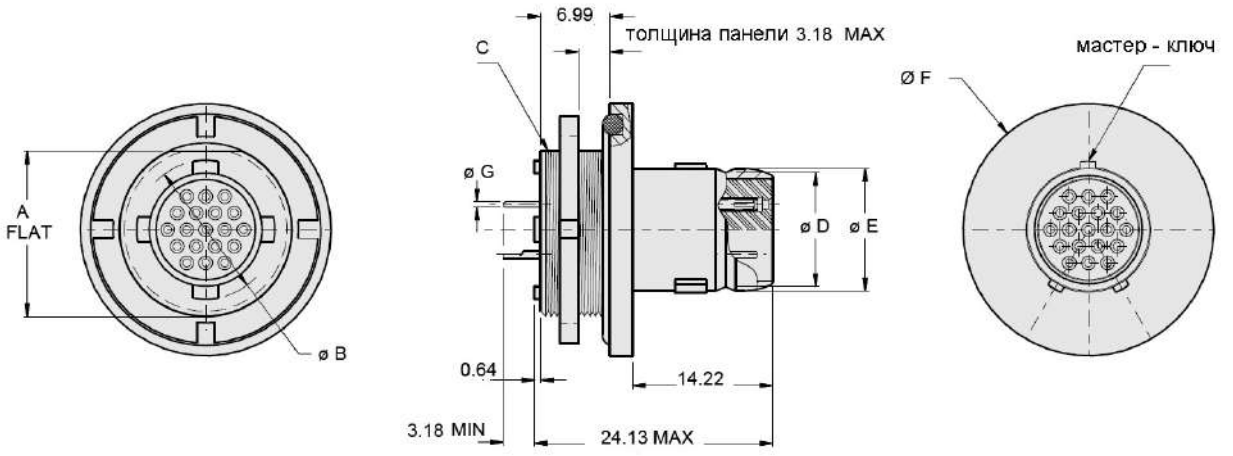

Размер корпуса	Ø A	Ø B	Резьба C	Ø D	Ø E	F	Ø G шпилька
5	10.54	6.20	.4375-32 UN-2A	5.56	6.35	20.07	для контактов # 23 0.46/0.56 для контактов # 20 0.61/0.71 для контактов # 16 1.52/1.63 для контактов # 12 2.34/2.44
6	11.86	8.38	.5000-32 UN-2A	7.16	7.95	21.08	
7	15.09	10.97	.6250-28 UN-2A	8.92	9.73	23.11	
8	15.09	12.52	.6250-28 UN-2A	10.11	10.90	24.26	
9	16.64	14.00	.6875-28 UN-2A	11.53	12.34	25.40	
10	18.31	15.75	.7500-28 UN-2A	13.44	14.30	27.56	
11	20.07	16.81	.8125-28 UN-2A	14.91	15.70	28.83	
12	21.41	17.86	.8750-28 UN-2A	16.41	17.17	29.97	
14	24.59	21.92	1.0000-28 UN-2A	19.51	20.32	33.66	

Установочные размеры

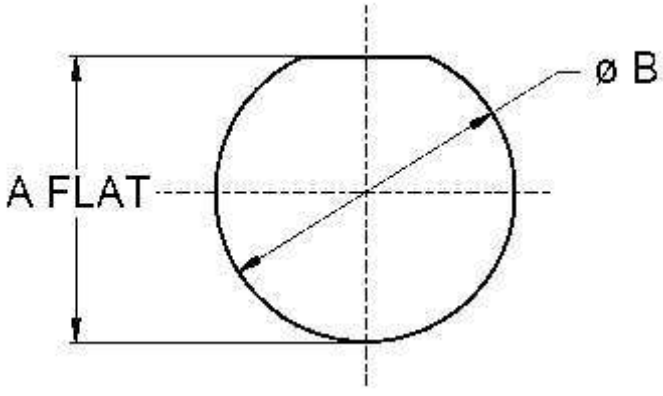

Размер корпуса	A ± 0.05	Ø B ± 0.13
5	10.80	11.38
6	12.12	12.95
7	15.34	16.13
8	15.34	16.13
9	16.89	17.73
10	18.59	19.30
11	20.30	20.88
12	21.67	22.48
14	24.84	25.65

Размеры. Вилки, тип 02

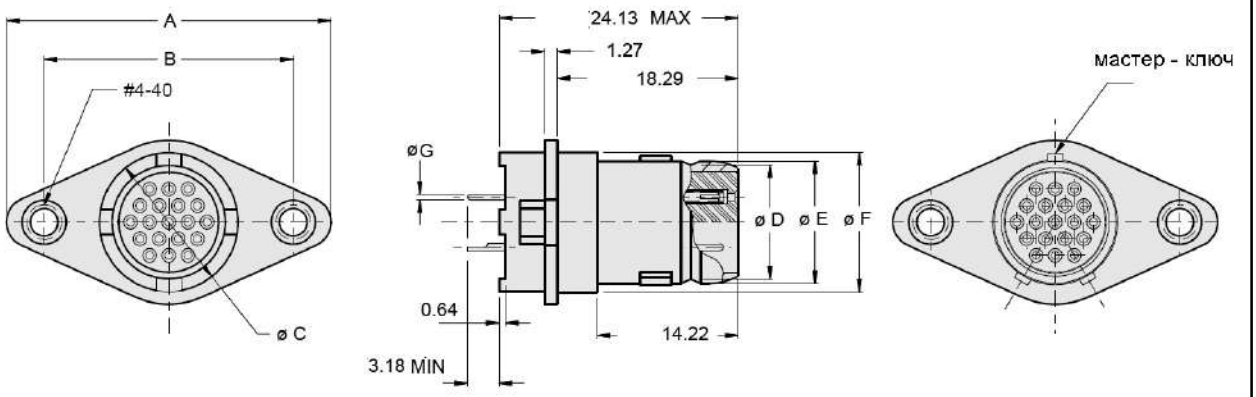

Размер корпуса	Ø A	B ± 0.05	Ø C	Ø D	Ø E	Ø F	Ø G шпилька
5	26.80	19.18	6.20	5.56	6.35	8.13	для контактов # 23 0.46/0.56 для контактов # 20 0.61/0.71 для контактов # 16 1.52/1.63 для контактов # 12 2.34/2.44
6	28.45	20.83	8.38	7.16	7.95	9.78	
7	30.10	22.48	10.97	8.92	9.73	11.43	
8	31.24	23.62	12.52	10.11	10.90	12.57	
9	32.77	25.15	14.00	11.53	12.34	14.10	
10	34.54	26.92	15.75	13.44	14.30	15.88	
11	36.07	28.45	16.81	14.91	15.70	17.53	
12	37.72	30.10	17.86	16.41	17.17	19.05	
14	40.64	33.02	21.92	19.51	20.32	21.97	
15	42.29	34.67	23.16	21.03	21.84	23.62	

Соединители поставляются с установленными резьбовыми втулками

Герметичные розетки серии 804
с контактами под пайку проводов и для вертикального печатного монтажа



Информация для заказа

Базовая серия	**804-006**	**-07**	**Z1**	**7-10**	**P**	**A**	**-585A**
Тип корпуса:							
00 – розетка с контргайкой для переднего монтажа							
07 – розетка с контргайкой для заднего монтажа							
Материал корпуса/Тип покрытия:							
Z1 – нержавеющая сталь/пассивирование							
ZL – нержавеющая сталь/никель							
Контактная схема							
Тип контакта:							
P – штыревые контакты под пайку проводов							
S – гнездовые контакты под пайку проводов							
C – штыревые контакты для печатного монтажа							
D – гнездовые контакты для печатного монтажа							
Поляризация – A (нормальная), B, C, D, E, F							
не указывается – имеется только один мастер-ключ							
Индекс герметичности специализированной модификации:							
585A – 1 x 10^{-10} $см^3/с$							
585B – 1 x 10^{-9} $см^3/с$							
585C – 1 x 10^{-8} $см^3/с$							
не указывается – 1 x 10^{-7} $см^3/с$ (стандартное исполнение)							

Соединители поставляются только со штыревыми сигнальными и силовыми контактами

Размеры. Розетки, тип 07

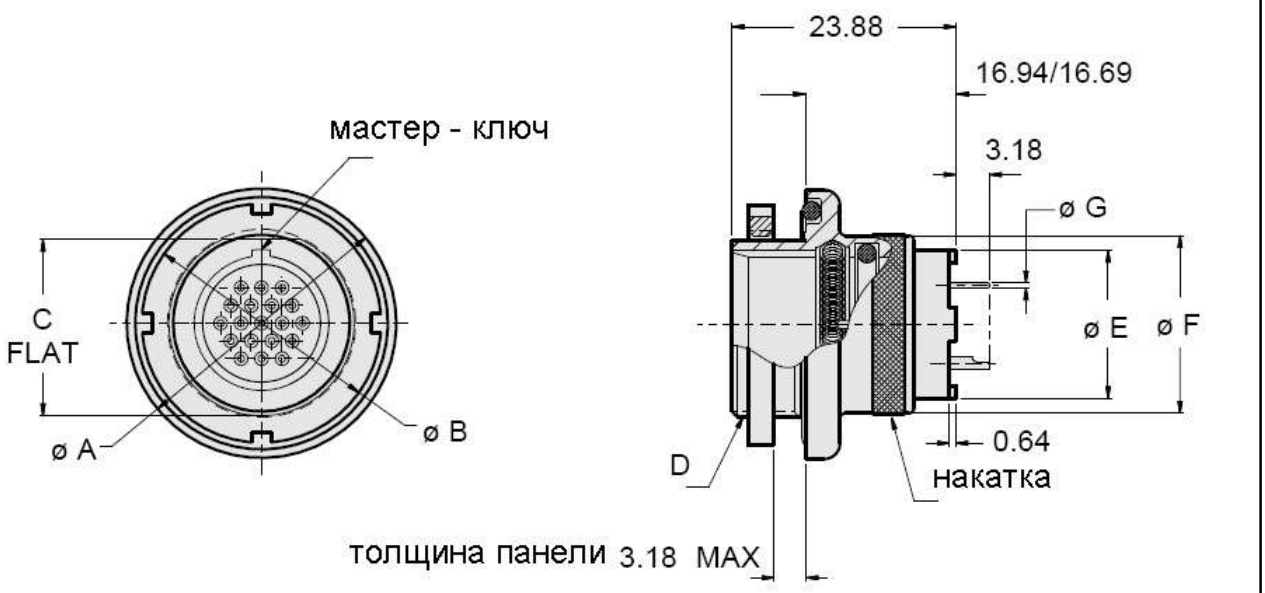

Размер корпуса	Ø A	Ø B	C	Резьба D	Ø E	Ø F	Ø G шпилька
5	20.07	14.27	10.54	.4375-32 UN-2A	6.98	11.43	для контактов # 23 0.46/0.56 для контактов # 20 0.61/0.71 для контактов # 16 1.52/1.63 для контактов # 12 2.34/2.44
6	21.08	15.87	14.40	.5000-32 UN-2A	8.38	13.21	
7	23.11	19.05	15.09	.6250-28 UN-2A	10.97	14.73	
8	24.26	19.05	15.09	.6250-28 UN-2A	12.52	15.32	
9	25.40	20.62	16.64	.6875-28 UN-2A	14.00	17.65	
10	27.48	22.22	18.31	.7500-28 UN-2A	15.75	18.67	
11	28.83	23.83	20.02	.8125-28 UN-2A	16.81	20.57	
12	29.97	25.40	21.41	.8750-28 UN-2A	17.86	22.35	
14	33.66	28.57	24.59	1.0000-28 UN-2A	21.92	25.65	

Установочные размеры

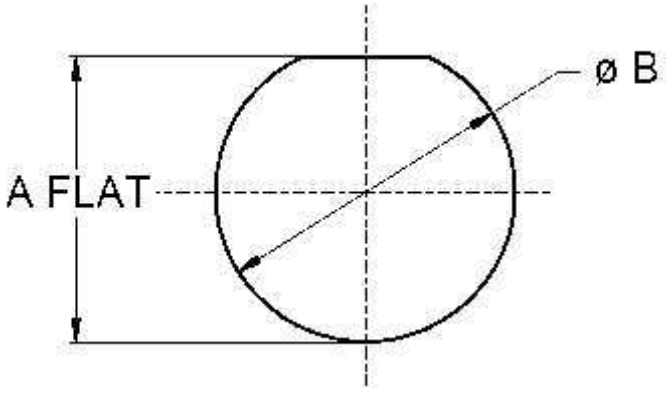

Размер корпуса	A ± 0.05	Ø B ± 0.13
5	10.80	11.38
6	12.12	12.95
7	15.34	16.13
8	15.34	16.13
9	16.89	17.73
10	18.59	19.30
11	20.30	20.88
12	21.67	22.48
14	24.84	25.65

Размеры. Розетки, тип 00

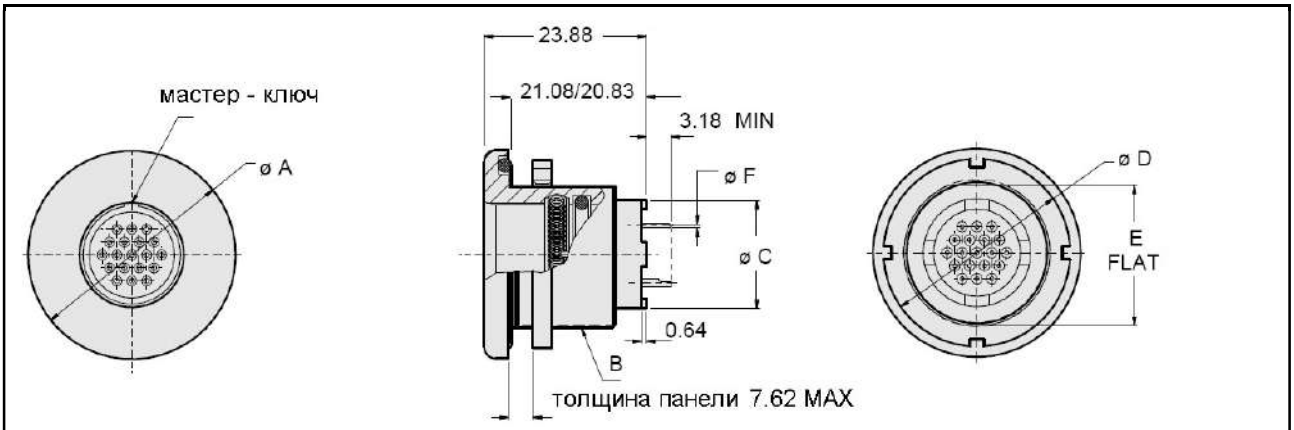

Размер корпуса	Ø A	Резьба B	Ø C	Ø D	E	Ø F шпилька
5	21.08	.5000-32 UN-2A	6.98	15.87	11.94	для контактов # 23 0.46/0.56 для контактов # 20 0.61/0.71 для контактов # 16 1.52/1.63 для контактов # 12 2.34/2.44
6	22.48	.5625-28 UN-2A	8.38	17.47	13.46	
7	25.27	.6875-28 UN-2A	10.97	20.62	16.84	
8	25.27	.6875-28 UN-2A	12.52	20.62	16.84	
9	27.31	.7500-28 UN-2A	14.00	22.22	18.29	
10	28.95	.8125-28 UN-2A	15.75	23.82	20.02	
11	30.23	.8750-28 UN-2A	16.81	25.40	21.41	
12	34.04	1.0000-28 UN-2A	17.86	28.57	24.64	
14	35.31	1.0625-20 UN-2A	21.92	30.18	25.91	

Установочные размеры

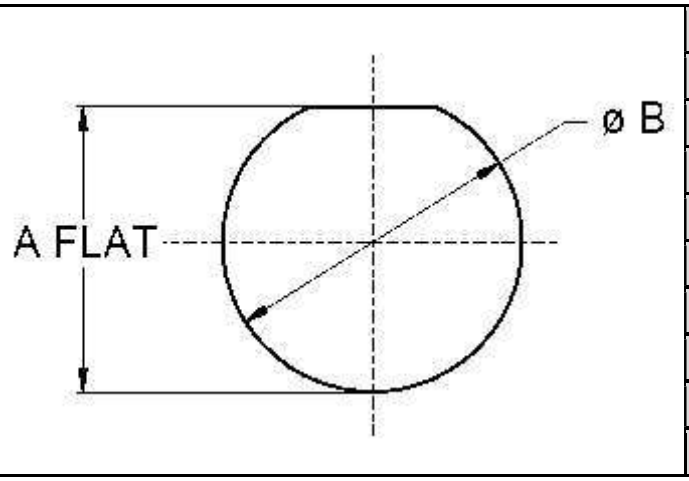

Размер корпуса	A ± 0.05	Ø B ± 0.13
5	12.19	12.95
6	13.72	14.61
7	17.12	17.73
8	17.12	17.73
9	18.54	19.30
10	20.30	20.88
11	21.67	22.48
12	24.89	25.65
14	26.16	27.31

Новая разработка – низкопрофильные угловые вилки с интегрированными кожухами для установки ТУТ и экрана и кабельные сборки на базе вилок серии 804 «Cobra». Малодымная, негалогеновая оболочка кабельной сборки снижает количество токсичных и разъедающих газов выделяемых при горении. Полужесткая полиамидная оплетка обеспечивает стойкость к деформации и герметичность. Вилки и кабельные сборки на базе вилок серии 804 «Cobra», доступны только с контактами # 23



Корпус вилки	Алюминий или нержавеющая сталь
Изолятор	Жидкокристаллический кополиэстер
Уплотнение	Фторосиликон
Винты	Нержавеющая сталь 300
Магнитная проницаемость	2.0 μ
Вибрация/Удар	37 g/300 g
Применяемые контакты	# 23
Рабочий ток	#23 – 5 A
Тестовое напряжение	#23 – 500 В пер.т., уровень моря
Сопротивление контактов	Падение напряжения – 73мВ при тестовом токе 5 А
Сопротивление изоляции	не менее 5 000 МОм
Рабочий диапазон температур	от -55°C до +150°C
Защищенность	Погружение в воду на глубину 1м на 1 ч
Экранирование, эфф.	50 дБ (мин) при частоте от 100 МГц до 1000 МГц
Калибры применяемых проводников	22, 24, 26 и 28
Обжимные клещи	809-015
Позиционер	809-005 (K1461)
Монтажный инструмент	809-088

Вилки «Cobra». Информация для заказа

Базовая серия	**804-066-06**	**ZNU**	**8-13**	**P**	**A**	**1**	**05**
Материал корпуса/Тип покрытия: M – алюминий/химосажденный никель MT – алюминий/никель-PTFE ZNU – алюминий/черный цинк-никель по никелю NF – алюминий/оливково серый кадмий по никелю Z1 – нержавеющая сталь/пассивирование							
Контактная схема: 5-3, 6-4, 6-6, 6-7, 7-10, 8-13, 9-19, 10-26, 12-37, 14-55							
Тип контакта: P – штыревой, под обжимку S – гнездовой, под обжимку A – штыревой, под пайку B – гнездовой, под пайку							
Поляризация – A (нормальная), B, C, D, E, F не указывается – имеется только один мастер-ключ							
Индекс позиционирования вилки в корпусе сборки, угловое смещение: 1 – 0^0 2 – 45^0 3 – 90^0 4 – 135^0 5 – 180^0 6 – 225^0 7 – 270^0 8 – 315^0							
Индекс диаметра кабельного вывода							

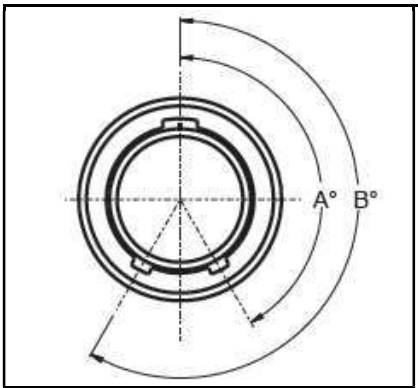

Поляризация	**A°**	**B°**
A	150°	210°
B	75°	210°
C	95°	230°
D	140°	275°
E	75°	275°
F	95°	210°

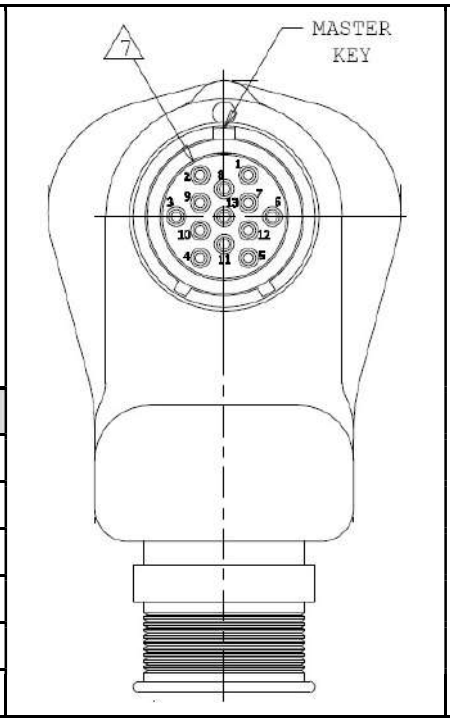

Углы позиционирования вилки в корпусе
Вид сзади,
мастер ключ в верхней части

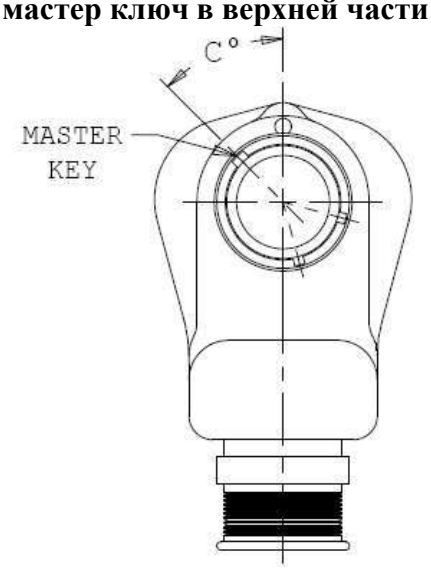

Размеры

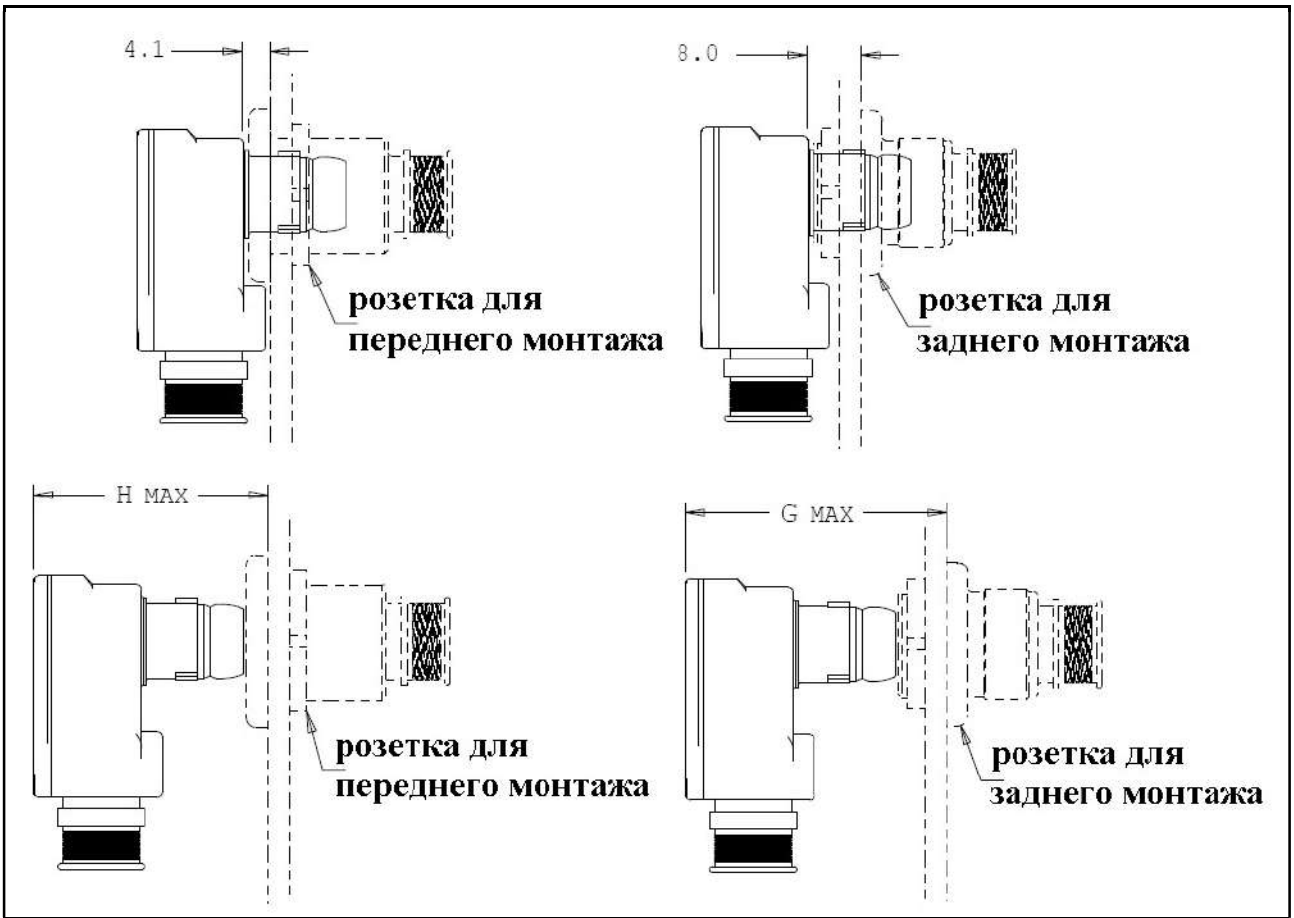

Размер корпуса	Ø A	B	D	E	F	G	H	J	Индекс Ø кабельного вывода
5	17.0	6.9	26.2	8.1	30.7	34.0	29.5	12.7	02 – 03
6	19.1	7.6	27.4	8.6	31.5	35.3	30.7	14.2	02 – 04
7	22.4	8.6	30.5	9.9	32.5	38.1	33.5	16.5	02 – 05
8	24.6	9.7	31.5	10.7	33.3	39.1	34.5	18.0	02 – 06
9	26.9	10.4	33.0	11.4	34.0	40.9	36.3	19.6	02 – 07
10	29.2	11.2	34.3	12.2	34.8	42.2	37.3	21.2	02 – 08
12	33.8	12.7	36.6	13.2	37.6	44.5	39.6	24.1	02 – 10
14	37.1	14.2	38.9	14.7	41.7	46.7	42.9	27.18	02 – 12

* – требуется консультация

Размеры

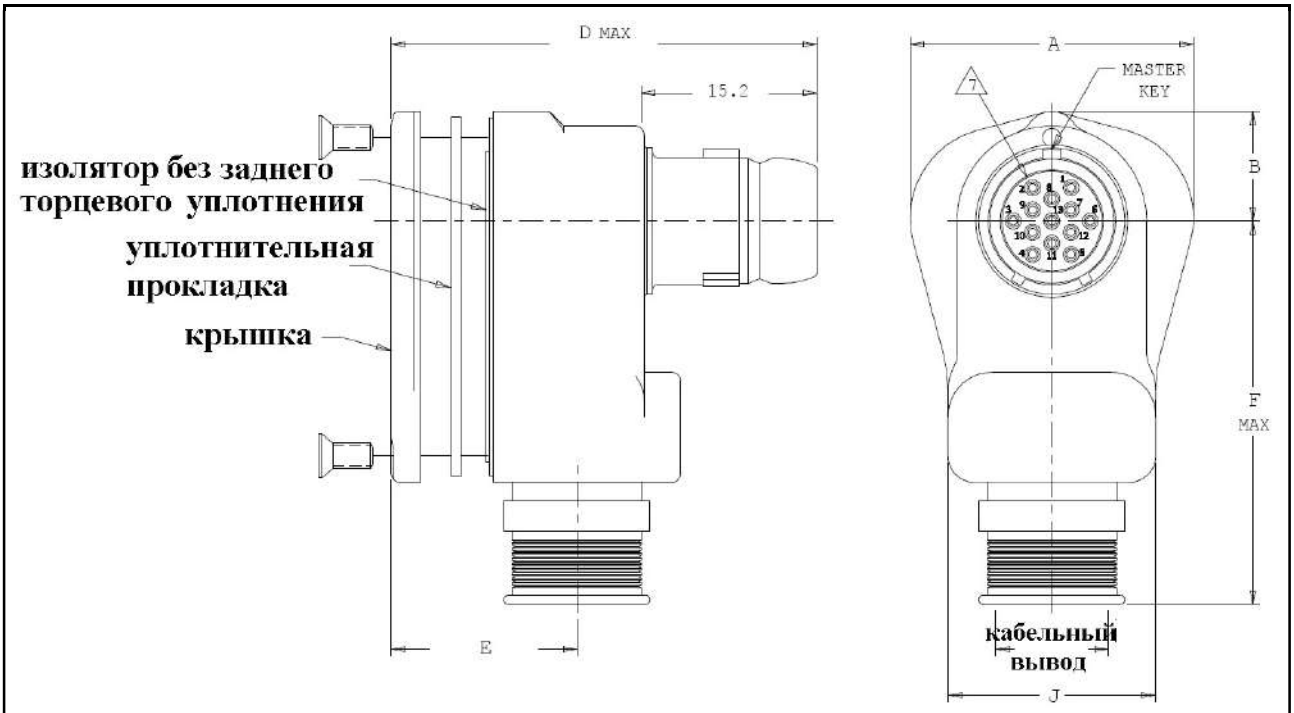

Индекс Ø кабельного вывода	Ø кабельного вывода
02	3,18
03	4,78
04	6,35
05	7,95
06	9,53
07	11,13
08	12,70
09	14,30
10	15,88
11	17,48
12	19,05

Переборочные переходники серии 804 с контргайкой

Информация для заказа

Базовая серия	**804-067-07**	**Z1**	**6-7**	**PS**	**N**
Материал корпуса/Тип покрытия:					
C – алюминий/черное анодирование					
M – алюминий/химосажденный никель					
MT – алюминий/никель-PTFE					
ZN – алюминий/цинк/никель с оливково серым хроматированием					
ZNU – алюминий/цинк/никель с черным хроматированием					
NF – алюминий/кадмий с оливково серым хроматированием					
Z1 – нержавеющая сталь/пассивирование					
Контактная схема					
Тип контакта:					
PS – штыревые со стороны контргайки, гнездовые с обратной стороны					
SP – гнездовые со стороны контргайки, штыревые с обратной стороны					
Поляризация – A (нормальная), B, C, D, E, F					

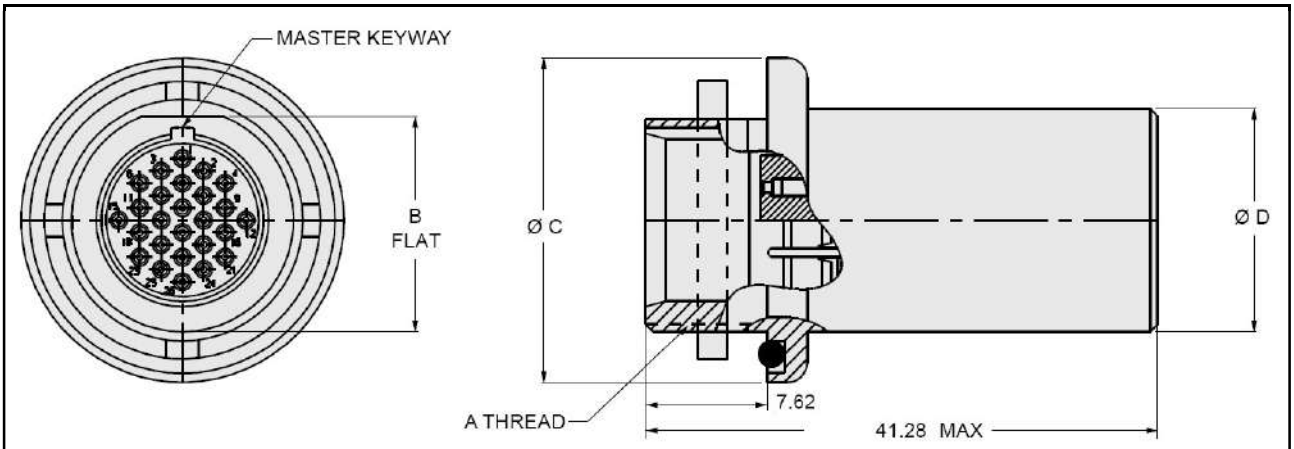

Размер корпуса	Резьба A	B	Ø C	Ø D
5	.4375-32 UN-2A	10.54	11.86	14.73
6	.5000-32 UN-2A	14.73	16.64	18.31
7	.6250-28 UN-2A	20.07	21.41	24.59
8	.6250-28 UN-2A	18.54	18.54	22.86
9	.6875-28 UN-2A	24.00	25.40	27.31
10	.7500-28 UN-2A	28.96	30.23	33.32
11	.8750-28 UN-2A	11.43	12.19	14.73
12	8125-28 UN-2A	15.32	17.65	18.67
14	8750-28 UN-2A	20.57	22.35	25.65

Установочные размеры

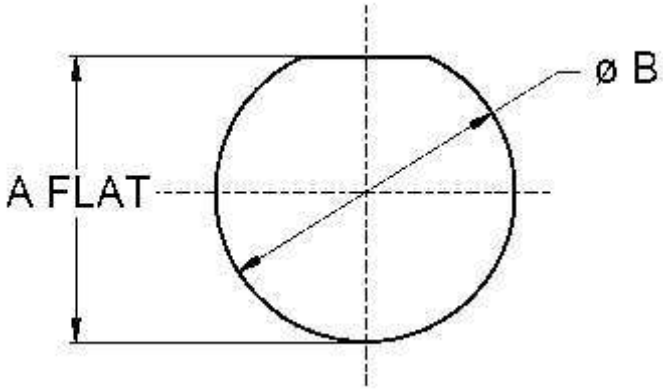

Размер корпуса	A ± 0.05	Ø B ± 0.13
5	10.80	11.38
6	12.12	12.95
7	15.34	16.13
8	15.34	16.13
9	16.89	17.73
10	18.59	19.30
11	20.30	20.88
12	21.67	22.48
14	24.84	25.65

Поляризация

Индекс поляризации	A°	B°
A	150°	210°
B	75°	210°
C	95°	230°
D	140°	275°
E	75°	275°
F	95°	210°

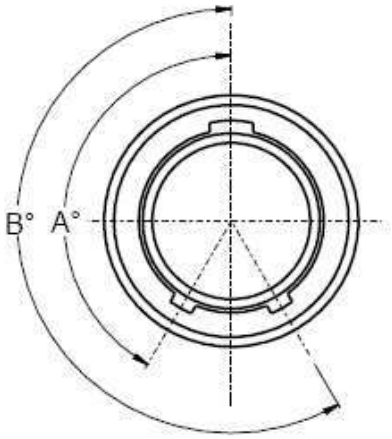

Быстросъемные соединители с кордом. Информация для заказа

Базовая серия	**804**	**-113-06**	**ZNU**	**8-13**	**P**	**A**	**1**
Тип корпуса							
113-06 – быстросъемная вилка с кордом							
114-01 – быстросъемная кабельная розетка с кордом							
Материал корпуса/Тип покрытия:							
M – алюминий/химосажденный никель							
MT – алюминий/никель-PTFE							
ZNU – алюминий/черный цинк-никель по никелю							
NF – алюминий/оливково серый кадмий по никелю							
Z1 – нержавеющая сталь/пассивирование							
Контактная схема:							
5-3, 6-4, 6-6, 6-7, 7-10, 8-13, 9-19, 10-26, 12-37, 14-55							
Тип контакта:							
P – соединитель поставляется со штыревыми контактами							
S – соединитель поставляется с гнездовыми контактами							
A – соединитель поставляется без штыревых контактов							
B – соединитель поставляется без гнездовых контактов							
G – соединитель поставляется со штыревыми контактами # 23 (под провода 30 AWG)							
H – соединитель поставляется с гнездовыми контактами # 23 (под провода 30 AWG)							
Поляризация – A (нормальная), B, C, D, E, F							
Длина корда в дюймах, погрешность длины ± 0,5 дюйма							

ВНИМАНИЕ!

Быстросъемные вилки сочленяются с розетками 804-004, 804-005, 804-006 и 804-114

Быстросъемные кабельные розетки сочленяются с вилками 804-001, 804-002, 804-113

Сочленяемые соединители должны иметь одинаковую поляризацию и ответные типы контактов

Разъединение соединителей с помощью корда при углах положения корда от 0° до 15° требует приложения разных усилий

Размеры **Быстросъемные вилки 804-113-06**

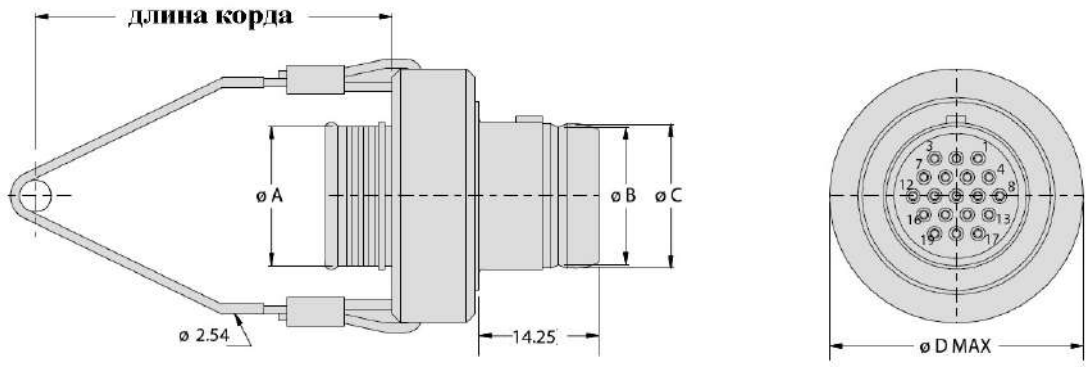

Размер корпуса	Ø A	Ø B	Ø C	Ø D Max
5	6.25	5.56	6.35	20.62
6	7.26	7.16	7.95	22.23
7	9.91	8.92	9.73	23.83
8	11.23	10.11	10.90	25.40
9	12.70	11.53	12.34	26.97
10	14.33	13.44	14.30	28.58
11	15.44	14.91	15.70	30.18
12	16.51	16.41	17.17	31.75
14	20.45	19.51	20.32	34.93

Быстросъемные кабельные розетки 804-114-01

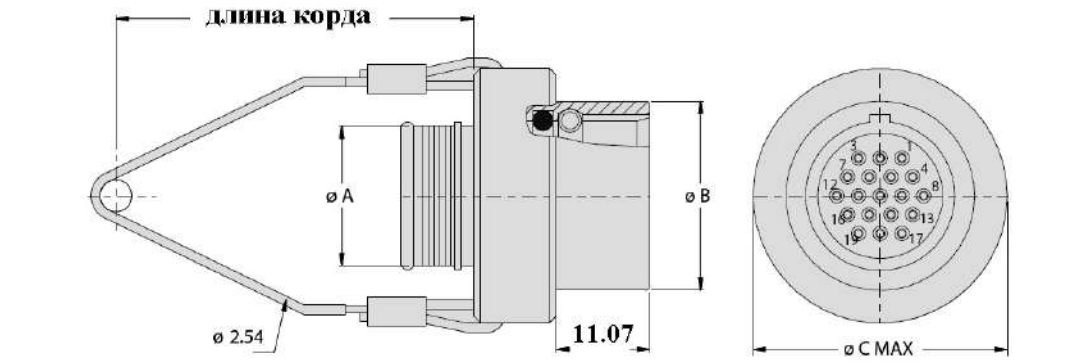

Размер корпуса	Ø A	Ø B	Ø C Max
5	6.25	11.43	20.62
6	7.26	12.19	22.23
7	9.91	14.73	23.83
8	11.23	15.24	25.40
9	12.70	17.53	26.97
10	14.33	18.67	28.58
11	15.44	20.02	30.18
12	16.51	22.35	31.75
14	20.45	24.71	34.93

Экранирующие кабельные сборки серии 804
Резиновые оболочки
Резиновые эластичные кожухи



Кабельные сборки только с сигнальными контактами # 23

Информация для заказа

Базовая серия	**804-062**	**-A**	**C**	**4**	**Z1**	**7-10**	**P**	**A**	**-12**
Тип соединителя, конец A:									
A – вилка со штыревыми контактами									
B – вилка с гнездовыми контактами									
C – кабельная розетка со штыревыми контактами									
D – кабельная розетка с гнездовыми контактами									
Тип соединителя, конец B:									
A – вилка со штыревыми контактами									
B – вилка с гнездовыми контактами									
C – кабельная розетка со штыревыми контактами									
D – кабельная розетка с гнездовыми контактами									
N – свободный конец									
Калибр применяемых проводов:									
2 – # 22 AWG									
4 – # 24 AWG									
Материал корпуса/Тип покрытия:									
M – алюминий/химосажденный никель									
MT – алюминий/никель-PTFE									
ZNU – алюминий/цинк/никель с черным хроматированием									
NF – алюминий/кадмий с оливково серым хроматированием									
Z1 – нержавеющая сталь/пассивирование									
Контактная схема: 5-3, 6-4, 6-6, 6-7, 7-10, 8-13. 9-19, 10-26, 12-37, 14-55									
Наличие эксплуатационных заглушек:									
P – кабельная сборка поставляется с эксплуатационными заглушками									
N – кабельная сборка поставляется без заглушек									
Поляризация – A (нормальная), B, C, D, E, F									
не указывается – имеется только один мастер-ключ									
Длина кабельной сборки в дюймах, 12 дюймов минимум									

Экранирующие кабельные сборки серии 804
Полиамидные эластичные кожухи

Кабельные сборки только с сигнальными контактами # 23

Информация для заказа

Базовая серия	**804-015**	**-A**	**C**	**4**	**Z1**	**7-10**	**P**	**A**	**-12**
Тип соединителя, конец A: A – вилка со штыревыми контактами B – вилка с гнездовыми контактами C – кабельная розетка со штыревыми контактами D – кабельная розетка с гнездовыми контактами									
Тип соединителя, конец B: A – вилка со штыревыми контактами B – вилка с гнездовыми контактами C – кабельная розетка со штыревыми контактами D – кабельная розетка с гнездовыми контактами N – свободный конец									
Калибр применяемых проводов: 2 – # 22 AWG 4 – # 24 AWG									
Материал корпуса/Тип покрытия: M – алюминий/химосажденный никель MT – алюминий/никель-PTFE ZNU – алюминий/цинк/никель с черным хроматированием NF – алюминий/кадмий с оливково серым хроматированием Z1 – нержавеющая сталь/пассивирование									
Контактная схема: 5-3, 6-4, 6-6, 6-7, 7-10, 8-13. 9-19, 10-26, 12-37, 14-55									
Наличие эксплуатационных заглушек: P – кабельная сборка поставляется с эксплуатационными заглушками N – кабельная сборка поставляется без заглушек									
Поляризация – A (нормальная), B, C, D, E, F не указывается – имеется только один мастер-ключ									
Длина кабельной сборки в дюймах, 12 дюймов минимум									

Кабельные сборки только с сигнальными контактами # 20 HD
Резиновые оболочки
Резиновые эластичные кожухи

Информация для заказа

Базовая серия **804-063**	**-A**	**C**	**0**	**Z1**	**7-25**	**P**	**A**	**-12**
Тип соединителя, конец A:								
A – вилка со штыревыми контактами								
B – вилка с гнездовыми контактами								
C – кабельная розетка со штыревыми контактами								
D – кабельная розетка с гнездовыми контактами								
Тип соединителя, конец B:								
A – вилка со штыревыми контактами								
B – вилка с гнездовыми контактами								
C – кабельная розетка со штыревыми контактами								
D – кабельная розетка с гнездовыми контактами								
N – свободный конец								
Калибр применяемых проводов:								
2 – # 22 AWG								
0 – # 20 AWG								
Материал корпуса/Тип покрытия:								
M – алюминий/химосажденный никель								
MT – алюминий/никель-PTFE								
ZNU – алюминий/цинк/никель с черным хроматированием								
NF – алюминий/кадмий с оливково серым хроматированием								
Z1 – нержавеющая сталь/пассивирование								
Контактная схема: 6-23, 7-25, 8-28, 9-210, 12-220, 14-235								
Наличие эксплуатационных заглушек:								
P – кабельная сборка поставляется с эксплуатационными заглушками								
N – кабельная сборка поставляется без заглушек								
Поляризация – A (нормальная), B, C, D, E, F								
не указывается – имеется только один мастер-ключ								
Длина кабельной сборки в дюймах, 12 дюймов минимум								

Кабельные сборки только с сигнальными контактами # 20 HD
Полиуретановые оболочки
Полиамидные эластичные кожухи

Информация для заказа

Базовая серия	**804-022**	**-A**	**C**	**0**	**Z1**	**7-25**	**P**	**A**	**-12**
Тип соединителя, конец A:									
A – вилка со штыревыми контактами									
B – вилка с гнездовыми контактами									
C – кабельная розетка со штыревыми контактами									
D – кабельная розетка с гнездовыми контактами									
Тип соединителя, конец B:									
A – вилка со штыревыми контактами									
B – вилка с гнездовыми контактами									
C – кабельная розетка со штыревыми контактами									
D – кабельная розетка с гнездовыми контактами									
N – свободный конец									
Калибр применяемых проводов:									
2 – # 22 AWG									
0 – # 20 AWG									
Материал корпуса/Тип покрытия:									
M – алюминий/химосажденный никель									
MT – алюминий/никель-PTFE									
ZNU – алюминий/цинк/никель с черным хроматированием									
NF – алюминий/кадмий с оливково серым хроматированием									
Z1 – нержавеющая сталь/пассивирование									
Контактная схема: 6-23, 7-25, 8-28, 9-210, 12-220, 14-235									
Наличие эксплуатационных заглушек:									
P – кабельная сборка поставляется с эксплуатационными заглушками									
N – кабельная сборка поставляется без заглушек									
Поляризация – A (нормальная), B, C, D, E, F									
не указывается – имеется только один мастер-ключ									
Длина кабельной сборки в дюймах, 12 дюймов минимум									

Кабельные сборки только с силовыми контактами # 16
Резиновые оболочки
Резиновые эластичные кожухи

Информация для заказа

Базовая серия	**804-064**	**-A**	**C**	**6**	**Z1**	**12-7**	**P**	**A**	**-12**
Тип соединителя, конец A:									
A – вилка со штыревыми контактами									
B – вилка с гнездовыми контактами									
C – кабельная розетка со штыревыми контактами									
D – кабельная розетка с гнездовыми контактами									
Тип соединителя, конец B:									
A – вилка со штыревыми контактами									
B – вилка с гнездовыми контактами									
C – кабельная розетка со штыревыми контактами									
D – кабельная розетка с гнездовыми контактами									
N – свободный конец									
Калибр применяемых проводов:									
6 – # 16 AWG									
8 – # 18 AWG									
Материал корпуса/Тип покрытия:									
M – алюминий/химосажденный никель									
MT – алюминий/никель-PTFE									
ZNU – алюминий/цинк/никель с черным хроматированием									
NF – алюминий/кадмий с оливково серым хроматированием									
Z1 – нержавеющая сталь/пассивирование									
Контактная схема: 6-1, 8-2, 9-4, 10-5, 12-7, 14-12									
Наличие эксплуатационных заглушек:									
P – кабельная сборка поставляется с эксплуатационными заглушками									
N – кабельная сборка поставляется без заглушек									
Поляризация – A (нормальная), B, C, D, E, F									
не указывается – имеется только один мастер-ключ									
Длина кабельной сборки в дюймах, 12 дюймов минимум									

Кабельные сборки только с силовыми контактами # 16
Полиуретановые оболочки
Полиамидные эластичные кожухи

Информация для заказа

Базовая серия	**804-018**	**-A**	**C**	**6**	**Z1**	**12-7**	**P**	**A**	**-12**
Тип соединителя, конец A:									
A – вилка со штыревыми контактами									
B – вилка с гнездовыми контактами									
C – кабельная розетка со штыревыми контактами									
D – кабельная розетка с гнездовыми контактами									
Тип соединителя, конец B:									
A – вилка со штыревыми контактами									
B – вилка с гнездовыми контактами									
C – кабельная розетка со штыревыми контактами									
D – кабельная розетка с гнездовыми контактами									
N – свободный конец									
Калибр применяемых проводов:									
6 – # 16 AWG									
8 – # 18 AWG									
Материал корпуса/Тип покрытия:									
M – алюминий/химосажденный никель									
MT – алюминий/никель-PTFE									
ZNU – алюминий/цинк/никель с черным хроматированием									
NF – алюминий/кадмий с оливково серым хроматированием									
Z1 – нержавеющая сталь/пассивирование									
Контактная схема: 6-1, 8-2, 9-4, 10-5, 12-7, 14-12									
Наличие эксплуатационных заглушек:									
P – кабельная сборка поставляется с эксплуатационными заглушками									
N – кабельная сборка поставляется без заглушек									
Поляризация – A (нормальная), B, C, D, E, F									
не указывается – имеется только один мастер-ключ									
Длина кабельной сборки в дюймах, 12 дюймов минимум									

Кабельные сборки только с силовыми контактами # 12
Резиновые оболочки
Резиновые эластичные кожухи

Информация для заказа

Базовая серия	**804-065**	**-A**	**C**	**2**	**Z1**	**14-5**	**P**	**A**	**-12**
Тип соединителя, конец A:									
A – вилка со штыревыми контактами									
B – вилка с гнездовыми контактами									
C – кабельная розетка со штыревыми контактами									
D – кабельная розетка с гнездовыми контактами									
Тип соединителя, конец B:									
A – вилка со штыревыми контактами									
B – вилка с гнездовыми контактами									
C – кабельная розетка со штыревыми контактами									
D – кабельная розетка с гнездовыми контактами									
N – свободный конец									
Калибр применяемых проводов:									
2 – # 12 AWG									
4 – # 14 AWG									
Материал корпуса/Тип покрытия:									
M – алюминий/химосажденный никель									
MT – алюминий/никель-PTFE									
ZNU – алюминий/цинк/никель с черным хроматированием									
NF – алюминий/кадмий с оливково серым хроматированием									
Z1 – нержавеющая сталь/пассивирование									
Контактная схема: 7-1, 10-2, 12-2, 12-3, 14-5									
Наличие эксплуатационных заглушек:									
P – кабельная сборка поставляется с эксплуатационными заглушками									
N – кабельная сборка поставляется без заглушек									
Поляризация – A (нормальная), B, C, D, E, F									
не указывается – имеется только один мастер-ключ									
Длина кабельной сборки в дюймах, 12 дюймов минимум									

Кабельные сборки только с силовыми контактами # 12
Полиуретановые оболочки
Полиамидные эластичные кожухи

Информация для заказа

Базовая серия	**804-019**	**-A**	**C**	**2**	**Z1**	**14-5**	**P**	**A**	**-12**
Тип соединителя, конец A:									
A – вилка со штыревыми контактами									
B – вилка с гнездовыми контактами									
C – кабельная розетка со штыревыми контактами									
D – кабельная розетка с гнездовыми контактами									
Тип соединителя, конец B:									
A – вилка со штыревыми контактами									
B – вилка с гнездовыми контактами									
C – кабельная розетка со штыревыми контактами									
D – кабельная розетка с гнездовыми контактами									
N – свободный конец									
Калибр применяемых проводов:									
2 – # 12 AWG									
4 – # 14 AWG									
Материал корпуса/Тип покрытия:									
M – алюминий/химосажденный никель									
MT – алюминий/никель-PTFE									
ZNU – алюминий/цинк/никель с черным хроматированием									
NF – алюминий/кадмий с оливково серым хроматированием									
Z1 – нержавеющая сталь/пассивирование									
Контактная схема: 7-1, 10-2, 12-2, 12-3, 14-5									
Наличие эксплуатационных заглушек:									
P – кабельная сборка поставляется с эксплуатационными заглушками									
N – кабельная сборка поставляется без заглушек									
Поляризация – A (нормальная), B, C, D, E, F									
не указывается – имеется только один мастер-ключ									
Длина кабельной сборки в дюймах, 12 дюймов минимум									

Размеры

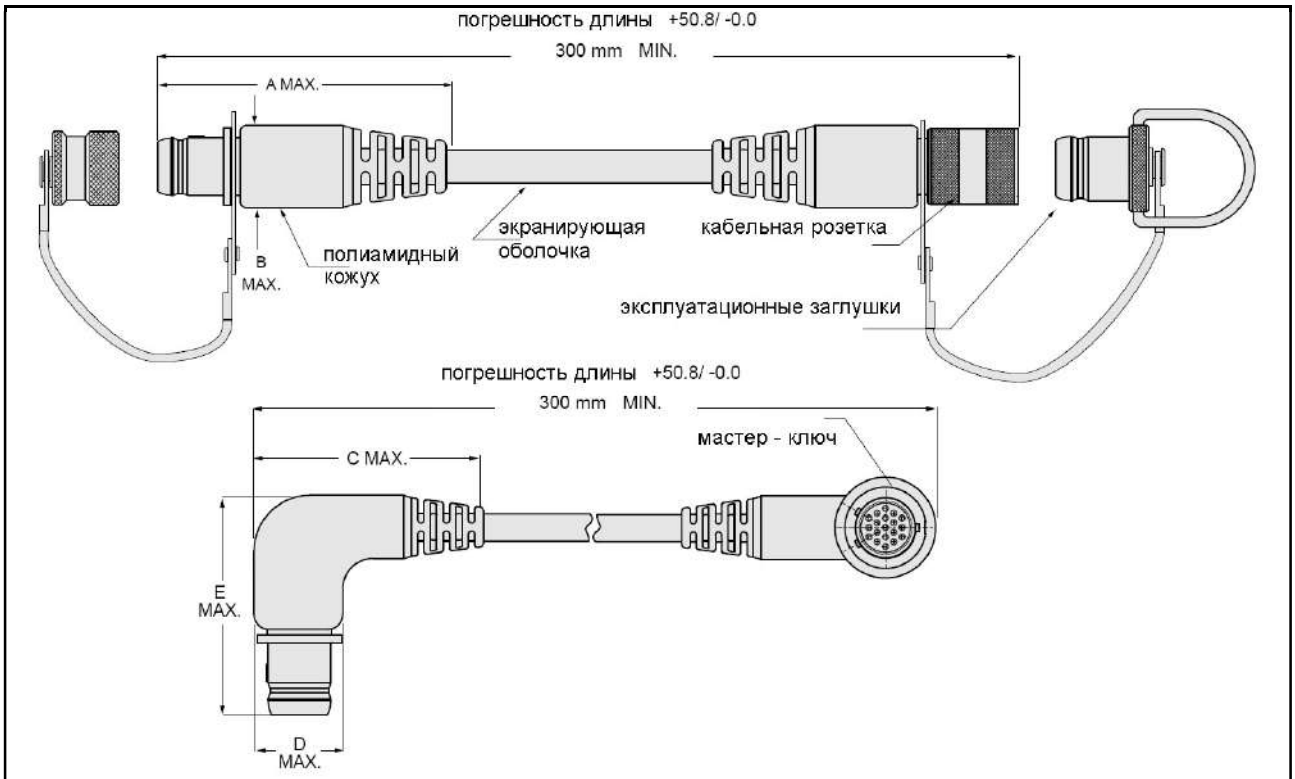

Размер корпуса	A Max.	B Max.	C Max.*	D Max.*	E Max.*
5	62.48	12.70	38.1	15.2	48.3
6	65.02	14.22	38.1	15.2	48.3
7	67.06	16.00	38.1	17.8	53.3
8	68.58	17.27	40.6	19.1	55.9
9	73.66	18.54	48.3	21.6	61.0
10	74.93	20.57	48.3	21.6	61.0
11	76.20	22.86			
12	78.74	23.37	55.9	27.9	73.7
14	81.28	26.67	63.5	33.0	83.8

Для заказа кабельной сборки с угловыми кожухами требуется добавить в обозначение индекс «R» после индекс типа соединителя на концах сборки

Пример:

Прямая кабельная сборка – **804-015-AC4Z16-4PA-72**
Кабельная сборка со всеми угловыми кожухами – **804-015-A*R*C*R*4Z16-4PA-72**
Кабельная сборка с одним угловым кожухом – **804-015-A*R*C4Z16-4PA-72**

* – рекомендуется консультация у производителя

Эластичные экранирующие кабельные сборки серии 804
С интегрированными эластичными прямыми кожухами



Кабельные сборки только с сигнальными контактами # 23

Информация для заказа

Базовая серия **804-058**	**-A**	**C**	**4**	**Z1**	**5-3**	**P**	**N**	**-12**	**C**	**N**
Тип соединителя, конец A: A – вилка со штыревыми контактами B – вилка с гнездовыми контактами C – кабельная розетка со штыревыми контактами D – кабельная розетка с гнездовыми контактами										
Тип соединителя, конец B: A – вилка со штыревыми контактами B – вилка с гнездовыми контактами C – кабельная розетка со штыревыми контактами D – кабельная розетка с гнездовыми контактами N – свободный конец										
Калибр применяемых проводов: 2 – # 22 AWG 4 – # 24 AWG										
Материал корпуса/Тип покрытия: M – алюминий/химосажденный никель MT – алюминий/никель-PTFE ZNU – алюминий/цинк/никель с черным хроматированием NF – алюминий/кадмий с оливково серым хроматированием Z1 – нержавеющая сталь/пассивирование										
Контактная схема (по комбинированным схемам требуется консультация)										
Наличие эксплуатационных заглушек: P – кабельная сборка поставляется с эксплуатационными заглушками N – кабельная сборка поставляется без заглушек										
Поляризация – N, X, Y, Z										
Длина кабельной сборки в дюймах, 12 дюймов минимум										
Тип экранирующей оболочки: A – Amberstrand B – Armorlite C – луженая медь										
Тип защитной оболочки: D – Nomex, оливково серый N – Nomex, черный H – Halar (модифицированный) P – PTFE, покрытие из стекловолокна (модифицированный)										

Кабельные сборки только с сигнальными контактами # 20 HD

Информация для заказа

Базовая серия **804-059**	**-A**	**C**	**0**	**Z1**	**6-23**	**P**	**N**	**-12**	**C**	**N**
Тип соединителя, конец A: A – вилка со штыревыми контактами B – вилка с гнездовыми контактами C – кабельная розетка со штыревыми контактами D – кабельная розетка с гнездовыми контактами										
Тип соединителя, конец B: A – вилка со штыревыми контактами B – вилка с гнездовыми контактами C – кабельная розетка со штыревыми контактами D – кабельная розетка с гнездовыми контактами N – свободный конец										
Калибр применяемых проводов: 0 – # 20 AWG 2 – # 22 AWG										
Материал корпуса/Тип покрытия: M – алюминий/химосажденный никель MT – алюминий/никель-PTFE ZNU – алюминий/цинк/никель с черным хроматированием NF – алюминий/кадмий с оливково серым хроматированием Z1 – нержавеющая сталь/пассивирование										
Контактная схема (по комбинированным схемам требуется консультация)										
Наличие эксплуатационных заглушек: P – кабельная сборка поставляется с эксплуатационными заглушками N – кабельная сборка поставляется без заглушек										
Поляризация – N, X, Y, Z										
Длина кабельной сборки в дюймах, 12 дюймов минимум										
Тип экранирующей оболочки: A – Amberstrand B – Armorlite C – луженая медь										
Тип защитной оболочки: D – Nomex, оливково серый N – Nomex, черный H – Halar (модифицированный) P – PTFE, покрытие из стекловолокна (модифицированный)										

Кабельные сборки только с силовыми контактами # 16

Информация для заказа

Базовая серия **804-060**	**-A**	**C**	**6**	**Z1**	**8-2**	**P**	**N**	**-12**	**C**	**N**
Тип соединителя, конец A: A – вилка со штыревыми контактами B – вилка с гнездовыми контактами C – кабельная розетка со штыревыми контактами D – кабельная розетка с гнездовыми контактами										
Тип соединителя, конец B: A – вилка со штыревыми контактами B – вилка с гнездовыми контактами C – кабельная розетка со штыревыми контактами D – кабельная розетка с гнездовыми контактами N – свободный конец										
Калибр применяемых проводов: 6 – # 16 AWG 8 – # 18 AWG										
Материал корпуса/Тип покрытия: M – алюминий/химосажденный никель MT – алюминий/никель-PTFE ZNU – алюминий/цинк/никель с черным хроматированием NF – алюминий/кадмий с оливково серым хроматированием Z1 – нержавеющая сталь/пассивирование										
Контактная схема (по комбинированным схемам требуется консультация)										
Наличие эксплуатационных заглушек: P – кабельная сборка поставляется с эксплуатационными заглушками N – кабельная сборка поставляется без заглушек										
Поляризация – N, X, Y, Z										
Длина кабельной сборки в дюймах, 12 дюймов минимум										
Тип экранирующей оболочки: A – Amberstrand B – Armorlite C – луженая медь										
Тип защитной оболочки: D – Nomex, оливково серый N – Nomex, черный H – Halar (модифицированный) P – PTFE, покрытие из стекловолокна (модифицированный)										

ВНИМАНИЕ! С информацией по экранирующим и защитным оплеткам можно ознакомиться в каталоге «Экранирующие и защитные оплетки»

Кабельные сборки только с силовыми контактами # 12

Информация для заказа

Базовая серия	**804-061**	**-A**	**C**	**4**	**Z1**	**10-2**	**P**	**N**	**-12**	**C**	**N**
Тип соединителя, конец A: A – вилка со штыревыми контактами B – вилка с гнездовыми контактами C – кабельная розетка со штыревыми контактами D – кабельная розетка с гнездовыми контактами											
Тип соединителя, конец B: A – вилка со штыревыми контактами B – вилка с гнездовыми контактами C – кабельная розетка со штыревыми контактами D – кабельная розетка с гнездовыми контактами N – свободный конец											
Калибр применяемых проводов: 2 – # 12 AWG 4 – # 14 AWG											
Материал корпуса/Тип покрытия: M – алюминий/химосажденный никель MT – алюминий/никель-PTFE ZNU – алюминий/цинк/никель с черным хроматированием NF – алюминий/кадмий с оливково серым хроматированием Z1 – нержавеющая сталь/пассивирование											
Контактная схема (по комбинированным схемам требуется консультация)											
Наличие эксплуатационных заглушек: P – кабельная сборка поставляется с эксплуатационными заглушками N – кабельная сборка поставляется без заглушек											
Поляризация – N, X, Y, Z											
Длина кабельной сборки в дюймах, 12 дюймов минимум											
Тип экранирующей оболочки: A – Amberstrand B – Armorlite C – луженая медь											
Тип защитной оболочки: N – Nomex H – Halar (модифицированный) P – PTFE, покрытие из стекловолокна (модифицированный)											



Модификация цилиндрических соединителей серии 804 для каналов передачи данных (протоколы USB 2.0, eSata, 10GBASE-T и LVDS) на частотах свыше 1 ГГц. Возможность применения витых пар с волновым сопротивлением 100 Ом.

Контакты # 23
Монтаж контактов – пайка, обжимка, печатный монтаж
Изолятор – специализированный тефлон PFA

При отсутствии торцевых уплотнений			
Волновое сопротивление	**КСВН**	**Потери**	
100 Ом ±7 Ом при 100 пикосекунд	от 1.4 до 4 ГГц	1 ГГц	0.51 дБ
		2 ГГц	0.53 дБ
		3 ГГц	0.57 дБ
		4 ГГц	1.20 дБ
		5 ГГц	1.25 дБ

С торцевыми уплотнениями			
Волновое сопротивление	**КСВН**	**Потери**	
100 Ом ±15 Ом при 100 пикосекунд	от 1.5 до 3 ГГц	1 ГГц	0.73 дБ
		2 ГГц	0.76 дБ
		3 ГГц	0.85 дБ

Параметр	**Значение, описание**
Ток	5 А
Напряжение пробоя	500 В перем. т.
Сопротивление изоляции	более 5000 МОм
Рабочий диапазон температур	от -65°С до +150°С
Удар	300 g
Вибрация	37 g
Экранирование (эфф.)	55 дБ (мин.) на частотах от 100 МГц до 1000 МГц
Срок службы	2 000 циклов
Материал корпуса, гайки	алюминий, нержавеющая сталь
Контакты	медь, покрытие – золото
Изолятор	PFA
Удерживающие клипсы	бериллиевая бронза
Уплотнения	фторосиликон

Контактные схемы

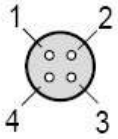

6 - 4
размер корпуса 6
4 контакта # 23

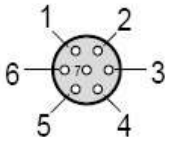

6 - 7
размер корпуса 6
7 контактов # 23

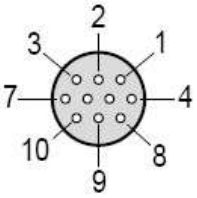

7 - 10
размер корпуса 7
10 контактов # 23

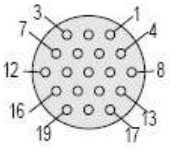

9 - 19

размер корпуса 9
19 контактов # 23

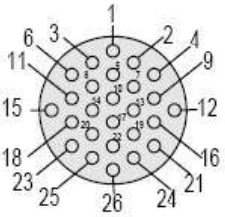

10 - 26
размер корпуса 10
26 контактов # 23

Координатные сетки для печатного монтажа

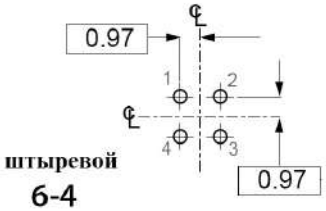

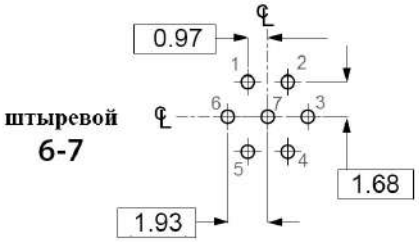

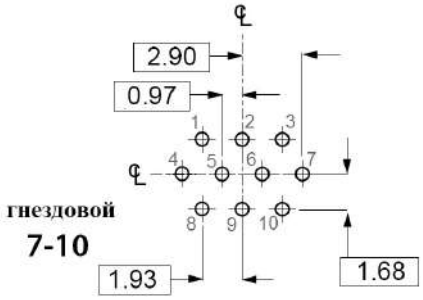

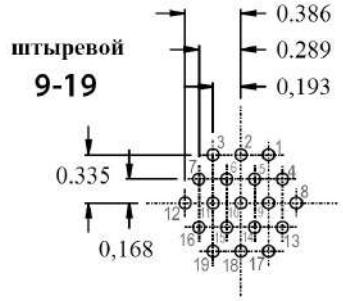

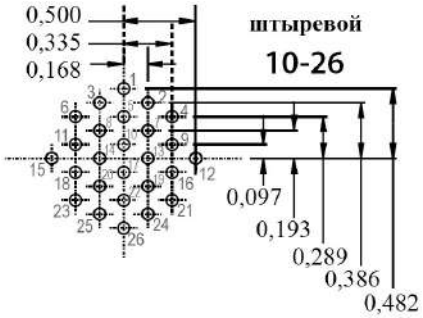

Вилки серии 804 для линий ETHERNET
с контактами под обжимку



Информация для заказа

Базовая серия	**804**	**-026-06**	**M**	**6-4**	**P**	**A**
Тип модификации:						
026-06 – вилка с интегрированным кожухом под экран						
027-06 – вилка с возможностью установки кожухов						
Материал корпуса/Тип покрытия:						
M – алюминий/химосажденный никель						
ZN – алюминий/цинк/никель с оливково серым хроматированием						
ZNU – алюминий/цинк/никель с черным хроматированием						
NF – алюминий/кадмий с оливково серым хроматированием						
Z1 – нержавеющая сталь/пассивирование						
Контактная схема						
Тип контакта:						
P – соединитель поставляется со штыревыми контактами						
S – соединитель поставляется с гнездовыми контактами						
A – соединитель поставляется без штыревых контактов						
B – соединитель поставляется без гнездовых контактов						
G – соединитель поставляется со штыревыми контактами с уменьшенной гильзой						
H – соединитель поставляется с гнездовыми контактами с уменьшенной гильзой						
Поляризация – A (нормальная), B, C, D, E, F						

Розетки серии 804 для линий ETHERNET
с контактами под обжимку





Информация для заказа

Базовая серия	**804**	**-028**	**-01**	**M**	**6-4**	**P**	**A**
Тип модификации:							
028 – розетка с интегрированным кожухом под экран							
029 – розетка с возможностью установки кожухов							
Тип корпуса:							
01 – кабельная розетка							
00 – розетка с контргайкой, передний монтаж							
07 – розетка с контргайкой, задний монтаж							
Материал корпуса/Тип покрытия:							
M – алюминий/химосажденный никель							
ZN – алюминий/цинк/никель с оливково серым хроматированием							
ZNU – алюминий/цинк/никель с черным хроматированием							
NF – алюминий/кадмий с оливково серым хроматированием							
Z1 – нержавеющая сталь/пассивирование							
Контактная схема							
Тип контакта:							
P – соединитель поставляется со штыревыми контактами							
S – соединитель поставляется с гнездовыми контактами							
A – соединитель поставляется без штыревых контактов							
B – соединитель поставляется без гнездовых контактов							
G – соединитель поставляется со штыревыми контактами с уменьшенной гильзой							
H – соединитель поставляется с гнездовыми контактами с уменьшенной гильзой							
Поляризация – A (нормальная), B, C, D, E, F							

Розетки серии 804 для линий ETHERNET
с контактами под пайку проводов и для вертикального печатного монтажа



Информация для заказа

Базовая серия	**804**	**-030**	**-07**	**M**	**6-4**	**P**	**A**
Тип модификации:							
030 – стандартная розетка							
031 – розетка герметизированного типа							
Тип корпуса:							
00 – розетка с контргайкой, передний монтаж							
07 – розетка с контргайкой, задний монтаж							
Материал корпуса/Тип покрытия:							
M – алюминий/химосажденный никель							
ZB – нержавеющая сталь/оливково серое хроматирование по кадмию							
ZN – алюминий/цинк/никель с оливково серым хроматированием							
ZNU – алюминий/цинк/никель с черным хроматированием							
NF – алюминий/кадмий с оливково серым хроматированием							
C – алюминий/черное анодирование							
Z1 – нержавеющая сталь/пассивирование							
ZC – нержавеющая сталь/цинк-кобальт/черное хроматирование							
Контактная схема							
Тип контакта:							
P – штыревые контакты для печатного монтажа							
S – гнездовые контакты для печатного монтажа							
E – штыревые контакты под пайку проводов							
F – гнездовые контакты под пайку проводов							
Поляризация – A (нормальная), B, C, D, E, F							
не указывается – имеется только один мастер-ключ							

Кабельные сборки на базе соединителей серии 804 для каналов передачи данных (протоколы USB 2.0, eSata, 10GBASE-T и LVDS) на частотах свыше 1 ГГц. Возможность применения витых пар с волновым сопротивлением 100 Ом.

Кабельные сборки серии 804-070 для каналов передачи данных (протоколы eSata). Контактная схема – только 6-7

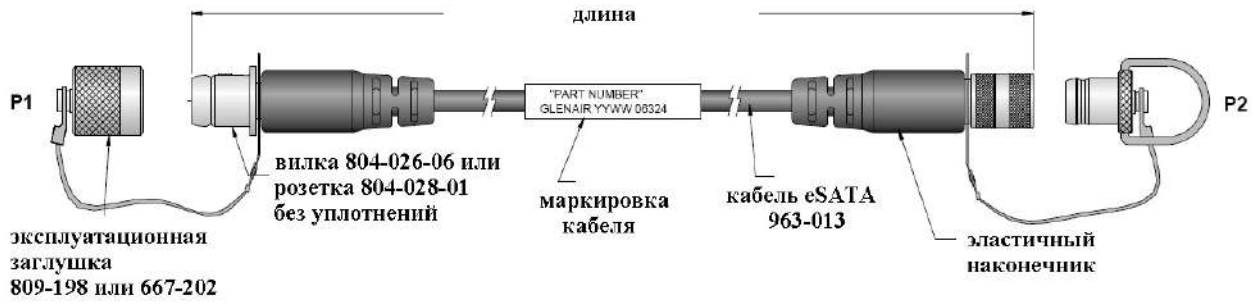

Базовая серия	**804-070**	**-A**	**D**	**Z1**	**P**	**A**	**-48**
Тип соединителя, конец P1: A – вилка со штыревыми контактами B – вилка с гнездовыми контактами C – кабельная розетка со штыревыми контактами D – кабельная розетка с гнездовыми контактами							
Тип соединителя, конец P2: A – вилка со штыревыми контактами B – вилка с гнездовыми контактами C – кабельная розетка со штыревыми контактами D – кабельная розетка с гнездовыми контактами N – свободный конец							
Материал корпуса/Тип покрытия: M – алюминий/химосажденный никель MT – алюминий/никель-PTFE ZNU – алюминий/цинк/никель с черным хроматированием NF – алюминий/кадмий с оливково серым хроматированием Z1 – нержавеющая сталь/пассивирование							
Наличие эксплуатационных заглушек: P – кабельная сборка поставляется с эксплуатационными заглушками N – кабельная сборка поставляется без заглушек							
Поляризация – A (нормальная), B, C, D, E, F							
Длина кабельной сборки в дюймах, 78 дюймов максимум минимум – 6 дюймов, шаг – 1 дюйм							

схема коммутации



Кабельные сборки серии 804-071 для каналов передачи данных (протоколы 10GBASE-T Cat6a ETHERNET). Контактная схема – только 7-10

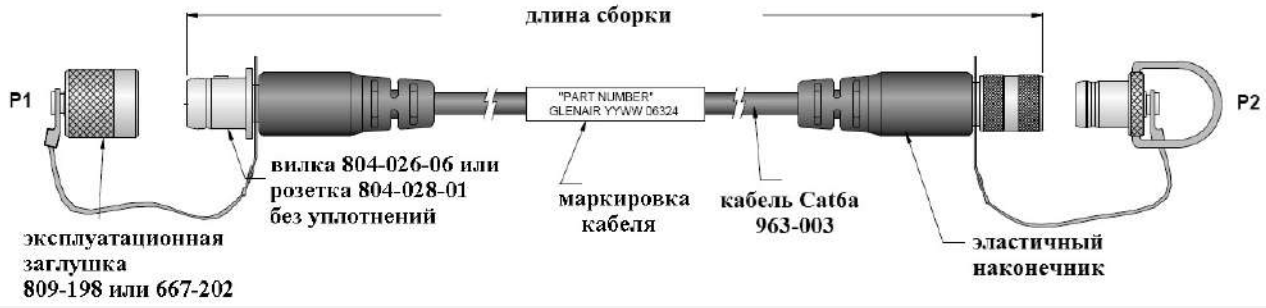

Базовая серия	**804-071**	**-A**	**D**	**Z1**	**P**	**A**	**-48**
Тип соединителя, конец P1: A – вилка со штыревыми контактами B – вилка с гнездовыми контактами C – кабельная розетка со штыревыми контактами D – кабельная розетка с гнездовыми контактами							
Тип соединителя, конец P2: A – вилка со штыревыми контактами B – вилка с гнездовыми контактами C – кабельная розетка со штыревыми контактами D – кабельная розетка с гнездовыми контактами N – свободный конец							
Материал корпуса/Тип покрытия: M – алюминий/химосажденный никель MT – алюминий/никель-PTFE ZNU – алюминий/цинк/никель с черным хроматированием NF – алюминий/кадмий с оливково серым хроматированием Z1 – нержавеющая сталь/пассивирование							
Наличие эксплуатационных заглушек: P – кабельная сборка поставляется с эксплуатационными заглушками N – кабельная сборка поставляется без заглушек							
Поляризация – A (нормальная), B, C, D, E, F							
Длина кабельной сборки в дюймах, требуется консультация							

схема коммутации

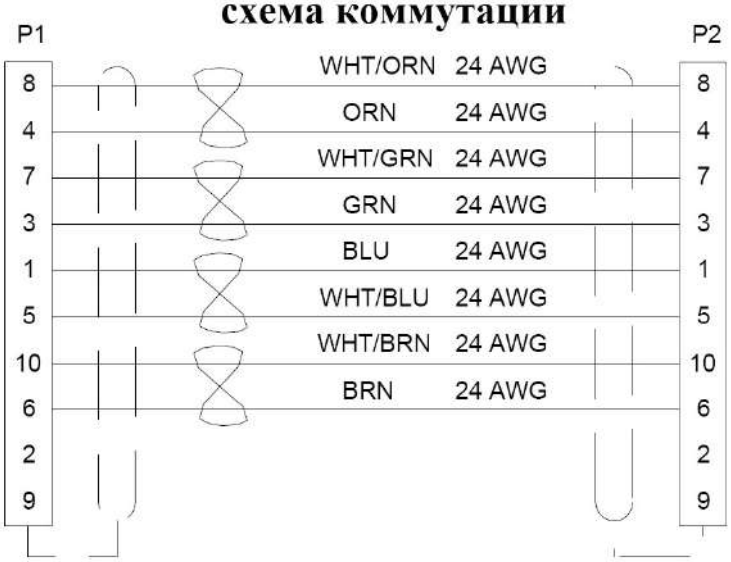

Кабельные сборки серии 804-072 для каналов передачи данных (протоколы USB 3.0). Контактная схема – только 7-10

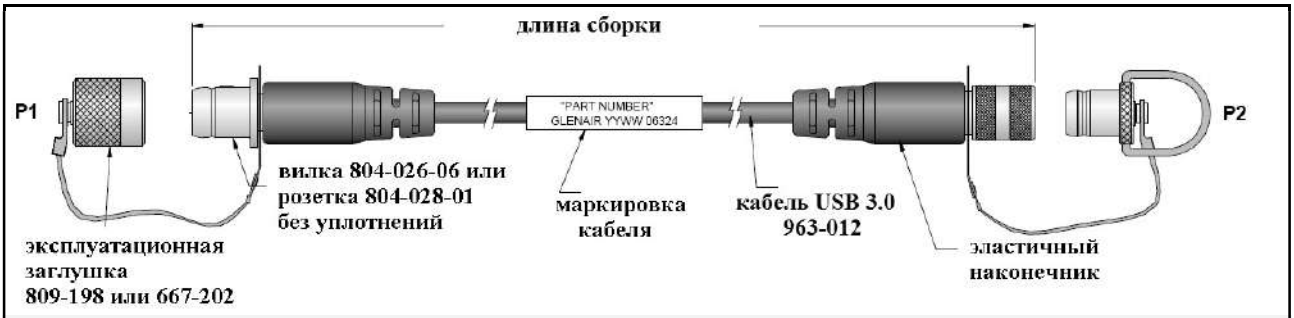

Базовая серия	**804-072**	**-A**	**D**	**Z1**	**P**	**A**	**-48**
Тип соединителя, конец P1: A – вилка со штыревыми контактами B – вилка с гнездовыми контактами C – кабельная розетка со штыревыми контактами D – кабельная розетка с гнездовыми контактами							
Тип соединителя, конец P2: A – вилка со штыревыми контактами B – вилка с гнездовыми контактами C – кабельная розетка со штыревыми контактами D – кабельная розетка с гнездовыми контактами N – свободный конец							
Материал корпуса/Тип покрытия: M – алюминий/химосажденный никель MT – алюминий/никель-PTFE ZNU – алюминий/цинк/никель с черным хроматированием NF – алюминий/кадмий с оливково серым хроматированием Z1 – нержавеющая сталь/пассивирование							
Наличие эксплуатационных заглушек: P – кабельная сборка поставляется с эксплуатационными заглушками N – кабельная сборка поставляется без заглушек							
Поляризация – A (нормальная), B, C, D, E, F							
Длина кабельной сборки в дюймах, 118 дюймов максимум минимум – 6 дюймов, шаг – 1 дюйм							

схема коммутации

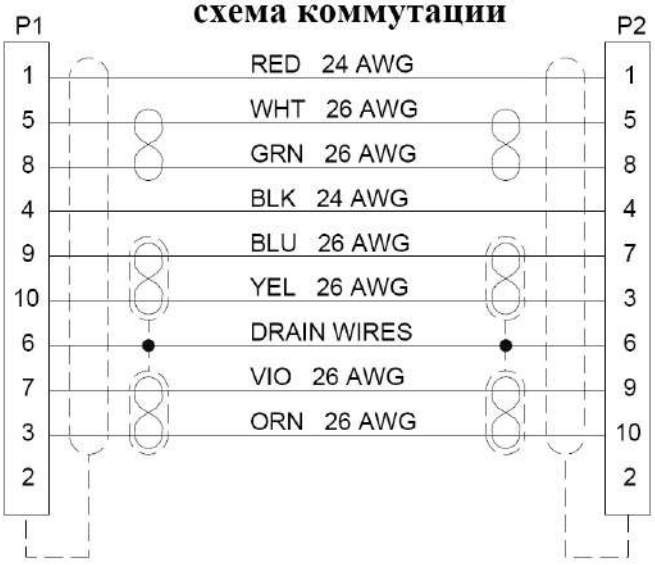

Кабельные сборки серии 804-073 для каналов передачи данных (протоколы L-COM eSata). Контактная схема – только 6-7

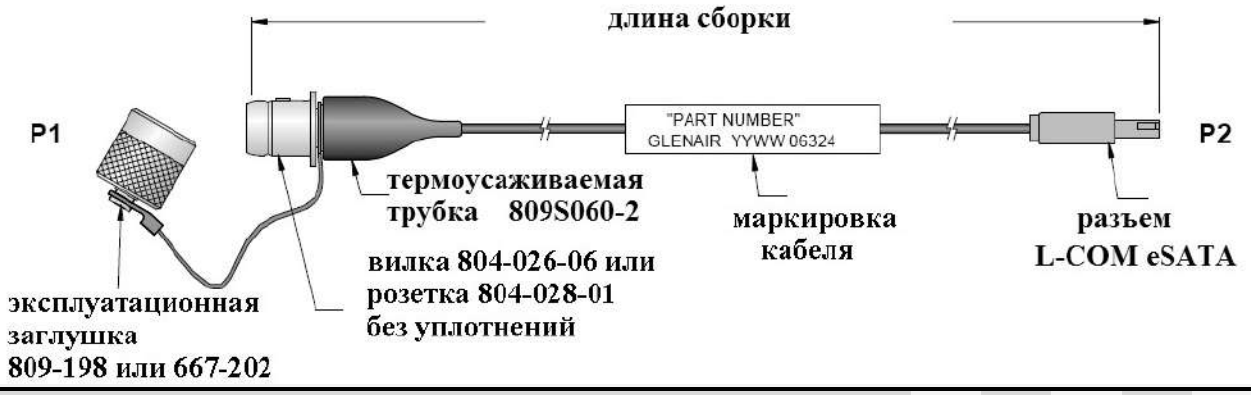

Базовая серия	**804-073**	**-A**	**Z1**	**P**	**A**	**-48**
Тип соединителя, конец P1: A – вилка со штыревыми контактами B – вилка с гнездовыми контактами C – кабельная розетка со штыревыми контактами D – кабельная розетка с гнездовыми контактами						
Материал корпуса/Тип покрытия: M – алюминий/химосажденный никель MT – алюминий/никель-PTFE ZNU – алюминий/цинк/никель с черным хроматированием NF – алюминий/кадмий с оливково серым хроматированием Z1 – нержавеющая сталь/пассивирование						
Наличие эксплуатационных заглушек: P – кабельная сборка поставляется с эксплуатационными заглушками N – кабельная сборка поставляется без заглушек						
Поляризация – A (нормальная), B, C, D, E, F						
Длина кабельной сборки в дюймах, 76 дюймов максимум минимум – 6 дюймов, шаг – 1 дюйм						

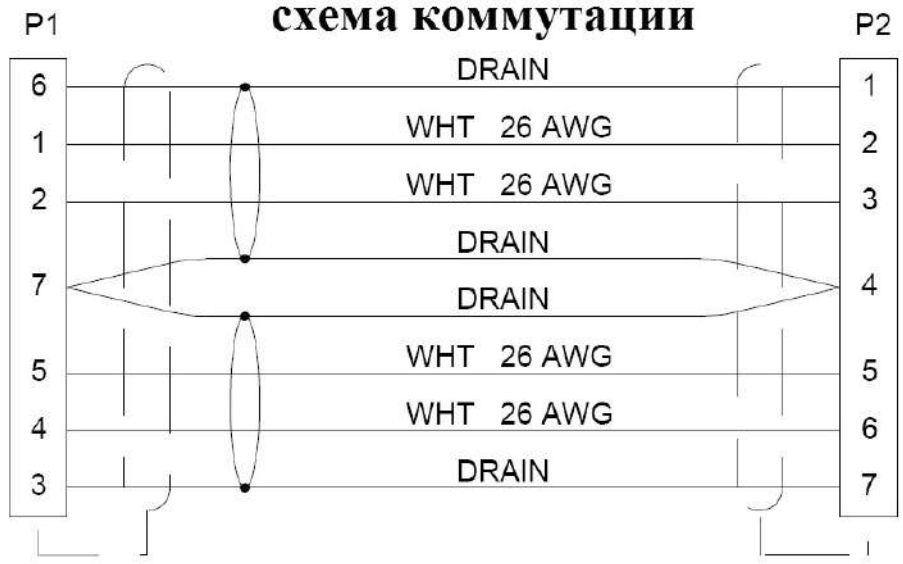

Кабельные сборки серии 804-074 для каналов передачи данных (протоколы L-COM 10GBASE-T). Контактная схема – только 7-10

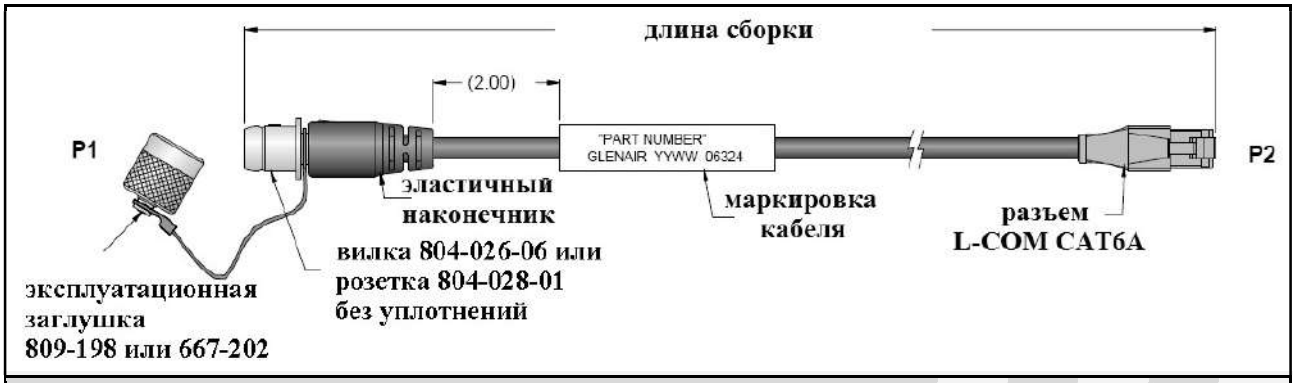

Базовая серия	**804-074**	**-A**	**Z1**	**P**	**A**	**-48**
Тип соединителя, конец P1: A – вилка со штыревыми контактами B – вилка с гнездовыми контактами C – кабельная розетка со штыревыми контактами D – кабельная розетка с гнездовыми контактами						
Материал корпуса/Тип покрытия: M – алюминий/химосажденный никель MT – алюминий/никель-PTFE ZNU – алюминий/цинк/никель с черным хроматированием NF – алюминий/кадмий с оливково серым хроматированием Z1 – нержавеющая сталь/пассивирование						
Наличие эксплуатационных заглушек: P – кабельная сборка поставляется с эксплуатационными заглушками N – кабельная сборка поставляется без заглушек						
Поляризация – A (нормальная), B, C, D, E, F						
Длина кабельной сборки в дюймах, требуется консультация						

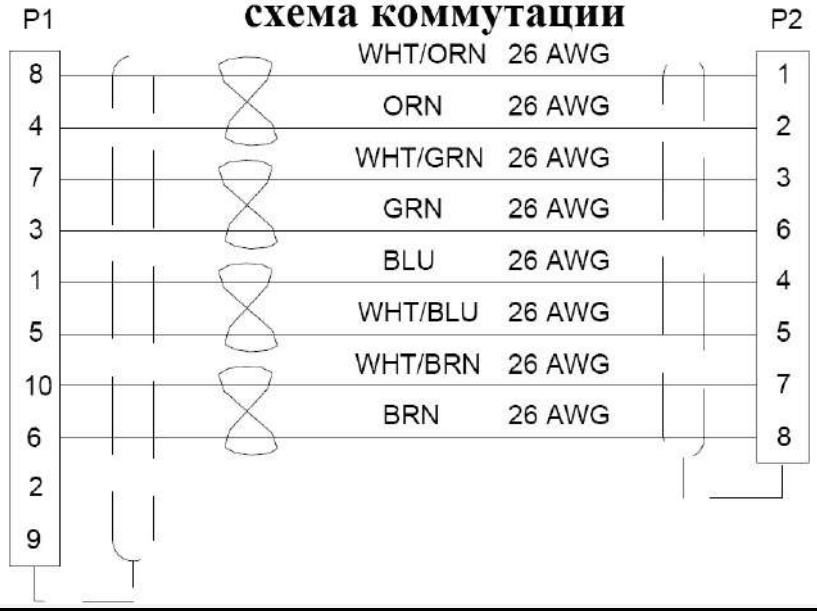

Кабельные сборки серии 804-075 для каналов передачи данных (протоколы L-COM USB 3.0). Контактная схема – только 7-10

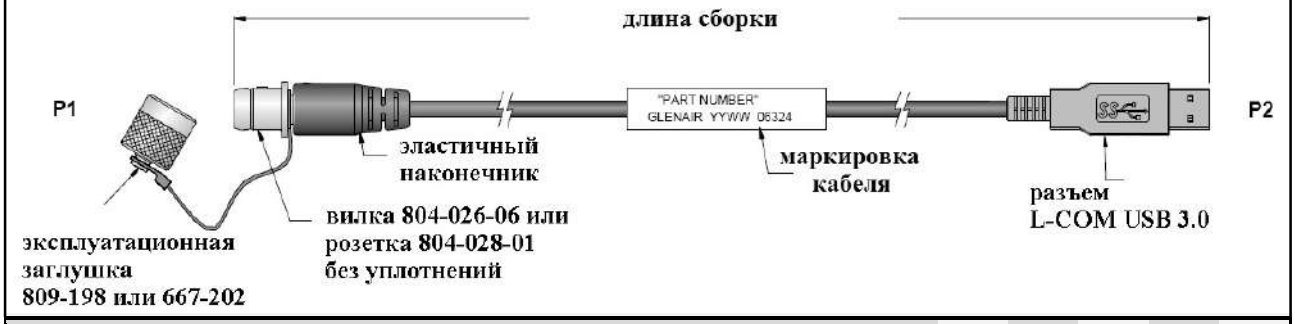

Базовая серия	**804-075**	**-A**	**Z1**	**P**	**A**	**-48**
Тип соединителя, конец P1: A – вилка со штыревыми контактами B – вилка с гнездовыми контактами C – кабельная розетка со штыревыми контактами D – кабельная розетка с гнездовыми контактами						
Материал корпуса/Тип покрытия: M – алюминий/химосажденный никель MT – алюминий/никель-PTFE ZNU – алюминий/цинк/никель с черным хроматированием NF – алюминий/кадмий с оливково серым хроматированием Z1 – нержавеющая сталь/пассивирование						
Наличие эксплуатационных заглушек: P – кабельная сборка поставляется с эксплуатационными заглушками N – кабельная сборка поставляется без заглушек						
Поляризация – A (нормальная), B, C, D, E, F						
Длина кабельной сборки в дюймах, 115 дюймов максимум минимум – 6 дюймов, шаг – 1 дюйм						

схема коммутации

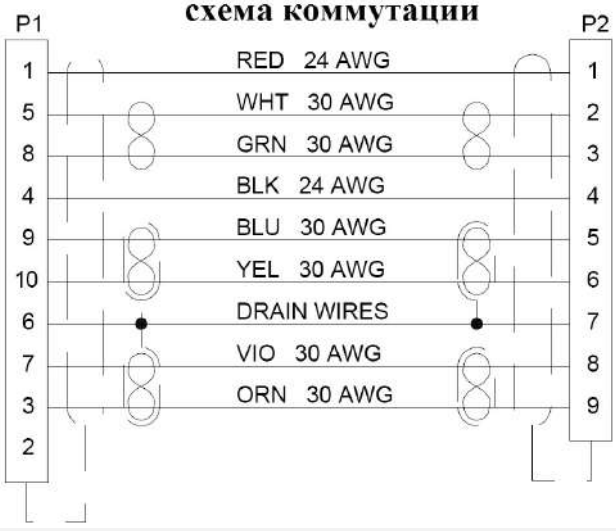

Кабельные сборки серии 804-076 для каналов передачи данных (протоколы L-COM SATA). Контактная схема – только 6-7



Базовая серия	**804-076**	**-A**	**Z1**	**P**	**A**	**S**	**-24**
Тип соединителя, конец P1: A – вилка со штыревыми контактами B – вилка с гнездовыми контактами C – кабельная розетка со штыревыми контактами D – кабельная розетка с гнездовыми контактами							
Материал корпуса/Тип покрытия: M – алюминий/химосажденный никель MT – алюминий/никель-PTFE ZNU – алюминий/цинк/никель с черным хроматированием NF – алюминий/кадмий с оливково серым хроматированием Z1 – нержавеющая сталь/пассивирование							
Наличие эксплуатационных заглушек: P – кабельная сборка поставляется с эксплуатационными заглушками N – кабельная сборка поставляется без заглушек							
Поляризация – A (нормальная), B, C, D, E, F							
Тип соединителя, конец P2: R – угловой S – прямой							
Длина кабельной сборки в дюймах, 36 дюймов максимум минимум – 6 дюймов, шаг – 1 дюйм							

схема коммутации

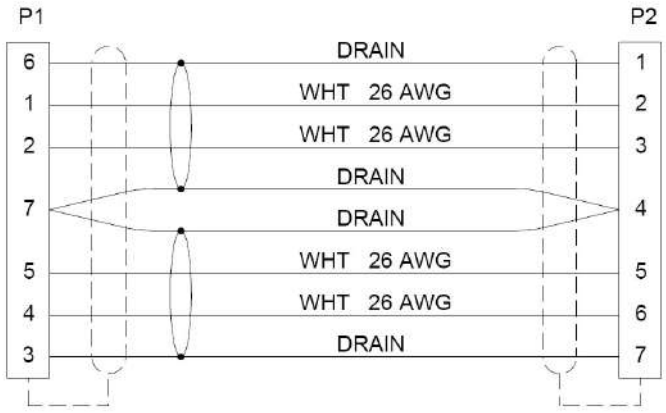

Эксплуатационные металлические заглушки для розеток серии 804

Информация для заказа

Базовая серия	**667-202**	**M**	**9**	**G**	**6**	**-14**	**R**
Материал корпуса/Тип покрытия: M – алюминий/химосажденный никель MT – алюминий/никель-PTFE ZN – алюминий/цинк/никель с оливково серым хроматированием ZNU – алюминий/цинк/никель с черным хроматированием NF – алюминий/кадмий с оливково серым хроматированием C – алюминий/черное анодирование Z1 – нержавеющая сталь/пассивирование							
Размер корпуса – 5, 6, 7, 8, 9, 10, 11, 12, 14							
Материал и тип корда: D – цепь из бус, нержавеющая сталь, пассивирование F – корд в нейлоновой оплетке G – нейлоновый шнур (-55°C – +100°C) H – стальной корд, покрытие Teflon® (-55°C – +200°C) N – без корда R – корд в ПВХ оплетке S – стальная цепь SK – нейлоновый шнур с петлей (-55°C – +100°C) T – стальной корд без покрытия U – стальной корд с полиуретановым покрытием (-55°C – +125°C)							
Длина корда в дюймах: N – корд не применяется							
Индекс диаметра и типа крепежного кольца: **Маленькое кольцо** 01 – 3.20 мм 02 – 3.68 мм 04 – 4.78 мм 06 – 5.00 мм **Большое кольцо** 14 – 9.78 мм 15 – 11.30 мм 16 – 14.48 мм 17 – 16.13 мм 18 – 17.65 мм 27 – 19.46 м 29 – 8.00 мм 32 – 6.73 мм 33 – 12.95 мм **Разъемное кольцо** 50 – 10.67 мм 52 – 12.19 мм 54 – 16.13 мм 56 – 18.92 мм 58 – 22.48 мм 60 – 25.65 мм 64 – 28.58 мм 68 – 34.16 мм							
Наличие кольца для снятия заглушки: Не указывается – заглушка поставляется без кольца R – заглушка поставляется с кольцом							

Эксплуатационные металлические заглушки для вилок серии 804



Информация для заказа

Базовая серия	**809-198**	**M**	**9**	**G**	**6**	**-14**	**B**
Материал корпуса/Тип покрытия:							
M – алюминий/химосажденный никель							
MT – алюминий/никель-PTFE							
ZN – алюминий/цинк/никель с оливково серым хроматированием							
ZNU – алюминий/цинк/никель с черным хроматированием							
NF – алюминий/кадмий с оливково серым хроматированием							
C – алюминий/черное анодирование							
Z1 – нержавеющая сталь/пассивирование							
Размер корпуса: 5, 6, 7, 8, 9, 10, 11, 12, 14							
Материал и тип корда:							
D – цепь из бус, нержавеющая сталь, пассивирование							
F – корд в нейлоновой оплетке							
G – нейлоновый шнур (-55°C – +100°C)							
H – стальной корд, покрытие Teflon® (-55°C – +200°C)							
N – без корда							
R – корд в ПВХ оплетке							
S – стальная цепь							
SK – нейлоновый шнур с петлей (-55°C – +100°C)							
T – стальной корд без покрытия							
U – стальной корд с полиуретановым покрытием (-55°C – +125°C)							
Длина корда в дюймах:							
N – корд не применяется							
Индекс диаметра и типа крепежного кольца:							
Маленькое кольцо							
01 – 3.20 мм							
02 – 3.68 мм							
04 – 4.78 мм							
06 – 5.00 мм							
Большое кольцо							
14 – 9.78 мм 15 – 11.30 мм							
16 – 14.48 мм 17 – 16.13 мм							
18 – 17.65 мм							
20 – 27.17 мм 21 – 28.83 мм							
26 – 24.13 мм 27 – 19.46 мм							
28 – 25.78 мм 29 – 8.00 мм							
32 – 6.73 мм 33 – 12.95 мм							
Разъемное кольцо							
50 – 10.67 мм							
52 – 12.19 мм							
54 – 16.13 мм							
56 – 18.92 мм							
58 – 22.48 мм							
60 – 25.65 мм							
64 – 28.58 мм							
68 – 34.16 мм							
Поляризация – A (не указывается), B, C, D							

Размеры

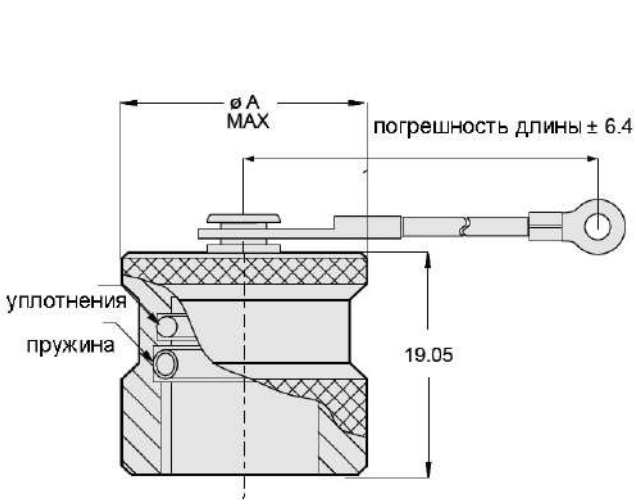

для вилки

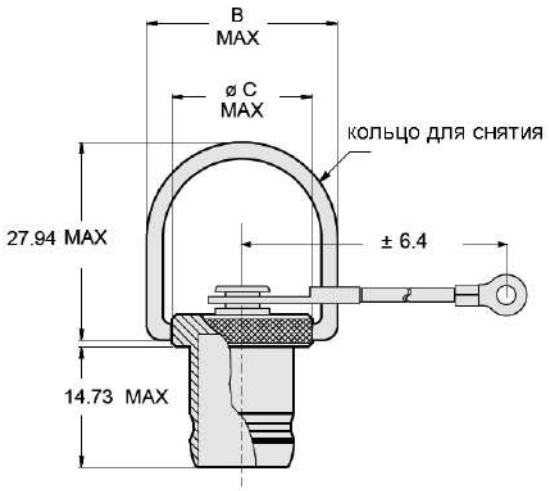

для розетки

Размер корпуса	Ø A	Ø B	Ø C
5	12.60	18.80	12.45
6	13.72	18.80	12.45
7	16.38	20.83	14.48
8	16.89	22.10	15.72
9	18.29	23.37	17.02
10	20.07	26.16	19.89
12	23.24	28.19	21.84
14	26.42	31.24	24.89

Эксплуатационные резиновые заглушки для соединителей серии 804



Информация для заказа

Базовая серия	**809**	**-083**	**7**	**G**	**6**	**-SCS**	**C**
Тип модификации:							
083 – для вилки							
087 – для розетки							
Размер корпуса:5, 6, 7, 8, 9, 10, 11, 12, 14							
Материал и тип корда:							
G – нейлоновый шнур (-55°C – +100°C)							
не указывается – заглушка поставляется без корда							
Длина корда в дюймах:							
не указывается – заглушка поставляется без корда							
Индекс диаметра и типа крепежного элемента:							
WS – корд с ленточным хомутом под макс. диаметр 45 мм							
SCS – корд с петлей, обжатой скобой							
00 – корд со свободными концами							
Маленькое кольцо							
01 – 3.20 мм							
02 – 3.68 мм							
05 – 4.78 мм							
06 – 5.00 мм							
Большое кольцо							
14 – 9.78 мм							
15 – 11.30 мм							
16 – 14.48 мм							
17 – 16.13 мм							
18 – 17.65 мм							
19 – 22.48 мм							
20 – 27.17 мм							
26 – 24.13 мм							
27 – 19.46 мм							
29 – 8.00 мм							
31 – 80.83 мм							
32 – 6.73 мм							
33 – 12.95 мм							
Материал:							
C – токопроводящая резина							
не указывается – стандартный неопрен							

Размеры

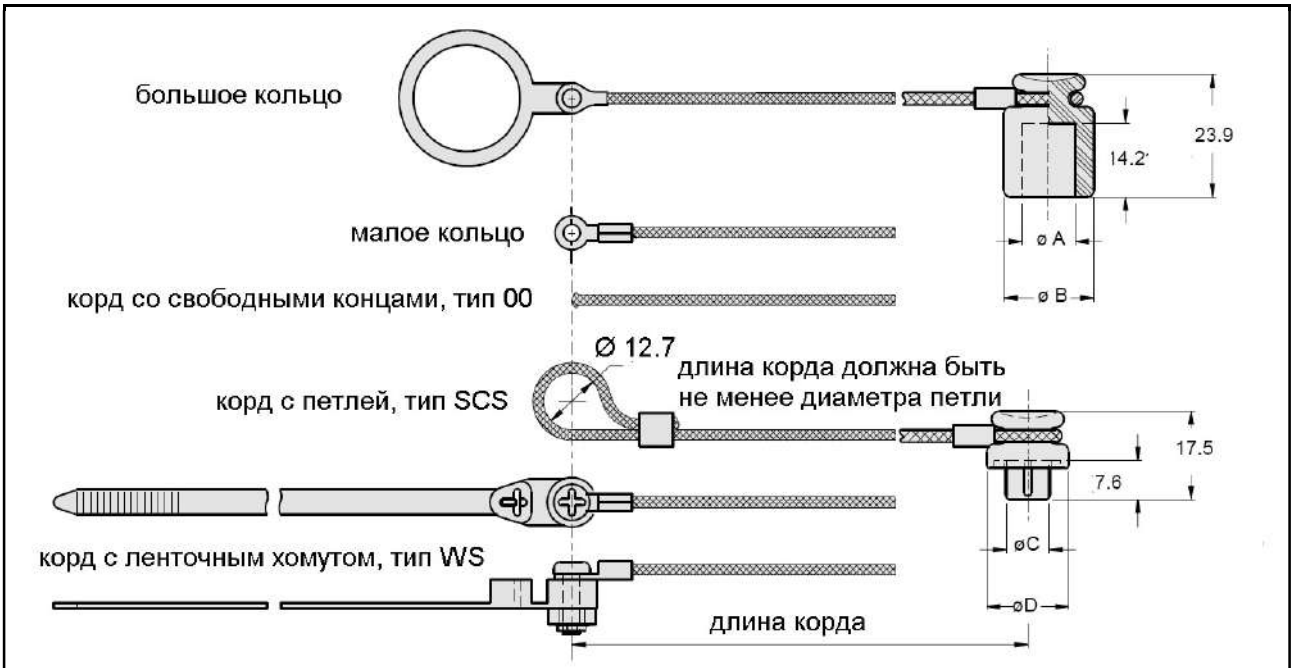

Размер корпуса	Ø A	Ø B	Ø C	Ø D
5	5.8	14.2	6.9	15.0
6	7.4	14.2	8.4	16.5
7	9.1	14.2	10.2	19.8
8	10.4	17.3	11.2	19.8
9	11.7	17.3	12.7	21.3
10	13.7	20.1	14.5	22.9
12	14.0	20.1	17.5	26.2
14	19.8	28.2	20.8	29.2

Защитные крышки

Применяются для розеток с контргайкой





Корпус	Алюминий				Нержавеющая сталь
	химосажденный никель	оливково серый кадмий	никель-PTFE	черный цинк/никель	пассивирование
5	667-282M05	667-282NF05	667-282MT05	667-282ZNU05	667-282Z105
6	667-282M06	667-282NF06	667-282MT06	667-282ZNU06	667-282Z106
7	667-282M07	667-282NF07	667-282MT07	667-282ZNU07	667-282Z107
8	667-282M08	667-282NF08	667-282MT08	667-282ZNU08	667-282Z108
9	667-282M08	667-282NF09	667-282MT09	667-282ZNU09	667-282Z109
10	667-282M10	667-282NF10	667-282MT10	667-282ZNU10	667-282Z110
11	667-282M11	667-282NF11	667-282MT11	667-282ZNU11	667-282Z111
12	667-282M12	667-282NF12	667-282MT12	667-282ZNU12	667-282Z112
14	667-282M14	667-282NF14	667-282MT14	667-282ZNU14	667-282Z114

Защитные крышки. Размеры

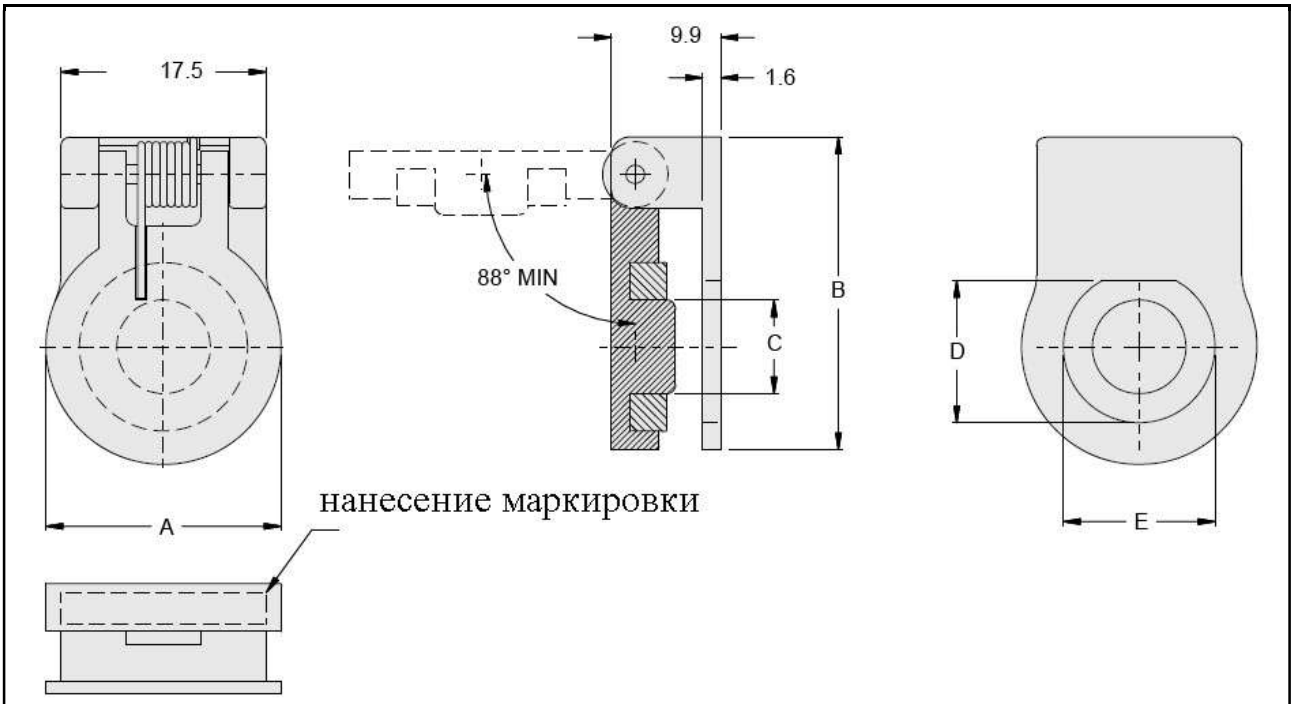

Размер корпуса	A	B	C	D	E
5	16.0	23.6	6.4	10.8/10.74	11.3
6	17.5	25.1	8.0	12.2/12.07	12.8
7	20.8	28.2	9.7	15.4/15.27	16.0
8	20.8	28.2	10.9	15.4/15.27	16.0
9	22.4	30.0	12.3	16.9/16.84	17.6
10	23.9	31.5	14.2	18.6/18.52	19.2
11	25.4	33.02	15.7	20.3/20.22	20.8
12	27.2	34.5	17.2	21.7/21.62	22.4
14	30.2	37.8	20.3	24.9/24.79	25.5

Серия 805. Трехзаходная резьба. Быстрое сочленение. Описание	Вид	Стр.
Вилки с контактами под обжимку		Стр. 364
Розетки с контактами под обжимку		Стр. 366
Розетки с контактами под пайку проводов и вертикальный печатный монтаж		Стр. 371
Герметичные розетки		Стр. 375
Розетки с контргайкой с двойным фланцем для печатного монтажа		Стр. 380
Розетки с контактами для углового печатного монтажа		Стр. 382
Технологические переходники		Стр. 387
Вилки «COBRA». Кабельные сборки		Стр. 388
Переборочные переходники		Стр. 392
Соединители с твинаксиальными контактами для каналов ETHERNET 10Gbase-T		Стр. 393
Кабельные сборки		Стр. 398
Соединители с контактами # 8		Стр. 411
Соединители и кабельные сборки для линий ETHERNET, протоколы USB 2.0, USB 3.0, eSata, 1/10GBASE-T и LVDS	**протоколы USB 2.0, eSata, 10GBASE-T и LVDS**	Стр. 412
Эксплуатационные заглушки		Стр. 425

Контактные схемы

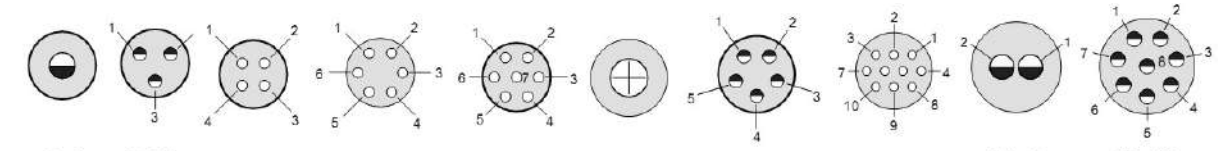

8-1 8-23 8-4 8-6 8-7 9-1 9-25 9-10 10-2 10-28

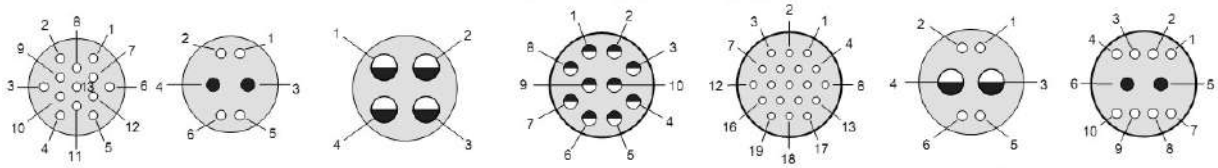

10-13 10-200 11-4 11-210 11-19 11-200 11-201

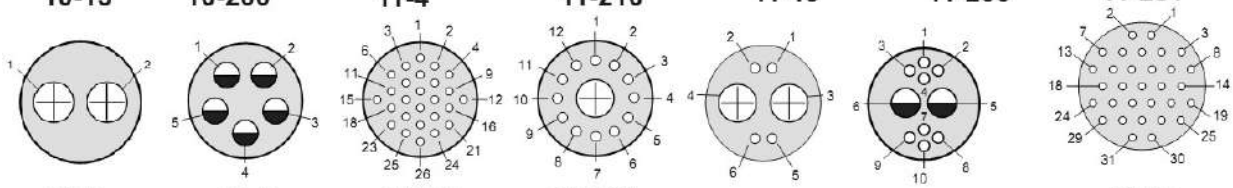

12-2 12-5 12-26 12-200 12-201 12-202 13-31

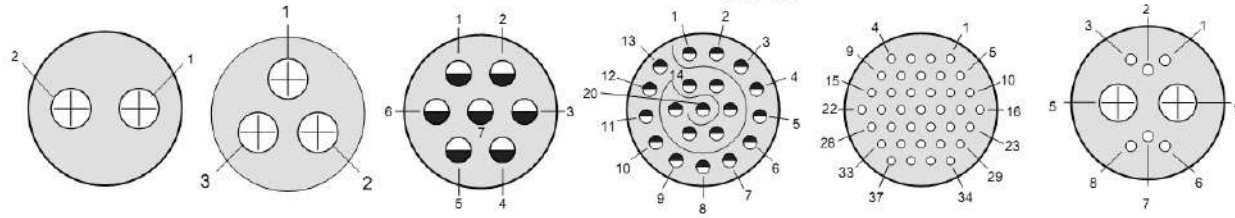

15-2 15-3 15-7 15-220 15-37 15-200

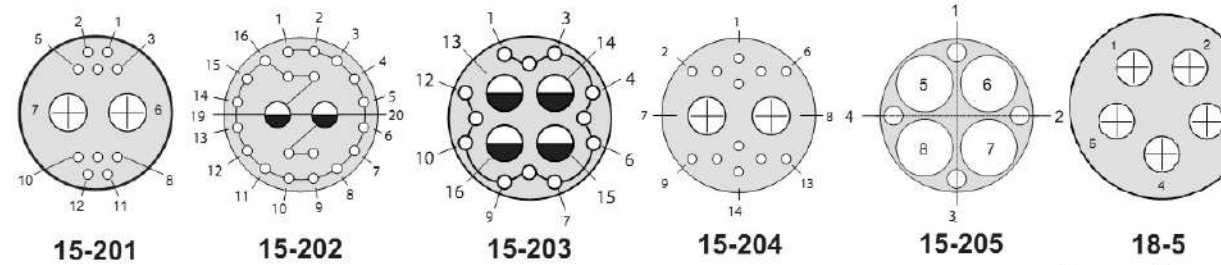

15-201 15-202 15-203 15-204 15-205 18-5

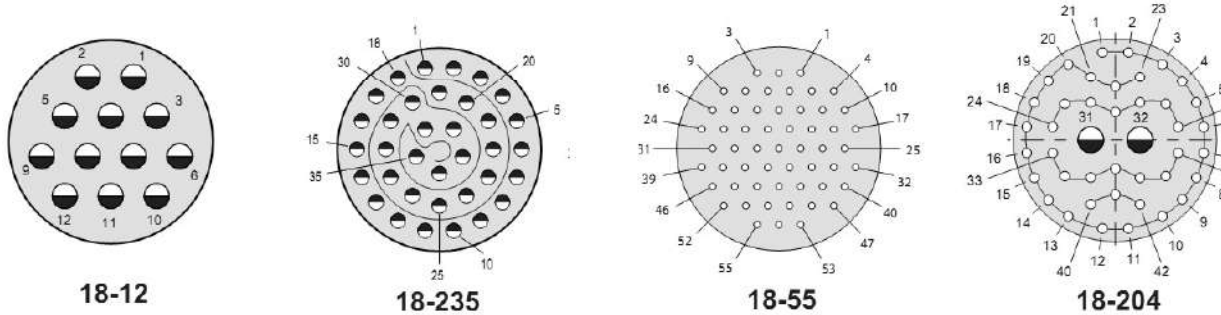

18-12 18-235 18-55 18-204

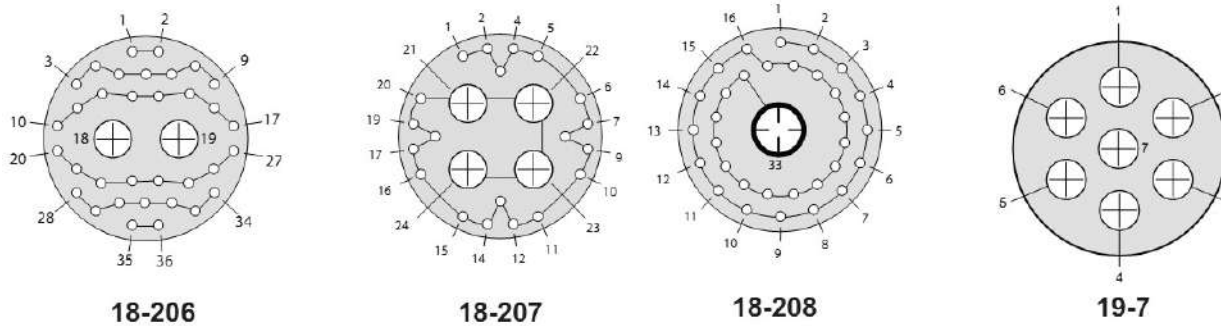

18-206 18-207 18-208 19-7

Контактные схемы

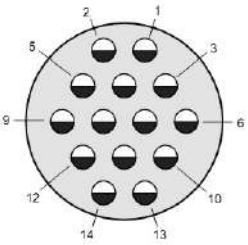

19-14

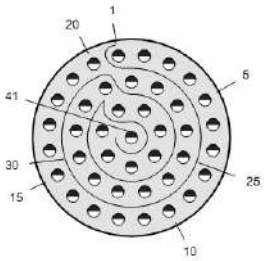

19-241

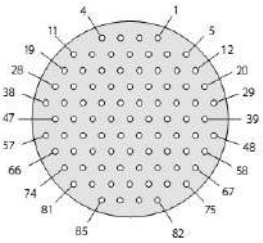

19-85

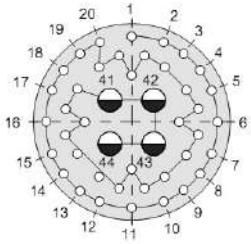

19-203

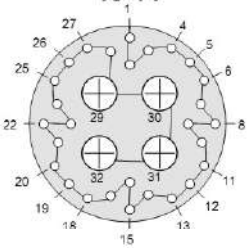

19-204

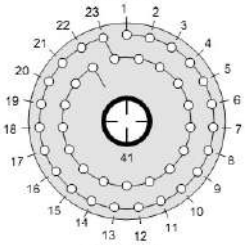

19-205

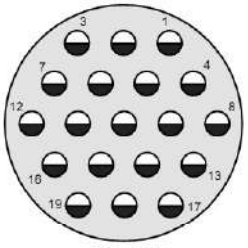

21-19

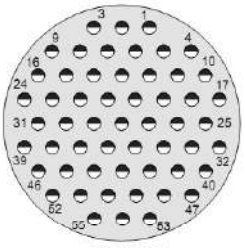

21-255

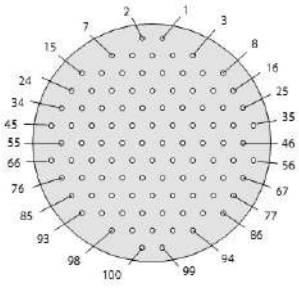

21-100

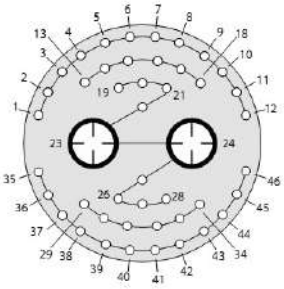

21-201

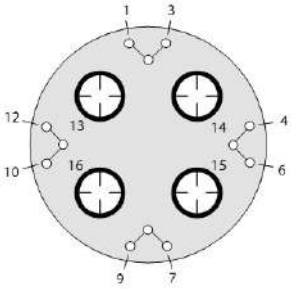

21-202

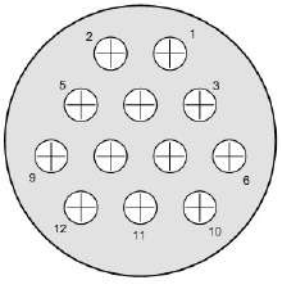

23-12

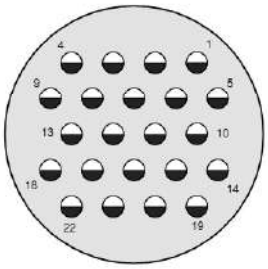

23-22

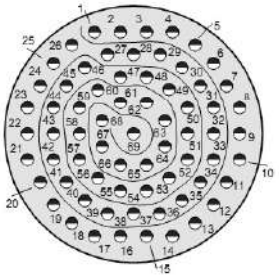

23-269

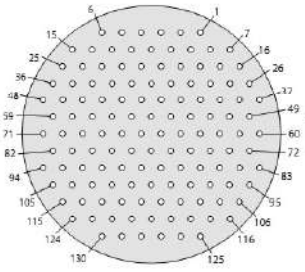

23-130

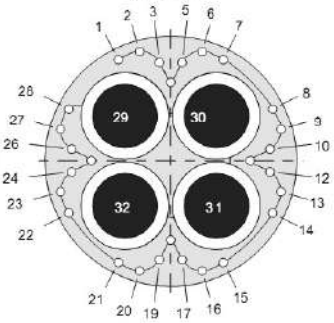

23-200



10-1

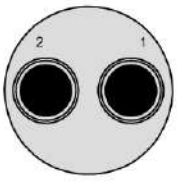

18-2

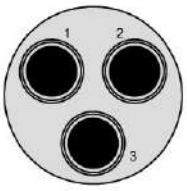

19-3

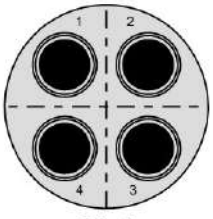

21-4

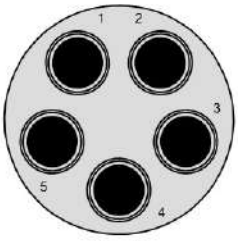

23-5

Контактные схемы для серии 805

Контакты	Размер и количество контактов					Контактные схемы для серий
	#23	#20HD	#16	#12	#8	805
# 23, провода # 22 – # 28 AWG	4					8-4
	6					8-6
	7					8-7
	10					9-10
	13					10-13
	19					11-19
	26					12-26
	31					13-31
	37					15-37
	55					18-55
	85					19-85
	100					21-100
	130					23-130
# 20 HD, провода # 20 – # 24 AWG		3				8-23
		5				9-25
		8				10-28
		10				11-210
		20				15-220
		35				18-235
		41				19-241
		55				21-255
		69				23-269
# 16, провода # 16 – # 20 AWG			1			8-1
			2			10-2
			4			11-4
			5			12-5
			7			15-7
			12			18-12
			14			19-14
			19			21-19
			22			23-22
# 12, провода # 12 – # 14 AWG				1		9-1
				2		12-2
				2		15-2
				3		15-3
				5		18-5
				7		19-7
				12		23-12
# 8, провода # 8 AWG					1	10-1
					2	18-2
					3	19-3
					4	21-4
					5	23-5

Комбинированные контактные схемы для серии 805

Контакты	Размер и количество контактов					Контактные схемы для серий
	#23	#20	#16	#12	#8	805
Комбинированные контактные схемы. Напряжение пробоя 750 В	12			1		12-200
	4			2		12-201
	6			2		15-200
	10			2		15-201
	4		2			11-200
	8		2			12-202
	4	2				10-200
	8	2				11-201
Комбинированные контактные схемы. Напряжение пробоя 1300 В	20		2			15-202
	12		4			15-203
	40		2			18-204
	32		4			18-205
	40		4			19-203
	12			2		15-204
	4			4		15-205
	34			2		18-206
	20			4		18-207
	28			4		19-204
	32				1	18-208
	40				1	19-205
	44				2	21-201
	12				4	21-202
	28				4	23-200

Контактные схемы только с контактами # 8 с изоляторами с системой зазмеления для применения аксиальных контактов # 8 с заземлением, только под обжимку

Контакты	Размер и количество контактов	Контактные схемы для серий
	# 8	805
# 8, провода # 8 AWG	1	10G1
	2	18G2
	3	19G3
	4	21G4
	5	23G5

Масса соединителей (г)

Контактная схема	Вилки	Розетки, тип 07, под обжимку	Розетки, тип 07, под печатный монтаж	Розетки, тип 02, под обжимку	Розетки, тип 02, под печатный монтаж
8-1P	7.5	5.8	5.7	5.8	4.6
8-1S	7.9	6.3	6.2	6.3	5.1
8-23P	7.5	5.8	5.7	5.8	4.6
8-23S	8	6.4	6.2	6.4	5.1
8-4P	8.3	6.6	6.5	6.6	5.4
8-4S	8.8	7.2	7.0	7.2	5.9
8-6P	8.4	6.7	6.8	5.5	5.7
8-6S	8.9	7.3	7.3	5.9	6.2
8-7P	7.3	5.6	5.5	5.6	4.4
8-7S	7.7	6.1	5.9	6.1	4.8
9-1P	10.9	9.0	9.0	6.8	7.7
9-1S	11.4	9.6	9.6	7.4	8.3
9-25P	10.8	8.9	8.8	6.7	7.6
9-25S	11.3	9.6	9.4	7.4	8.1
9-10P	10.7	8.8	8.8	6.6	7.5
9-10S	11.6	9.7	9.7	7.5	8.4
10-2P	13.3	10.2	10.3	8.9	9.4
10-2S	14.1	11.0	11.1	9.7	10.1
10-28P	15.2	10.4	10.9	9.1	10
10-28S	16.4	11.5	11.7	10.2	10.7
10-13P	12.7	9.6	9.7	8.3	8.7
10-13S	13.4	10.3	10.5	9.0	9.5
10-200P	13.9	10.8	10.9	9.5	9.9
10-200S	14.7	11.7	11.8	10.3	10.8
11-4P	15.4	12.1	13.1	10.3	11.3
11-4S	16.4	13.1	14.1	11.3	12.3
11-210P	15.2	11.9	12.6	10.1	10.8
11-210S	16.4	13.1	13.8	11.3	12
11-19P	14.3	11.0	12.0	9.2	10.2
11-19S	15.4	12.1	13.1	10.3	11.3
11-200P	14.9	11.6	12.5	9.8	10.8
11-200S	16.0	12.7	13.6	10.9	11.9
11-201P	14.5	11.3	11.6	9.5	9.8
11-201S	15	12.4	12.7	10.6	10.9
12-2P	17.4	13.6	15.4	11.9	12.2
12-2S	18.7	14.9	16.9	13.2	13.7
12-5P	17.6	13.9	16.3	12.2	13.1
12-5S	19.0	15.3	17.7	13.6	14.5

Масса соединителей (г)

Контактная схема	Вилки	Розетки, тип 07, под обжимку	Розетки, тип 07, под печатный монтаж	Розетки, тип 02, под обжимку	Розетки, тип 02, под печатный монтаж
12-26P	15.8	12.1	14.5	10.5	11.3
12-26S	17.4	13.6	16.1	12.0	12.9
12-200P	16.5	12.8	15.2	11.1	12.0
12-200S	17.9	14.2	16.6	12.5	13.4
12-201P	16.6	12.9	15.3	11.2	12.1
12-201S	18.0	14.3	16.7	12.7	13.5
12-202P	16.6	12.9	15.3	11.2	12.1
12-202S	18.2	14.4	16.8	12.8	13.6
13-31P	19.5	15.7	19.1	12.8	15.9
13-31S	21.8	18	20.8	14.4	17.6
15-2P	20.7	20.2	21.8	17.1	19.5
15-2S	22.3	21.9	23.4	18.7	21.1
15-3P	21.7	21.2	22.8	18.0	20.5
15-3S	23.4	23.0	24.5	19.8	22.2
15-7P	21.9	21.5	23.0	18.3	20.7
15-7S	24.5	24.1	25.6	20.9	23.3
15-220P	20.8	21	24.1	18.2	21.8
15-220S	23.8	23.4	25.9	21.3	23.6
15-37P	20.1	19.7	21.2	16.5	18.9
15-37S	23.0	22.6	24.1	19.4	21.8
15-200P	20.4	19.9	21.5	16.7	19.1
15-200S	22.6	22.1	23.7	18.9	21.3
15-201P	20.7	20.2	21.8	17.1	19.5
15-201S	23.0	22.6	24.1	19.4	21.8
15-202P	20.8	20.3	22.4	17.2	20.9
15-202S	22.7	22.3	23.8	19.1	22.4
15-203P	21.1	20.6	23.7	17.5	21.4
15-203S	23	22.6	25.1	19.4	22.8
18-12P	30.7	32.3	30.9	36.8	29.8
18-12S	34.3	36.0	34.5	30.5	33.4
18-235P	29	31.9	32	26.4	31
18-235S	32.7	35.9	35.1	30.4	34
18-55P	27.3	28.9	27.5	23.4	26.4
18-55S	30.7	32.3	30.9	26.8	29.8
18-204P	29	30.6	30	25.1	28.9
18-204S	33	34.7	32.5	29.2	31.4
18-205P	29.3	30.9	30.5	25.4	29.4
18-205S	33.3	35	31.6	29.5	31.8

Масса соединителей (г)

Контактная схема	Вилки	Розетки, тип 07, под обжимку	Розетки, тип 07, под печатный монтаж	Розетки, тип 02, под обжимку	Розетки, тип 02, под печатный монтаж
18-206P	29.5	31.1	30.6	25.6	29.5
18-206S	33.4	35.1	33.2	29.6	32.1
18-207P	30.3	31.9	31.5	26.4	30.4
18-207S	34.2	35.9	34.4	30.4	33.3
19-7P	27.9	30.0	33.1	25.1	33.0
19-7S	31.0	33.1	36.2	28.2	36.1
19-14P	32.9	35.0	38.1	30.0	38.0
19-14S	32.6	34.7	37.7	29.7	37.6
19-241P	32.8	29.5	33.6	29.9	33.5
19-241S	33.6	33.9	36.7	30.7	36.6
19-85P	26.6	28.7	31.8	23.8	31.7
19-85S	31.1	33.2	36.3	28.3	36.2
19-203P	25.8	27.9	31.6	23	30.5
19-203S	29.4	31.6	34	26.7	32.9
19-204P	26.4	28.5	32.6	23.6	40.2
19-204S	30.3	32.5	35.5	27.6	43.1
21-19P	46	46.9	42.1	32.3	42
21-19S	46.7	47.7	45.4	39.4	45.2
21-100P	43.7	44.6	41.5	35.5	36.8
21-100S	45.7	46.6	44.6	44.3	39.1
21-255P	45.8	46.7	41.8	37.6	37.1
21-255S	48	48.8	46	46.6	40.5
21-201P	48.4	49.3	42.2	40.2	37.5
21-201S	52.6	53.5	49.4	51.2	43.9
21-202P	54	54.9	46.2	45.8	41.5
21-202S	61	61.9	57.5	59.6	52.02
23-5P	49	51.7	48.3	45.5	47.8
23-5S	61.8	54.6	62.3	58.4	61.8
23-12P	40.2	42.9	44.4	36.7	43.9
23-12S	45.2	48.0	49.5	41.8	49.0
23-22P	42.7	45.4	47.0	39.3	46.4
23-22S	49.6	52.4	53.9	46.2	53.4
23-269P	39.3	43	44.9	35.8	44.4
23-269S	46.4	50.3	50	43	49.5
23-130P	37.8	40.6	42.1	34.4	41.6
23-130S	44.9	47.7	49.3	41.6	48.7
23-200P	46.6	49.3	47.9	43.1	47.4
23-200S	58.3	51.1	59.9	54.9	58.9

Вилки серии 805 с контактами под обжимку



Информация для заказа

Базовая серия	**805**	**-001**	**-16**	**C**	**8-4**	**P**	**A**
Тип модификации:							
001 – вилка с кожухом под ТУТ							
002 – вилка с возможностью установки кожухов							
Тип механизма сочленения:							
16 – с системой блокировки							
Материал корпуса/Тип покрытия:							
M – алюминий/химосажденный никель							
MT – алюминий/никель-PTFE							
ZN – алюминий/цинк/никель с оливково серым хроматированием							
ZNU – алюминий/цинк/никель с черным хроматированием							
NF – алюминий/кадмий с оливково серым хроматированием							
C – алюминий/черное анодирование							
Z1 – нержавеющая сталь/пассивирование							
Контактная схема							
Тип контакта:							
P – соединитель поставляется со штыревыми контактами							
S – соединитель поставляется с гнездовыми контактами							
A – соединитель поставляется без штыревых контактов							
B – соединитель поставляется без гнездовых контактов							
Поляризация – A (нормальная), B, C, D, E, F							

В стандартную компоновку соединителей с комбинированными контактными схемами с применением контактов # 8, входят силовые контакты # 8 – соединители поставляются с неустановленными контактами

Аксиальные и другие специализированные контакты # 8 поставляются по отдельному заказу

Размеры

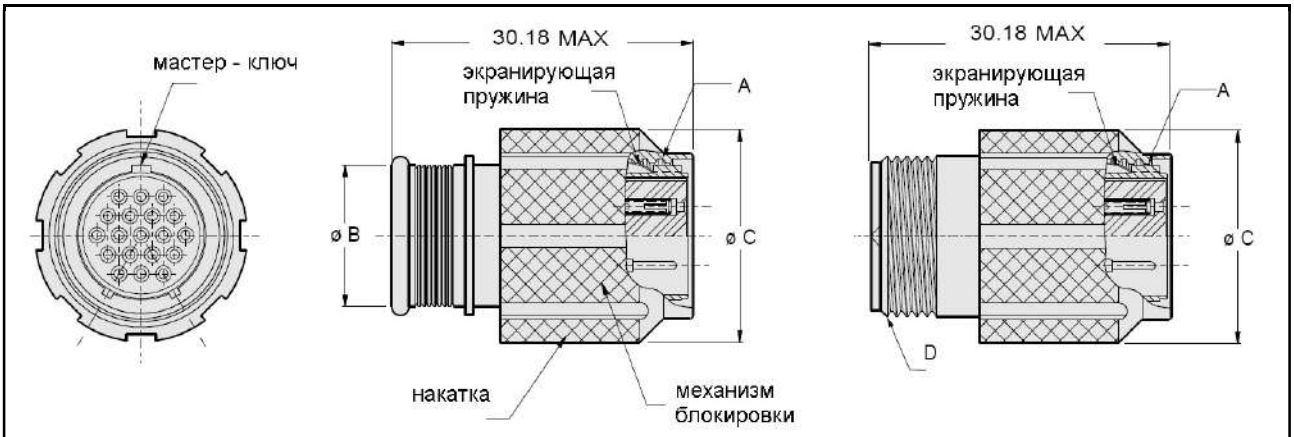

Размер корпуса	Резьба A	Ø B	Ø C	Резьба D
8	.5000-.1P-.3L-TS-2B	8.05	17.55	.3750-32 UNEF-2A
9	.5625-.1P-.3L-TS-2B	10.08	19.99	.4375-28 UNEF-2A
10	.6250-.1P-.3L-TS-2B	12.01	20.98	.5000-28 UNEF-2A
11	.6875-.1P-.3L-TS-2B	13.18	23.27	.5625-24 UNEF-2A
12	.7500-.1P-.3L-TS-2B	14.86	24.94	.6250-24 UNEF-2A
13	.8125-.1P-.3L-TS-2B	16.41	25.59	.6875-24 UNEF-2A
15	.9375-.1P-.3L-TS-2B	17.45	27.86	.7500-20 UNEF-2A
18	1.1250-.1P-.3L-TS-2B	22.45	32.77	.9375-20 UNEF-2A
19	1.1875-.1P-.3L-TS-2B	22.45	33.27	.9375-20 UNEF-2A
21	1.3125-.1P-.3L-TS-2B	25.48	36.78	1.0625-18 UNEF-2A
23	1.4375-.1P-.3L-TS-2B	28.83	39.67	1.1875-18 UNEF-2A

Поляризация

Индекс поляризации	A°	B°
A	150°	210°
B	75°	210°
C	95°	230°
D	140°	275°
E	75°	275°
F	95°	210°

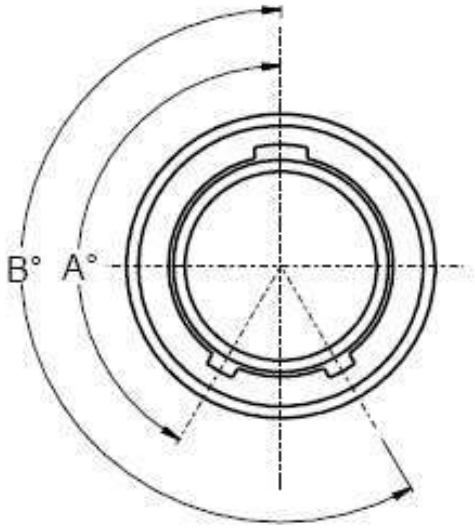

Розетки серии 805 с контактами под обжимку



Информация для заказа

Базовая серия	**805**	**-003**	**-02**	**C**	**9-10**	**P**	**A**
Тип модификации:							
003 – розетка с кожухом под ТУТ							
004 – розетка с возможностью установки кожухов							
Тип корпуса:							
01 – кабельная розетка							
02 – розетка с квадратным фланцем							
12 – розетка с квадратным фланцем для заднего монтажа с интегрированными гайками без блокировки							
22 – розетка с квадратным фланцем для заднего монтажа с интегрированными гайками с блокировкой							
07 – розетка с контргайкой							
Материал корпуса/Тип покрытия:							
M – алюминий/химосажденный никель							
MT – алюминий/никель-PTFE							
ZN – алюминий/цинк/никель с оливково серым хроматированием							
ZNU – алюминий/цинк/никель с черным хроматированием							
NF – алюминий/кадмий с оливково серым хроматированием							
C – алюминий/черное анодирование							
Z1 – нержавеющая сталь/пассивирование							
ZB – нержавеющая сталь/оливково серое хроматирование по кадмию							
ZC – нержавеющая сталь/цинк-кобальт/черное хроматирование							
Контактная схема							
Тип контакта:							
P – соединитель поставляется со штыревыми контактами							
S – соединитель поставляется с гнездовыми контактами							
A – соединитель поставляется без штыревых контактов							
B – соединитель поставляется без гнездовых контактов							
G – соединитель поставляется со штыревыми контактами # 23 (под провода 30 AWG)							
H – соединитель поставляется с гнездовыми контактами # 23 (под провода 30 AWG)							
Поляризация – A (нормальная), B, C, D, E, F							

В стандартную компоновку соединителей с комбинированными контактными схемами с применением контактов # 8, входят силовые контакты # 8 – соединители поставляются с неустановленными контактами

Аксиальные и другие специализированные контакты # 8 поставляются по отдельному заказу

Размеры. Розетки, тип 01

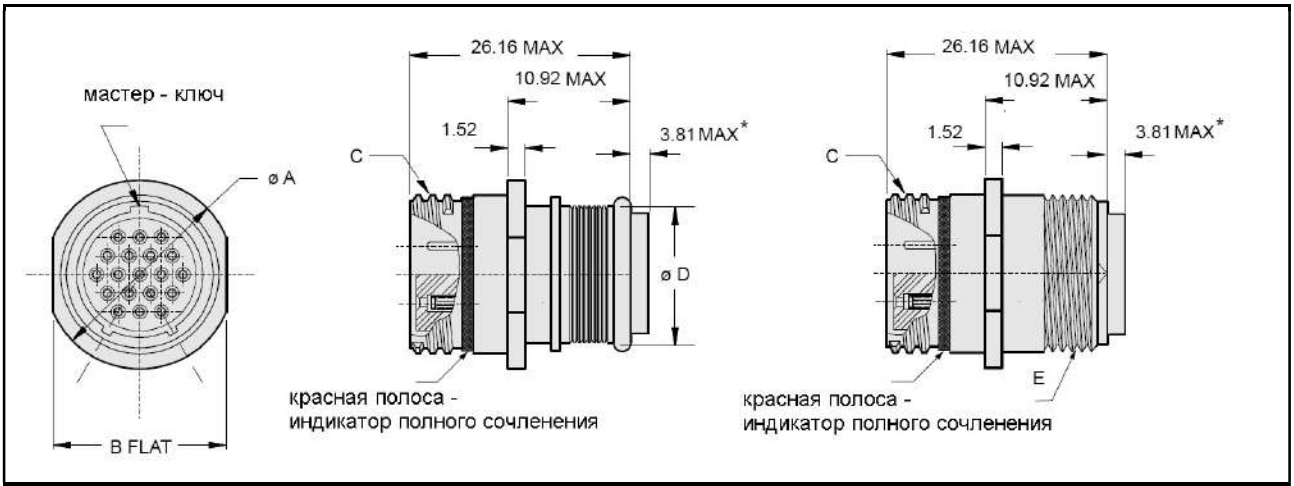

Размер корпуса	Ø A	B	Резьба C	Ø D	Резьба E
8	13.72	12.95	.5000-.1P-.3L-TS	8.05	.3750-32 UNEF-2A
9	15.37	14.61	.5625-.1P-.3L-TS	10.08	.4375-28 UNEF-2A
10	16.96	16.21	.6250-.1P-.3L-TS	12.01	.5000-28 UNEF-2A
11	18.54	17.78	.6875-.1P-.3L-TS	13.18	.5625-24 UNEF-2A
12	20.14	19.38	.7500-.1P-.3L-TS	14.86	.6250-24 UNEF-2A
13	21.72	20.96	.8125-.1P-.3L-TS-2B	16.41	.6875-24 UNEF-2A
15	24.89	24.13	.9375-.1P-.3L-TS-2B	17.45	.7500-20 UNEF-2A
18	29.59	28.83	1.1250-.1P-.3L-TS-2B	22.45	.9375-20 UNEF-2A
19	31.37	30.61	1.1875-.1P-.3L-TS-2B	22.45	.9375-20 UNEF-2A
21	34.54	33.78	1.3125-.1P-.3L-TS-2B	25.48	1.0625-18 UNEF-2A
23	37.72	36.96	1.4375-.1P-.3L-TS-2B	28.80	1.1875-18 UNEF-2A

* – торцевые уплотнения изоляторов для контактных схем с силовыми контактами

Размеры. Розетки, тип 02

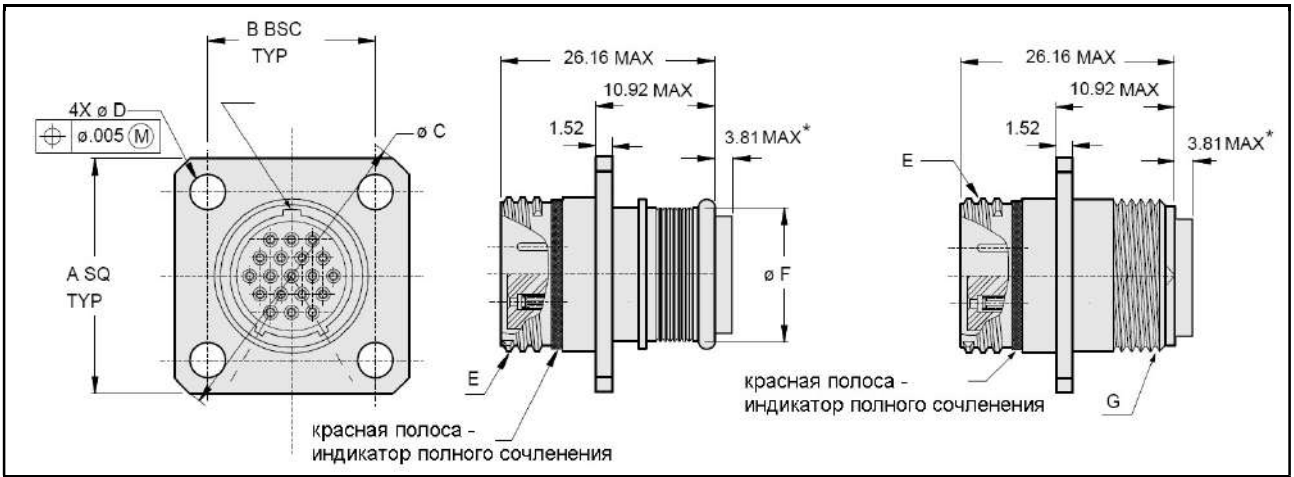

Размер корпуса	A	B	Ø C	Ø D ± 0.05	Резьба E	Ø F	Резьба G
8	21.59	16.76	29.21	2.39	.5000-.1P-.3L-TS	8.05	.3750-32 UNEF-2A
9	23.19	18.36	31.24	2.39	.5625-.1P-.3L-TS	10.08	.4375-28 UNEF-2A
10	24.77	19.94	33.78	2.39	.6250-.1P-.3L-TS	12.01	.5000-28 UNEF-2A
11	26.39	21.54	35.81	2.39	.6875-.1P-.3L-TS	13.18	.5625-24 UNEF-2A
12	27.91	23.09	38.10	2.39	.7500-.1P-.3L-TS	14.86	.6250-24 UNEF-2A
13	29.54	24.71	40.39	2.39	.8125-.1P-.3L-TS-2B	16.41	.6875-24 UNEF-2A
15	32.74	26.87	44.45	3.25	.9375-.1P-.3L-TS-2B	17.45	.7500-20 UNEF-2A
18	37.47	31.88	50.80	3.25	1.1250-.1P-.3L-TS-2B	22.45	.9375-20 UNEF-2A
19	39.04	33.71	53.19	3.25	1.1875-.1P-.3L-TS-2B	22.45	.9375-20 UNEF-2A
21	42.24	40.39	57.66	3.25	1.3125-.1P-.3L-TS-2B	25.48	1.0625-18 UNEF-2A
23	45.39	39.88	61.98	3.25	1.4375-.1P-.3L-TS-2B	28.80	1.1875-18 UNEF-2A

* – торцевые уплотнения изоляторов для контактных схем с силовыми контактами

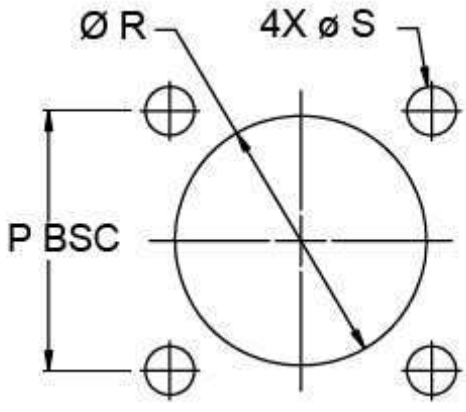

Размер корпуса	P	Ø R	Ø S
8	16.76	13.08	2.31 – 2.43
9	18.36	14.68	
10	19.94	16.26	
11	21.54	17.86	
12	23.09	19.43	
13	24.71	21.03	
15	26.87	24.21	3.20 – 3.30
18	31.88	28.96	
19	33.71	30.56	
21	36.88	33.73	
23	39.88	36.91	

Размеры. Розетки, тип 07

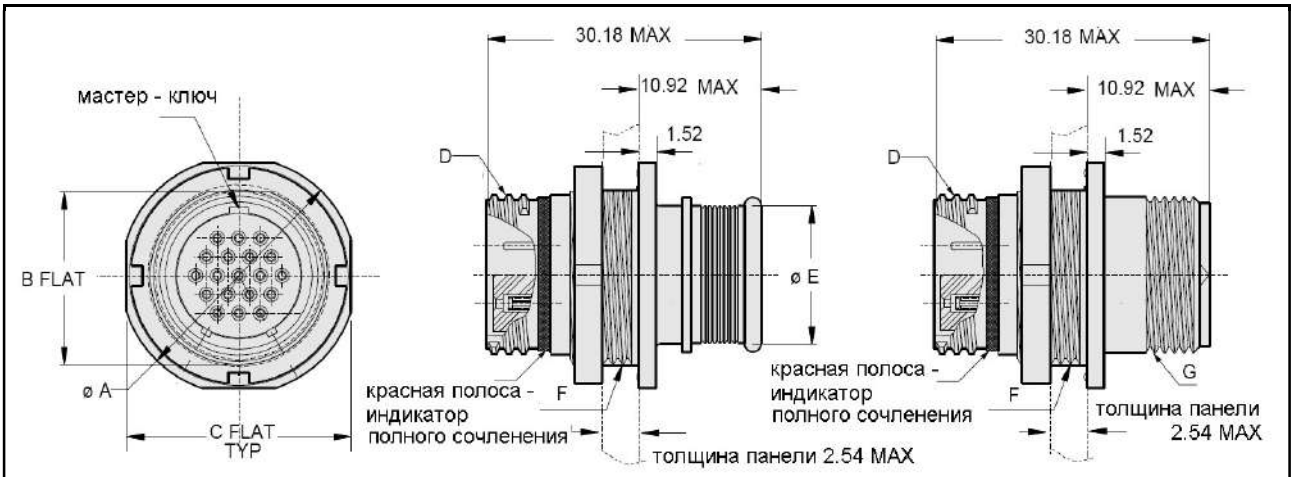

Размер корпуса	Ø A	B	C	Резьба D	Ø E	Резьба F	Резьба G
8	19.30	13.59	18.54	.5000-.1P-.3L-TS	8.05	.5625-28 UNEF-2A	.3750-32 UNEF-2A
9	22.35	16.79	21.59	.5625-.1P-.3L-TS	10.08	.6875-28 UN-2A	.4375-28 UNEF-2A
10	22.35	16.79	21.59	.6250-.1P-.3L-TS	12.01	.6875-28 UN-2A	.5000-28 UNEF-2A
11	24.26	18.31	23.50	.6875-.1P-.3L-TS	13.18	.7500-28 UN-2A	.5625-24 UNEF-2A
12	26.92	19.91	26.29	.7500-.1P-.3L-TS	14.86	.8125-28 UN-2A	.6250-24 UNEF-2A
13	28.45	21.41	27.69	.8125-.1P-.3L-TS-2B	16.41	.8750-28 UN-2A	.6875-24 UNEF-2A
15	30.56	24.64	29.79	.9375-.1P-.3L-TS-2B	17.45	1.000-28 UN-2A	.7500-20 UNEF-2A
18	35.28	29.13	34.52	1.1250-.1P-.3L-TS-2B	22.45	1.1875-28 UN-2A	.9375-20 UNEF-2A
19	36.83	31.01	36.07	1.1875-.1P-.3L-TS-2B	22.45	1.250-28 UN-2A	.9375-20 UNEF-2A
21	40.39	34.29	39.62	1.3125-.1P-.3L-TS-2B	25.48	1.3750-28 UN-2A	1.0625-18 UNEF-2A
23	43.31	37.34	42.55	1.4375-.1P-.3L-TS-2B	28.80	1.500-28 UN-2A	1.1875-18 UNEF-2A

Установочные размеры

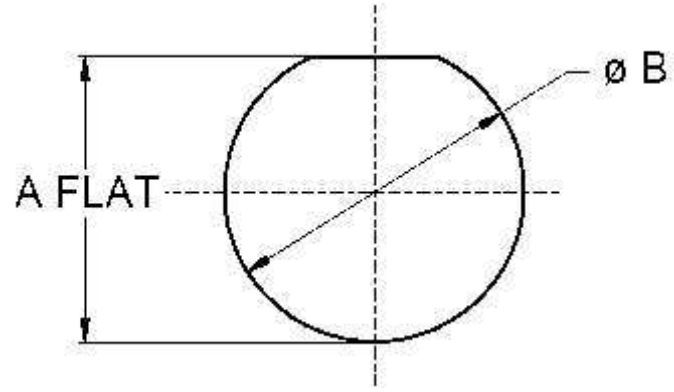

Размер корпуса	A ± 0.05	Ø B ± 0.13
8	13.84	14.55
9	17.04	17.73
10	17.04	17.73
11	18.57	19.30
12	18.57	20.90
13	21.62	22.48
15	24.89	25.65
18	29.39	30.43
19	31.27	32.00
21	34.49	35.18
23	37.59	38.35

Размеры. Розетки, тип 12/22

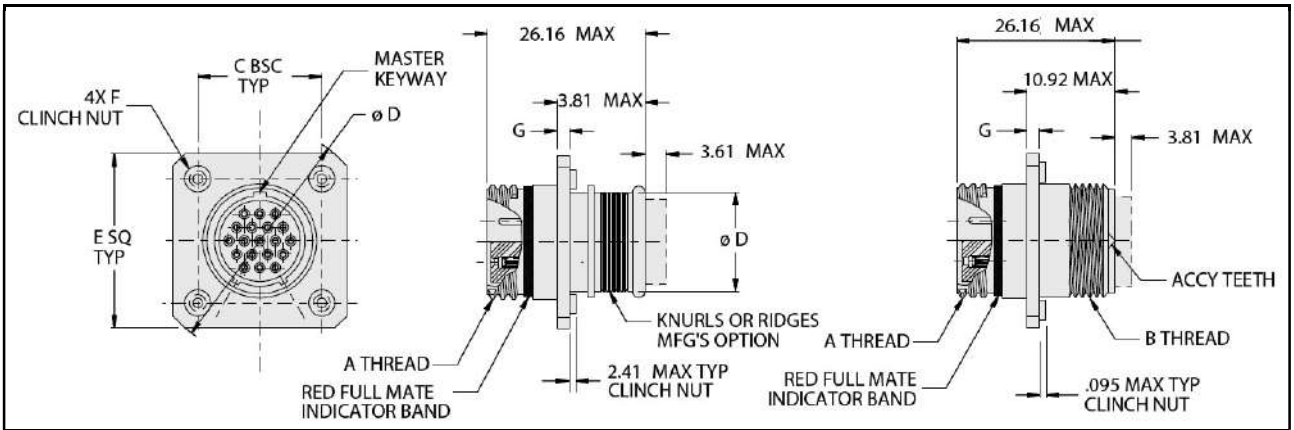

Размер корпуса	Резьба A	Резьба B	C	Ø D	E	Резьба F	G
8	.5000-.1P-.3L-TS	.3750-32 UNEF-2A	16.76	30.33	23.37	2-56	0.76
9	.5625-.1P-.3L-TS	.4375-28 UNEF-2A	18.36	32.59	24.97		
10	.6250-.1P-.3L-TS	.5000-28 UNEF-2A	19.94	34.82	26.54		
11	.6875-.1P-.3L-TS	.5625-24 UNEF-2A	21.54	37.08	28.04		
12	.7500-.1P-.3L-TS	.6250-24 UNEF-2A	23.09	39.27	29.69		
13	.8125-.1P-.3L-TS	.6875-24 UNEF-2A	24.71	41.58	31.32		
15	.9375-.1P-.3L-TS	.7500-20 UNEF-2A	26.87	46.15	35.00	4-40	1.52
18	1.1250-.1P-.3L-TS	.9375-20 UNEF-2A	31.88	53.24	40.01		
19	1.1875-.1P-.3L-TS	.9375-20 UNEF-2A	33.71	55.80	41.83		
21	1.3125-.1P-.3L-TS	1.0625-18 UNEF-2A	36.88	60.45	45.01		
23	1.4375-.1P-.3L-TS	1.1875-18 UNEF-2A	39.88	64.54	48.01		

Установочные размеры

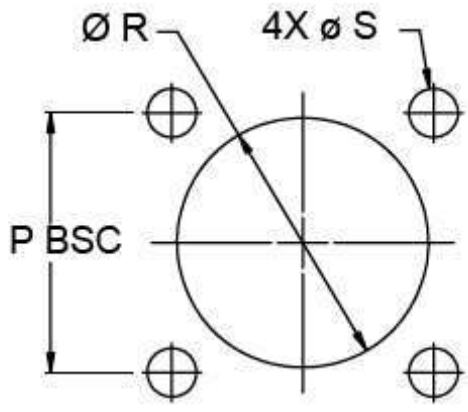

Размер корпуса	P	Ø R	Ø S
8	16.76	13.08	2.31 – 2.43
9	18.36	14.68	
10	19.94	16.26	
11	21.54	17.86	
12	23.09	19.43	
13	24.71	21.03	
15	26.87	24.21	3.20 – 3.30
18	31.88	28.96	
19	33.71	30.56	
21	36.88	33.73	
23	39.88	36.91	

Розетки серии 805
с контактами под пайку проводов и для вертикального печатного монтажа



Информация для заказа

Базовая серия	**805**	**-005**	**-02**	**C**	**10-13**	**P**	**A**
Тип модификации: 005 – стандартная розетка 017 – розетка герметизированного типа							
Тип корпуса: 02 – розетка с квадратным фланцем 12 – розетка с квадратным фланцем для заднего монтажа с интегрированными гайками без блокировки 22 – розетка с квадратным фланцем для заднего монтажа с интегрированными гайками с блокировкой 07 – розетка с контргайкой							
Материал корпуса/Тип покрытия: M – алюминий/химосажденный никель ZB – нержавеющая сталь/оливково серое хроматирование по кадмию ZN – алюминий/цинк/никель с оливково серым хроматированием ZNU – алюминий/цинк/никель с черным хроматированием NF – алюминий/кадмий с оливково серым хроматированием C – алюминий/черное анодирование Z1 – нержавеющая сталь/пассивирование ZC – нержавеющая сталь/цинк-кобальт/черное хроматирование							
Контактная схема							
Тип контакта: P – штыревые контакты для печатного монтажа S – гнездовые контакты для печатного монтажа E – штыревые контакты под пайку проводов F – гнездовые контакты под пайку проводов							
Поляризация – A (нормальная), B, C, D, E, F							

Соединители поставляются с установленными сигнальными или силовыми контактами

В стандартную компоновку соединителей с комбинированными контактными схемами с применением контактов # 8, входят силовые контакты # 8 – соединители поставляются с неустановленными контактами

Аксиальные и другие специализированные контакты # 8 не применяются

Размеры. Розетки, тип 02

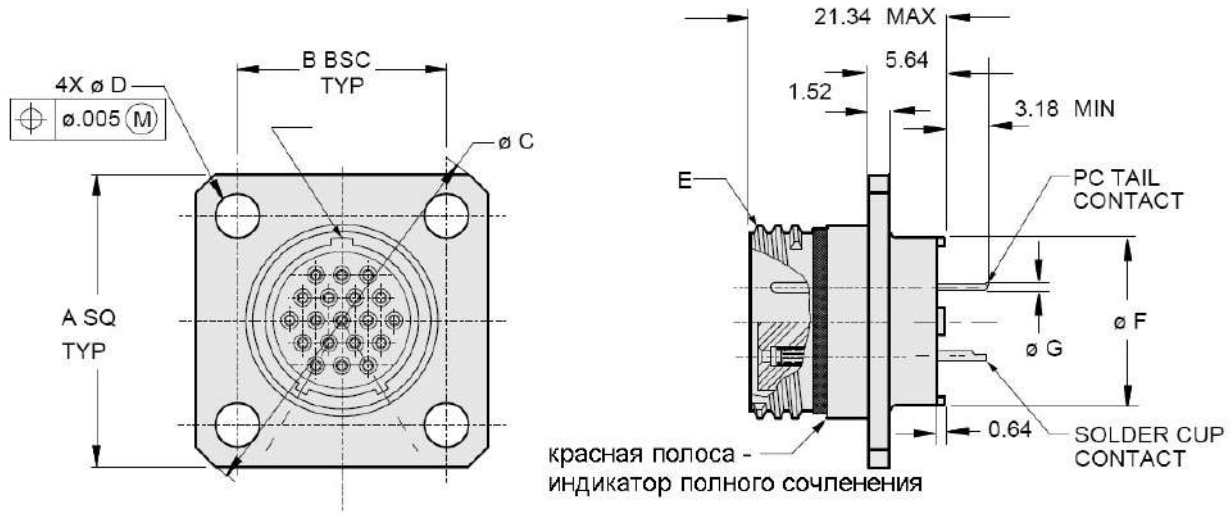

Размер корпуса	A	B	Ø C	Ø D ± 0.08	Резьба E	Ø F	Ø G шпилька
8	21.59	16.76	29.21	2.39	.5000-.1P-.3L-TS	8.38	для контактов # 23 0.46/0.56 для контактов # 20 0.61/0.71 для контактов # 16 1.52/1.63 для контактов # 12 2.34/2.44
9	23.19	18.36	31.24	2.39	.5625-.1P-.3L-TS	10.97	
10	24.77	19.94	33.78	2.39	.6250-.1P-.3L-TS	12.52	
11	26.39	21.54	35.81	2.39	.6875-.1P-.3L-TS	14.00	
12	27.91	23.09	38.10	2.39	.7500-.1P-.3L-TS	15.78	
13	29.54	24.71	40.39	2.39	.8125-.1P-.3L-TS-2B	16.79	
15	32.74	26.87	44.45	3.25	.9375-.1P-.3L-TS-2B	17.86	
18	37.47	31.88	50.80	3.25	1.1250-.1P-.3L-TS-2B	21.92	
19	39.04	33.71	53.19	3.25	1.1875-.1P-.3L-TS-2B	23.16	
21	42.24	40.39	57.66	3.25	1.3125-.1P-.3L-TS-2B	25.83	
23	45.39	39.88	61.98	3.25	1.4375-.1P-.3L-TS-2B	29.51	

Размеры. Розетки, тип 07

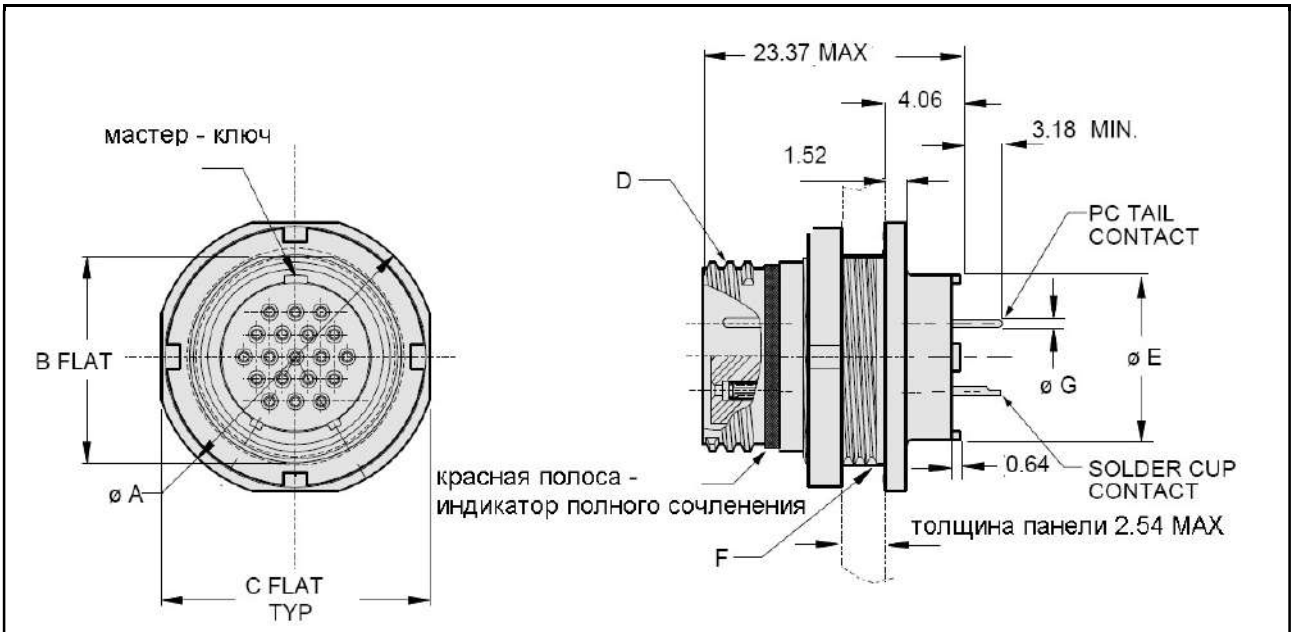

Размер корпуса	Ø A	B	C	Резьба D	Ø E	Резьба F	Ø G шпилька
8	19.30	13.59	18.54	.5000-.1P-.3L-TS	8.38	.5625-28 UNEF-2A	для контактов # 23 0.46/0.56 для контактов # 20 0.61/0.71 для контактов # 16 1.52/1.63 для контактов # 12 2.34/2.44
9	22.35	16.79	21.59	.5625-.1P-.3L-TS	10.97	.6875-28 UN-2A	
10	22.35	16.79	21.59	.6250-.1P-.3L-TS	12.52	.6875-28 UN-2A	
11	24.26	18.31	23.50	.6875-.1P-.3L-TS	14.00	.7500-28 UN-2A	
12	26.92	19.91	26.29	.7500-.1P-.3L-TS	15.78	.8125-28 UN-2A	
13	28.45	21.41	27.69	.8125-.1P-.3L-TS-2B	16.79	.8750-28 UN-2A	
15	30.56	24.64	29.79	.9375-.1P-.3L-TS-2B	17.86	1.000-28 UN-2A	
18	35.28	29.13	34.52	1.1250-.1P-.3L-TS-2B	21.92	1.1875-28 UN-2A	
19	36.83	31.01	36.07	1.1875-.1P-.3L-TS-2B	23.16	1.250-28 UN-2A	
21	40.39	34.29	39.62	1.3125-.1P-.3L-TS-2B	25.83	1.3750-28 UN-2A	
23	43.31	37.34	42.55	1.4375-.1P-.3L-TS-2B	29.51	1.500-28 UN-2A	

Размеры. Розетки, тип 12/22

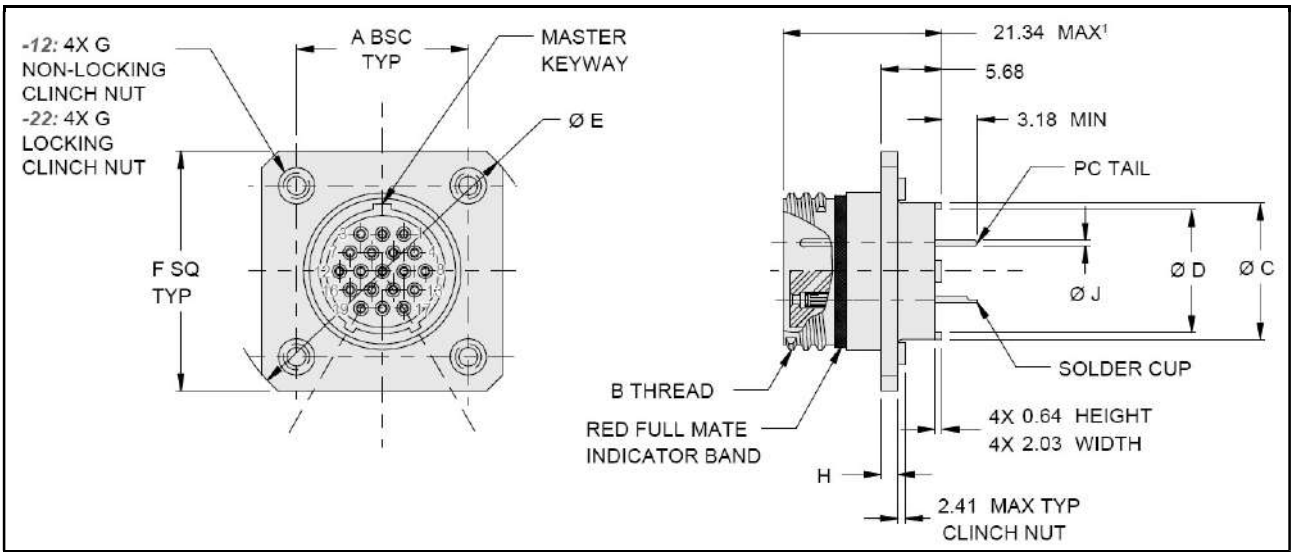

Размер корпуса	A	Резьба B	Ø C	Ø D	Ø E	F	G	H	Ø J шпилька
8	21.59	.5000-.1P-.3L-TS	8.38	5.99	30.33	23.37	2-56	0.76	для контактов # 23 0.46/0.56 для контактов # 20 0.61/0.71 для контактов # 16 1.52/1.63 для контактов # 12 2.34/2.44
9	23.19	.5625-.1P-.3L-TS	10.97	8.18	32.59	24.97			
10	24.77	.6250-.1P-.3L-TS	12.52	9.80	34.82	26.54			
11	26.39	.6875-.1P-.3L-TS	14.00	11.23	37.08	28.04			
12	27.91	.7500-.1P-.3L-TS	15.75	13.03	39.27	29.69			
13	29.54	.8125-.1P-.3L-TS	16.79	14.07	41.58	31.32			
15	32.72	.9375-.1P-.3L-TS	17.91	15.09	46.15	35.00	4-40	1.52	
18	37.47	1.1250-.1P-.3L-TS	21.92	19.18	53.24	40.01			
19	39.04	1.1875-.1P-.3L-TS	23.16	20.45	55.80	41.83			
21	42.24	1.3125-.1P-.3L-TS	25.83	23.11	60.45	45.01			
23	45.39	1.4375-.1P-.3L-TS	29.51	26.80	64.54	48.01			

Герметичные розетки серии 805
с контактами под пайку проводов и для вертикального печатного монтажа



Информация для заказа

Базовая серия	**805-006**	**-02**	**Z1**	**12-26**	**P**	**A**	**-585A**
Тип корпуса: 02 – розетка с квадратным фланцем 03 – опаиваемая розетка 07 – розетка с контргайкой для заднего монтажа 13 – вваривaемая розетка							
Материал корпуса/Тип покрытия: ZL – нержавеющая сталь/никель Z1 – нержавеющая сталь/пассивирование накидная гайка – морская бронза							
Контактная схема							
Тип контакта: P – штыревые контакты под пайку проводов S – гнездовые контакты под пайку проводов C – штыревые контакты для печатного монтажа D – гнездовые контакты для печатного монтажа							
Поляризация – A (нормальная), B, C, D, E, F							
Индекс герметичности специализированной модификации: 585A – 1 x 10^{-10} $см^3/с$ 585B – 1 x 10^{-9} $см^3/с$ 585C – 1 x 10^{-8} $см^3/с$ не указывается – 1 x 10^{-7} $см^3/с$ (стандартное исполнение)							

Соединители поставляются только со штыревыми сигнальными и силовыми контактами

В стандартную компоновку соединителей с комбинированными контактными схемами с применением контактов # 8, входят силовые контакты # 8 – соединители поставляются с неустановленными контактами

Аксиальные и другие специализированные контакты # 8 не применяются

Размеры. Розетки, тип 02

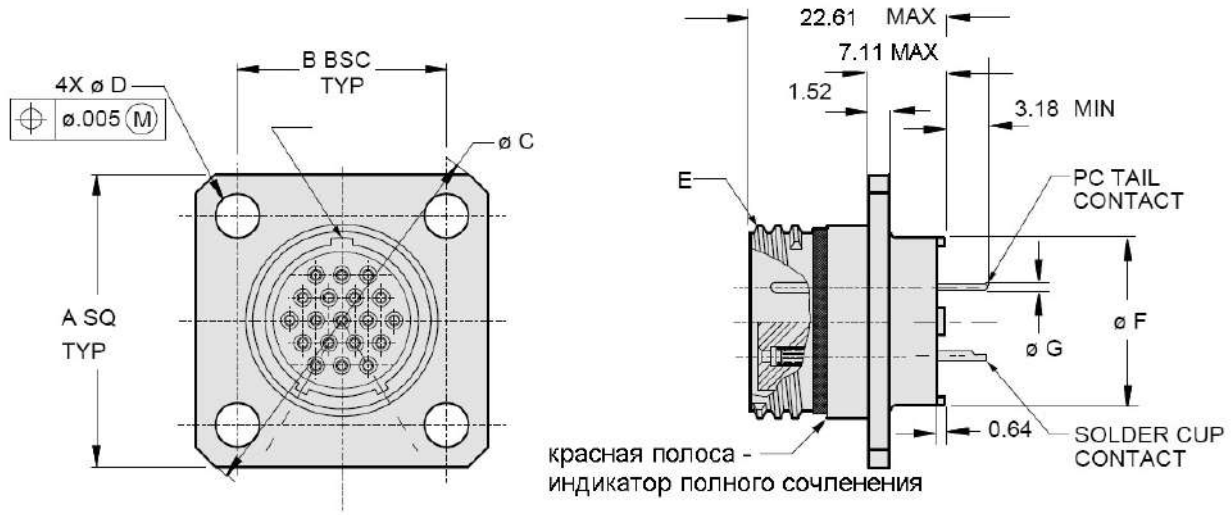

Размер корпуса	A	B	Ø C	Ø D ± 0.05	Резьба E	Ø F	Ø G шпилька
8	21.59	16.76	29.21	2.39	.5000-.1P-.3L-TS	8.38	для контактов # 23 0.46/0.56 для контактов # 20 0.61/0.71 для контактов # 16 1.52/1.63 для контактов # 12 2.34/2.44
9	23.19	18.36	31.24	2.39	.5625-.1P-.3L-TS	10.97	
10	24.77	19.94	33.78	2.39	.6250-.1P-.3L-TS	12.52	
11	26.39	21.54	35.81	2.39	.6875-.1P-.3L-TS	14.00	
12	27.91	23.09	38.10	2.39	.7500-.1P-.3L-TS	15.75	
13	29.54	24.71	40.39	2.39	.8125-.1P-.3L-TS	16.79	
15	32.72	26.87	44.45	3.25	.9375-.1P-.3L-TS	17.91	
18	37.47	31.88	50.80	3.25	1.1250-.1P-.3L-TS	21.92	
19	39.04	33.71	53.19	3.25	1.1875-.1P-.3L-TS	23.16	
21	42.24	40.39	57.66	3.25	1.3125-.1P-.3L-TS	25.83	
23	45.39	39.88	61.98	3.25	1.4375-.1P-.3L-TS	29.51	

Размеры. Розетки, тип 07

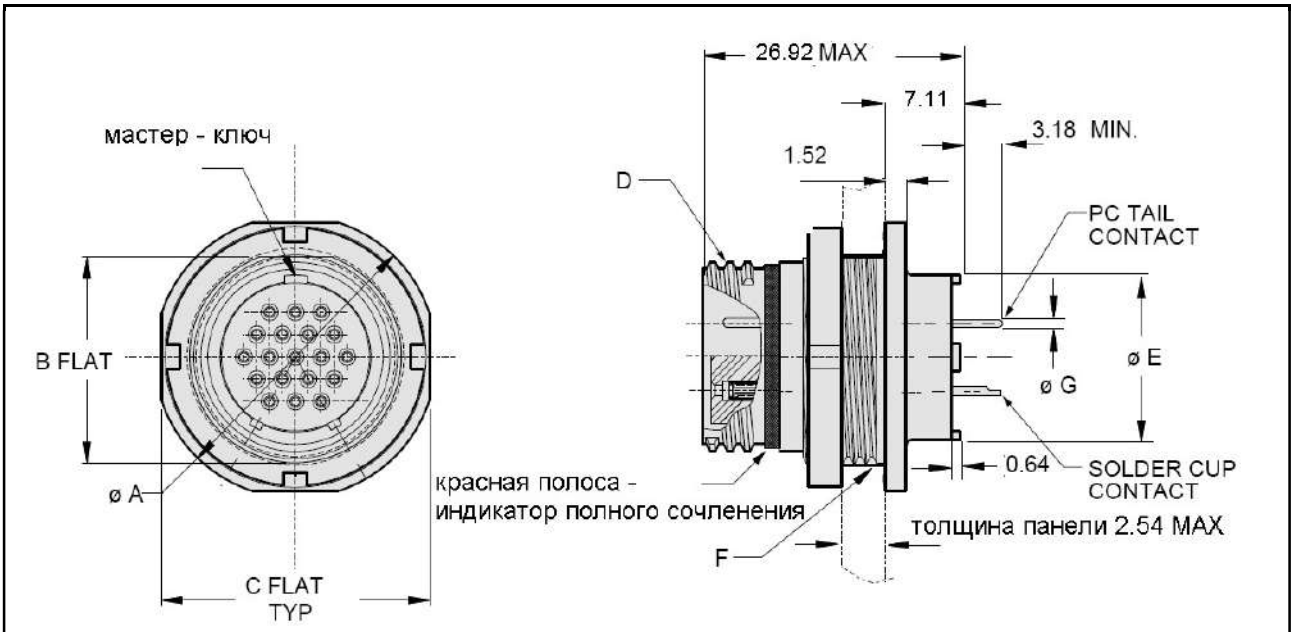

Размер корпуса	Ø A	B	C	Резьба D	Ø E	Резьба F	Ø G шпилька
8	19.30	13.59	18.54	.5000-.1P-.3L-TS	8.38	.5625-28 UNEF-2A	для контактов # 23 0.46/0.56 для контактов # 20 0.61/0.71 для контактов # 16 1.52/1.63 для контактов # 12 2.34/2.44
9	22.35	16.79	21.59	.5625-.1P-.3L-TS	10.97	.6875-28 UN-2A	
10	22.35	16.79	21.59	.6250-.1P-.3L-TS	12.52	.6875-28 UN-2A	
11	24.26	18.31	23.50	.6875-.1P-.3L-TS	14.00	.7500-28 UN-2A	
12	26.92	19.91	26.29	.7500-.1P-.3L-TS	15.78	.8125-28 UN-2A	
13	28.45	21.41	27.69	.8125-.1P-.3L-TS-2B	16.79	.8750-28 UN-2A	
15	30.56	24.64	29.79	.9375-.1P-.3L-TS-2B	17.86	1.000-28 UN-2A	
18	35.28	29.13	34.52	1.1250-.1P-.3L-TS-2B	21.92	1.1875-28 UN-2A	
19	36.83	31.01	36.07	1.1875-.1P-.3L-TS-2B	23.16	1.250-28 UN-2A	
21	40.39	34.29	39.62	1.3125-.1P-.3L-TS-2B	25.83	1.3750-28 UN-2A	
23	43.31	37.34	42.55	1.4375-.1P-.3L-TS-2B	29.51	1.500-28 UN-2A	

Размеры. Розетки, тип 03

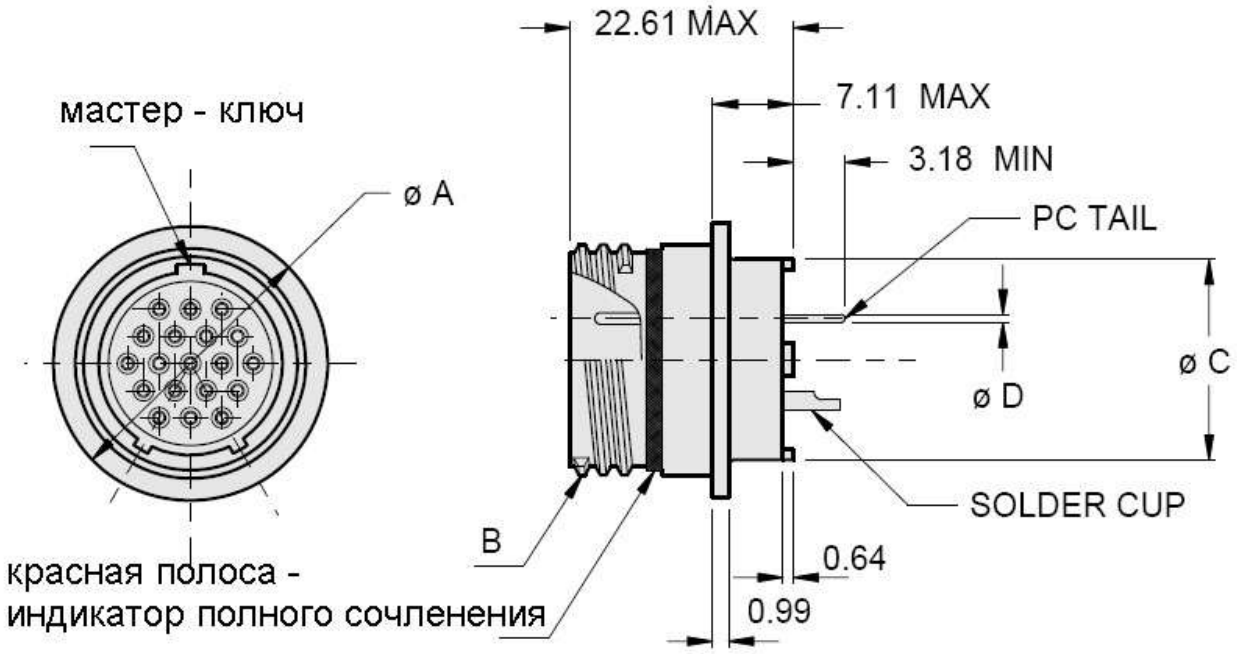

Размер корпуса	Ø A	Резьба B	Ø C	Ø D шпилька
8	15.88	.5000-.1P-.3L-TS	8.38	для контактов # 23 0.46/0.56 для контактов # 20 0.61/0.71 для контактов # 16 1.52/1.63 для контактов # 12 2.34/2.44
9	17.48	.5625-.1P-.3L-TS	10.97	
10	19.75	.6250-.1P-.3L-TS	12.52	
11	20.62	.6875-.1P-.3L-TS	14.00	
12	22.23	.7500-.1P-.3L-TS	15.78	
13	23/83	.8125-.1P-.3L-TS-2B	16.79	
15	26.97	.9375-.1P-.3L-TS-2B	17.86	
18	31.75	1.1250-.1P-.3L-TS-2B	21.92	
19	33.32	1.1875-.1P-.3L-TS-2B	23.16	
21	36.53	1.3125-.1P-.3L-TS-2B	25.83	
23	39.67	1.4375-.1P-.3L-TS-2B	29.51	

Размеры. Розетки, тип 13

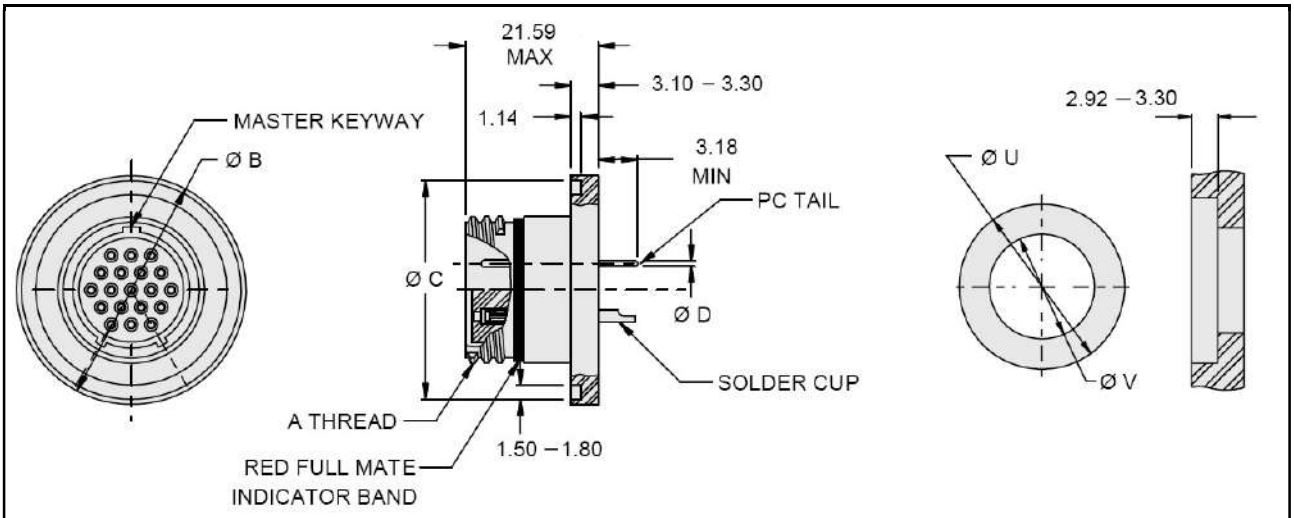

Размер корпуса	Резьба A	Ø B ± 0.76	Ø C ± 1.52	Ø D шпилька	Ø U	Ø V
8	.5000-.1P-.3L-TS	20.02	18.92	для контактов # 23 0.46/0.56 для контактов # 20 0.61/0.71 для контактов # 16 1.52/1.63 для контактов # 12 2.34/2.44	20.16	8.89
9	.5625-.1P-.3L-TS	23.16	22.07		23.32	11.56
10	.6250-.1P-.3L-TS	24.77	23.70		24.92	13.21
11	.6875-.1P-.3L-TS	26.37	25.27		26.52	14.61
12	.7500-.1P-.3L-TS	27.94	26.85		28.09	16.51
13	.8125-.1P-.3L-TS-2B	29.51	28.42		29.67	17.40
15	.9375-.1P-.3L-TS-2B	32.72	31.63		32.87	18.54
18	1.1250-.1P-.3L-TS-2B	37.47	36.32		37.62	22.61
19	1.1875-.1P-.3L-TS-2B	39.12	37.97		39.27	23.88
21	1.3125-.1P-.3L-TS-2B	42.29	41.15		42.44	26.42
23	1.4375-.1P-.3L-TS-2B	45.59	44.45		45.75	30.23

Розетки серии 805 с контргайкой с двойным фланцем задний монтаж, с установленными спиральными втулками, с контактами для печатного монтажа



Информация для заказа

Базовая серия	**805-067**	**-07**	**Z1**	**8-23**	**P**	**A**
Тип корпуса:						
07 – розетка с контргайкой						
Материал корпуса/Тип покрытия:						
M – алюминий/химосажденный никель						
MT – алюминий/никель-PTFE						
C – алюминий/черное анодирование						
ZNU – алюминий/цинк/никель с черным хроматированием						
NF – алюминий/кадмий с оливково серым хроматированием						
Z1 – нержавеющая сталь/пассивирование						
Контактная схема						
Тип контакта:						
P – штыревые контакты для печатного монтажа						
S – штыревые контакты для печатного монтажа						
Поляризация – A (нормальная), B, C, D, E, F						

В стандартную компоновку соединителей с комбинированными контактными схемами с применением контактов # 8, входят силовые контакты # 8 – соединители поставляются с неустановленными контактами

Аксиальные и другие специализированные контакты # 8 не применяются

Установочные размеры

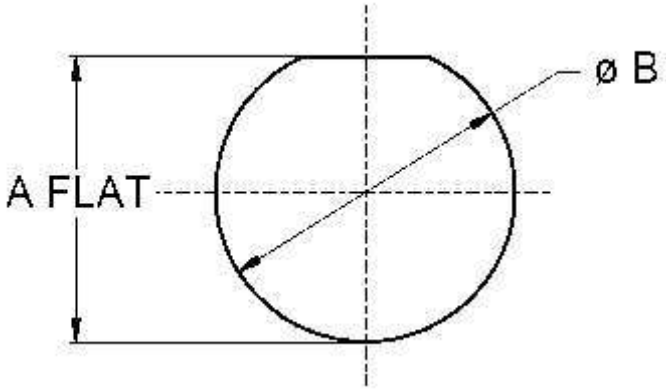

Размер корпуса	**A ± 0.05**	**Ø B ± 0.13**
8	13.84	14.55
9	17.04	17.73
10	17.04	17.73
11	18.57	19.30
12	18.57	20.90
13	21.62	22.48
15	24.89	25.65
18	29.39	30.43
19	31.27	32.00
21	34.49	35.18
23	37.59	38.35

Размеры

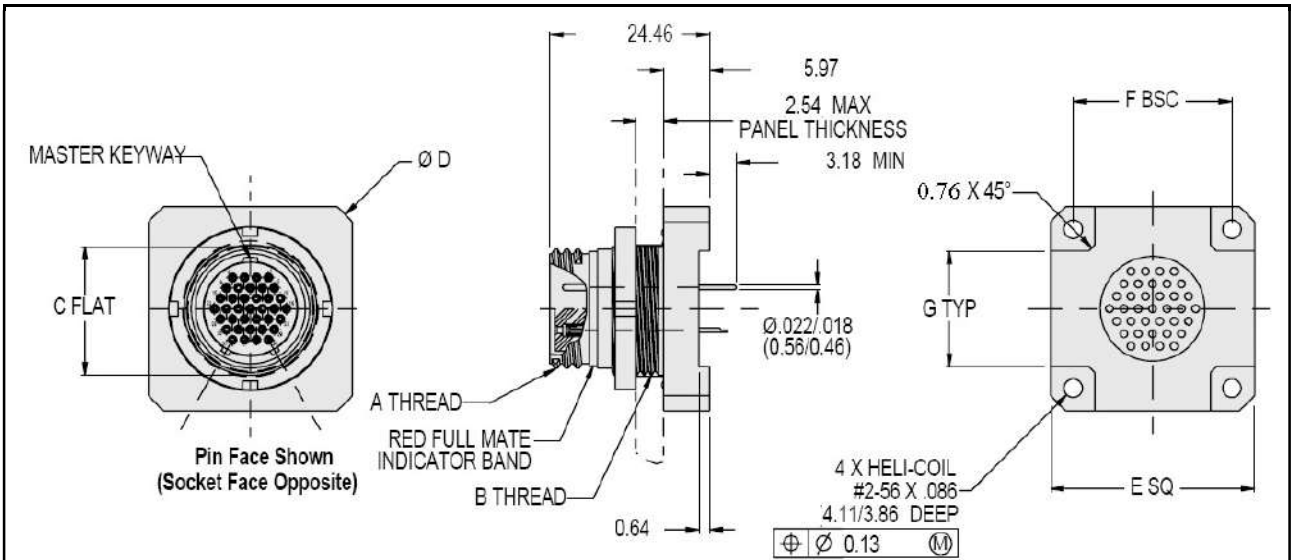

Размер корпуса	Резьба A	Резьба B	C	Ø D	E	F	G
8	.5000-.1P-.3L-TS	.5625-28 UNEF-2A	13.59	23.37	18.52	12.60	7.01
9	.5625-.1P-.3L-TS	.6875-28 UN-2A	16.79	28.19	15.93	15.93	10.34
10	.6250-.1P-.3L-TS	.6875-28 UN-2A	16.79	28.19	15.93	15.93	10.34
11	.6875-.1P-.3L-TS	.7500-28 UN-2A	18.31	30.48	23.62	17.73	12.14
12	.7500.1P-.3L-TS	.8125-28 UN-2A	19.91	34.80	26.52	20.62	15.04
13	.8125-.1P-.3L-TS	.8750-28 UN-2A	21.41	36.07	27.56	21.67	16.08
15	.9375.1P-.3L-TS	1.0000-28 UN-2A	24.64	39.62	29.85	23.95	18.36
18	1.1250.1P-.3L-TS	1.1875-28 UN-2A	29.13	45.72	34.32	28.42	22.83
19	1.1875-.1P-.3L-TS	1.2500-28 UN-2A	31.01	47.75	35.74	29.85	24.26
21	1.3125-.1P-.3L-TS	1.3750-28 UN-2A	34.29	53.09	39.37	33.48	27.89
23	1.4375-.1P-.3L-TS	1.5000-28 UN-2A	37.34	57.66	42.67	36.78	31.19

Розетки серии 805 с контактами для углового печатного монтажа



Информация для заказа

Базовая серия	**805-011-07**	**C**	**7-10**	**P**	**N**
Материал корпуса/Тип покрытия:					
M – алюминий/химосажденный никель					
MT – алюминий/никель-PTFE					
ZNU – алюминий/цинк/никель с черным хроматированием					
NF – алюминий/кадмий с оливково серым хроматированием					
C – алюминий/черное анодирование					
Z1 – нержавеющая сталь/пассивирование					
Контактные схемы (только указанные схемы):					
8-1, 8-4, 8-6, 8-7, 9-1, 9-10, 10-2, 10-13, 11-4, 11-19, 11-200, 12-2, 12-5, 12-201					
Тип контакта:					
P – штыревые контакты для печатного монтажа					
S – гнездовые контакты для печатного монтажа					
Поляризация – A (нормальная), B, C, D, E, F					

Соединители поставляются только с установленными сигнальными контактами
Соединители поставляются с установленными резьбовыми втулками для монтажа на плату

Установочные размеры

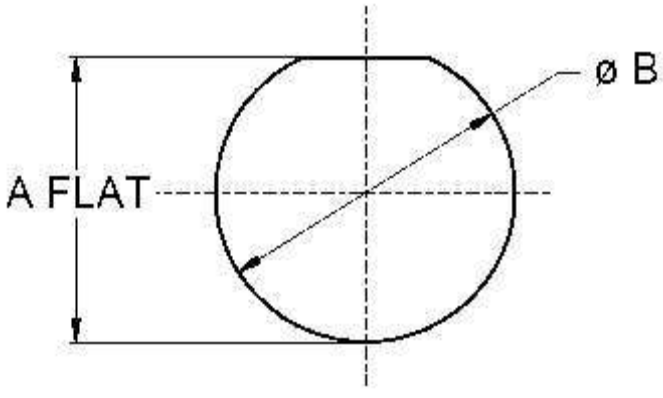

Размер корпуса	**A ± 0.05**	**Ø B ± 0.13**
8	13.84	14.55
9	17.04	17.73
10	17.04	17.73
11	18.57	19.30
12	18.57	20.90

Размеры

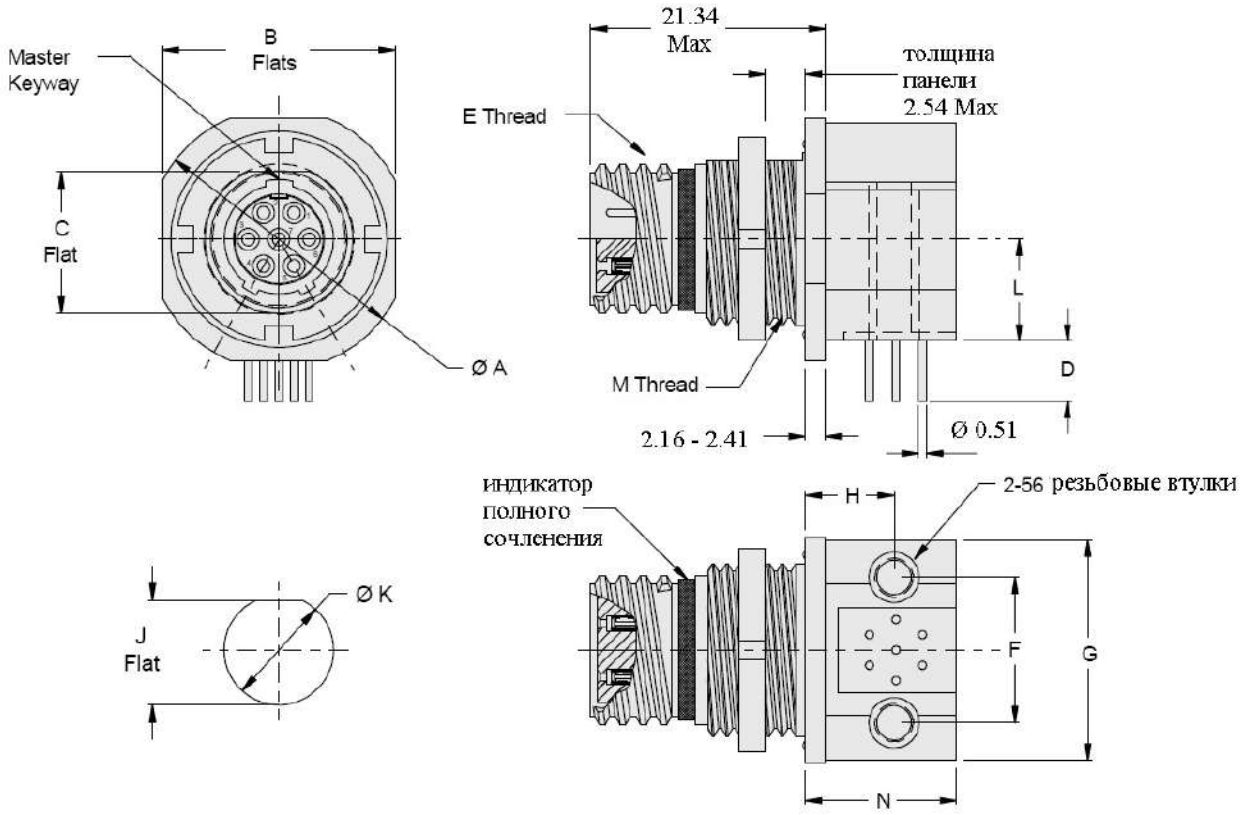

Контактные схемы	A	B	C ± 0.05	D ± 0.89	Резьба E	F	G
8-1	19.30	18.54	13.61	7.42	.5000-.1P-.3L-TS	9.78	14.96
8-4	19.30	18.54	13.61	7.42	.5000-.1P-.3L-TS	9.78	14.96
8-6, 8-7	19.30	18.54	13.61	6.73	.5000-.1P-.3L-TS	10.36	14.96
9-1	22.35	21.59	16.81	6.93	.5625-.1P-.3L-TS	11.48	18.03
9-10	22.35	21.59	16.81	6.93	.5625-.1P-.3L-TS	11.48	18.03
10-2	22.35	21.59	16.87	7.75	.6250-.1P-.3L-TS	12.45	18.03
10-13	22.35	21.59	16.81	7.75	.6250-.1P-.3L-TS	12.45	18.03
11-4	24.18	23.50	18.34	6.10	.6875-.1P-.3L-TS	15.24	20.32
11-19	24.18	23.50	18.34	6.99	.6875-.1P-.3L-TS	15.24	20.32
11-200	24.18	23.50	18.34	6.48	.6875-.1P-.3L-TS	15.24	20.32
12-2	26.92	26.29	19.91	7.59	.7500-.1P-.3L-TS	16.26	21.34
12-5	26.92	26.29	19.91	6.48	.7500-.1P-.3L-TS	16.26	21.34
12-201	26.92	26.29	19.91	7.47	.7500-.1P-.3L-TS	16.26	21.34

Размеры

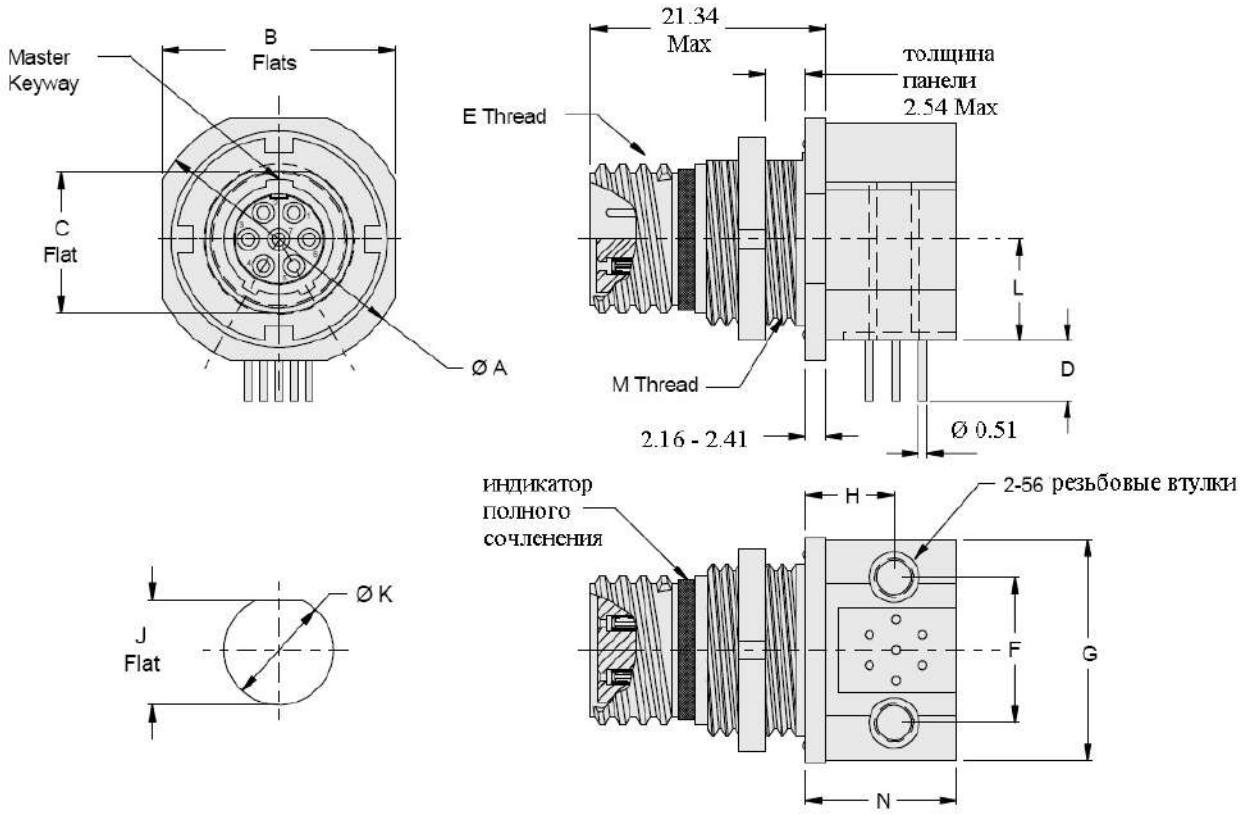

Контактные схемы	H ± 1.4	J + 0.1/0	Ø K	L	Резьба M	N
8-1	7.98	13.77	14.55	5.72	.5625-28 UN-2A	11.05
8-4	7.98	13.77	14.55	5.72	.5625-28 UN-2A	11.05
8-6, 8-7	7.04	13.77	14.55	5.72	.5625-28 UN-2A	11.05
9-1	6.60	16.97	17.73	7.52	.6875-28 UN-2A	11.05
9-10	6.60	16.97	17.73	7.52	.6875-28 UN-2A	11.05
10-2	8.13	16.97	17.73	8.13	.6875-28 UN-2A	14.73
10-13	8.13	16.97	17.73	8.13	.6875-28 UN-2A	14.73
11-4	10.97	18.49	19.30	9.19	.7500-28 UN-2A	14.73
11-19	10.97	18.49	19.30	9.19	.7500-28 UN-2A	14.73
11-200	10.97	18.49	19.30	9.19	.7500-28 UN-2A	14.73
12-2	11.48	20.07	20.90	10.08	.8125-28 UN-2A	16.76
12-5	11.48	20.07	20.90	10.08	.8125-28 UN-2A	16.76
12-201	11.48	20.07	20.90	10.08	.8125-28 UN-2A	16.76

Координатные сетки для печатного монтажа

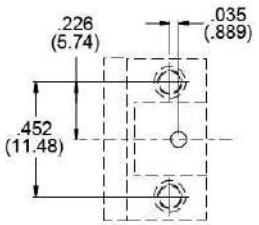

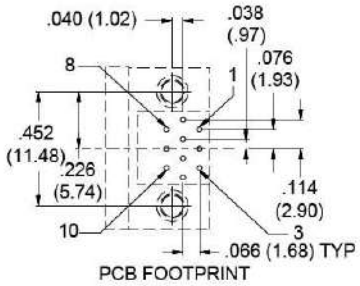

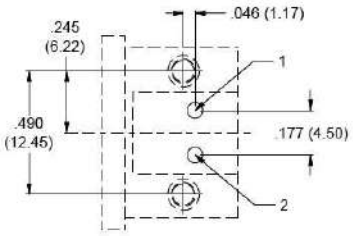

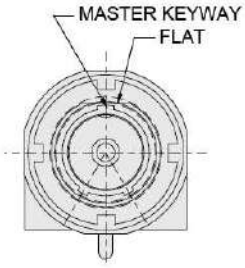

ARRANGEMENT NO. 9-1
(1 #12 CONTACT)
SOCKET FACE SHOWN
(PIN FACE OPOSITE)

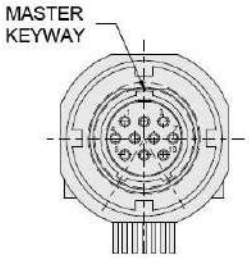

ARRANGEMENT NO. 9-10
(10 #23 CONTACTS)
SOCKET FACE SHOWN
(PIN FACE OPOSITE)

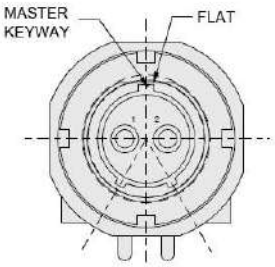

ARRANGEMENT NO. 10-2
(2 #16 CONTACTS)
SOCKET FACE SHOWN
(PIN FACE OPOSITE)

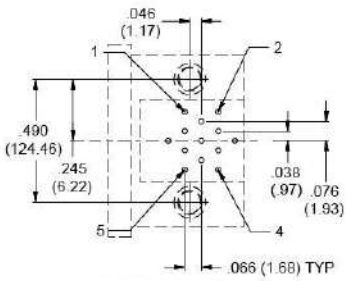

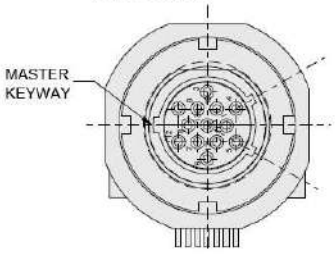

ARRANGEMENT NO. 10-13
(13 #23 CONTACTS)
SOCKET FACE SHOWN
(PIN FACE OPOSITE)

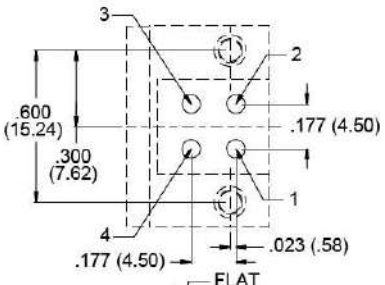

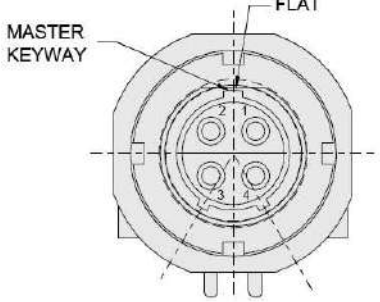

ARRANGEMENT NO. 11-4
(4 #16 CONTACTS)
SOCKET FACE SHOWN
(PIN FACE OPOSITE)

Координатные сетки для печатного монтажа

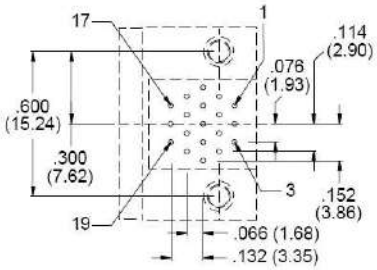

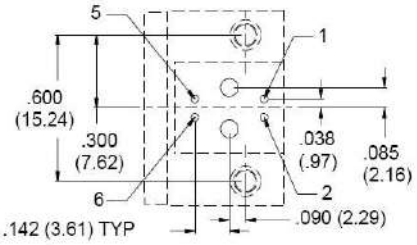

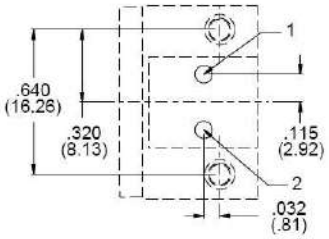

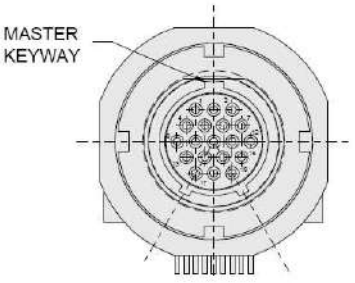

ARRANGEMENT NO. 11-19
(19 #23 CONTACTS)
SOCKET FACE SHOWN

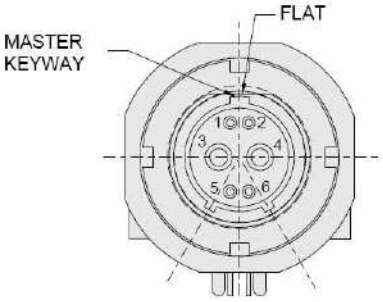

ARRANGEMENT NO. 11-200
(2 #16, 4 #23 CONTACTS)
SOCKET FACE SHOWN
PIN FACE OPPOSITE)

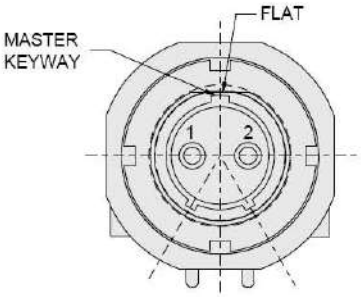

ARRANGEMENT NO. 12-2
(2 #12 CONTACTS)
SOCKET FACE SHOWN

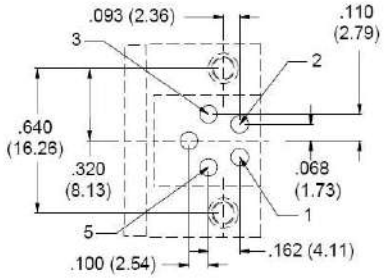

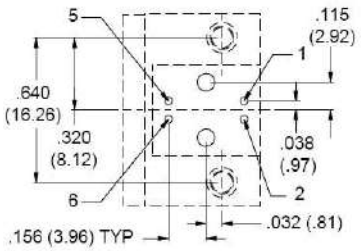

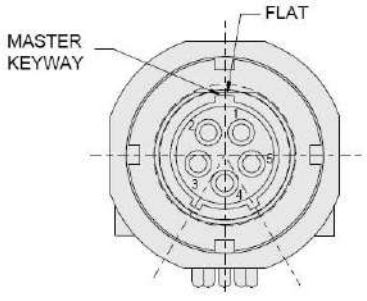

ARRANGEMENT NO. 12-5
(5 #16 CONTACTS)
SOCKET FACE SHOWN

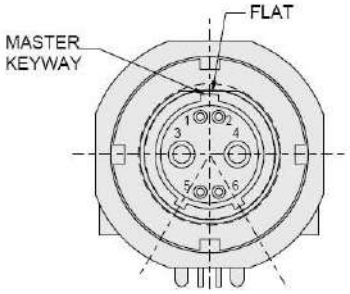

ARRANGEMENT NO. 12-201
(2 #12, 4 #23 CONTACTS)
SOCKET FACE SHOWN
(PIN FACE OPPOSITE)



Технологические переходники серии 805
Контакты штырь/гнездо

Информация для заказа

Базовая серия	**805-010**	**Z1**	**12-26**	**P**	**A**
Материал корпуса/Тип покрытия:					
M – алюминий/химосажденный никель					
MT – алюминий/никель-PTFE					
ZNU – алюминий/цинк/никель с черным хроматированием					
NF – алюминий/кадмий с оливково серым хроматированием					
C – алюминий/черное анодирование					
Z1 – нержавеющая сталь/пассивирование					
Контактная схема					
Тип контакта:					
P – штыри со стороны накидной гайки, гнезда с обратной стороны					
S – гнезда со стороны накидной гайки, штыри с обратной стороны					
Поляризация – A (нормальная), B, C, D, E, F					

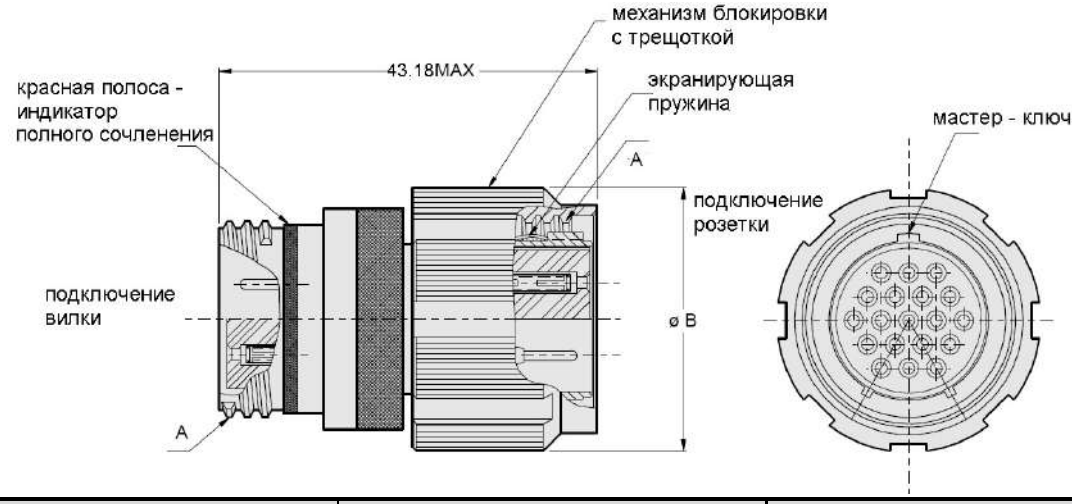

Размер корпуса	Резьба A	Ø B
8	.5000-.1P-.3L-TS	17.58
9	.5625-.1P-.3L-TS	20.04
10	.6250-.1P-.3L-TS	21.01
11	.6875-.1P-.3L-TS	23.32
12	.7500-.1P-.3L-TS	24.99
13	.8125-.1P-.3L-TS	26.59
15	.9375-.1P-.3L-TS	27.89
18	1.1250-.1P-.3L-TS	32.69
19	1.1875-.1P-.3L-TS	33.30
21	1.3125-.1P-.3L-TS	36.78
23	1.4375-.1P-.3L-TS	39.67

Новая разработка – низкопрофильные угловые вилки с интегрированными кожухами для установки ТУТ и экрана и кабельные сборки на базе вилок серии 805 «Cobra». Малодымная, негалогеновая оболочка кабельной сборки снижает количество токсичных и разъедающих газов выделяемых при горении. Полужесткая полиамидная оплетка обеспечивает стойкость к деформации и герметичность. Вилки и кабельные сборки на базе вилок серии 805 «Cobra», доступны только с контактами # 23



Корпус вилки	Алюминий или нержавеющая сталь
Изолятор	Жидкокристаллический кополиэстер
Уплотнение	Фторосиликон
Винты	Нержавеющая сталь 300
Магнитная проницаемость	2.0 μ
Вибрация/Удар	37 g/300 g
Применяемые контакты	# 23
Рабочий ток	#23 – 5 А
Тестовое напряжение	#23 – 500 В пер.т., уровень моря
Сопротивление контактов	Падение напряжения – 73мВ при тестовом токе 5 А
Сопротивление изоляции	не менее 5 000 МОм
Рабочий диапазон температур	от -55°С до +150°С
Защищенность	Погружение в воду на глубину 1м на 1 ч
Экранирование, эфф.	50 дБ (мин) при частоте от 100 МГц до 1000 МГц
Калибры применяемых проводников	22, 24, 26 и 28
Обжимные клещи	809-015
Позиционер	809-005 (K1461)
Монтажный инструмент	809-088

Вилки «Cobra». Информация для заказа

Базовая серия	**805-061-016**	**ZNU**	**8-6**	**P**	**A**	**1**	**05**
Материал корпуса/Тип покрытия: M – алюминий/химосажденный никель MT – алюминий/никель-PTFE ZNU – алюминий/черный цинк-никель по никелю NF – алюминий/оливково серый кадмий по никелю Z1 – нержавеющая сталь/пассивирование							
Контактная схема – 8-4, 8-6, 8-7, 9-10, 10-13, 12-26, 13-31, 15-37, 18-55, 19-85, 21-100, 23-130							
Тип контакта: P – штыревой, под обжимку S – гнездовой, под обжимку A – штыревой, под пайку B – гнездовой, под пайку							
Поляризация – A (нормальная), B, C, D, E, F							
Индекс позиционирования вилки в корпусе сборки, угловое смещение: 1 – 0^0 2 – 45^0 3 – 90^0 4 – 135^0 5 – 180^0 6 – 225^0 7 – 270^0 8 – 315^0							
Индекс диаметра кабельного вывода							

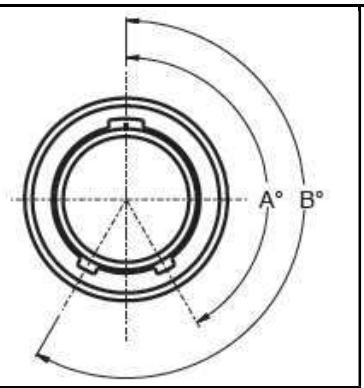

Поляризация	**A°**	**B°**
A	150°	210°
B	75°	210°
C	95°	230°
D	140°	275°
E	75°	275°
F	95°	210°

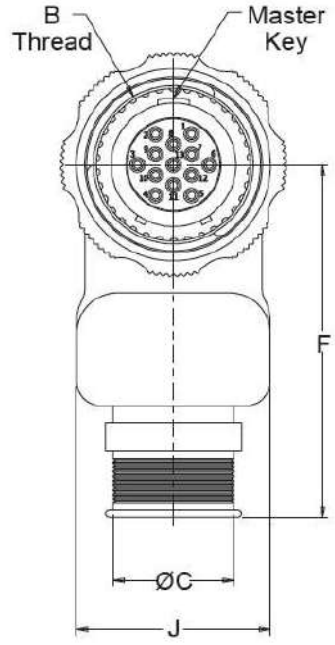

Углы позиционирования вилки в корпусе
Вид сзади,
мастер ключ в верхней части

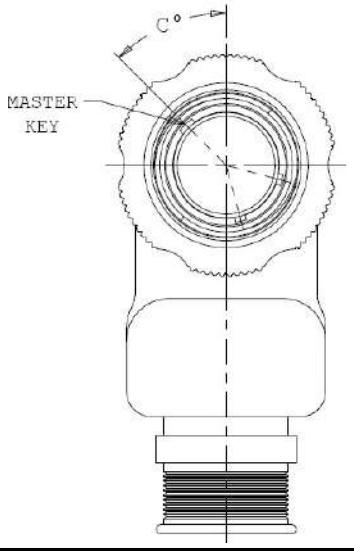

Размеры

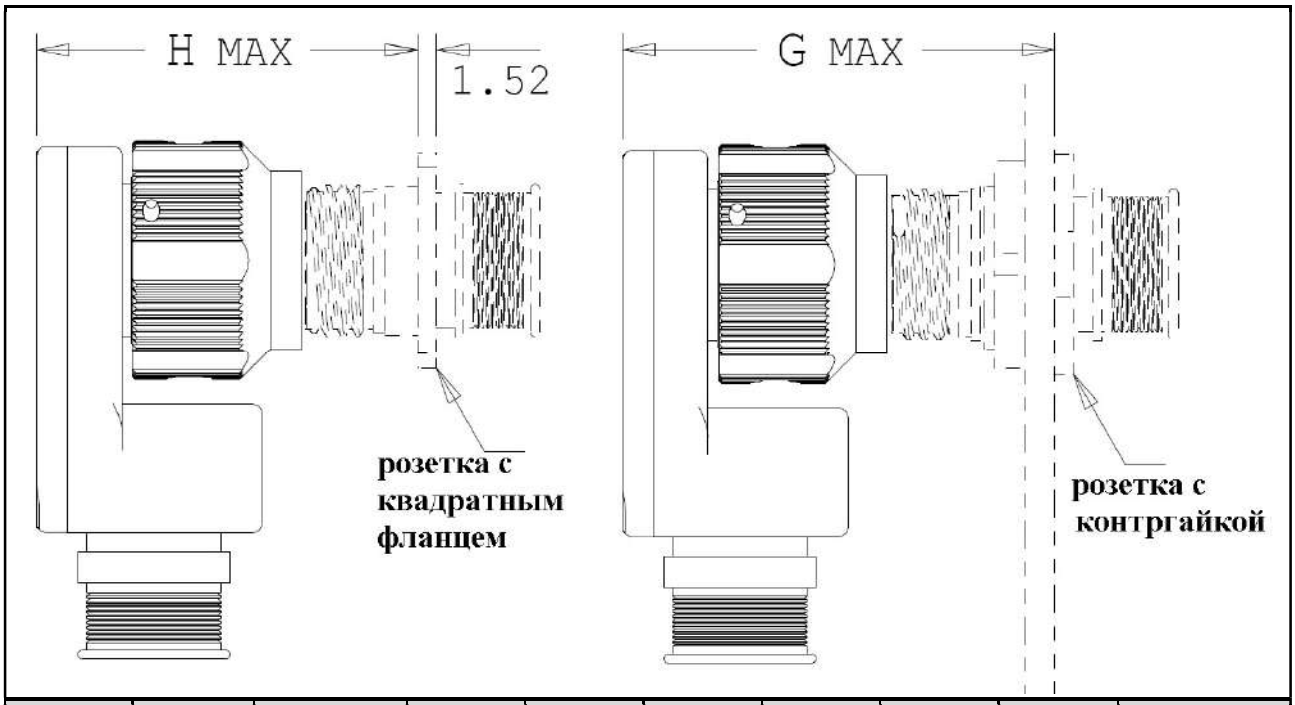

Размер корпуса	Ø A	Резьба B -.1P-.3L-TS-2B	D	E	F	G	H	J	Индекс Ø кабельного вывода
8	15.7	.5000	25.9	8.6	31.5	44.7	41.1	14.22	02 – 04
9	20.1	.5625	26.2	9.9	32.5	45.0	41.4	16.51	02 – 05
10	21.1	.6250	26.7	10.7	33.3	45.5	41.9	18.03	02 – 06
11	23.4	.6875	27.4	11.4	34.0	46.2	42.7	19.56	02 – 07
12	24.9	.7500	28.2	12.2	34.8	47.0	43.4	21.21	02 – 08
13	26.7	.8125	29.0	12.7	36.3	47.8	44.2	22.86	02 – 09
15	27.9	.9375	29.7	13.2	37.6	48.5	45.0	24.13	02 – 10
18	32.8	1.1250	31.8	14.7	41.7	50.5	47.0	27.18	02 – 12
19	33.3	1.1875	33.5	16.0	45.2	52.3	48.8	29.97	02 – 13
21	36.8	1.3125	36.6	17.8	48.0	55.4	51.8	33.02	02 – 15
23	39.6	1.4375	39.4	19.3	50.3	58.4	54.9	35.81	02 – 17

Размеры

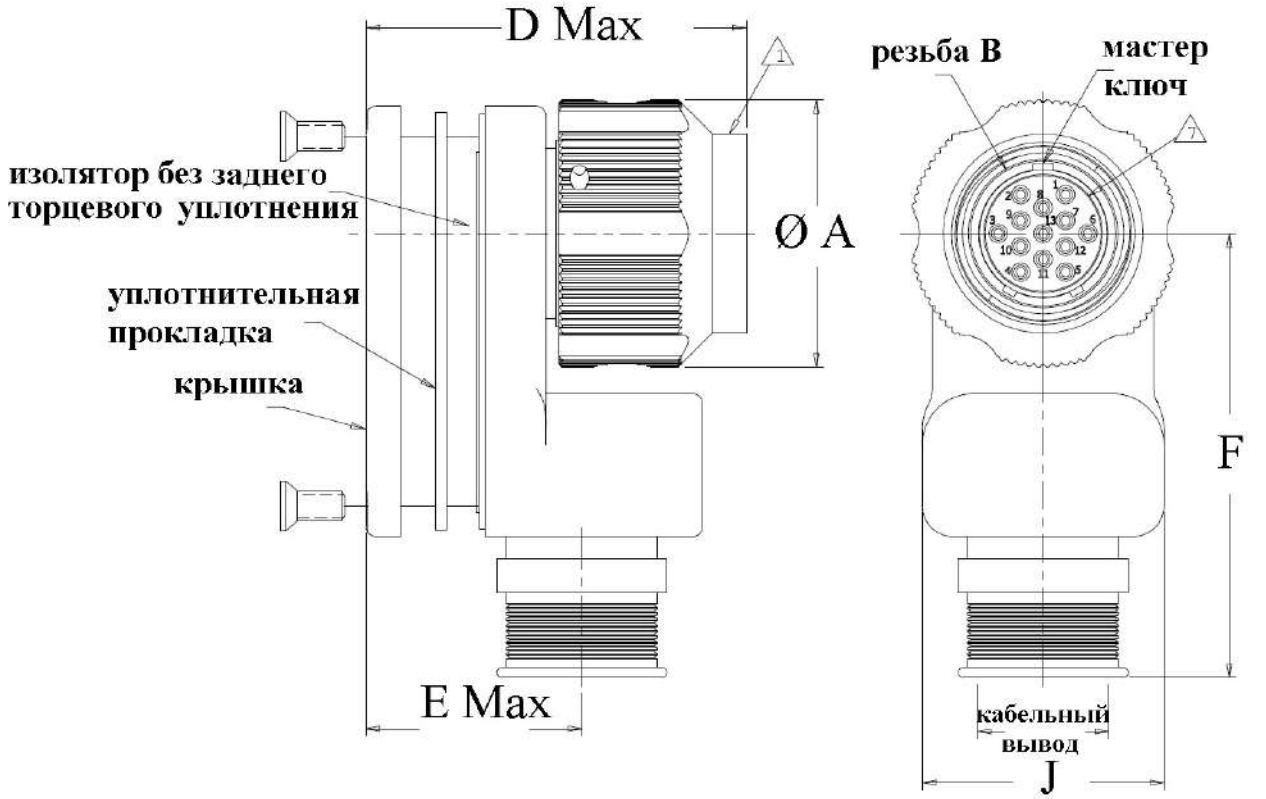

Индекс Ø кабельного вывода	Ø кабельного вывода
02	3,18
03	4,78
04	6,35
05	7,95
06	9,53
07	11,13
08	12,70
09	14,30
10	15,88
11	17,48
12	19,05
13	20,65
14	22,23
15	23,83
16	25,40
17	27,00



Переборочные переходники серии 805 с контргайкой

Информация для заказа

Базовая серия	**805-066-07**	**Z1**	**6-7**	**PS**	**N**
Материал корпуса/Тип покрытия:					
M – алюминий/химосажденный никель					
MT – алюминий/никель-PTFE					
ZN – алюминий/цинк/никель с оливково серым хроматированием					
ZNU – алюминий/цинк/никель с черным хроматированием					
NF – алюминий/кадмий с оливково серым хроматированием					
C – алюминий/черное анодирование					
Z1 – нержавеющая сталь/пассивирование					
Контактная схема					
Тип контакта:					
PS – штыревые контакты со стороны контргайки, гнездовые контакты с обратной стороны					
SP – гнездовые контакты со стороны контргайки, штыревые контакты с обратной стороны					
PP – штыревые контакты с обоих сторон **(только для симметричных контактных схем)**					
SS – гнездовые контакты с обоих сторон **(только для симметричных контактных схем)**					
Поляризация – A (нормальная), B, C, D, E, F					

Размеры

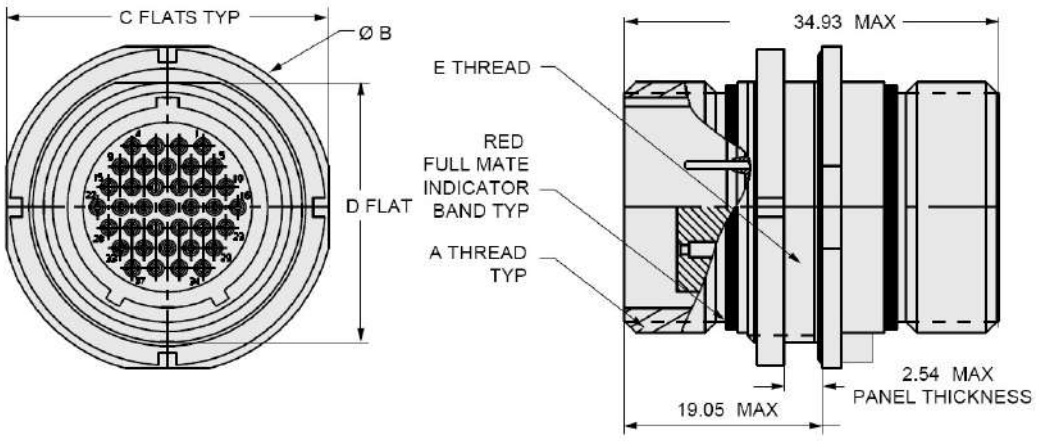

Размер корпуса	Резьба A	Ø B	C	D	Резьба E	F ± 0.05	Ø G
8	.5000-.1P-.31L-TS	19.30	18.54	13.59	.5625-28 UNEF-2A	13.79	14.55
9	.5625-.1P-.31L-TS	22.35	21.59	16.79	.6875-28 UN-2A	16.99	17.73
10	.6250-.1P-.31L-TS	22.35	21.59	16.79	.6875-28 UN-2A	16.99	17.73
11	.6875-.1P-.31L-TS	24.26	23.50	18.31	.7500-28 UN-2A	18.52	19.30
12	.7500-.1P-.31L-TS	26.92	26.29	19.91	.8125-28 UN-2A	20.12	20.90
13	.8125-.1P-.31L-TS	28.45	27.69	21.41	.8750-28 UN-2A	21.62	22.48
15	.9375-.1P-.31L-TS	30.56	29.79	24.64	1.0000-28 UN-2A	24.84	25.65
18	1.1250-.1P-.31L-TS	35.28	34.52	29.13	1.1875-28 UN-2A	29.34	30.43
19	1.1875-.1P-.31L-TS	36.83	36.07	31.01	1.2500-28 UN-2A	31.22	32.00
21	1.3125-.1P-.31L-TS	40.39	39.62	34.29	1.3750-28 UN-2A	34.52	35.18
23	1.4375-.1P-.31L-TS	43.31	42.55	37.34	1.5000-28 UN-2A	37.54	38.35

Модификация цилиндрических соединителей серии 805 (размер корпуса – только 12, 4 твинаксиальных контакта, с заземлением) для каналов ETHERNET 10Gbase-T (HDMI/DVI, Fibre Channel, eSATA, PCI Express). Применяемые кабели CAT 6, SF/UTP, CAT 6, U/STP, CAT 7, S/FTP, CAT 7, S/FTP (витая пара, 100 Ом, калибр жил 26-23 AWG).

Кабели CAT 7 (IEC 11801)

Характеристики	1 МГц	100 МГц	250 МГц	600 МГц
Минимальные обратные потери (дБ)	30	28	20	12.4
Минимальные вносимые потери (дБ)	0.10	0.20	0.32	0.49
Min Next (дБ)	80	72.4	66.4	60.7

Кабели CAT 6 (TIA-568-C.2)

Характеристики	1 МГц	100 МГц	250 МГц	600 МГц
Минимальные обратные потери (дБ)	30	28	20	14
Минимальные вносимые потери (дБ)	0.10	0.20	0.32	0.45
Min Next (дБ)	75	54	46	34



Информация для заказа

Базовая серия	**805**	**-109**	**-1**	**M**	**A**
Тип корпуса: 109 – вилка 110 – кабельная розетка					
Индекс применяемого кабеля: 1 – CAT 6, SF/UTP 2 – CAT 6, U/STP 3 – CAT 7, S/FTP 4 – CAT 7, S/FTP					
Материал корпуса/Тип покрытия: M – алюминий/химосажденный никель MT – алюминий/никель-PTFE ZNU – алюминий/цинк/никель с черным хроматированием NF – алюминий/кадмий с оливково серым хроматированием					
Поляризация – A (нормальная), B, C, D, E, F					

Размеры. Вилки

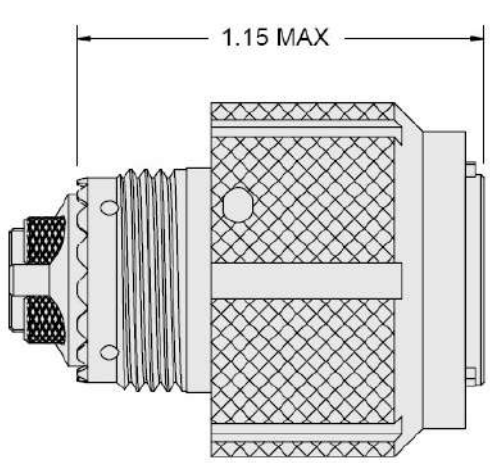

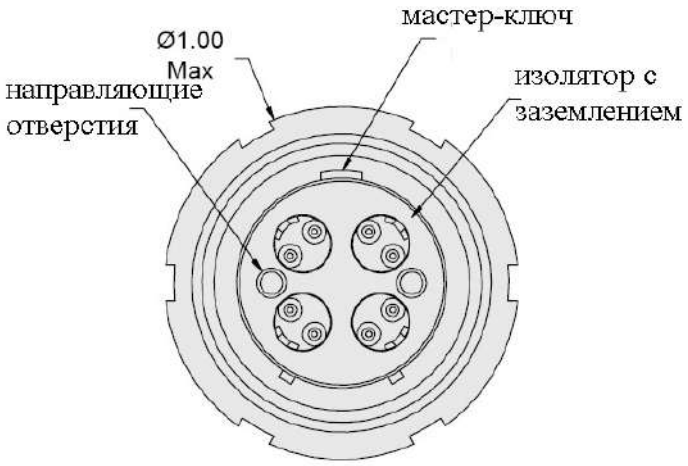

Индекс применяемого кабеля	Обозначение кабеля	Категория кабеля	Ø проводника по изоляции, Max	Ø кабеля	Инструкция по монтажу
1	963-003	CAT6 SF/UTP	1.27	6.35 – 7.90	AI805-110-A
2	963-015	CAT6 U/STP	1.27	6.35 – 7.90	AI805-110-B
3	963-004	CAT7 S/FTP	1.63	6.35 – 7.90	AI805-110-C
4	963-016	CAT7 S/FTP	1.63	7.92 – 9.83	AI805-110-C

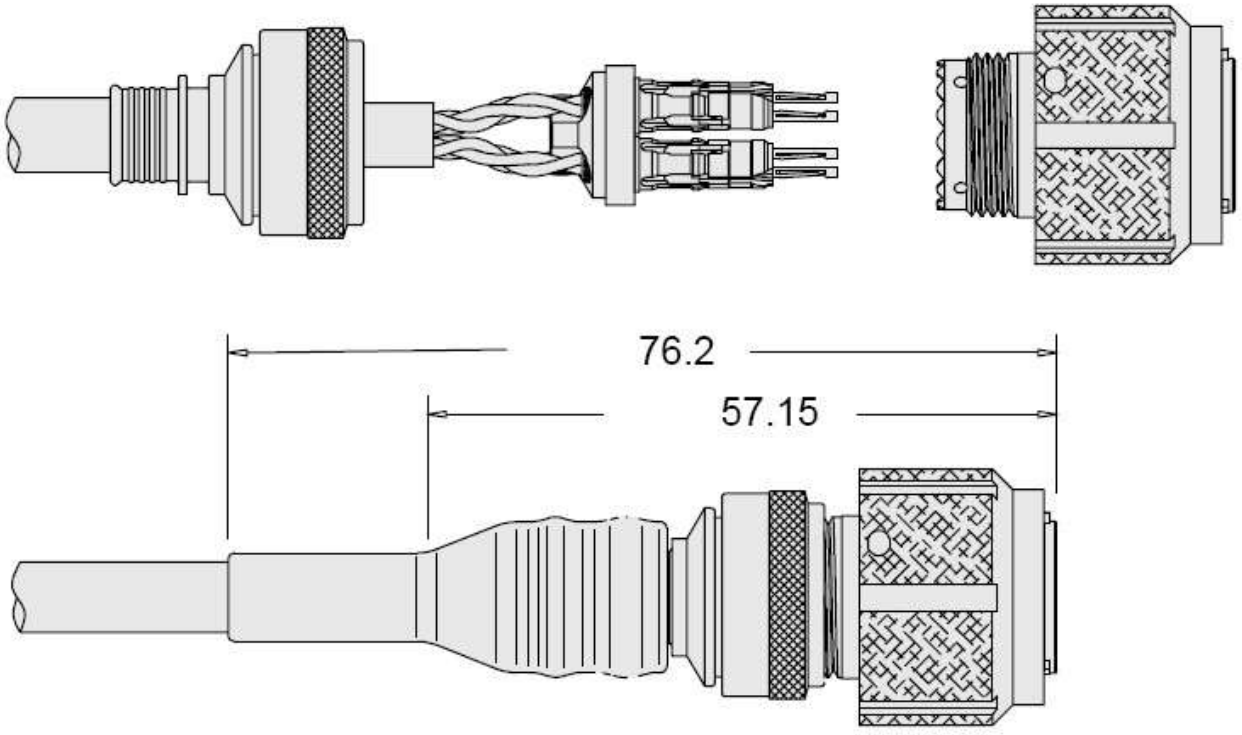

Размеры. Кабельные розетки

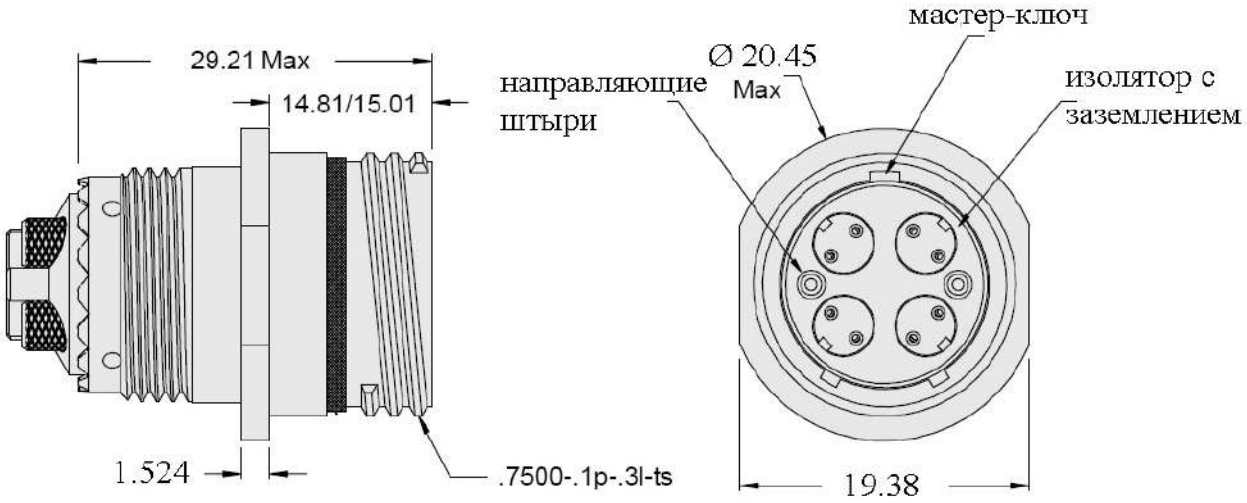

Индекс применяемого кабеля	Обозначение кабеля	Категория кабеля	Ø проводника по изоляции, Max	Ø кабеля	Инструкция по монтажу
1	963-003	CAT6 SF/UTP	1.27	6.35 – 7.90	AI805-110-A
2	963-015	CAT6 U/STP	1.27	6.35 – 7.90	AI805-110-B
3	963-004	CAT7 S/FTP	1.63	6.35 – 7.90	AI805-110-C
4	963-016	CAT7 S/FTP	1.63	7.92 – 9.83	AI805-110-C

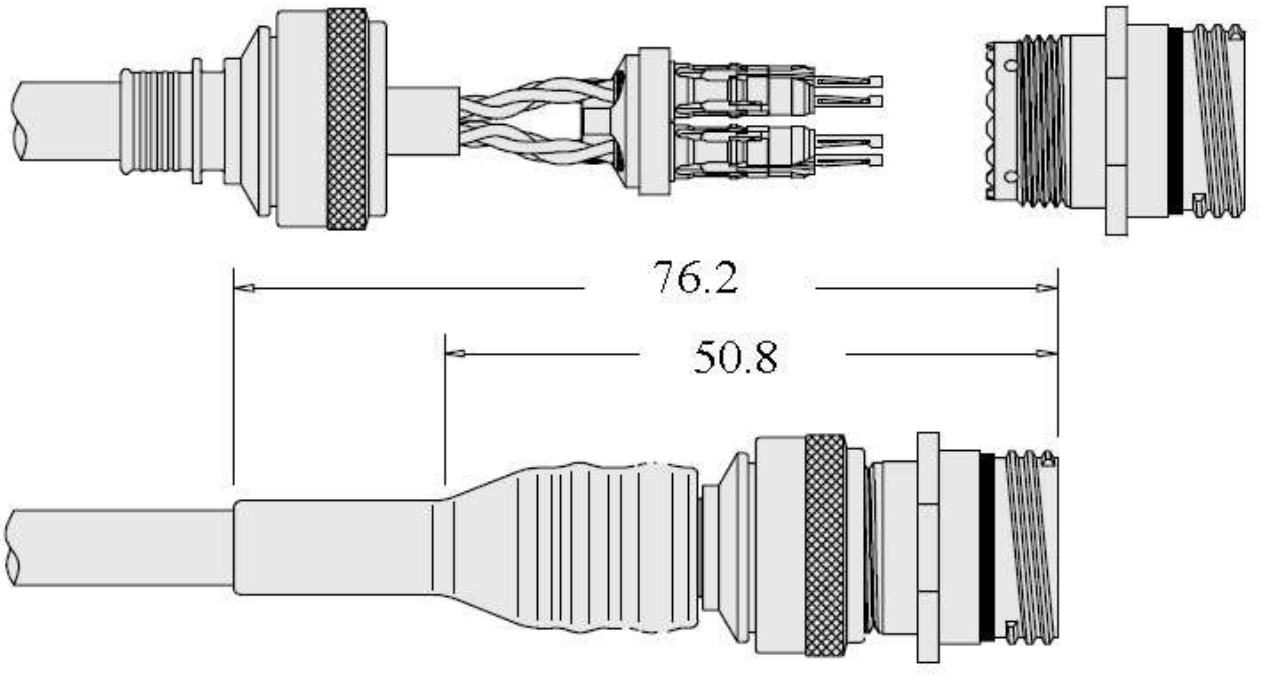

Розетки серии 805 для печатного монтажа для каналов ETHERNET 10Gbase-T (HDMI/DVI, Fibre Channel, eSATA, PCI Express)
4 твинаксиальных контакта, не извлекаемые



Информация для заказа

Базовая серия	**805-111**	**-02**	**M**	**A**	**518**
Тип корпуса: 02 – розетка с квадратным фланцем 07 – розетка с контргайкой					
Материал корпуса/Тип покрытия: M – алюминий/химосажденный никель MT – алюминий/никель-PTFE ZNU – алюминий/цинк/никель с черным хроматированием NF – алюминий/кадмий с оливково серым хроматированием					
Поляризация – A (нормальная), B, C, D, E, F					
Индекс защищенности: не указывается – IP64 518 – IP67 (утечка по гелию – 10^{-4} $см^3/с$)					

Размеры. Розетки, тип 02 и 07

805-111-02

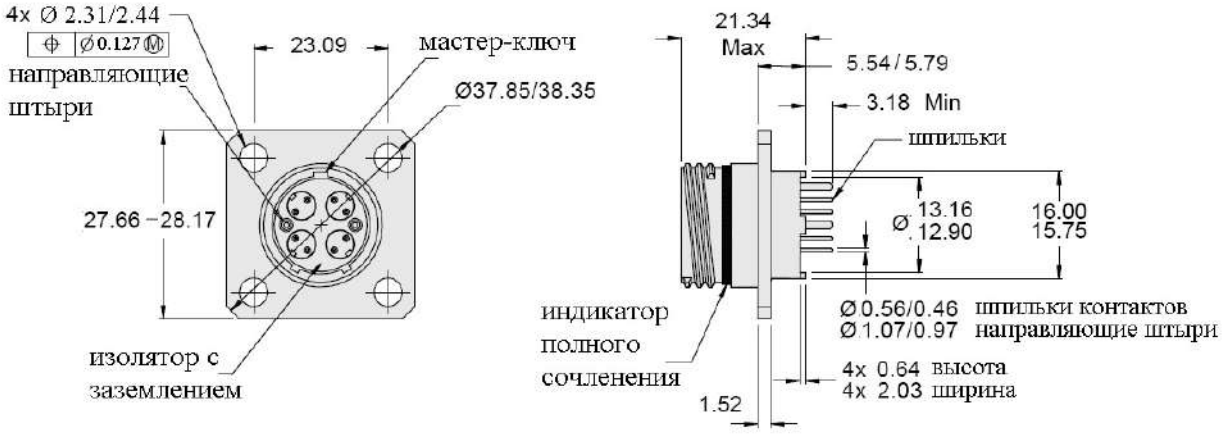

805-111-07

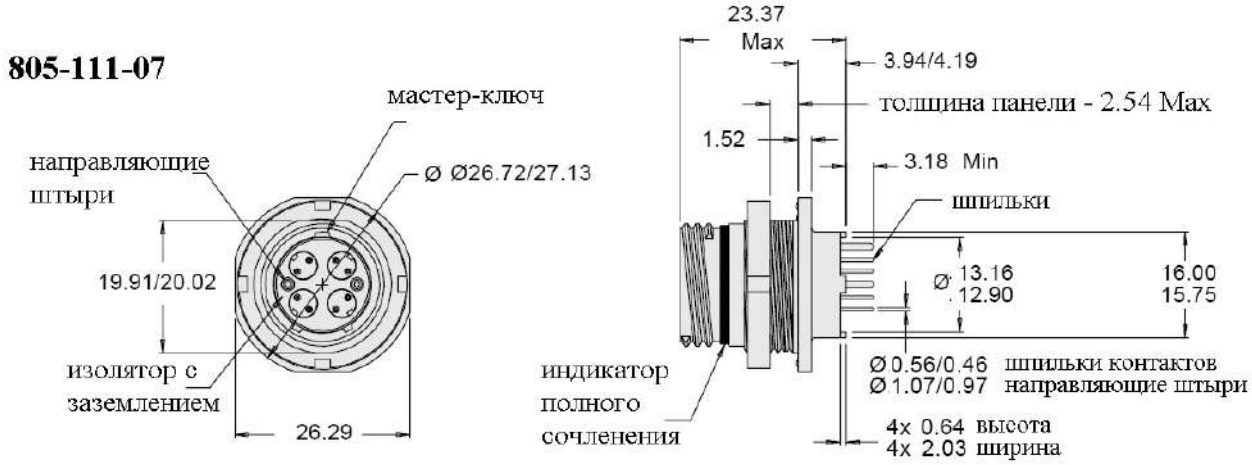

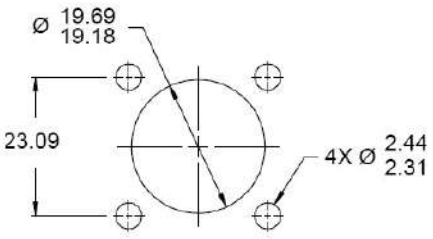

805-111-02

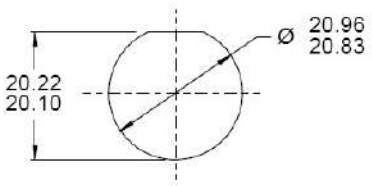

805-111-07

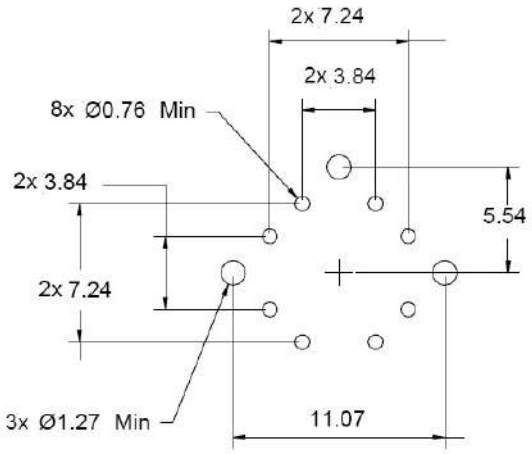

Экранирующие кабельные сборки серии 805
Резиновые оболочки
Резиновые эластичные кожухи



Кабельные сборки только с сигнальными контактами # 23

Информация для заказа

Базовая серия	**805-062**	**-A**	**C**	**4**	**Z1**	**8-4**	**P**	**A**	**-12**
Тип соединителя, конец A:									
A – вилка со штыревыми контактами									
B – вилка с гнездовыми контактами									
C – кабельная розетка со штыревыми контактами									
D – кабельная розетка с гнездовыми контактами									
Тип соединителя, конец B:									
A – вилка со штыревыми контактами									
B – вилка с гнездовыми контактами									
C – кабельная розетка со штыревыми контактами									
D – кабельная розетка с гнездовыми контактами									
N – свободный конец									
Калибр применяемых проводов:									
2 – # 22 AWG									
4 – # 24 AWG									
Материал корпуса/Тип покрытия:									
M – алюминий/химосажденный никель									
MT – алюминий/никель-PTFE									
ZNU – алюминий/цинк/никель с черным хроматированием									
NF – алюминий/кадмий с оливково серым хроматированием									
Z1 – нержавеющая сталь/пассивирование									
Контактная схема									
Наличие эксплуатационных заглушек:									
P – кабельная сборка поставляется с эксплуатационными заглушками									
N – кабельная сборка поставляется без заглушек									
Поляризация – A (нормальная), B, C, D, E, F									
Длина кабельной сборки в дюймах, 12 дюймов минимум									

Экранирующие кабельные сборки серии 805
Полиуретановые оболочки
Полиамидные эластичные кожухи

Кабельные сборки только с сигнальными контактами # 23

Информация для заказа

Базовая серия	**805-009**	**-A**	**C**	**4**	**Z1**	**8-4**	**P**	**A**	**-12**
Тип соединителя, конец A: A – вилка со штыревыми контактами B – вилка с гнездовыми контактами C – кабельная розетка со штыревыми контактами D – кабельная розетка с гнездовыми контактами									
Тип соединителя, конец B: A – вилка со штыревыми контактами B – вилка с гнездовыми контактами C – кабельная розетка со штыревыми контактами D – кабельная розетка с гнездовыми контактами N – свободный конец									
Калибр применяемых проводов: 2 – # 22 AWG 4 – # 24 AWG									
Материал корпуса/Тип покрытия: M – алюминий/химосажденный никель MT – алюминий/никель-PTFE ZNU – алюминий/цинк/никель с черным хроматированием NF – алюминий/кадмий с оливково серым хроматированием Z1 – нержавеющая сталь/пассивирование									
Контактная схема									
Наличие эксплуатационных заглушек: P – кабельная сборка поставляется с эксплуатационными заглушками N – кабельная сборка поставляется без заглушек									
Поляризация – A (нормальная), B, C, D, E, F									
Длина кабельной сборки в дюймах, 12 дюймов минимум									

Кабельные сборки только с сигнальными контактами # 20 HD
Резиновые оболочки
Резиновые эластичные кожухи

Информация для заказа

Базовая серия **805-063**	**-A**	**C**	**0**	**Z1**	**8-23**	**P**	**A**	**-12**
Тип соединителя, конец A: A – вилка со штыревыми контактами B – вилка с гнездовыми контактами C – кабельная розетка со штыревыми контактами D – кабельная розетка с гнездовыми контактами								
Тип соединителя, конец B: A – вилка со штыревыми контактами B – вилка с гнездовыми контактами C – кабельная розетка со штыревыми контактами D – кабельная розетка с гнездовыми контактами N – свободный конец								
Калибр применяемых проводов: 2 – # 22 AWG 0 – # 20 AWG								
Материал корпуса/Тип покрытия: M – алюминий/химосажденный никель MT – алюминий/никель-PTFE ZNU – алюминий/цинк/никель с черным хроматированием NF – алюминий/кадмий с оливково серым хроматированием Z1 – нержавеющая сталь/пассивирование								
Контактная схема								
Наличие эксплуатационных заглушек: P – кабельная сборка поставляется с эксплуатационными заглушками N – кабельная сборка поставляется без заглушек								
Поляризация – A (нормальная), B, C, D, E, F								
Длина кабельной сборки в дюймах, 12 дюймов минимум								

Кабельные сборки только с сигнальными контактами # 20 HD
Полиуретановые оболочки
Полиамидные эластичные кожухи

Информация для заказа

Базовая серия	**805-018**	**-A**	**C**	**0**	**Z1**	**8-23**	**P**	**A**	**-12**
Тип соединителя, конец A:									
A – вилка со штыревыми контактами									
B – вилка с гнездовыми контактами									
C – кабельная розетка со штыревыми контактами									
D – кабельная розетка с гнездовыми контактами									
Тип соединителя, конец B:									
A – вилка со штыревыми контактами									
B – вилка с гнездовыми контактами									
C – кабельная розетка со штыревыми контактами									
D – кабельная розетка с гнездовыми контактами									
N – свободный конец									
Калибр применяемых проводов:									
2 – # 22 AWG									
0 – # 20 AWG									
Материал корпуса/Тип покрытия:									
M – алюминий/химосажденный никель									
MT – алюминий/никель-PTFE									
ZNU – алюминий/цинк/никель с черным хроматированием									
NF – алюминий/кадмий с оливково серым хроматированием									
Z1 – нержавеющая сталь/пассивирование									
Контактная схема									
Наличие эксплуатационных заглушек:									
P – кабельная сборка поставляется с эксплуатационными заглушками									
N – кабельная сборка поставляется без заглушек									
Поляризация – A (нормальная), B, C, D, E, F									
Длина кабельной сборки в дюймах, 12 дюймов минимум									

Кабельные сборки только с силовыми контактами # 16
Резиновые оболочки
Резиновые эластичные кожухи

Информация для заказа

Базовая серия	**805-064**	**-A**	**C**	**6**	**Z1**	**10-2**	**P**	**A**	**-12**
Тип соединителя, конец A: A – вилка со штыревыми контактами B – вилка с гнездовыми контактами C – кабельная розетка со штыревыми контактами D – кабельная розетка с гнездовыми контактами									
Тип соединителя, конец B: A – вилка со штыревыми контактами B – вилка с гнездовыми контактами C – кабельная розетка со штыревыми контактами D – кабельная розетка с гнездовыми контактами N – свободный конец									
Калибр применяемых проводов: 6 – # 16 AWG 8 – # 18 AWG									
Материал корпуса/Тип покрытия: M – алюминий/химосажденный никель MT – алюминий/никель-PTFE ZNU – алюминий/цинк/никель с черным хроматированием NF – алюминий/кадмий с оливково серым хроматированием Z1 – нержавеющая сталь/пассивирование									
Контактная схема									
Наличие эксплуатационных заглушек: P – кабельная сборка поставляется с эксплуатационными заглушками N – кабельная сборка поставляется без заглушек									
Поляризация – A (нормальная), B, C, D, E, F									
Длина кабельной сборки в дюймах, 12 дюймов минимум									

Кабельные сборки только с силовыми контактами # 16
Полиуретановые оболочки
Полиамидные эластичные кожухи

Информация для заказа

Базовая серия	**805-015**	**-A**	**C**	**6**	**Z1**	**10-2**	**P**	**A**	**-12**
Тип соединителя, конец A:									
A – вилка со штыревыми контактами									
B – вилка с гнездовыми контактами									
C – кабельная розетка со штыревыми контактами									
D – кабельная розетка с гнездовыми контактами									
Тип соединителя, конец B:									
A – вилка со штыревыми контактами									
B – вилка с гнездовыми контактами									
C – кабельная розетка со штыревыми контактами									
D – кабельная розетка с гнездовыми контактами									
N – свободный конец									
Калибр применяемых проводов:									
6 – # 16 AWG									
8 – # 18 AWG									
Материал корпуса/Тип покрытия:									
M – алюминий/химосажденный никель									
MT – алюминий/никель-PTFE									
ZNU – алюминий/цинк/никель с черным хроматированием									
NF – алюминий/кадмий с оливково серым хроматированием									
Z1 – нержавеющая сталь/пассивирование									
Контактная схема									
Наличие эксплуатационных заглушек:									
P – кабельная сборка поставляется с эксплуатационными заглушками									
N – кабельная сборка поставляется без заглушек									
Поляризация – A (нормальная), B, C, D, E, F									
Длина кабельной сборки в дюймах, 12 дюймов минимум									

Кабельные сборки только с силовыми контактами # 12
Резиновые оболочки
Резиновые эластичные кожухи

Информация для заказа

Базовая серия	**805-065**	**-A**	**C**	**2**	**Z1**	**12-2**	**P**	**A**	**-12**
Тип соединителя, конец A:									
A – вилка со штыревыми контактами									
B – вилка с гнездовыми контактами									
C – кабельная розетка со штыревыми контактами									
D – кабельная розетка с гнездовыми контактами									
Тип соединителя, конец B:									
A – вилка со штыревыми контактами									
B – вилка с гнездовыми контактами									
C – кабельная розетка со штыревыми контактами									
D – кабельная розетка с гнездовыми контактами									
N – свободный конец									
Калибр применяемых проводов:									
2 – # 12 AWG									
4 – # 14 AWG									
Материал корпуса/Тип покрытия:									
M – алюминий/химосажденный никель									
MT – алюминий/никель-PTFE									
ZNU – алюминий/цинк/никель с черным хроматированием									
NF – алюминий/кадмий с оливково серым хроматированием									
Z1 – нержавеющая сталь/пассивирование									
Контактная схема									
Наличие эксплуатационных заглушек:									
P – кабельная сборка поставляется с эксплуатационными заглушками									
N – кабельная сборка поставляется без заглушек									
Поляризация – A (нормальная), B, C, D, E, F									
Длина кабельной сборки в дюймах, 12 дюймов минимум									

Кабельные сборки только с силовыми контактами # 12
Полиуретановые оболочки
Полиамидные эластичные кожухи

Информация для заказа

Базовая серия	**805-016**	**-A**	**C**	**2**	**Z1**	**12-2**	**P**	**A**	**-12**
Тип соединителя, конец A:									
A – вилка со штыревыми контактами									
B – вилка с гнездовыми контактами									
C – кабельная розетка со штыревыми контактами									
D – кабельная розетка с гнездовыми контактами									
Тип соединителя, конец B:									
A – вилка со штыревыми контактами									
B – вилка с гнездовыми контактами									
C – кабельная розетка со штыревыми контактами									
D – кабельная розетка с гнездовыми контактами									
N – свободный конец									
Калибр применяемых проводов:									
2 – # 12 AWG									
4 – # 14 AWG									
Материал корпуса/Тип покрытия:									
M – алюминий/химосажденный никель									
MT – алюминий/никель-PTFE									
ZNU – алюминий/цинк/никель с черным хроматированием									
NF – алюминий/кадмий с оливково серым хроматированием									
Z1 – нержавеющая сталь/пассивирование									
Контактная схема									
Наличие эксплуатационных заглушек:									
P – кабельная сборка поставляется с эксплуатационными заглушками									
N – кабельная сборка поставляется без заглушек									
Поляризация – A (нормальная), B, C, D, E, F									
Длина кабельной сборки в дюймах, 12 дюймов минимум									

Размеры

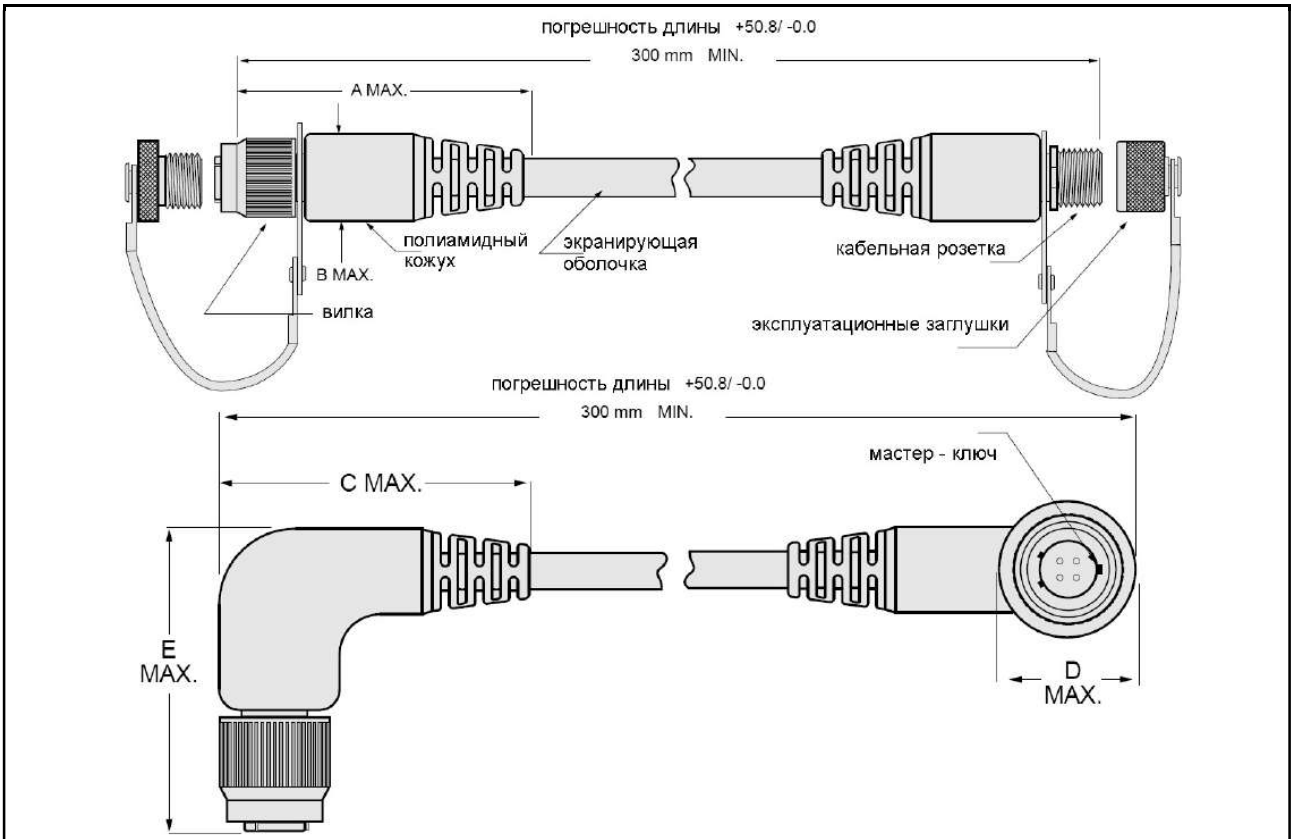

Размер корпуса	A Max.	B Max.	C Max.*	D Max.*	E Max.*
8	61.0	15.2	38.1	15.2	53.3
9	61.0	17.8	38.1	17.8	58.4
10	63.5	19.1	40.6	19.1	61.0
11	71.1	21.6	48.3	21.6	66.0
12	71.1	21.6	48.3	21.6	66.0
15	78.7	28.0	55.9	28.0	78.7
18	86.4	33.0	63.5	33.0	88.9
19	99.1	35.6	76.2	35.6	94.0

Для заказа кабельной сборки с угловыми кожухами требуется добавить в обозначение индекс «R» после индекс типа соединителя на концах сборки

Пример:

Прямая кабельная сборка – **805-009-AC4Z118-55PA-72**
Кабельная сборка со всеми угловыми кожухами – **805-009-A*R*C*R*4Z118-55PA-72**
Кабельная сборка с одним угловым кожухом – **805-009-A*R*C4Z118-55PA-72**

* – рекомендуется консультация у производителя

Эластичные экранирующие кабельные сборки серии 805
С интегрированными эластичными прямыми кожухами



Кабельные сборки только с сигнальными контактами # 23

Информация для заказа

Базовая серия **805-057**	**-A**	**C**	**4**	**Z1**	**5-3**	**P**	**N**	**-12**	**C**	**N**
Тип соединителя, конец A: A – вилка со штыревыми контактами B – вилка с гнездовыми контактами C – кабельная розетка со штыревыми контактами D – кабельная розетка с гнездовыми контактами										
Тип соединителя, конец B: A – вилка со штыревыми контактами B – вилка с гнездовыми контактами C – кабельная розетка со штыревыми контактами D – кабельная розетка с гнездовыми контактами N – свободный конец										
Калибр применяемых проводов: 2 – # 22 AWG 4 – # 24 AWG										
Материал корпуса/Тип покрытия: M – алюминий/химосажденный никель MT – алюминий/никель-PTFE ZNU – алюминий/цинк/никель с черным хроматированием NF – алюминий/кадмий с оливково серым хроматированием Z1 – нержавеющая сталь/пассивирование										
Контактная схема (по комбинированным схемам требуется консультация)										
Наличие эксплуатационных заглушек: P – кабельная сборка поставляется с эксплуатационными заглушками N – кабельная сборка поставляется без заглушек										
Поляризация – N, X, Y, Z										
Длина кабельной сборки в дюймах, 12 дюймов минимум										
Тип экранирующей оболочки: A – Amberstrand B – Armorlite C – луженая медь										
Тип защитной оболочки: D – Nomex, оливково серый N – Nomex, черный H – Halar (модифицированный) P – PTFE, покрытие из стекловолокна (модифицированный)										

Кабельные сборки только с сигнальными контактами # 20 HD

Информация для заказа

Базовая серия	**805-058**	**-A**	**C**	**0**	**Z1**	**6-23**	**P**	**N**	**-12**	**C**	**N**
Тип соединителя, конец A: A – вилка со штыревыми контактами B – вилка с гнездовыми контактами C – кабельная розетка со штыревыми контактами D – кабельная розетка с гнездовыми контактами											
Тип соединителя, конец B: A – вилка со штыревыми контактами B – вилка с гнездовыми контактами C – кабельная розетка со штыревыми контактами D – кабельная розетка с гнездовыми контактами N – свободный конец											
Калибр применяемых проводов: 0 – # 20 AWG 2 – # 22 AWG											
Материал корпуса/Тип покрытия: M – алюминий/химосажденный никель MT – алюминий/никель-PTFE ZNU – алюминий/цинк/никель с черным хроматированием NF – алюминий/кадмий с оливково серым хроматированием Z1 – нержавеющая сталь/пассивирование											
Контактная схема (по комбинированным схемам требуется консультация)											
Наличие эксплуатационных заглушек: P – кабельная сборка поставляется с эксплуатационными заглушками N – кабельная сборка поставляется без заглушек											
Поляризация – N, X, Y, Z											
Длина кабельной сборки в дюймах, 12 дюймов минимум											
Тип экранирующей оболочки: A – Amberstrand B – Armorlite C – луженая медь											
Тип защитной оболочки: D – Nomex, оливково серый N – Nomex, черный H – Halar (модифицированный) P – PTFE, покрытие из стекловолокна (модифицированный)											

Кабельные сборки только с силовыми контактами # 16

Информация для заказа

Базовая серия **805-059**	**-A**	**C**	**6**	**Z1**	**8-2**	**P**	**N**	**-12**	**C**	**N**
Тип соединителя, конец A: A – вилка со штыревыми контактами B – вилка с гнездовыми контактами C – кабельная розетка со штыревыми контактами D – кабельная розетка с гнездовыми контактами										
Тип соединителя, конец B: A – вилка со штыревыми контактами B – вилка с гнездовыми контактами C – кабельная розетка со штыревыми контактами D – кабельная розетка с гнездовыми контактами N – свободный конец										
Калибр применяемых проводов: 6 – # 16 AWG 8 – # 18 AWG										
Материал корпуса/Тип покрытия: M – алюминий/химосажденный никель MT – алюминий/никель-PTFE ZNU – алюминий/цинк/никель с черным хроматированием NF – алюминий/кадмий с оливково серым хроматированием Z1 – нержавеющая сталь/пассивирование										
Контактная схема (по комбинированным схемам требуется консультация)										
Наличие эксплуатационных заглушек: P – кабельная сборка поставляется с эксплуатационными заглушками N – кабельная сборка поставляется без заглушек										
Поляризация – N, X, Y, Z										
Длина кабельной сборки в дюймах, 12 дюймов минимум										
Тип экранирующей оболочки: A – Amberstrand B – Armorlite C – луженая медь										
Тип защитной оболочки: D – Nomex, оливково серый N – Nomex, черный H – Halar (модифицированный) P – PTFE, покрытие из стекловолокна (модифицированный)										

ВНИМАНИЕ! С информацией по экранирующим и защитным оплеткам можно ознакомиться в каталоге «Экранирующие и защитные оплетки»

Кабельные сборки только с силовыми контактами # 12

Информация для заказа

Базовая серия	**805-060**	**-A**	**C**	**4**	**Z1**	**10-2**	**P**	**N**	**-12**	**C**	**N**
Тип соединителя, конец A: A – вилка со штыревыми контактами B – вилка с гнездовыми контактами C – кабельная розетка со штыревыми контактами D – кабельная розетка с гнездовыми контактами											
Тип соединителя, конец B: A – вилка со штыревыми контактами B – вилка с гнездовыми контактами C – кабельная розетка со штыревыми контактами D – кабельная розетка с гнездовыми контактами N – свободный конец											
Калибр применяемых проводов: 2 – # 12 AWG 4 – # 14 AWG											
Материал корпуса/Тип покрытия: M – алюминий/химосажденный никель MT – алюминий/никель-PTFE ZNU – алюминий/цинк/никель с черным хроматированием NF – алюминий/кадмий с оливково серым хроматированием Z1 – нержавеющая сталь/пассивирование											
Контактная схема (по комбинированным схемам требуется консультация)											
Наличие эксплуатационных заглушек: P – кабельная сборка поставляется с эксплуатационными заглушками N – кабельная сборка поставляется без заглушек											
Поляризация – N, X, Y, Z											
Длина кабельной сборки в дюймах, 12 дюймов минимум											
Тип экранирующей оболочки: A – Amberstrand B – Armorlite C – луженая медь											
Тип защитной оболочки: N – Nomex H – Halar (модифицированный) P – PTFE, покрытие из стекловолокна (модифицированный)											





Вилки серии 805 для применения с аксиальными и силовыми контактами # 8 под обжимку
Информация для заказа

Базовая серия	**805**	**-001**	**-16**	**M**	**10-1**	**A**	**A**
Тип модификации:							
001 – вилка с интегрированным кожухом под экран							
002 – вилка с возможностью установки кожухов							
Тип механизма сочленения:							
16 – с системой блокировки							
Материал корпуса/Тип покрытия:							
M – алюминий/химосажденный никель							
MT – алюминий/никель-PTFE							
ZR – алюминий/цинк/никель с черным хроматированием							
NF – алюминий/кадмий с оливково серым хроматированием							
Z1 – нержавеющая сталь/пассивирование							
Контактная схема – 10-1, 18-2, 19-3, 21-4, 23-5, 18-208, 19-205, 21-201, 21-202, 23-200							
Тип контакта:							
P – соединитель поставляется со штыревыми силовыми контактами # 8							
S – соединитель поставляется с гнездовыми силовыми контактами # 8							
A – соединитель поставляется без штыревых контактов							
B – соединитель поставляется без гнездовых контактов							
Поляризация – A (нормальная), B, C, D, E, F							



Розетки серии 805 для применения с аксиальными и силовыми контактами # 8 под обжимку

Информация для заказа

Базовая серия	**805**	**-003**	**-02**	**M**	**10-1**	**A**	**A**
Тип модификации:							
003 – розетка с кожухом под ТУТ							
004 – розетка с возможностью установки кожухов							
Тип корпуса:							
01 – кабельная розетка							
02 – розетка с квадратным фланцем							
07 – розетка с контргайкой							
12 – розетка с квадратным фланцем для заднего монтажа с интегрированными гайками без блокировки							
22 – розетка с квадратным фланцем для заднего монтажа с интегрированными гайками с блокировкой							
Материал корпуса/Тип покрытия:							
M – алюминий/химосажденный никель							
MT – алюминий/никель-PTFE							
ZR – алюминий/цинк/никель с черным хроматированием							
NF – алюминий/кадмий с оливково серым хроматированием							
Z1 – нержавеющая сталь/пассивирование							
Контактная схема – 10-1, 18-2, 19-3, 21-4, 23-5, 18-208, 19-205, 21-201, 21-202, 23-200							
Тип контакта:							
P – соединитель поставляется со штыревыми силовыми контактами # 8							
S – соединитель поставляется с гнездовыми силовыми контактами # 8							
A – соединитель поставляется без штыревых контактов							
B – соединитель поставляется без гнездовых контактов							
Поляризация – A (нормальная), B, C, D, E, F							

Модификация цилиндрических соединителей серии 805 для каналов передачи данных (протоколы USB 2.0, eSata, 10GBASE-T и LVDS) на частотах свыше 1 ГГц. Возможность применения витых пар с волновым сопротивлением 100 Ом.

Контакты # 23
Монтаж контактов – пайка, обжимка, печатный монтаж

При отсутствии торцевых уплотнений			
Волновое сопротивление	**КСВН**	**Потери**	
100 Ом ±7 Ом при 100 пикосекунд	от 1.4 до 4 ГГц	1 ГГц	0.51 дБ
		2 ГГц	0.53 дБ
		3 ГГц	0.57 дБ
		4 ГГц	1.20 дБ
		5 ГГц	1.25 дБ

С торцевыми уплотнениями			
Волновое сопротивление	**КСВН**	**Потери**	
100 Ом ±15 Ом при 100 пикосекунд	от 1.5 до 3 ГГц	1 ГГц	0.73 дБ
		2 ГГц	0.76 дБ
		3 ГГц	0.85 дБ

Параметр	**Значение, описание**
Ток	5 А
Напряжение пробоя	500 В перем. т.
Сопротивление изоляции	более 5000 МОм
Рабочий диапазон температур	от -65°С до +175°С
Удар	300 g
Вибрация	37 g
Экранирование (эфф.)	55 дБ (мин.) на частотах от 100 МГц до 1000 МГц 65 дБ (мин.) на частотах от 1 ГГц до 10 ГГц
Срок службы	2 000 циклов
Материал корпуса, гайки	алюминий, нержавеющая сталь
Контакты	медь, покрытие – золото
Изолятор	PFA
Удерживающие клипсы	бериллиевая бронза
Уплотнения	фторосиликон

Контактные схемы

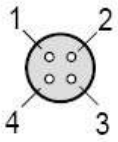

8 - 4

размер корпуса 8
4 контакта # 23

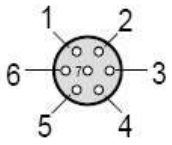

8 - 7

размер корпуса 8
7 контактов # 23

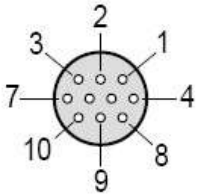

9 - 10

размер корпуса 9
10 контактов # 23

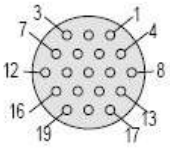

11 - 19

размер корпуса 11
19 контактов # 23

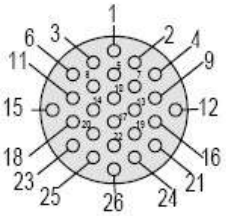

12 - 26

размер корпуса 12
26 контактов # 23

Координатные сетки для печатного монтажа

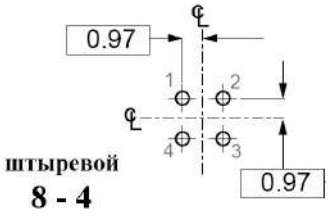

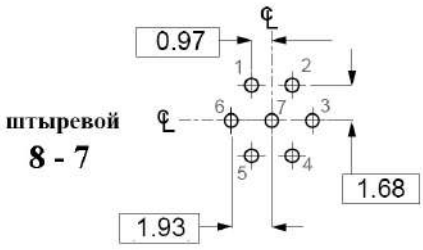

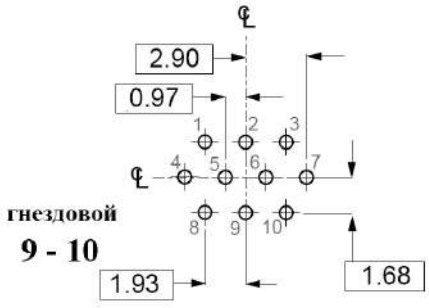

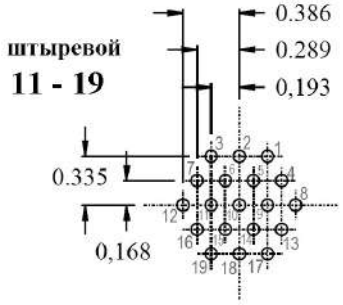

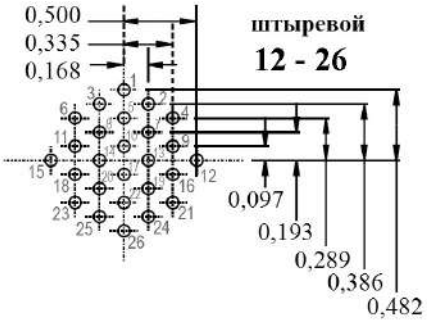



Вилки серии 805 для линий ETHERNET
с контактами под обжимку

Информация для заказа

Базовая серия	**805**	**-020**	**-16**	**M**	**8-4**	**P**	**A**
Тип модификации:							
020 – вилка с кожухом под экран							
021 – вилка с возможностью установки кожухов							
Тип механизма сочленения:							
16 – с системой блокировки							
Материал корпуса/Тип покрытия:							
M – алюминий/химосажденный никель							
MT – алюминий/никель-PTFE							
ZNU – алюминий/цинк/никель с черным хроматированием							
NF – алюминий/кадмий с оливково серым хроматированием							
Z1 – нержавеющая сталь/пассивирование							
Контактные схемы – 8-4, 8-7, 9-10, 11-19, 12-26							
Тип контакта:							
P – соединитель поставляется со штыревыми контактами							
S – соединитель поставляется с гнездовыми контактами							
A – соединитель поставляется без штыревых контактов							
B – соединитель поставляется без гнездовых контактов							
G – соединитель поставляется со штыревыми контактами # 23 (под провода 30 AWG)							
H – соединитель поставляется с гнездовыми контактами # 23 (под провода 30 AWG)							
Поляризация – A (нормальная), B, C, D, E, F							

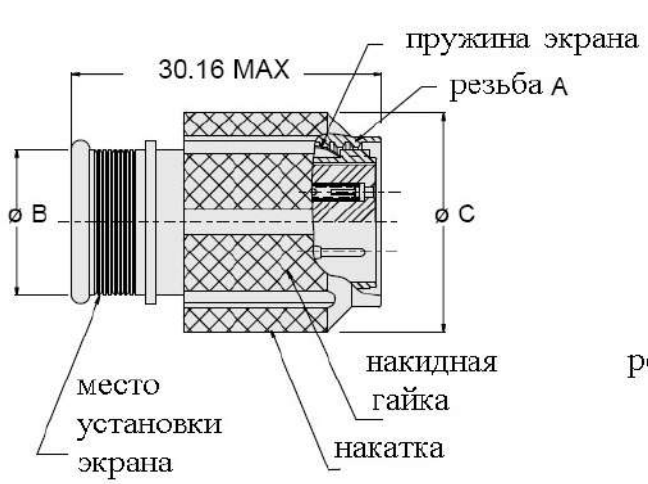

845-020-16

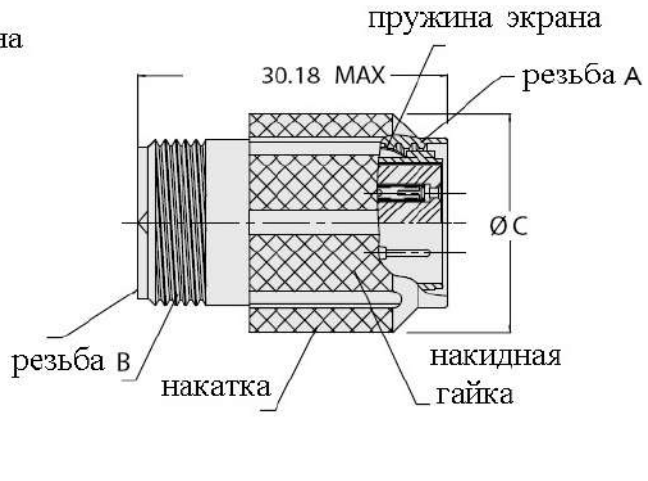

845-021-16

Размер корпуса	Резьба A	Резьба B	Ø B	Ø C
8	.5000-.1P-.3L-TS-2B	.3750-32 UNEF-2A	8.03	17.58
9	.5625-.1P-.3L-TS-2B	.4375-28 UNEF-2A	10.08	20.04
11	.6875-.1P-.3L-TS-2B	.5625-24 UNEF-2A	13.18	23.32
12	.7500-.1P-.3L-TS-2B	.6250-24 UNEF-2A	14.86	24.99

Розетки серии 805 для линий ETHERNET
с контактами под обжимку



Информация для заказа

Базовая серия	**805**	**-022**	**-02**	**M**	**8-4**	**P**	**A**
Тип модификации:							
022 – розетка с интегрированным кожухом под экран							
023 – розетка с возможностью установки кожухов							
Тип корпуса:							
01 – кабельная розетка							
02 – розетка с квадратным фланцем							
12 – розетка с квадратным фланцем для заднего монтажа с интегрированными гайками без блокировки							
22 – розетка с квадратным фланцем для заднего монтажа с интегрированными гайками с блокировкой							
07 – розетка с контргайкой							
Материал корпуса/Тип покрытия:							
M – алюминий/химосажденный никель							
MT – алюминий/никель-PTFE							
ZNU – алюминий/цинк/никель с черным хроматированием							
NF – алюминий/кадмий с оливково серым хроматированием							
Z1 – нержавеющая сталь/пассивирование							
Контактные схемы – 8-4, 8-7, 9-10, 11-19, 12-26							
Тип контакта:							
P – соединитель поставляется со штыревыми контактами							
S – соединитель поставляется с гнездовыми контактами							
A – соединитель поставляется без штыревых контактов							
B – соединитель поставляется без гнездовых контактов							
G – соединитель поставляется со штыревыми контактами с уменьшенной гильзой							
H – соединитель поставляется с гнездовыми контактами с уменьшенной гильзой							
Поляризация – A (нормальная), B, C, D, E, F							

Размеры. Кабельные розетки

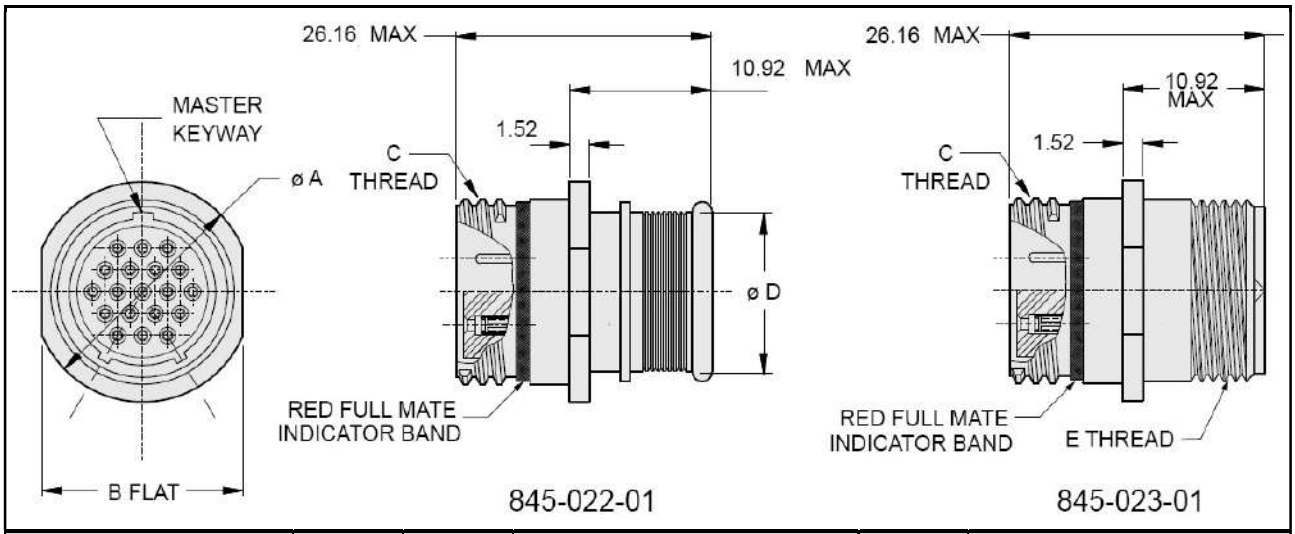

Размер корпуса	Ø A	B	Резьба C	Ø D	Резьба E
8	13.72	12.95	.5000-.1P-.3L-TS-2A	8.05	.3750-32 UNEF-2A
9	15.37	14.61	.5625-.1P-.3L-TS-2A	10.08	.4375-28 UNEF-2A
11	18.54	17.78	.6875-.1P-.3L-TS-2A	13.18	.5625-24 UNEF-2A
12	20.14	19.38	.7500-.1P-.3L-TS-2A	14.86	.6250-24 UNEF-2A

Розетки с квадратным фланцем, тип 02

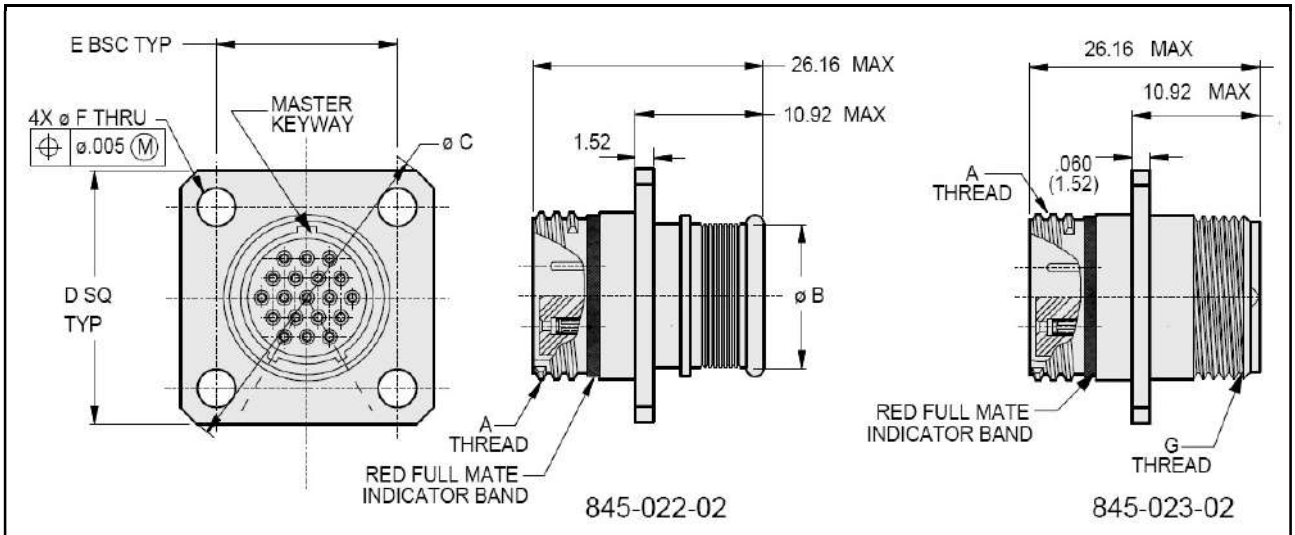

Размер корпуса	Резьба A	Ø B	Ø C	D	E	Ø F	Резьба G
8	.5000-.1P-.3L-TS-2A	8.05	29.21	21.59	16.76	2.31/ 2.44	.3750-32 UNEF-2A
9	.5625-.1P-.3L-TS-2A	10.08	31.24	23.19	18.36		.4375-28 UNEF-2A
11	.6875-.1P-.3L-TS-2A	13.18	35.81	26.39	21.54		.5625-24 UNEF-2A
12	.7500-.1P-.3L-TS-2A	14.86	38.10	27.91	23.09		.6250-24 UNEF-2A

Розетки с контргайкой, тип 07

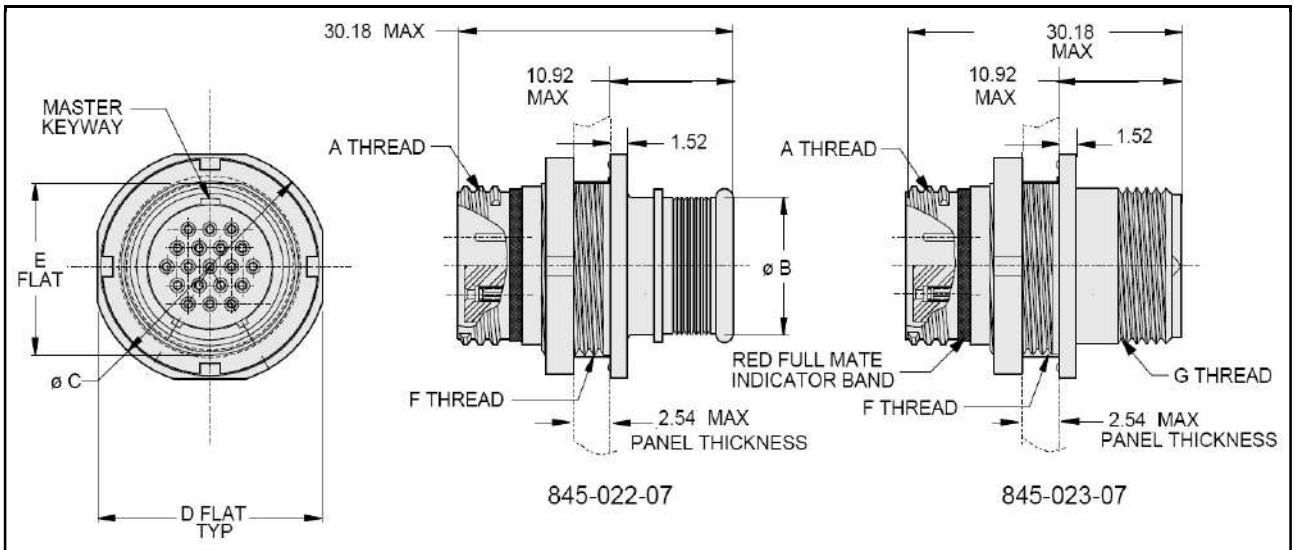

Размер корпуса	Резьба A	Ø B	Ø C	D	E	Резьба F	Резьба G
8	.5000-.1P-.3L-TS	8.03	19.30	18.54	13.59	.5625-28 UNEF	.3750-32 UNEF
9	.5625-.1P-.3L-TS	10.08	22.35	21.59	16.79	.6875-28 UN	.4375-28 UNEF
11	.6875-.1P-.3L-TS	13.18	24.26	23.50	18.31	.7500-28 UN	.5625-24 UNEF
12	.7500-.1P-.3L-TS	14.86	26.92	26.29	19.91	.8125-28 UN	.6250-24 UNEF

Розетки с квадратным фланцем, тип 12/22

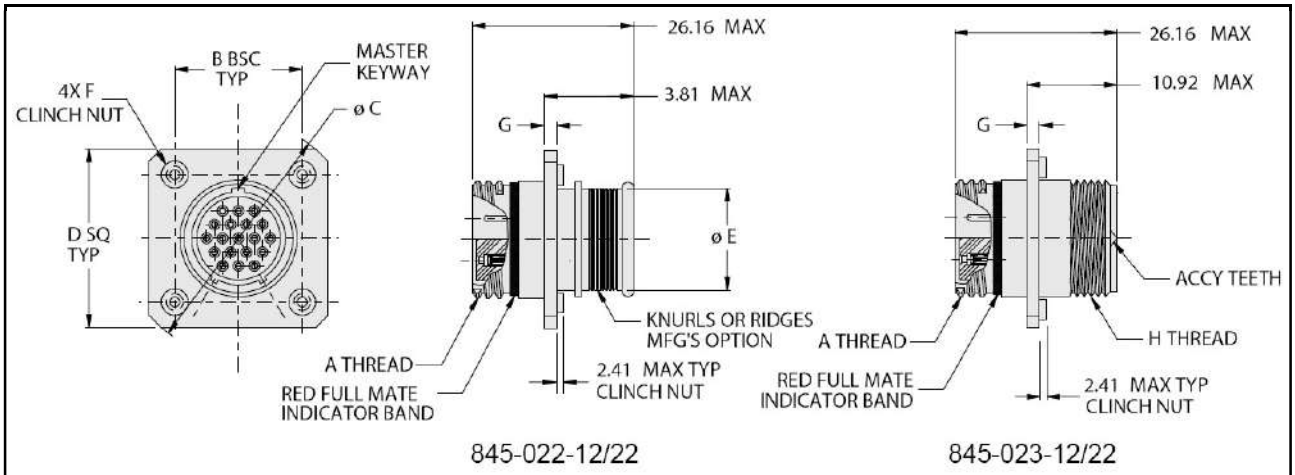

Размер корпуса	Резьба A	B	ØC	D	Ø E	F	G	Резьба H
8	.5000-.1P-.3L-TS	16.76	30.33	23.37	8.03	2-56	0.76	.3750-32 UNEF
9	.5625-.1P-.3L-TS	18.36	32.59	24.97	10.08			.4375-28 UNEF
11	.6875-.1P-.3L-TS	21.54	37.08	28.04	13.18			.5625-24 UNEF
12	.7500-.1P-.3L-TS	23.09	39.27	29.69	14.86			.6250-24 UNEF

Кабельные сборки на базе соединителей серии 805 для каналов передачи данных (протоколы USB 2.0, eSata, 10GBASE-T и LVDS).
Возможность применения витых пар с волновым сопротивлением 100 Ом.

Кабельные сборки серии 805-112 для каналов передачи данных (протоколы USB 2.0, eSata, ETHERNET). Контактная схема – только 8-7

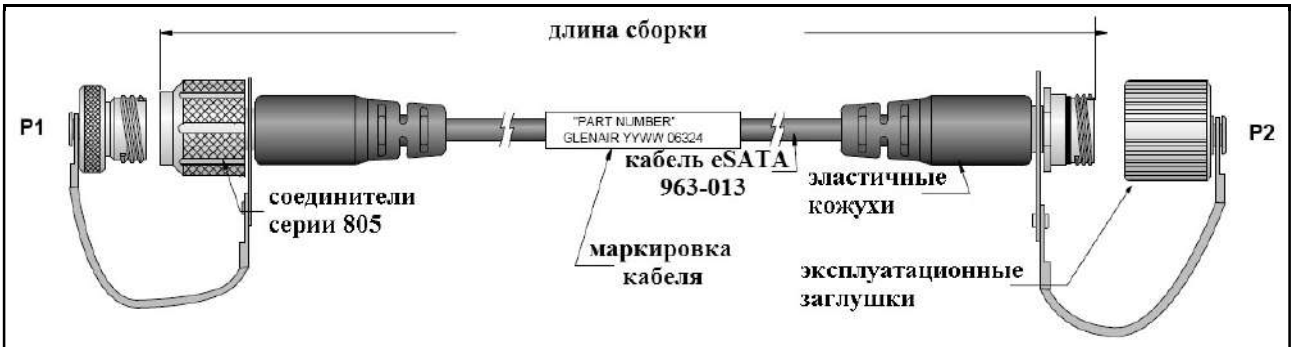

Базовая серия	**805-112**	**-A**	**D**	**Z1**	**P**	**A**	**-48**
Тип соединителя, конец P1: A – вилка со штыревыми контактами B – вилка с гнездовыми контактами C – кабельная розетка со штыревыми контактами D – кабельная розетка с гнездовыми контактами							
Тип соединителя, конец P2: A – вилка со штыревыми контактами B – вилка с гнездовыми контактами C – кабельная розетка со штыревыми контактами D – кабельная розетка с гнездовыми контактами N – свободный конец							
Материал корпуса/Тип покрытия: M – алюминий/химосажденный никель MT – алюминий/никель-PTFE ZNU – алюминий/цинк/никель с черным хроматированием NF – алюминий/кадмий с оливково серым хроматированием Z1 – нержавеющая сталь/пассивирование							
Наличие эксплуатационных заглушек: P – кабельная сборка поставляется с эксплуатационными заглушками N – кабельная сборка поставляется без заглушек							
Поляризация – A (нормальная), B, C, D, E, F							
Длина кабельной сборки в дюймах, 78 дюймов максимум минимум – 6 дюймов, шаг – 1 дюйм							

схема коммутации

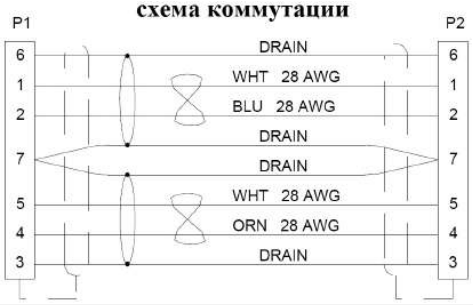

Кабельные сборки серии 805-113 для каналов передачи данных (протоколы 10GBASE-T Cat6a ETHERNET). Контактная схема – только 9-10



Базовая серия	**805-113**	**-A**	**D**	**Z1**	**P**	**A**	**-48**
Тип соединителя, конец P1: A – вилка со штыревыми контактами B – вилка с гнездовыми контактами C – кабельная розетка со штыревыми контактами D – кабельная розетка с гнездовыми контактами							
Тип соединителя, конец P2: A – вилка со штыревыми контактами B – вилка с гнездовыми контактами C – кабельная розетка со штыревыми контактами D – кабельная розетка с гнездовыми контактами N – свободный конец							
Материал корпуса/Тип покрытия: M – алюминий/химосажденный никель MT – алюминий/никель-PTFE ZNU – алюминий/цинк/никель с черным хроматированием NF – алюминий/кадмий с оливково серым хроматированием Z1 – нержавеющая сталь/пассивирование							
Наличие эксплуатационных заглушек: P – кабельная сборка поставляется с эксплуатационными заглушками N – кабельная сборка поставляется без заглушек							
Поляризация – A (нормальная), B, C, D							
Длина кабельной сборки в дюймах, 78 дюймов максимум минимум – 6 дюймов, шаг – 1 дюйм							

схема коммутации



Кабельные сборки серии 805-114 для каналов передачи данных (протоколы USB 3.0). Контактная схема – только 9-10



Базовая серия	**805-114**	**-A**	**D**	**Z1**	**P**	**A**	**-48**

Тип соединителя, конец P1:
A – вилка со штыревыми контактами
B – вилка с гнездовыми контактами
C – кабельная розетка со штыревыми контактами
D – кабельная розетка с гнездовыми контактами

Тип соединителя, конец P2:
A – вилка со штыревыми контактами
B – вилка с гнездовыми контактами
C – кабельная розетка со штыревыми контактами
D – кабельная розетка с гнездовыми контактами
N – свободный конец

Материал корпуса/Тип покрытия:
M – алюминий/химосажденный никель
MT – алюминий/никель-PTFE
ZNU – алюминий/цинк/никель с черным хроматированием
NF – алюминий/кадмий с оливково серым хроматированием
Z1 – нержавеющая сталь/пассивирование

Наличие эксплуатационных заглушек:
P – кабельная сборка поставляется с эксплуатационными заглушками
N – кабельная сборка поставляется без заглушек

Поляризация – A (нормальная), B, C, D

Длина кабельной сборки в дюймах, 78 дюймов максимум
минимум – 6 дюймов, шаг – 1 дюйм

схема коммутации

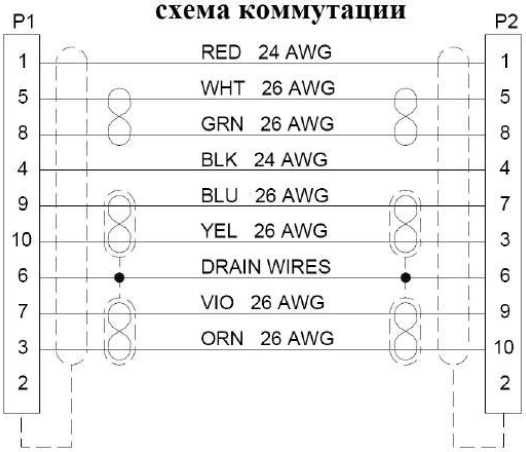

Кабельные сборки серии 805-115 для каналов передачи данных (протоколы L-COM eSata). Контактная схема – только 8-7



Базовая серия	**805-115**	**-A**	**Z1**	**P**	**A**	**-48**
Тип соединителя, конец P1: A – вилка со штыревыми контактами B – вилка с гнездовыми контактами C – кабельная розетка со штыревыми контактами D – кабельная розетка с гнездовыми контактами						
Материал корпуса/Тип покрытия: M – алюминий/химосажденный никель MT – алюминий/никель-PTFE ZNU – алюминий/цинк/никель с черным хроматированием NF – алюминий/кадмий с оливково серым хроматированием Z1 – нержавеющая сталь/пассивирование						
Наличие эксплуатационных заглушек: P – кабельная сборка поставляется с эксплуатационными заглушками N – кабельная сборка поставляется без заглушек						
Поляризация – A (нормальная), B, C, D, E, F						
Длина кабельной сборки в дюймах, 76 дюймов максимум минимум – 6 дюймов, шаг – 1 дюйм						

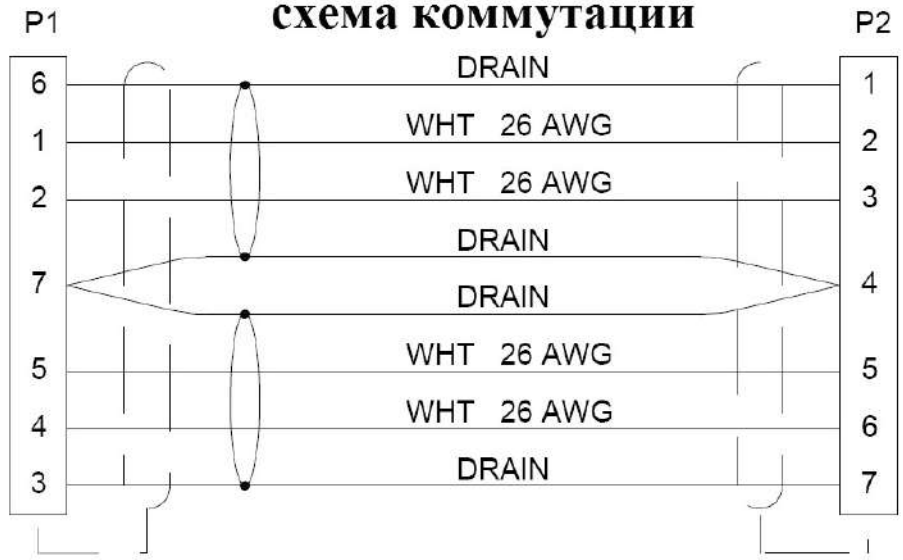

Кабельные сборки серии 805-116 для каналов передачи данных (протоколы L-COM 10GBASE-T). Контактная схема – только 9-10

Информация для заказа



Базовая серия	**805-116**	**-A**	**Z1**	**P**	**A**	**-48**
Тип соединителя, конец P1: A – вилка со штыревыми контактами B – вилка с гнездовыми контактами C – кабельная розетка со штыревыми контактами D – кабельная розетка с гнездовыми контактами						
Материал корпуса/Тип покрытия: M – алюминий/химосажденный никель MT – алюминий/никель-PTFE ZNU – алюминий/цинк/никель с черным хроматированием NF – алюминий/кадмий с оливково серым хроматированием Z1 – нержавеющая сталь/пассивирование						
Наличие эксплуатационных заглушек: P – кабельная сборка поставляется с эксплуатационными заглушками N – кабельная сборка поставляется без заглушек						
Поляризация – A (нормальная), B, C, D, E, F						
Длина кабельной сборки в дюймах, требуется консультация минимум – 6 дюймов, шаг – 1 дюйм						

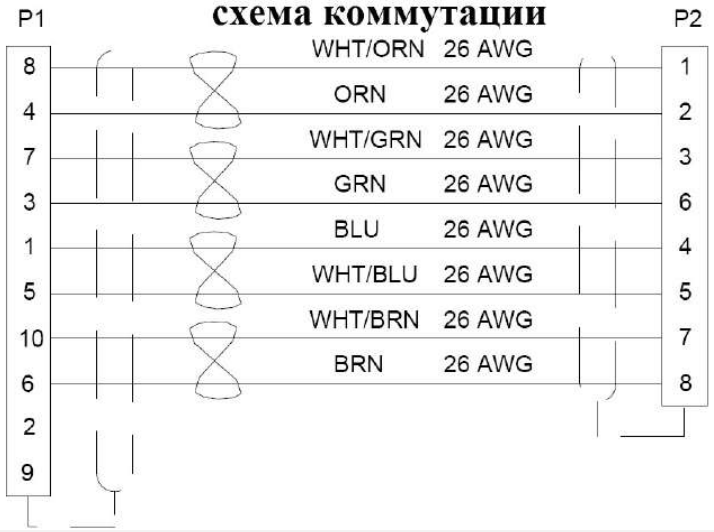

Кабельные сборки серии 805-117 для каналов передачи данных (протоколы L-COM USB 3.0). Контактная схема – только 9-10

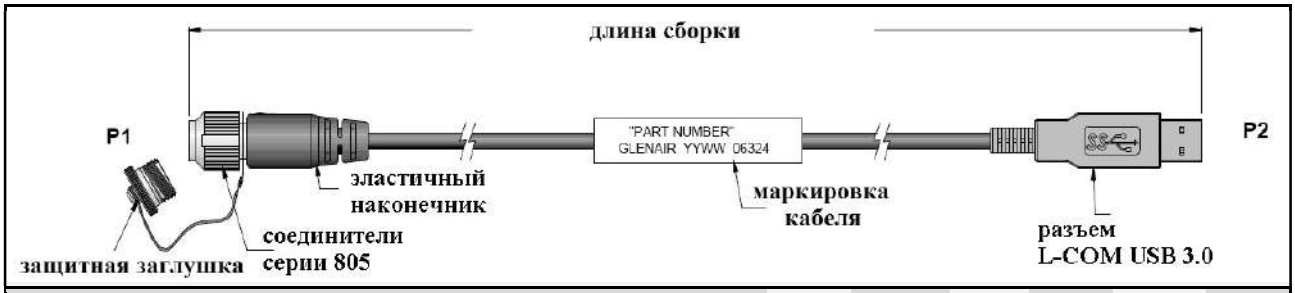

Базовая серия	**805-117**	**-A**	**Z1**	**P**	**A**	**-48**	**X**
Тип соединителя, конец P1: A – вилка со штыревыми контактами B – вилка с гнездовыми контактами C – кабельная розетка со штыревыми контактами D – кабельная розетка с гнездовыми контактами							
Материал корпуса/Тип покрытия: M – алюминий/химосажденный никель MT – алюминий/никель-PTFE ZNU – алюминий/цинк/никель с черным хроматированием NF – алюминий/кадмий с оливково серым хроматированием Z1 – нержавеющая сталь/пассивирование							
Наличие эксплуатационных заглушек: P – кабельная сборка поставляется с эксплуатационными заглушками N – кабельная сборка поставляется без заглушек							
Поляризация – A (нормальная), B, C, D, E, F							
Длина кабельной сборки в дюймах, 115 дюймов максимум минимум – 6 дюймов, шаг – 1 дюйм							
Индекс схемы коммутации: не указывается – стандартная X – кроссовая							

схемы коммутации

стандартная

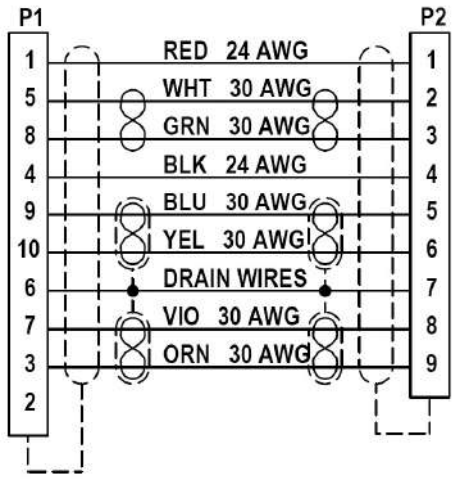

кроссовая

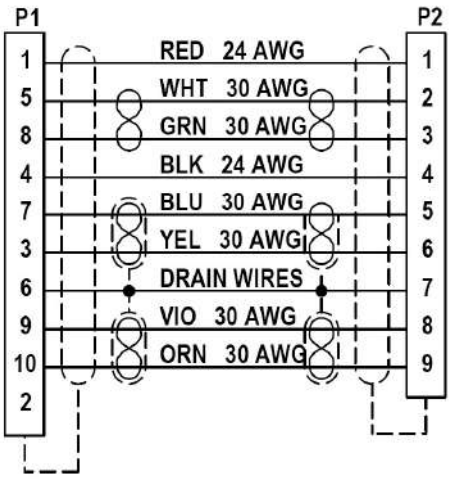

Кабельные сборки серии 805-118 для каналов передачи данных (протоколы L-COM SATA). Контактная схема – только 8-7



Базовая серия	**805-118**	**-A**	**Z1**	**P**	**A**	**S**	**-24**
Тип соединителя, конец P1: A – вилка со штыревыми контактами B – вилка с гнездовыми контактами C – кабельная розетка со штыревыми контактами D – кабельная розетка с гнездовыми контактами							
Материал корпуса/Тип покрытия: M – алюминий/химосажденный никель MT – алюминий/никель-PTFE ZNU – алюминий/цинк/никель с черным хроматированием NF – алюминий/кадмий с оливково серым хроматированием Z1 – нержавеющая сталь/пассивирование							
Наличие эксплуатационных заглушек: P – кабельная сборка поставляется с эксплуатационными заглушками N – кабельная сборка поставляется без заглушек							
Поляризация – A (нормальная), B, C, D, E, F							
Тип соединителя, конец P2: R – угловой S – прямой							
Длина кабельной сборки в дюймах, 36 дюймов максимум минимум – 6 дюймов, шаг – 1 дюйм							

схема коммутации

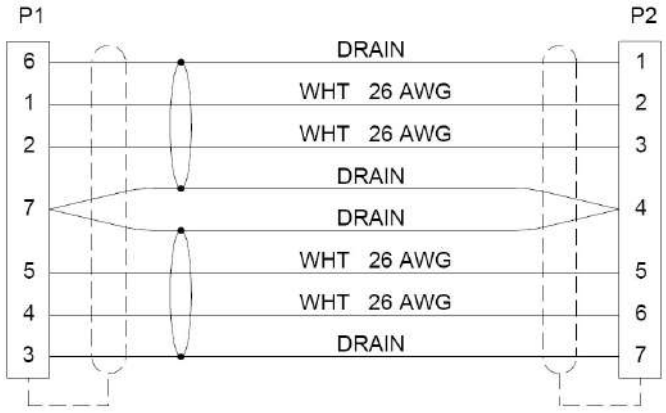

Эксплуатационные металлические заглушки
для соединителей серии 805



Информация для заказа

Базовая серия	**667**	**-261**	**M**	**G**	**5**	**14**	**-6**
Тип модификации: 261 – для вилки 262 – для розетки							
Материал корпуса/Тип покрытия: M – алюминий/химосажденный никель MT – алюминий/никель-PTFE ZNU – алюминий/цинк/никель с черным хроматированием NF – алюминий/кадмий с оливково серым хроматированием C – алюминий/черное анодирование Z1 – нержавеющая сталь/пассивирование							
Материал и тип корда: D – цепь из бус, нержавеющая сталь, пассивирование F – корд в нейлоновой оплетке G – нейлоновый шнур (-55°C – +100°C) H – стальной корд, покрытие Teflon® (-55°C – +200°C) N – без корда R – корд в ПВХ оплетке S – стальная цепь SK – нейлоновый шнур с петлей (-55°C – +100°C) T – стальной корд без покрытия U – стальной корд с полиуретановым покрытием (-55°C – +125°C)							
Размер корпуса: 8, 9, 10, 11, 12, 13, 15, 18, 19, 21, 23							
Индекс диаметра и типа крепежного кольца:							
00 – корд без кольца	**Большое кольцо**	**Большое кольцо**	**Разъемное кольцо**				
	14 – 9.78 мм	15 – 11.30 мм	50 – 10.67 мм				
	16 – 14.48 мм	17 – 16.13 мм	52 – 12.19 мм				
	18 – 17.65 мм	19 – 22.48 мм	54 – 16.13 мм				
Маленькое кольцо	20 – 27.17 мм	21 – 28.83 мм	56 – 18.92 мм				
01 – 3.20 мм	22 – 30.73 мм	23 – 32.39 мм	58 – 22.48 мм				
02 – 3.68 мм	26 – 24.13 мм	27 – 19.46 мм	60 – 25.65 мм				
04 – 4.78 мм	29 – 8.00 мм	30 – 35.05 мм	64 – 28.58 мм				
06 – 5.00 мм	32 – 6.73 мм	33 – 12.95 мм	68 – 34.16 мм				
Длина корда в дюймах: не указывается для индекса N – корд не применяется							

Размеры

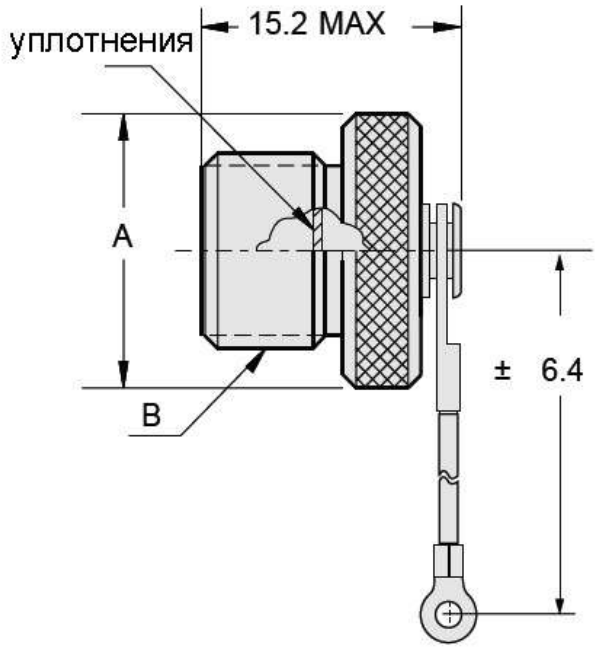

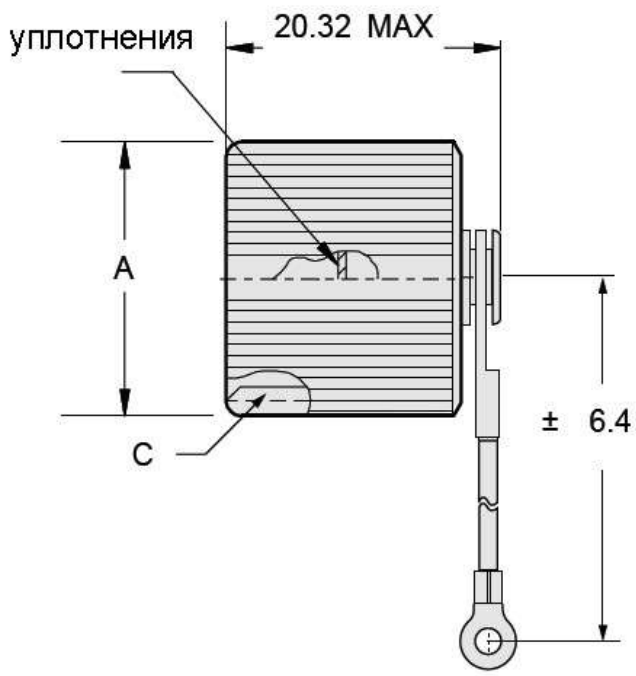

для вилки **для розетки**

Размер корпуса	A Max.	Резьба B	Резьба C
8	16.59	.5000-.1P-.3L-TS-2A	.5000-.1P-.3L-TS-2B
9	18.16	.5625-.1P-.3L-TS-2A	.5625-.1P-.3L-TS-2B
10	19.76	.6250-.1P-.3L-TS-2A	.6250-.1P-.3L-TS-2B
11	21.36	.6875-.1P-.3L-TS-2A	.6875-.1P-.3L-TS-2B
12	22.94	.7500-.1P-.3L-TS-2A	.7500-.1P-.3L-TS-2B
13	24/51	.8125-.1P-.3L-TS-2A	.8125-.1P-.3L-TS-2B
15	27.71	.9375-.1P-.3L-TS-2A	.9375-.1P-.3L-TS-2B
18	32.46	1.1250-.1P-.3L-TS-2A	1.1250-.1P-.3L-TS-2B
19	34.04	1.1875-.1P-.3L-TS-2A	1.1875-.1P-.3L-TS-2B
21	37/85	1.3125-.1P-.3L-TS-2A	1.3125-.1P-.3L-TS-2B
23	40.64	1.4375-.1P-.3L-TS-2A	1.4375-.1P-.3L-TS-2B

Эксплуатационные металлические заглушки
для розеток серии 805
С трещоткой и системой блокировки



Информация для заказа

Базовая серия	**809-200**	**-M**	**-S**	**12**	**04**	**-6**
Материал корпуса/Тип покрытия: C – алюминий/черное анодирование M – алюминий/химосажденный никель MT – алюминий/никель-PTFE NF – алюминий/кадмий с оливково серым хроматированием ZN – алюминий/цинк/никель с оливково серым хроматированием ZNU – алюминий/цинк/никель с черным хроматированием Z1 – нержавеющая сталь/пассивирование ZB – нержавеющая сталь/оливково серое хроматирование по кадмию ZC – нержавеющая сталь/цинк-кобальт/черное хроматирование						
Материал и тип корда: G – нейлоновый шнур (-55°C – +100°C) H – стальной корд, покрытие Teflon® (-55°C – +200°C) N – без корда S – стальная цепь SK – нейлоновый шнур с петлей (-55°C – +100°C) T – стальной корд без покрытия U – стальной корд с полиуретановым покрытием (-55°C – +125°C)						
Размер корпуса – 8, 9, 10, 11, 12, 13, 15, 18, 19, 21, 23						
Индекс диаметра и типа крепежного кольца: **Маленькое кольцо** 01 – 3.20 мм 02 – 3.68 мм 04 – 4.78 мм 06 – 5.00 мм **Большое кольцо** 16 – 14.48 мм 18 – 17.65 мм 19 – 22.48 мм 22 – 30.73 мм 23 – 32.39 мм 25 – 38.86 мм 27 – 19.46 мм 28 – 25.78 мм 30 – 35.05 мм 31 – 20.83 мм **Разъемное кольцо** 50 – 10.67 мм 52 – 12.19 мм 54 – 16.13 мм 56 – 18.92 мм 58 – 22.48 мм 60 – 25.65 мм 64 – 28.58 мм 68 – 34.16 мм						
Длина корда в дюймах: N – корд не применяется						

Размеры

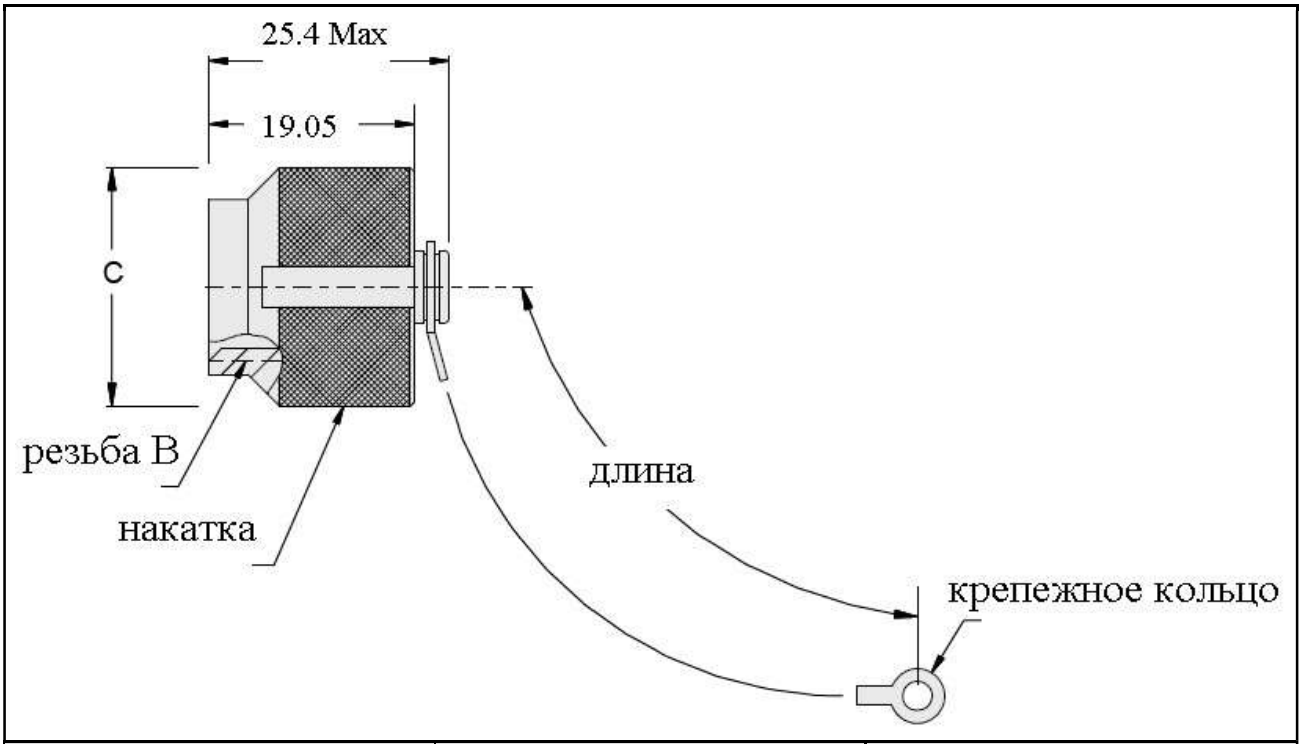

Размер корпуса	Резьба B	C
8	.5000-.1P-.3L-TS-2B	17.53
9	.5625-.1P-.3L-TS-2B	20.07
10	.6250-.1P-.3L-TS-2B	21.01
11	.6875-.1P-.3L-TS-2B	23.32
12	.7500-.1P-.3L-TS-2B	24.99
13	.8125-.1P-.3L-TS-2B	26.59
15	.9375-.1P-.3L-TS-2B	27.89
18	1.1250-.1P-.3L-TS-2B	32.69
19	1.1875-.1P-.3L-TS-2B	33.30
21	1.3125-.1P-.3L-TS-2B	36.78
23	1.4375-.1P-.3L-TS-2B	39.67

Серия 806. Трехзаходная резьба. Быстрое сочленение. Описание	**Вид**	**Стр.**
Соединители серии 806 с контактами под обжимку		Стр. 443
Розетки серии 806 с контактами под печатный монтаж с резьбовыми стойками		Стр. 447
Герметичные розетки серии 806 с контактами под пайку проводов и под печатный монтаж		Стр. 450
Герметичные розетки серии 806 с контактами под печатный монтаж с резьбовыми стойками		Стр. 453
Герметичные розетки с контргайкой серии 806 с контактами под печатный монтаж с защитой от непрямого электромагнитного излучения		Стр. 456
Дополнительные аксессуары для соединителей серии 806		Стр. 457

Соединители серия 806 – модификация соединителей модельного ряда «Mighty Mouse»

Трехзаходная резьба ACME
Контактные схемы с высокой плотностью, количество контактов – от 3 до 186
Рабочий диапазон температур – от -65° C до +200° C
Применяемость стандартного исполнения – от уровня моря до 30 км
Трехкомпонентный блок изолятора
Контакты # 22HD и # 20HD:

- под обжимку, извлекаемые
- под пайку проводов, неизвлекаемые
- под печатный монтаж, неизвлекаемые

Модификации корпусов – с возможностью установки оконечных устройств, с интегрированными прямыми кожухами под установку экрана и ТУТ
Корпусы соединителей оснащены системой экранирования
Модификация герметичных розеток с контргайкой, серия 806-028, оснащена системой защиты от непрямого воздействия ЭМИ (мощность импульса до 10 000 А)
Стойкость к воздействию ударных нагрузок – до 300 g (MIL-S-901 Grade A)
Материалы корпусов – алюминий, нержавеющая сталь
Покрытия корпусов – химосажденный никель, никель PTFE, оливково серый кадмий, черный цинк/никель, пассивирование
Материал и покрытие контактов:

- штыревые – медь/золото по никелю
- гнездовые – медь/золото по никелю, гильза контакта – пассивированая нержавеющая сталь

Удерживающие клипсы – бериллиевая медь
Уплотнения – фторосиликон
Экранирующие пружины – бериллиевая медь
Система блокировки – пассивированая нержавеющая сталь
Модификации со встроенными фильтр-контактами – серия 240-806

Соответствие параметров резьбы соединителей серии 806 (модельный ряд «Mighty Mouse») и соединителей стандарта MIL-DTL-38999, серия 3, для допустимого применения оконечных устройств

Размеры корпусов соединителей серии 806	Серия 806 Резьба -6g-0.100R	Стандарт MIL-DTL-38999, серия 3 Резьба -6g-0.100R	Размеры корпусов соединителей стандарта MIL-DTL-38999, серия 3
08	M10 x 1.0	нет соответствия	**нет соответствия**
09	M12 x 1.0	M12 x 1.0	**09 (A)**
10	M14 x 1.0	нет соответствия	**нет соответствия**
11	M15 x 1.0	M15 x 1.0	**11 (B)**
12	M17 x 1.0	нет соответствия	**нет соответствия**
14	M19 x 1.0	нет соответствия	**нет соответствия**
16	M22 x 1.0	M22 x 1.0	**15 (D)**
18	M25 x 1.0	M25 x 1.0	**17 (E)**
20	M28 x 1.0	M28 x 1.0	**19 (F)**
22	M31 x 1.0	M31 x 1.0	**21 (G)**
24	M34 x 1.0	M34 x 1.0	**23 (H)**

Расширение модификаций соединителей серии 806 для космического применения
Добавочные индексы в обозначениях

Индекс модификации	Описание	Примеры обозначений
186M	Термостойкие соединители Термальная вакуумная дегазация (24 ч при +125°C)	806-019-ME8-7SMA-186M
186T	Термостойкие соединители Термостойкие соединители (48 ч при +175°C)	806-012-ME8-7PMA-186T
429	Высокие требования по параметрам дегазации	806-012-ME8-7PMA -429
429A	Высокие требования по параметрам дегазации Термостойкие соединители Термальная вакуумная дегазация (24 ч при +125°C)	806-019-ME8-7SMA-429A
429K	Высокие требования по параметрам дегазации Термостойкие соединители (48 ч при +175°C)	806-019-ME8-7SMA-429K
429B	Повышенные требования по параметрам дегазации	806-012-ME8-7PMA -429B
429C	Повышенные требования по параметрам дегазации Термостойкие соединители Термальная вакуумная дегазация (24 ч при +125°C)	806-019-ME8-7SMA-429C
429J	Повышенные требования по параметрам дегазации Термостойкие соединители (48 ч при +175°C)	806-019-ME8-7SMA-429J

Стандартные значения герметичности – 1 x 10^{-7} атм $см^3$/с (по гелию)

Параметры дегазации
Потеря массы – 1 %
Легкоконденсируемые вещества – 0,1 %

ВИЛКА



РОЗЕТКА



Контактные схемы для серии 806

Контакты	Размер и количество контактов		Контактные схемы для серии
	#22HD	#20HD	806
# 22 HD, провода # 22-# 30 AWG	4		8-4
	7		8-7
	11		9-11
	15		10-15
	19		11-19
	26		12-26
	39		14-39
	60		16-60
	85		18-85
	110		20-110
	140		22-140
	186		24-186
# 20 HD, провода # 20-# 24 AWG		3	8-3
		5	9-5
		8	10-8
		10	11-10
		15	12-15
		20	14-20
		31	16-31
		41	18-41
		55	20-55
		69	22-69
		92	24-92

Поляризация

Индекс поляризации	A°	B°	C°	D°
A	105	140	215	265
B	102	170	248	305
C	80	150	230	295
D	68	140	205	275
E	64	155	234	304
F	72	120	200	298

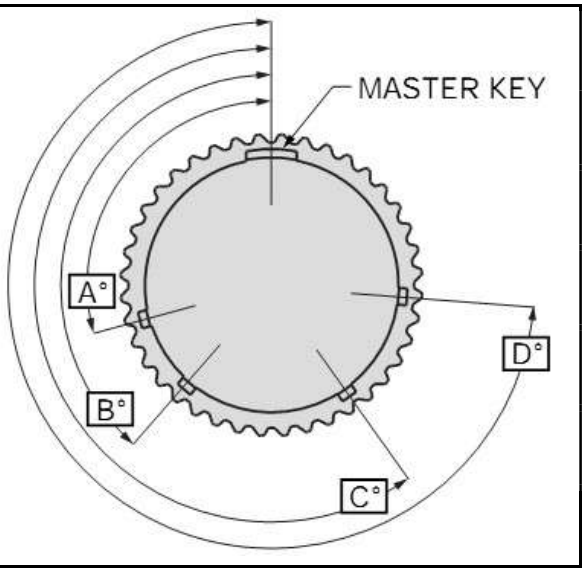

Контактные схемы для серии 806

Серия 806, контактные схемы с применением контактов # 20 HD							
напряжение пробоя 1800 В пер. т. ток на контакт 7.5 А		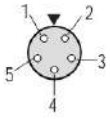	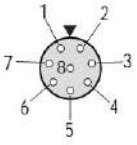	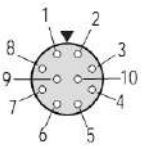	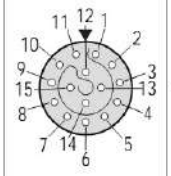	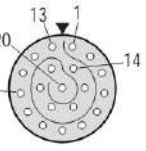	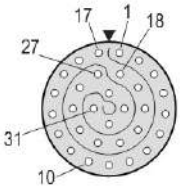
контактные схемы	**8-3**	**9-5**	**10-8**	**11-10**	**12-15**	**14-20**	**16-31**
кол-во контактов	3	5	8	10	15	20	31
напряжение пробоя 1800 В пер. т. ток на контакт 7.5 А	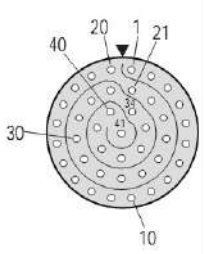	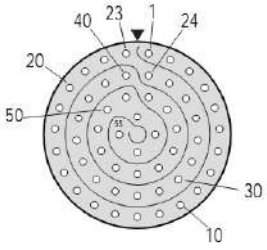	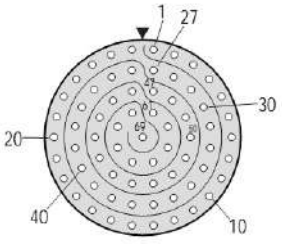	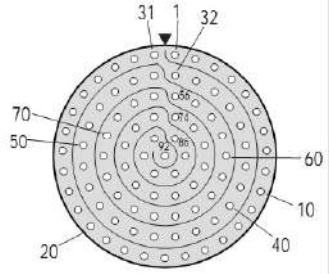			
контактные схемы	**18-41**	**20-55**	**22-69**	**24-92**			
кол-во контактов	41	55	69	92			
Серия 806, контактные схемы с применением контактов # 22 HD							
напряжение пробоя 1300 В пер. т. ток на контакт 5 А	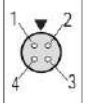	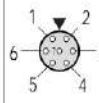	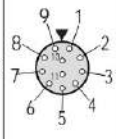	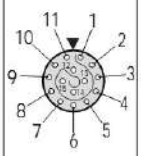	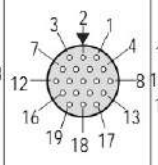	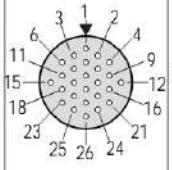	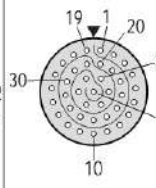	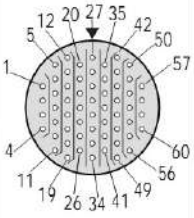
контактные схемы	**8-4**	**8-7**	**9-11**	**10-15**	**11-19**	**12-26**	**14-39**	**16-60**
кол-во контактов	4	7	11	15	19	26	39	60
напряжение пробоя 1300 В пер. т. ток на контакт 5 А	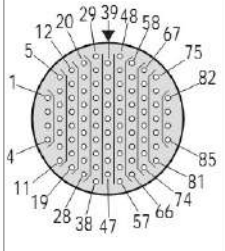	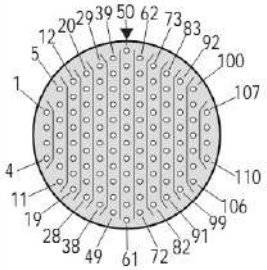	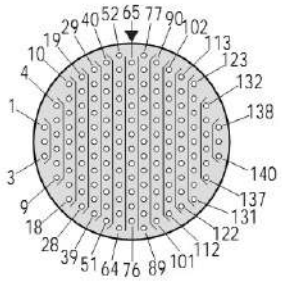	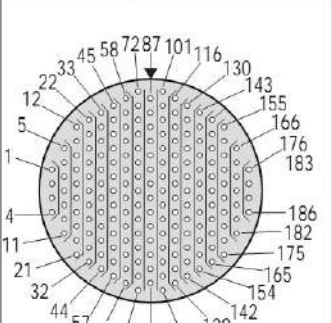				
контактные схемы	**18-85**	**20-110**	**22-140**	**24-186**				
кол-во контактов	85	110	140	186				

Координатные сетки для печатного монтажа, для серии 806
Схемы указаны для штыревых изоляторов
Для гнездовых изоляторов следует применять зеркальное изображение

Контактная схема 8-3
3 #20HD

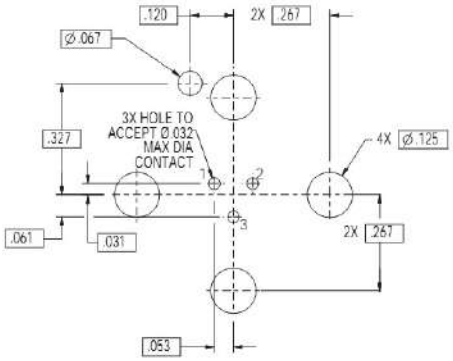

Контактная схема 8-4
4 #22HD

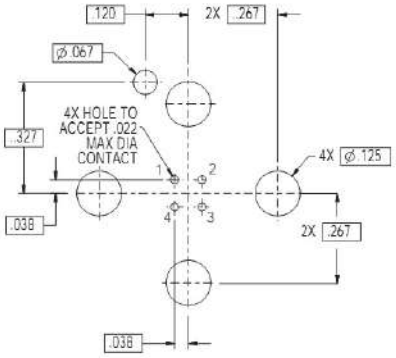

Контактная схема 8-7
7 #22HD

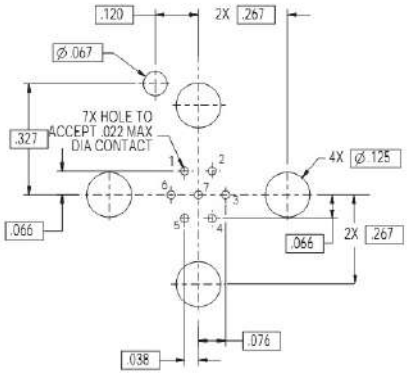

Контактная схема 9-5
5 #20HD

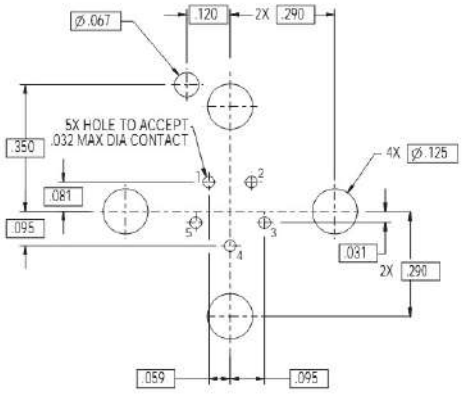

Контактная схема 9-11
11 #22HD

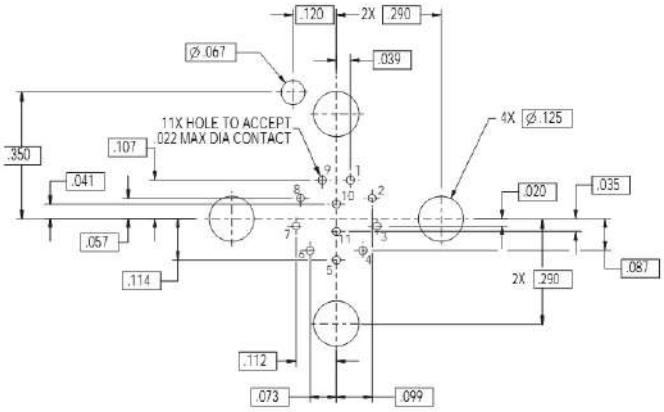

Контактная схема 10-8
8 #20HD

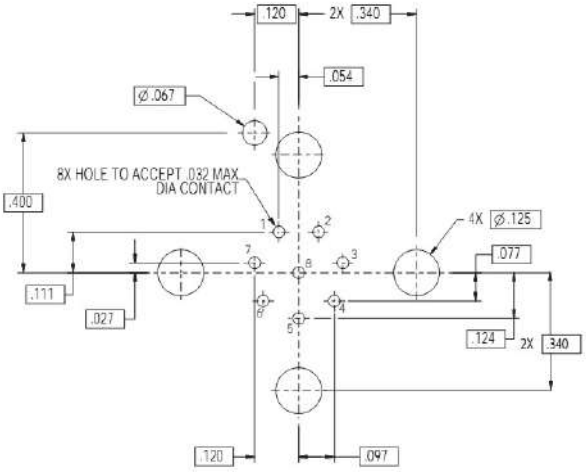

Координатные сетки для печатного монтажа, для серии 806
Схемы указаны для штыревых изоляторов
Для гнездовых изоляторов следует применять зеркальное изображение

Контактная схема 10-15

15 #22HD

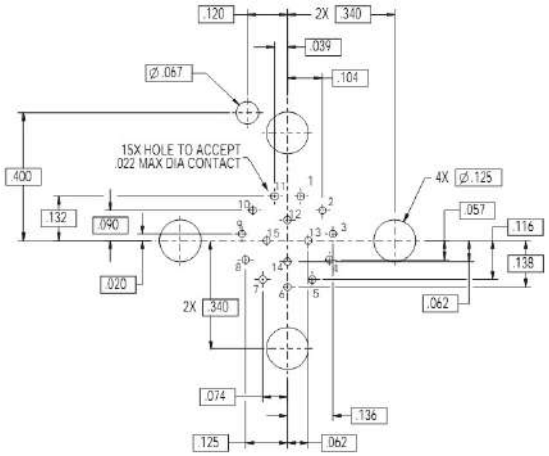

Контактная схема 11-10

10 #20HD

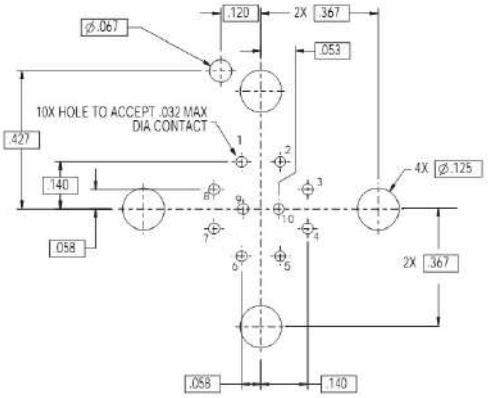

Контактная схема 11-19

19 #22HD

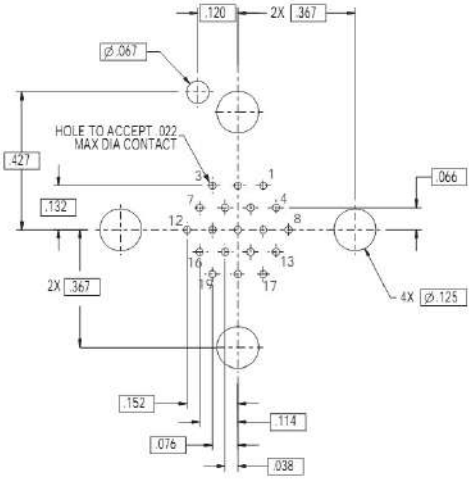

Контактная схема 12-15

15 #20HD

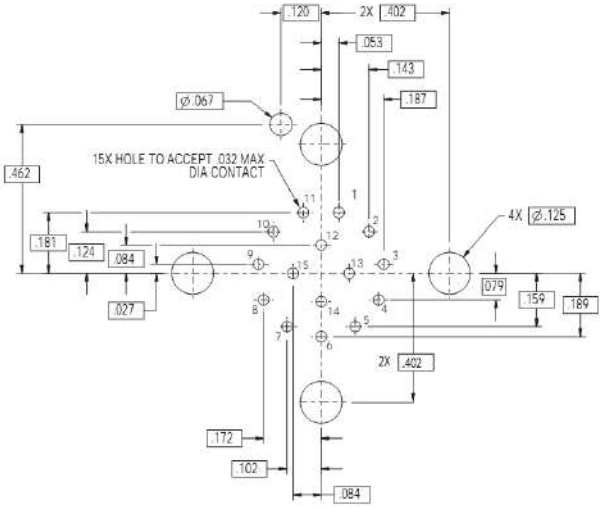

Контактная схема 12-26

26 #22HD

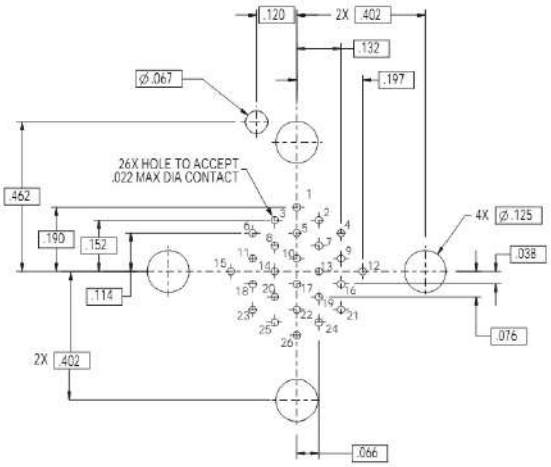

Контактная схема 14-20

20 #20HD

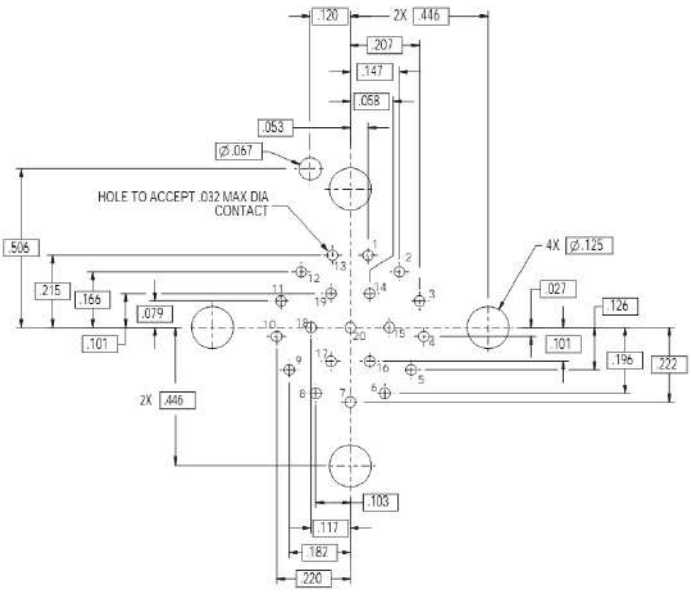

Координатные сетки для печатного монтажа, для серии 806
Схемы указаны для штыревых изоляторов
Для гнездовых изоляторов следует применять зеркальное изображение

номер контакта	координаты		номер контакта	координаты	
	X	Y		X	Y
1	.039	.232	21	.106	.119
2	.112	.207	22	.149	.057
3	.173	.160	23	.158	-.019
4	.216	.095	24	.131	-.091
5	.235	.019	25	.074	-.141
6	.228	-.058	26	.000	-.160
7	.197	-.129	27	-.074	-.141
8	.145	-.186	28	-.131	-.091
9	.077	-.223	29	-.158	-.019
10	.000	-.236	30	-.149	.057
11	-.077	-.223	31	-.106	.119
12	-.145	-.186	32	-.038	.155
13	-.197	-.129	33	.042	.072
14	-.228	-.058	34	.084	.000
15	-.235	.019	35	.042	-.072
16	-.216	.095	36	-.042	-.072
17	-.173	.160	37	-.084	.000
18	-.112	.207	38	-.042	.072
19	-.039	.232	39	.000	.000
20	.038	.155			

Контактная схема 14-39

39 #22HD

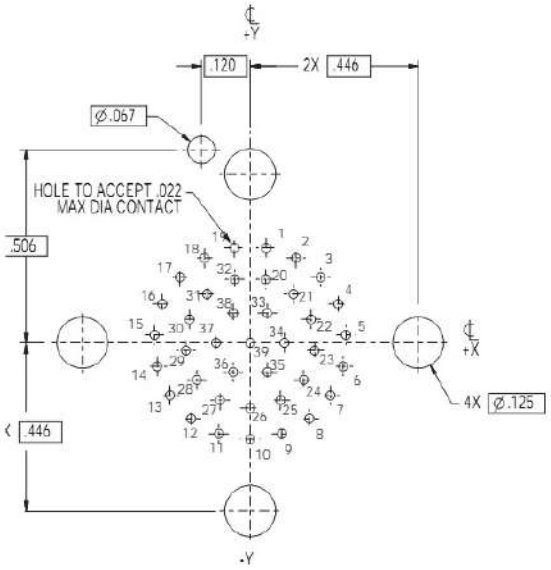

Контактная схема 16-31

31 #20HD

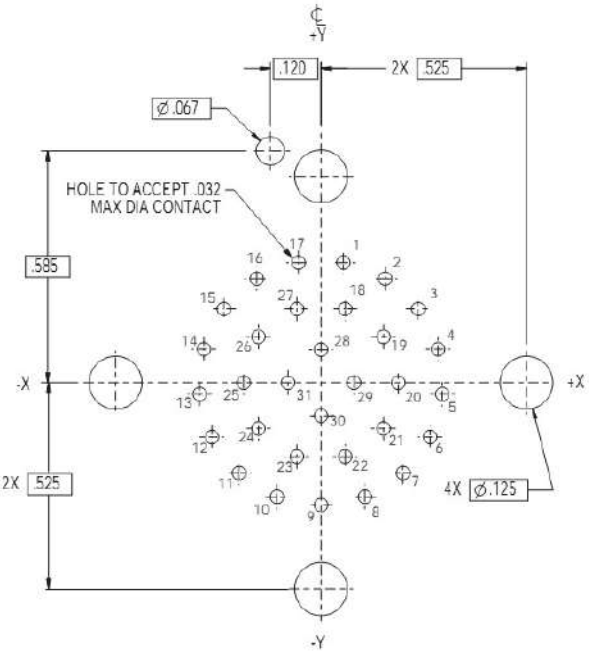

номер контакта	координаты		номер контакта	координаты	
	X	Y		X	Y
1	.053	.283	17	-.053	.283
2	.152	.245	18	.057	.174
3	.230	.174	19	.148	.108
4	.277	.079	20	.183	.000
5	.287	-.027	21	.148	-.108
6	.258	-.128	22	.057	-.174
7	.194	-.213	23	-.057	-.174
8	.104	-.269	24	-.148	-.108
9	.000	-.288	25	-.183	.000
10	-.104	-.269	26	-.148	.108
11	-.194	-.213	27	-.057	.174
12	-.258	-.128	28	.000	.078
13	-.287	-.027	29	.078	.000
14	-.277	.079	30	.000	-.078
15	-.230	.174	31	-.078	.000
16	-.152	.245			

Координатные сетки для печатного монтажа, для серии 806
Схемы указаны для штыревых изоляторов
Для гнездовых изоляторов следует применять зеркальное изображение

Контактная схема 16-60

60 #22HD

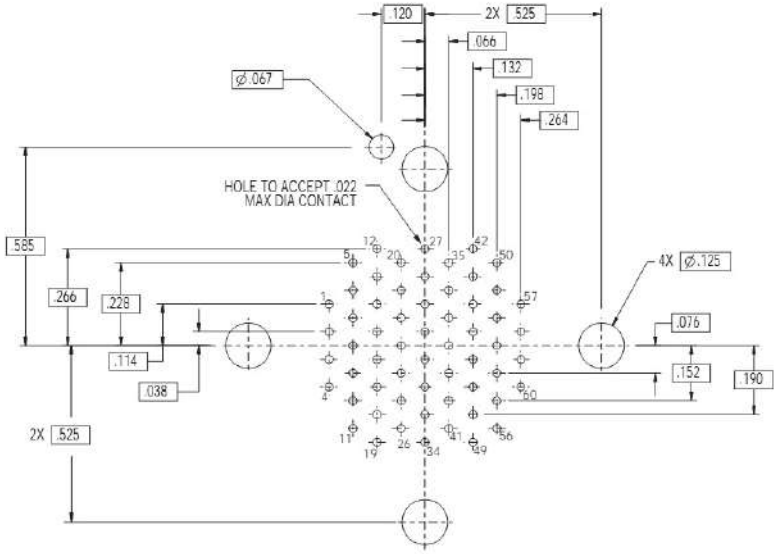

номер контакта	координаты		номер контакта	координаты	
	X	Y		X	Y
1	.053	.336	22	.156	.176
2	.155	.303	23	.220	.083
3	.241	.241	24	.234	-.028
4	.303	.155	25	.194	-.134
5	.336	.053	26	.109	-.209
6	.336	-.053	27	.000	-.236
7	-.303	.155	28	-.109	-.209
8	-.241	.241	29	-.194	-.134
9	.155	-.303	30	-.234	-.028
10	.053	-.336	31	-.220	.083
11	-.053	-.336	32	-.156	.176
12	-.155	-.303	33	-.056	.229
13	-.241	-.241	34	.057	.118
14	-.303	-.155	35	.127	.029
15	-.336	-.053	36	.102	-.081
16	-.336	.053	37	.000	-.130
17	-.303	.155	38	-.102	-.081
18	-.241	.241	39	-.127	.029
19	-.155	.303	40	-.057	.118
20	-.053	.336	41	.000	.000
21	.056	.229			

Контактная схема 18-41

41 #20HD

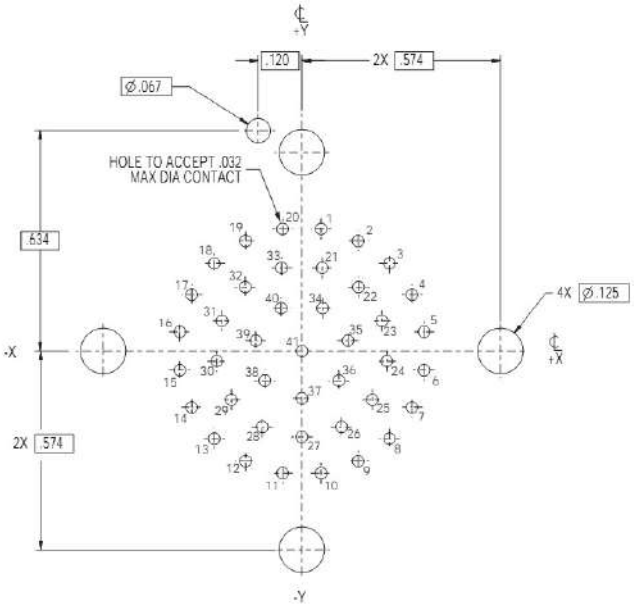

Координатные сетки для печатного монтажа, для серии 806
Схемы указаны для штыревых изоляторов
Для гнездовых изоляторов следует применять зеркальное изображение

Контактная схема 18-85
85 #22HD

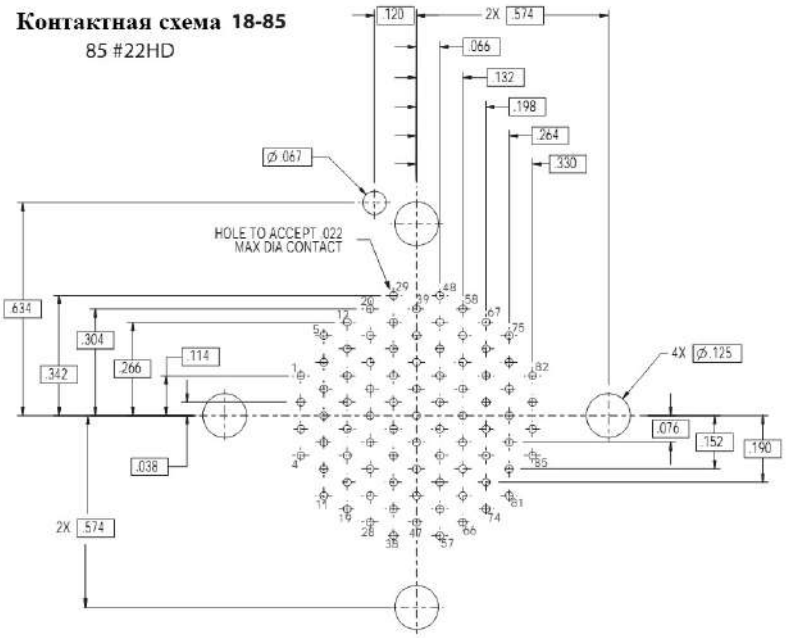

Контактная схема 20-55
55 #20HD

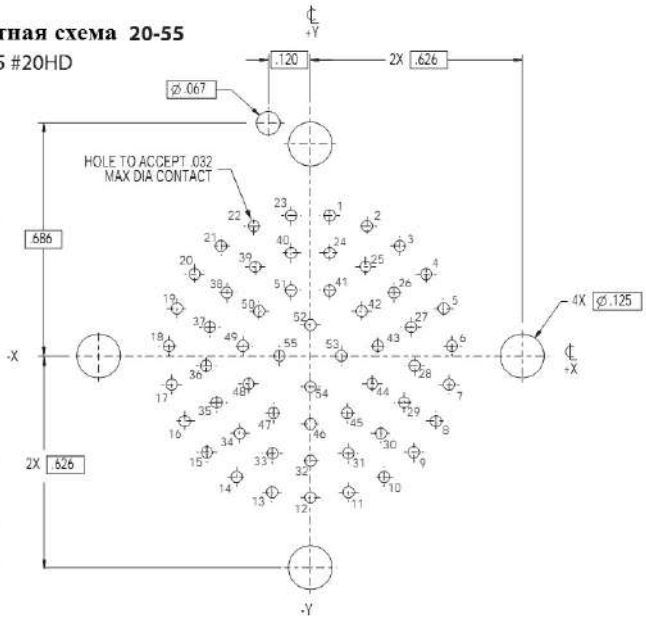

номер контакта	координаты X	координаты Y	номер контакта	координаты X	координаты Y	номер контакта	координаты X	координаты Y
1	.055	.400	20	-.330	.233	39	-.157	.254
2	.161	.370	21	-.255	.313	40	-.055	.293
3	.255	.313	22	-.161	.370	41	.055	.186
4	.330	.233	23	-.055	.400	42	.146	.127
5	.380	.135	24	.055	.293	43	.192	.028
6	.403	.028	25	.157	.254	44	.176	-.080
7	.395	-.082	26	.238	.180	45	.105	-.163
8	.358	-.186	27	.287	.082	46	.000	-.194
9	.295	-.275	28	.297	-.028	47	-.105	-.163
10	.210	-.345	29	.267	-.133	48	-.176	-.080
11	.109	-.389	30	.201	-.221	49	-.192	.028
12	.000	-.404	31	.108	-.278	50	-.146	.127
13	-.109	-.389	32	.000	-.299	51	-.055	.186
14	-.210	-.345	33	-.108	-.278	52	.000	.088
15	-.295	-.275	34	-.201	-.221	53	.088	.000
16	-.358	-.186	35	-.267	-.133	54	.000	-.088
17	-.395	-.082	36	-.297	-.028	55	-.088	.000
18	-.403	.028	37	-.287	.082			
19	-.380	.135	38	-.238	.180			

Координатные сетки для печатного монтажа, для серии 806
Схемы указаны для штыревых изоляторов
Для гнездовых изоляторов следует применять зеркальное изображение

Контактная схема 20-110
110 #22HD

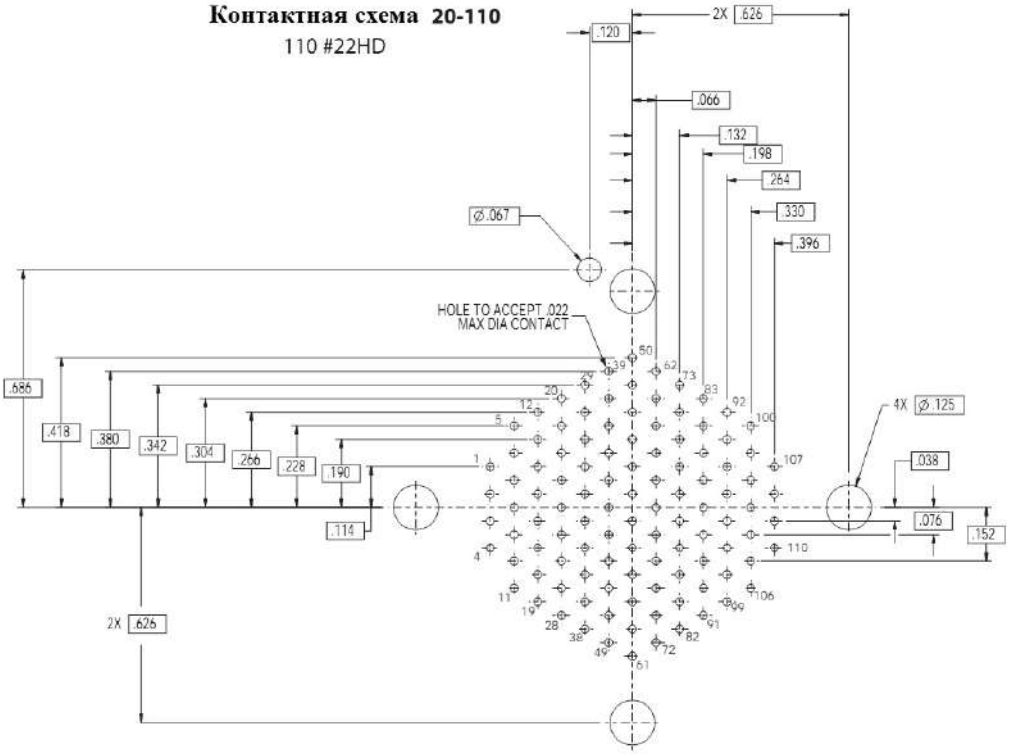

номер контакта	координаты X	координаты Y	номер контакта	координаты X	координаты Y
1	.055	.451	36	.055	-.345
2	.161	.425	37	-.055	-.345
3	.258	.374	38	-.158	-.311
4	.340	.301	39	-.247	-.247
5	.402	.211	40	-.311	-.158
6	.441	.109	41	-.345	-.055
7	.454	.000	42	-.345	.055
8	.441	-.109	43	-.311	.158
9	.402	-.211	44	-.247	.247
10	.340	-.301	45	-.158	.311
11	.258	-.374	46	-.055	.345
12	.161	-.425	47	.054	.238
13	.055	-.451	48	.152	.191
14	-.055	-.451	49	.220	.106
15	-.161	-.425	50	.244	.000
16	-.258	-.374	51	.220	-.106
17	-.340	-.301	52	.152	-.191
18	-.402	-.211	53	.054	-.238
19	-.441	-.109	54	-.054	-.238
20	-.454	.000	55	-.152	-.191
21	-.441	.109	56	-.220	-.106
22	-.402	.211	57	-.244	.000
23	-.340	.301	58	-.220	.106
24	-.258	.374	59	-.152	.191
25	-.161	.425	60	-.054	.238
26	-.055	.451	61	.053	.128
27	.055	.345	62	.128	.053
28	.158	.311	63	.128	-.053
29	.247	.247	64	.053	-.128
30	.311	.158	65	-.053	-.128
31	.345	.055	66	-.128	-.053
32	.345	-.055	67	-.128	.053
33	.311	-.158	68	-.053	.128
34	.247	-.247	69	.000	.000
35	.158	-.311			

Контактная схема 22-69
69 #20HD

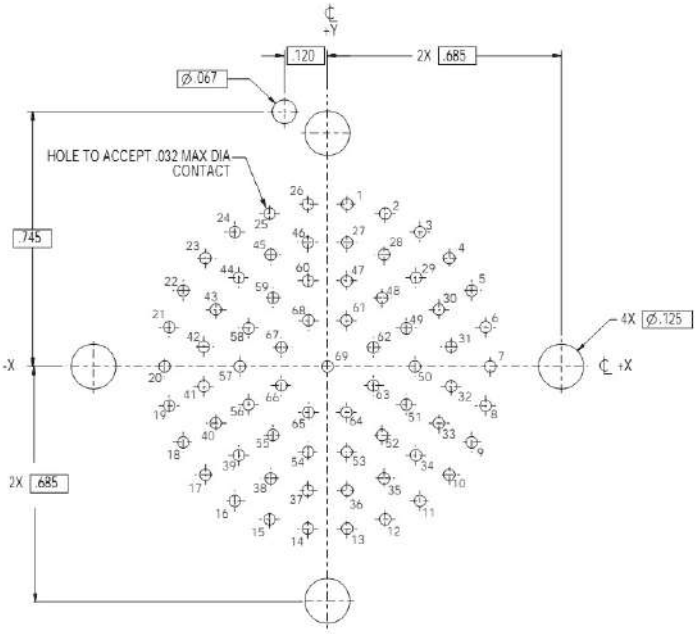

Координатные сетки для печатного монтажа, для серии 806
Схемы указаны для штыревых изоляторов
Для гнездовых изоляторов следует применять зеркальное изображение

номер контакта	координаты X	координаты Y	номер контакта	координаты X	координаты Y
1	.053	.523	47	-.334	-.256
2	.158	.502	48	-.389	-.161
3	.255	.460	49	-.417	-.055
4	.343	.399	50	-.417	.055
5	.416	.322	51	-.389	.161
6	.472	.232	52	-.334	.256
7	.509	.132	53	-.256	.334
8	.525	.027	54	-.161	.389
9	.520	-.080	55	-.055	.417
10	.493	-.183	56	.055	.311
11	.446	-.278	57	.158	.274
12	.381	-.362	58	.242	.203
13	.301	-.432	59	.297	.108
14	.207	-.483	60	.316	.000
15	.106	-.515	61	.297	-.108
16	.000	-.526	62	.242	-.203
17	-.106	-.515	63	.158	-.274
18	-.207	-.483	64	.055	-.311
19	-.301	-.432	65	-.055	-.311
20	-.381	-.362	66	-.158	-.274
21	-.446	-.278	67	-.242	-.203
22	-.493	-.183	68	-.297	-.108
23	-.520	-.080	69	-.316	.000
24	-.525	.027	70	-.297	.108
25	-.509	.132	71	-.242	.203
26	-.472	.232	72	-.158	.274
27	-.416	.322	73	-.055	.311
28	-.343	.399	74	.055	.204
29	-.255	.460	75	.149	.149
30	-.158	.502	76	.204	.055
31	-.053	.523	77	.204	-.055
32	.055	.417	78	.149	-.149
33	.161	.389	79	.055	-.204
34	.256	.334	80	-.055	-.204
35	.334	.256	81	-.149	-.149
36	.389	.161	82	-.204	-.055
37	.417	.055	83	-.204	.055
38	.417	-.055	84	-.149	.149
39	.389	-.161	85	-.055	.204
40	.334	-.256	86	.053	.092
41	.256	-.334	87	.106	.000
42	.161	-.389	88	.053	-.092
43	.055	-.417	89	-.053	-.092
44	-.055	-.417	90	-.106	.000
45	-.161	-.389	91	-.053	.092
46	-.256	-.334	92	.000	.000

Контактная схема 24-92
92 #20HD

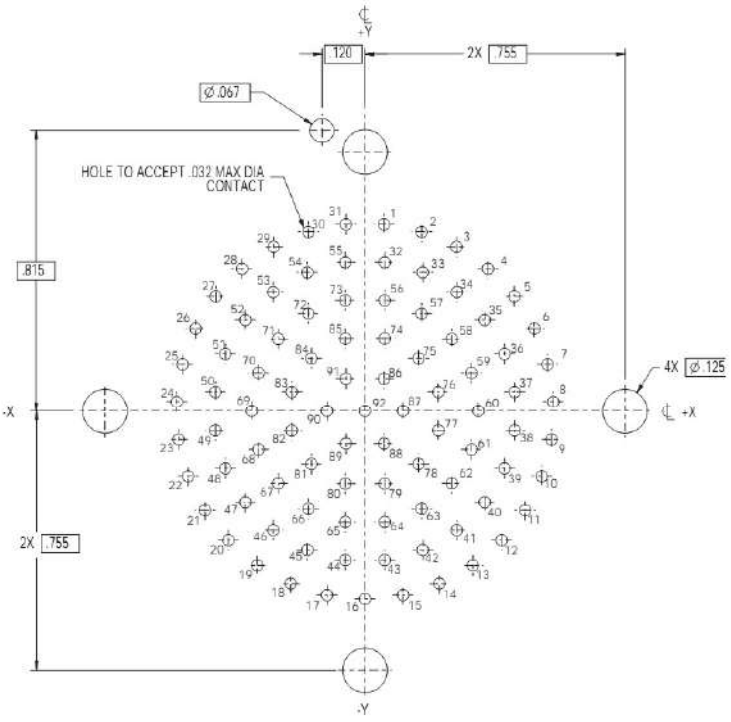

Координатные сетки для печатного монтажа, для серии 806
Схемы указаны для штыревых изоляторов
Для гнездовых изоляторов следует применять зеркальное изображение

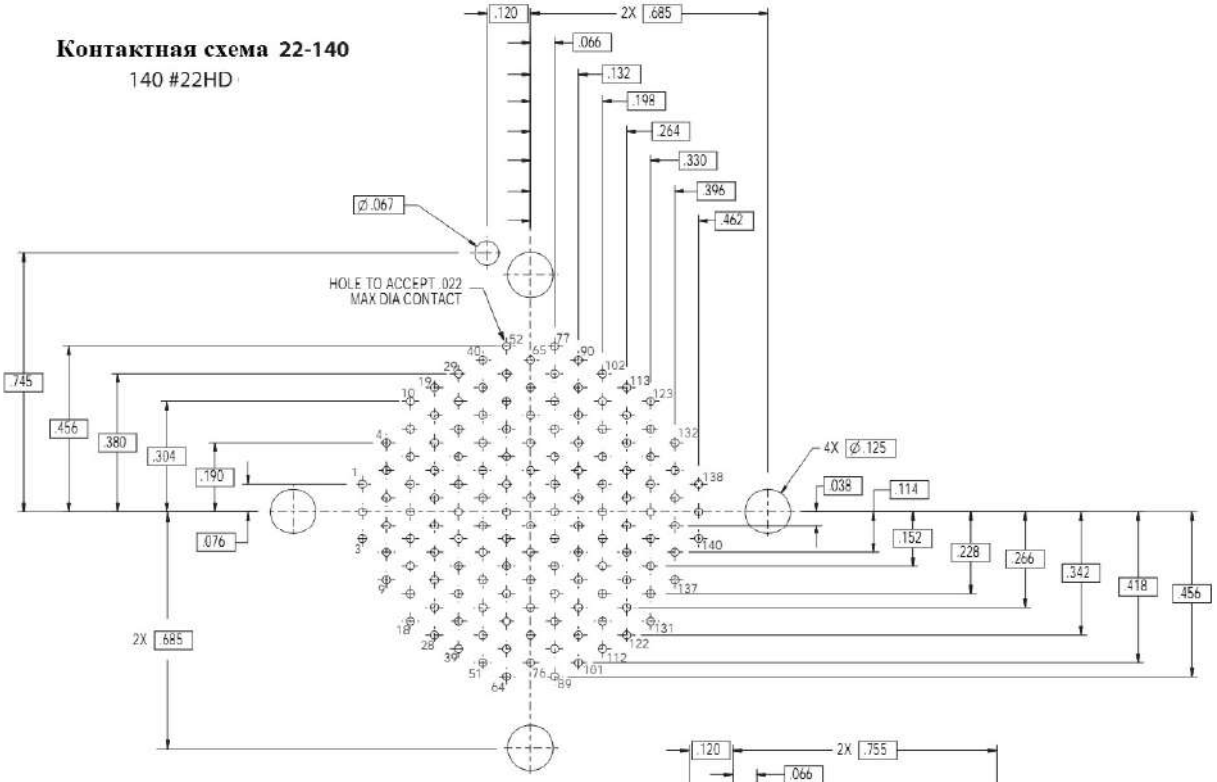

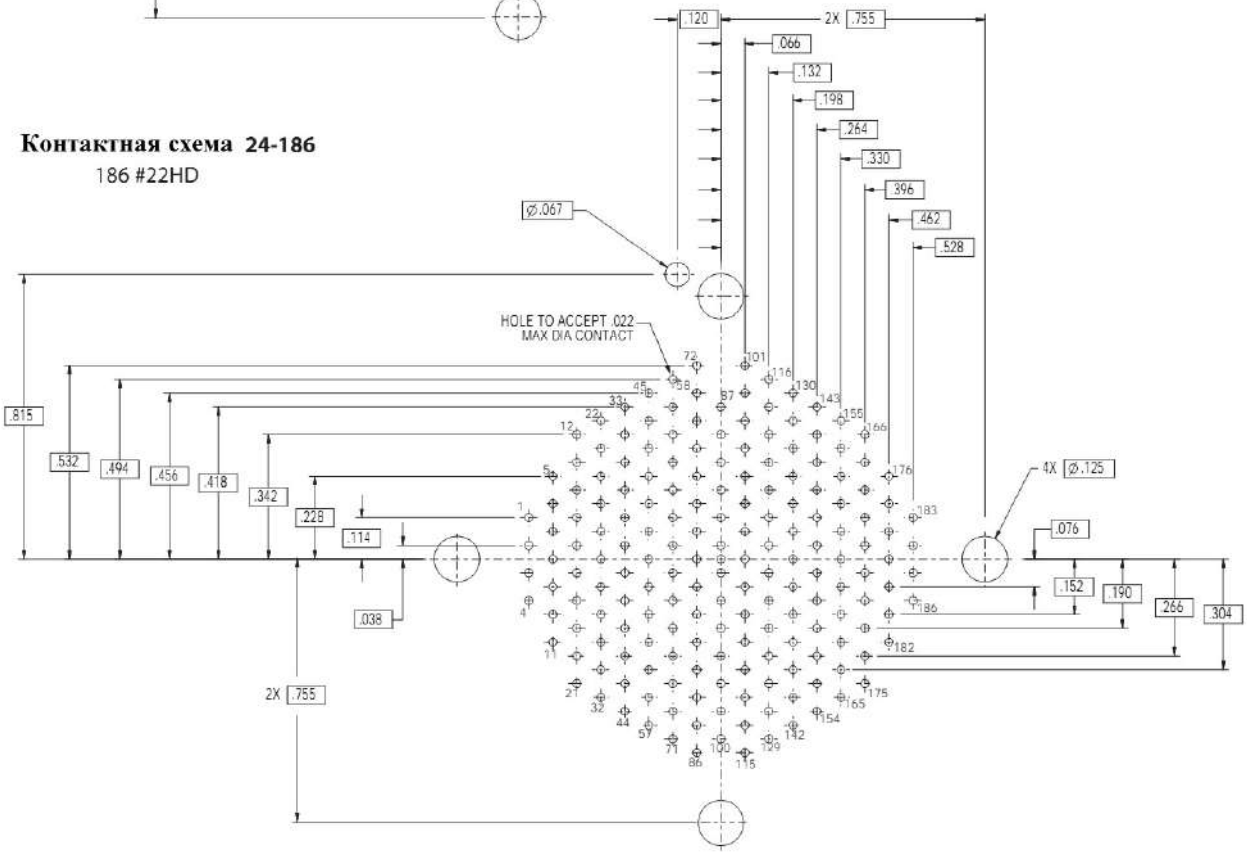

Соединители серии 806 с контактами под обжимку



Информация для заказа

Базовая серия	**806**	**-012**	**ME**	**8-4**	**S**	**M**	**A**
Тип модификации: 012 – вилка 013 – розетка с прямоугольным фланцем, передний монтаж 019 – кабельная розетка 020 – розетка с контргайкой, задний монтаж							
Материал корпуса/Тип покрытия: ME – алюминий/химосажденный никель MT – алюминий/никель-PTFE ZR – алюминий/цинк/никель NF – алюминий/кадмий с оливково серым хроматированием Z1 – нержавеющая сталь/пассивирование							
Контактная схема							
Тип контакта: P – соединитель поставляется со штыревыми контактами S – соединитель поставляется с гнездовыми контактами A – соединитель поставляется без штыревых контактов B – соединитель поставляется без гнездовых контактов							
Индекс модификации корпусов: M – корпус соединителя с резьбой под установку оконечных устройств B – корпус соединителя с интегрированным прямым кожухом под установку экрана и ТУТ							
Поляризация – A (нормальная), B, C, D, E, F							

Размеры. Вилка, тип 012

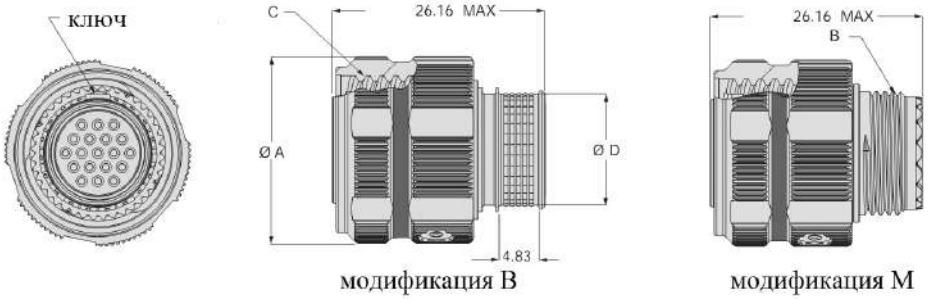

Размер корпуса	Ø A Max	Резьба B	Резьба C	Ø D
8	17.17	M10x1.0-6g-0.100R	.5000-.067P-.2L-TS-2B	8.31.
9	19.58	M12x1.0-6g-0.100R	.5625-.067P-.2L-TS-2B	10.31
10	21.13	M14x1.0-6g-0.100R	.6250-.067P-.2L-TS-2B	12.29
11	22.61	M15x1.0-6g-0.100R	.6875-.067P-.2L-TS-2B	13.31
12	24.13	M17x1.0-6g-0.100R	.7500-.067P-.2L-TS-2B	15.32
14	28.19	M19x1.0-6g-0.100R	.8750-.067P-.2L-TS-2B	17.30
16	29.72	M22x1.0-6g-0.100R	1.0000-.067P-.2L-TS-2B	19.86
18	34.29	M25x1.0-6g-0.100R	1.1250-.067P-.2L-TS-2B	22.83
20	37.34	M28x1.0-6g-0.100R	1.2500-.067P-.2L-TS-2B	26.49
22	40.64	M31x1.0-6g-0.100R	1.3750-.067P-.2L-TS-2B	29.34
24	43.43	M34x1.0-6g-0.100R	1.5000-.067P-.2L-TS-2B	32.33

Кабельные розетки, тип 019

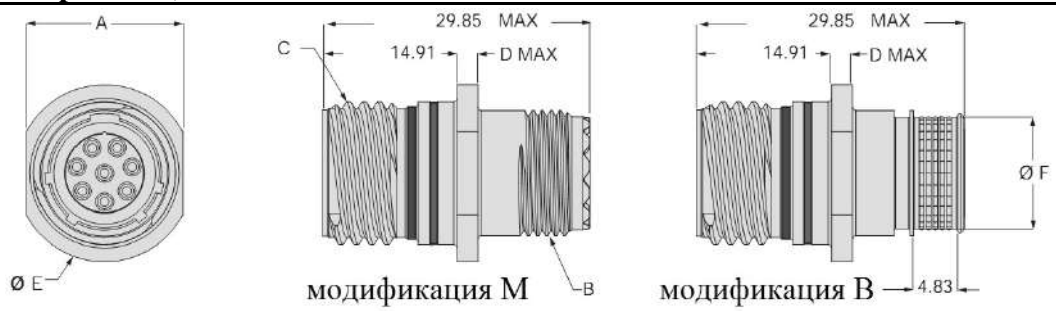

Размер корпуса	A	Резьба B -6g-0.100R	Резьба C -.2L-TS-2A	D Max	Ø E	Ø F
8	13.84	M10x1.0	.5000-.067P	2.54	16.13	8.31.
9	15.54	M12x1.0	.5625-.067P	2.54	17.83	10.31
10	17.27	M14x1.0	.6250-.067P	2.54	19.56	12.29
11	18.97	M15x1.0	.6875-.067P	2.54	21.26	13.31
12	20.4	M17x1.0	.7500-.067P	2.54	22.68	15.32
14	23.5	M19x1.0	.8750-.067P	2.54	25.78	17.30
16	26.67	M22x1.0	1.0000-.067P	2.54	28.96	19.86
18	29.46	M25x1.0	1.1250-.067P	2.54	31.75	22.83
20	33.27	M28x1.0	1.2500-.067P	3.18	35.56	26.49
22	36.45	M31x1.0	1.3750-.067P	3.18	38.74	29.34
24	39.62	M34x1.0	1.5000-.067P	3.18	41.91	32.33

Розетка, тип 013

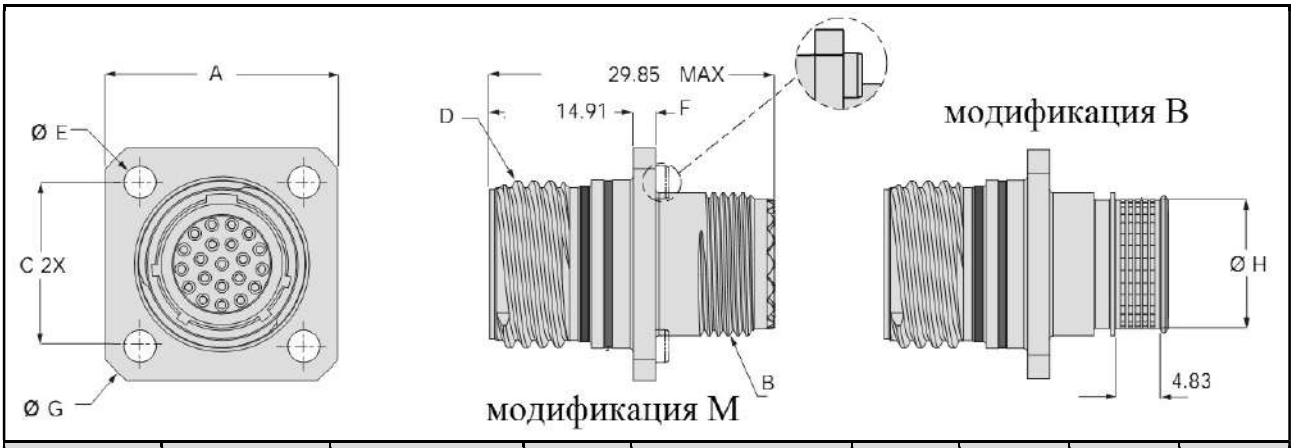

Размер корпуса	Ø A Max	Резьба B -6g-0.100R	C	Резьба D -.2L-TS-2A	Ø E	F Max	G Max	H Max
8	20.88	M10x1.0	13.49	.5000-.067P	3.25	2.54	26.42	8.31.
9	22.48	M12x1.0	15.09	.5625-.067P	3.25	2.54	28.70	10.31
10	23.19	M14x1.0	15.88	.6250-.067P	3.25	2.54	29.82	12.29
11	23.98	M15x1.0	17.02	.6875-.067P	3.25	2.54	30.48	13.31
12	26.42	M17x1.0	19.43	.7500-.067P	3.25	2.54	34.39	15.32
14	28.78	M19x1.0	21.82	.8750-.067P	3.25	2.54	38.35	17.30
16	31.17	M22x1.0	23.83	1.0000-.067P	3.25	2.54	41.15	19.86
18	33.53	M25x1.0	25.81	1.1250-.067P	3.25	2.54	45.31	22.83
20	36.68	M28x1.0	28.17	1.2500-.067P	3.91	3.18	48.51	26.49
22	39.88	M31x1.0	30.56	1.3750-.067P	3.91	3.18	52.91	29.34
24	43.08	M34x1.0	33.30	1.5000-.067P	3.91	3.18	55.88	32.33

Установочные размеры

Размер корпуса	A	Ø B с интегрированными гайками	Ø B с гладкими отверстиями	Ø C
8	13.49	3.25	3.25	12.83
9	15.09	3.25	3.25	14.53
10	15.88	3.25	3.25	16.26
11	17.02	3.25	3.25	17.96
12	19.43	3.25	3.25	19.35
14	21.82	3.25	3.25	22.48
16	23.83	3.25	3.25	25.65
18	25.81	3.25	3.25	28.45
20	28.17	3.25	3.91	32.26
22	30.56	3.25	3.91	35.43
24	33.32	3.25	3.91	38.61

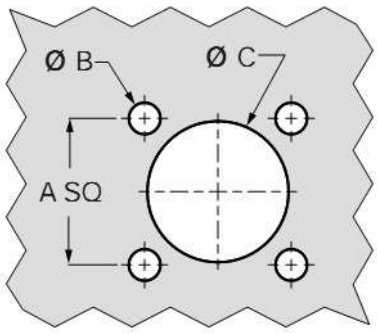

Розетки, тип 020

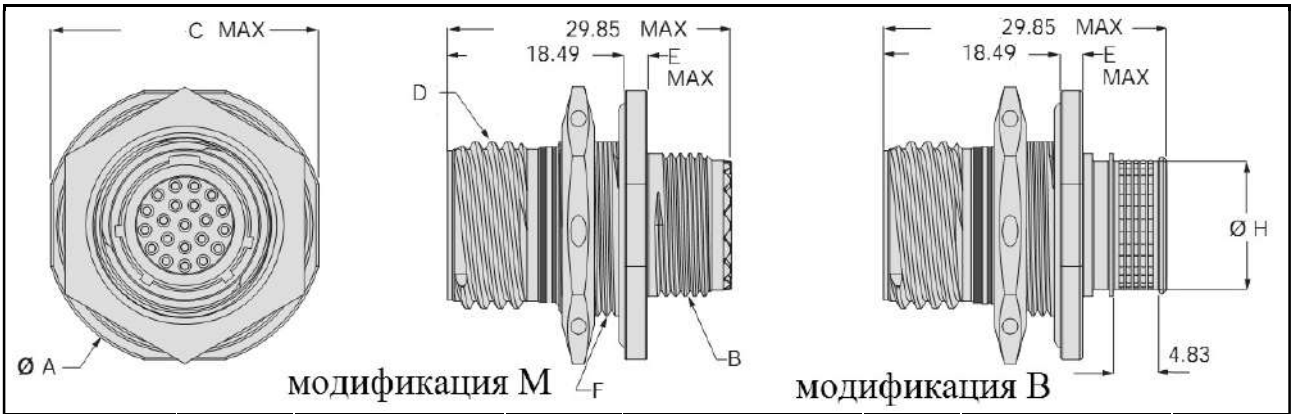

Размер корпуса	Ø A Max	Резьба B -6g-0.100R	C Max	Резьба D -.2L-TS-2A	Ø E	Резьба F -6g-0.100R	Ø H Max
8	24.69	M10x1.0	23.37	.5000-.067P	2.54	M15x1.0	8.31.
9	26.42	M12x1.0	24.89	.5625-.067P	2.54	M16x1.0	10.31
10	28.19	M14x1.0	26.67	.6250-.067P	2.54	M18x1.0	12.29
11	29.46	M15x1.0	28.19	.6875-.067P	2.54	M19x1.0	13.31
12	31.24	M17x1.0	29.72	.7500-.067P	2.54	M21x1.0	15.32
14	34.54	M19x1.0	33.53	.8750-.067P	2.54	M24x1.0	17.30
16	38.48	M22x1.0	36.68	1.0000-.067P	2.54	M27x1.0	19.86
18	40.89	M25x1.0	39.88	1.1250-.067P	3.18	M30x1.0	22.83
20	46.99	M28x1.0	44.70	1.2500-.067P	3.18	M34x1.0	26.49
22	51.05	M31x1.0	48.59	1.3750-.067P	3.18	M37x1.0	29.34
24	55.75	M34x1.0	52.58	1.5000-.067P	2.54	M41x1.0	32.33

Установочные размеры

Размер корпуса	Ø A + 0.13/0	B + 0.13/0
8	15.27	6.50
9	16.26	7.29
10	18.26	8.08
11	19.28	8.89
12	21.26	9.67
14	24.26	11.25
16	27.25	12.83
18	30.28	14.43
20	34.26	16.00
22	37.26	17.60
24	41.25	19.18

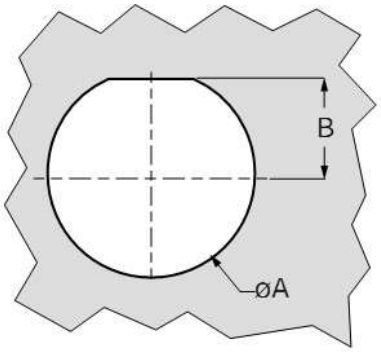

Розетки серии 806 с контактами под печатный монтаж с резьбовыми стойками



Информация для заказа

Базовая серия	**806**	**-021**	**ME**	**8-4**	**P**	**1**	**C**	**A**
Тип модификации: 021 – розетка с контргайкой, задний монтаж 022 – розетка с прямоугольным фланцем								
Материал корпуса/Тип покрытия: ME – алюминий/химосажденный никель MT – алюминий/никель-PTFE ZR – алюминий/цинк/никель NF – алюминий/кадмий с оливково серым хроматированием Z1 – нержавеющая сталь/пассивирование								
Контактная схема								
Тип контакта: P – соединитель поставляется со штыревыми контактами S – соединитель поставляется с гнездовыми контактами A – соединитель поставляется без штыревых контактов B – соединитель поставляется без гнездовых контактов								
Индекс длины шпильки контакта: 1 – 3.18 мм 2 – 6.35 мм								
Индекс модификации прямоугольного фланца (**только для розетки, тип 806-022**): **для розетки, тип 806-021 не указывается** T – сквозные гладкие отверстия C – интегрированные гайки, резьба #4-40 (только для заднего монтажа)								
Поляризация – A (нормальная), B, C, D, E, F								

Розетки, тип 021

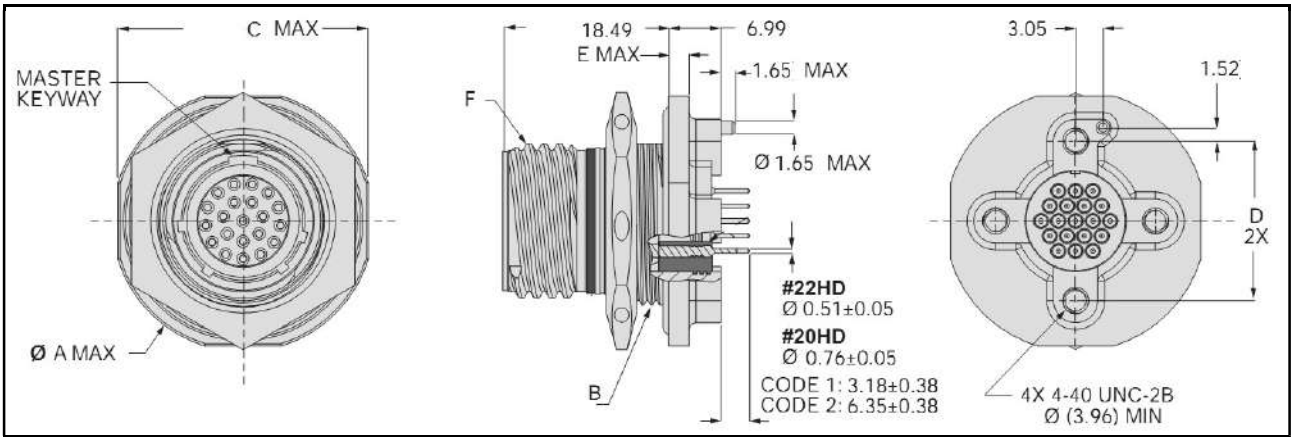

Размер корпуса	Ø A Max	Резьба B -6g-0.100R	C Max	Резьба D -.2L-TS-2A	Ø E	Резьба F -6g-0.100R
8	24.69	M10x1.0	23.37	.5000-.067P	2.54	M15x1.0
9	26.42	M12x1.0	24.89	.5625-.067P	2.54	M16x1.0
10	28.19	M14x1.0	26.67	.6250-.067P	2.54	M18x1.0
11	29.46	M15x1.0	28.19	.6875-.067P	2.54	M19x1.0
12	31.24	M17x1.0	29.72	.7500-.067P	2.54	M21x1.0
14	34.54	M19x1.0	33.53	.8750-.067P	2.54	M24x1.0
16	38.48	M22x1.0	36.68	1.0000-.067P	2.54	M27x1.0
18	40.89	M25x1.0	39.88	1.1250-.067P	3.18	M30x1.0
20	46.99	M28x1.0	44.70	1.2500-.067P	3.18	M34x1.0
22	51.05	M31x1.0	48.59	1.3750-.067P	3.18	M37x1.0
24	55.75	M34x1.0	52.58	1.5000-.067P	2.54	M41x1.0

Установочные размеры

Размер корпуса	Ø A + 0.13/0	B + 0.13/0
8	15.27	6.50
9	16.26	7.29
10	18.26	8.08
11	19.28	8.89
12	21.26	9.67
14	24.26	11.25
16	27.25	12.83
18	30.28	14.43
20	34.26	16.00
22	37.26	17.60
24	41.25	19.18

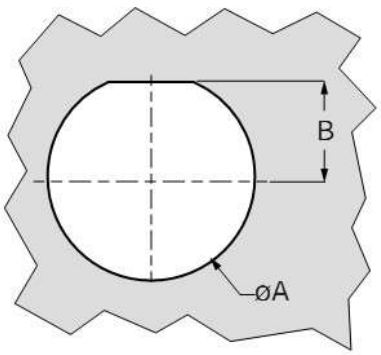

Розетки, тип 022

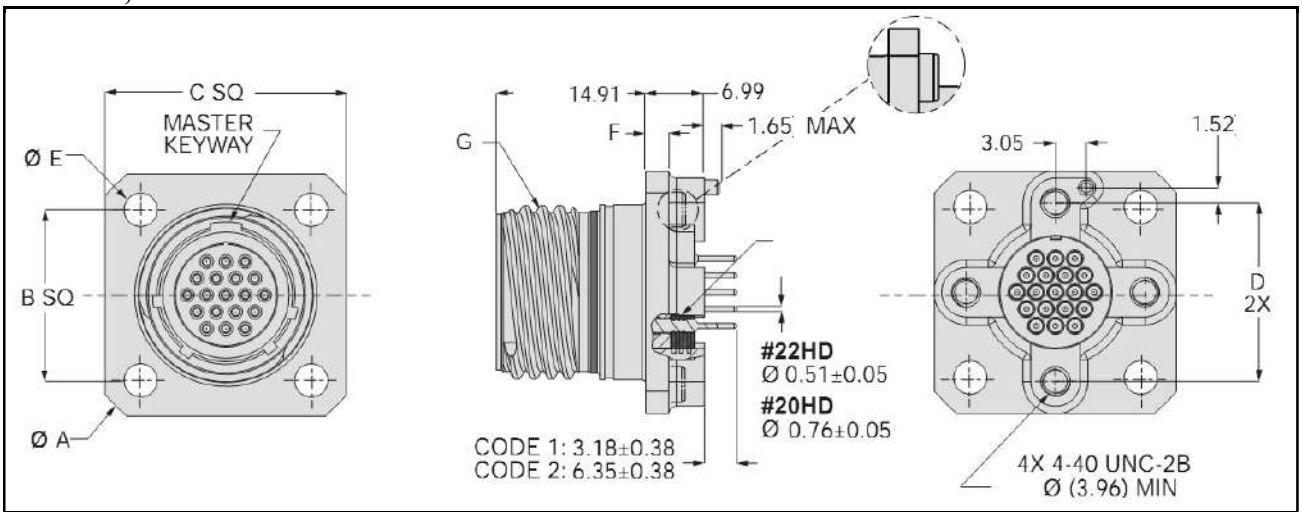

Размер корпуса	A Max	B	C Max	D	Ø E	F Max	Резьба G -.2L-TS-2A
8	26.42	13.49	13.49	13.56	3.25	2.54	.5000-.067P
9	28.70	15.09	15.09	14.71	3.25	2.54	.5625-.067P
10	29.82	15.88	15.88	17.25	3.25	2.54	.6250-.067P
11	30.48	17.02	17.02	18.64	3.25	2.54	.6875-.067P
12	34.39	19.43	19.43	20.42	3.25	2.54	.7500-.067P
14	38.35	21.82	21.82	22.63	3.25	2.54	.8750-.067P
16	41.15	23.83	23.83	26.64	3.25	2.54	1.0000-.067P
18	45.31	25.81	25.81	29.16	3.25	2.54	1.1250-.067P
20	48.51	28.17	28.17	31.80	3.91	3.18	1.2500-.067P
22	52.91	30.56	30.56	34.77	3.91	3.18	1.3750-.067P
24	55.88	33.30	33.30	38.33	3.91	3.18	1.5000-.067P

Установочные размеры

Размер корпуса	A	Ø B с интегрированными гайками	Ø B с гладкими отверстиями	Ø C
8	13.49	3.25	3.25	12.93
9	15.09	3.25	3.25	14.66
10	15.88	3.25	3.25	16.38
11	17.02	3.25	3.25	18.08
12	19.43	3.25	3.25	19.51
14	21.82	3.25	3.25	22.61
16	23.83	3.25	3.25	25.78
18	25.81	3.25	3.25	28.58
20	28.17	3.25	3.91	32.39
22	30.56	3.25	3.91	36.56
24	33.32	3.25	3.91	38.74

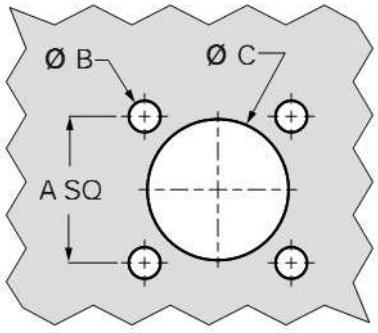



Герметичные розетки серии 806
с контактами под пайку проводов и под печатный монтаж

Информация для заказа

Базовая серия	**806-025**	**-02**	**Z1**	**8-4**	**C**	**A**
Тип модификации:						
02 – розетка с прямоугольным фланцем, передний монтаж						
07 – розетка с контргайкой, задний монтаж						
13 – опаиваемая розетка, задний монтаж						
Материал корпуса/Тип покрытия:						
ZL – нержавеющая сталь/никель						
Z1 – нержавеющая сталь/пассивирование						
Контактная схема						
Тип контакта:						
C – штыревой под печатный монтаж, длина шпильки 3.18 мм						
D – гнездовой под печатный монтаж, длина шпильки 3.18 мм						
P – штыревой под пайку проводов						
S – гнездовой под пайку проводов						
Поляризация – A (нормальная), B, C, D, E, F						

Размеры. Розетка, тип 025-13

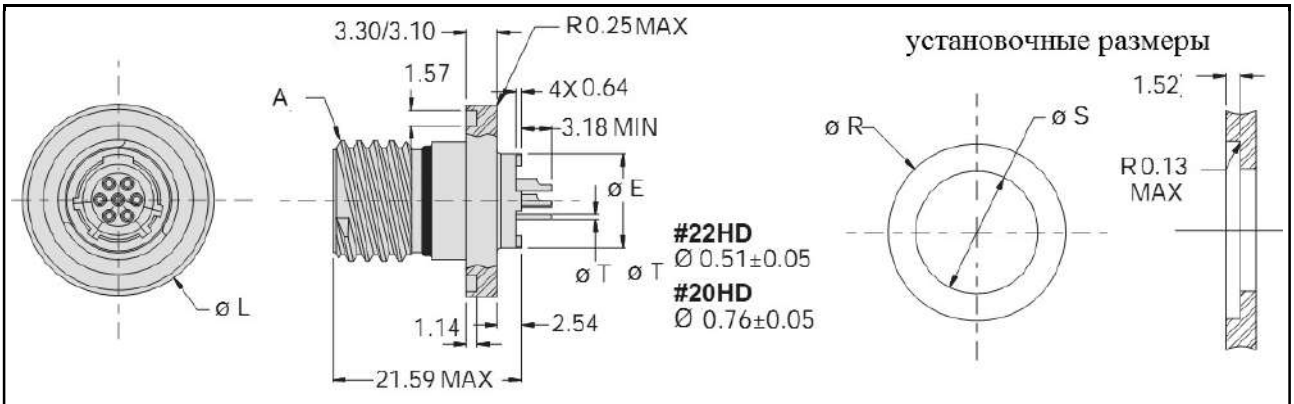

Размер корпуса	A -.2L-TS-2A	Ø E	L ± 0.05	Ø R	Ø S
8	.5000-.067P	9.83	20.02	13.49	9.83
9	.5625-.067P	11.89	23.16	15.09	11.89
10	.6250-.067P	13.87	24.77	15.88	13.87
11	.6875-.067P	14.88	26.37	17.02	14.88
12	.7500-.067P	16.84	27.94	19.43	16.84
14	.8750-.067P	18.87	31.12	21.82	18.87
16	1.0000-.067P	21.39	34.29	23.83	21.39
18	1.1250-.067P	24.36	37.47	25.81	24.36
20	1.2500-.067P	28.07	40.64	28.17	28.07
22	1.3750-.067P	30.86	43.82	30.56	30.86
24	1.5000-.067P	33.91	46.99	33.30	33.91

Розетки, тип 025-02

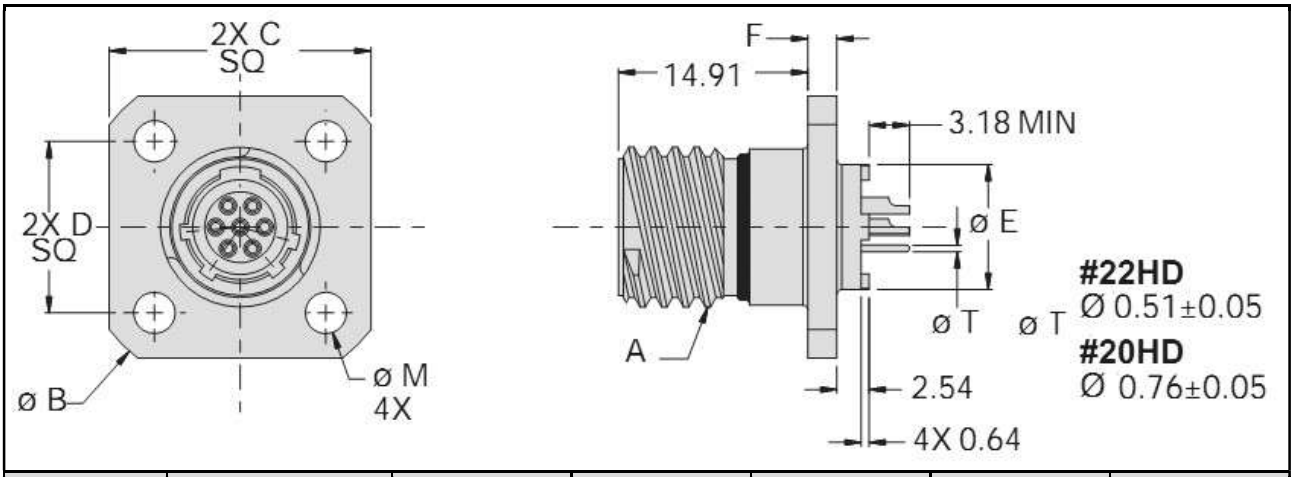

Размер корпуса	A -.2L-TS-2A	B Max	C Max	D	Ø E	F Max
8	.5000-.067P	26.42	20.88	13.49	9.83	2.54
9	.5625-.067P	28.70	22.48	15.09	11.89	2.54
10	.6250-.067P	29.82	23.19	15.88	13.87	2.54
11	.6875-.067P	30.48	23.98	17.02	14.88	2.54
12	.7500-.067P	34.39	26.42	19.43	16.84	2.54
14	.8750-.067P	38.35	28.78	21.82	18.87	2.54
16	1.0000-.067P	41.15	31.17	23.83	21.39	2.54
18	1.1250-.067P	45.31	33.53	25.81	24.36	2.54
20	1.2500-.067P	48.51	36.68	28.17	28.07	3.18
22	1.3750-.067P	52.91	39.88	30.56	30.86	3.18
24	1.5000-.067P	55.88	43.08	33.30	33.91	3.18

Установочные размеры

Размер корпуса	A	Ø B	Ø C
8	13.49	3.25	12.93
9	15.09	3.25	14.66
10	15.88	3.25	16.38
11	17.02	3.25	18.08
12	19.43	3.25	19.51
14	21.82	3.25	22.61
16	23.83	3.25	25.78
18	25.81	3.25	28.58
20	28.17	3.91	32.39
22	30.56	3.91	36.56
24	33.32	3.91	38.74

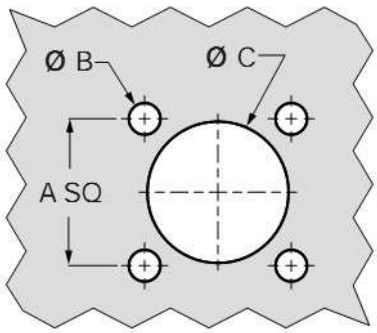

Розетки, тип 025-07

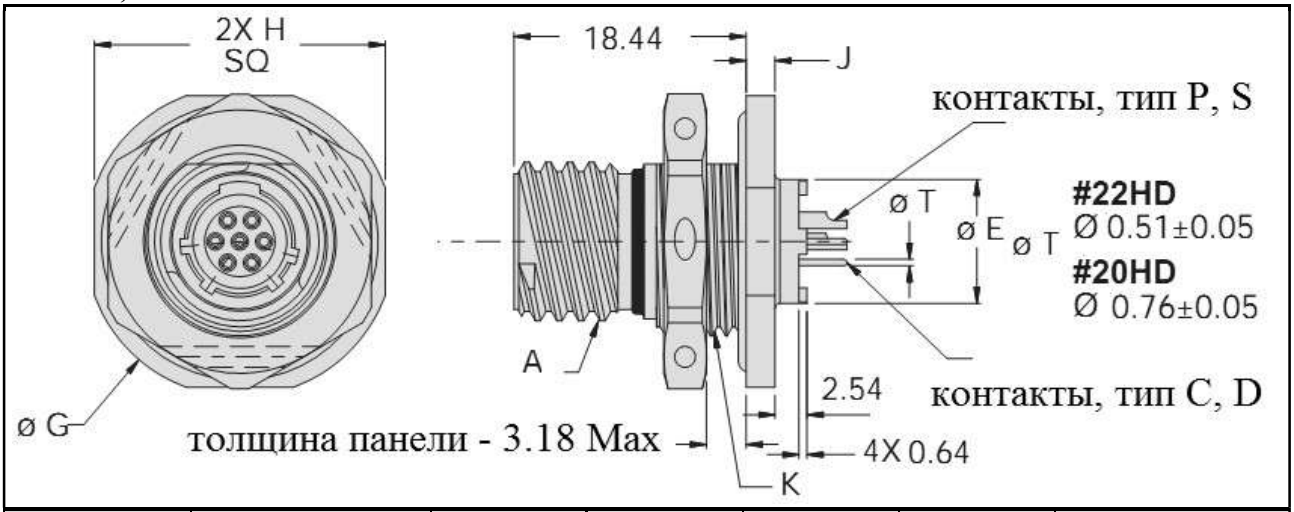

Размер корпуса	Ø A -.2L-TS-2A	Ø E	G Max	H Max	J Max	Резьба K -6g-0.100R
8	.5000-.067P	9.83	24.69	23.37	2.54	M15x1.0
9	.5625-.067P	11.89	26.42	24.89	2.54	M16x1.0
10	.6250-.067P	13.87	28.19	26.67	2.54	M18x1.0
11	.6875-.067P	14.88	29.46	28.19	2.54	M19x1.0
12	.7500-.067P	16.84	31.24	29.72	2.54	M21x1.0
14	.8750-.067P	18.87	34.54	33.53	2.54	M24x1.0
16	1.0000-.067P	21.39	38.48	36.68	2.54	M27x1.0
18	1.1250-.067P	24.36	40.89	39.88	3.18	M30x1.0
20	1.2500-.067P	28.07	46.99	44.70	3.18	M34x1.0
22	1.3750-.067P	30.86	51.05	48.59	3.18	M37x1.0
24	1.5000-.067P	33.91	55.75	52.58	2.54	M41x1.0

Установочные размеры

Размер корпуса	Ø A + 0.13/0	B + 0.13/0
8	15.27	6.50
9	16.26	7.29
10	18.26	8.08
11	19.28	8.89
12	21.26	9.67
14	24.26	11.25
16	27.25	12.83
18	30.28	14.43
20	34.26	16.00
22	37.26	17.60
24	41.25	19.18

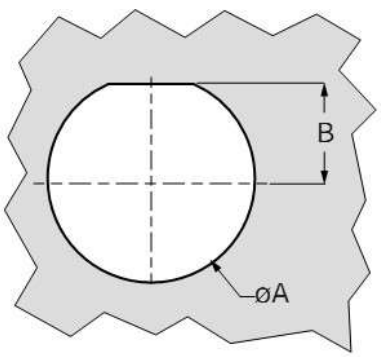

Герметичные розетки серии 806
с контактами под печатный монтаж, с резьбовыми стойками



Информация для заказа

Базовая серия	**806-026**	**-02**	**Z1**	**8-4**	**C**	**1**	**A**
Тип модификации:							
02 – розетка с прямоугольным фланцем							
07 – розетка с контргайкой, задний монтаж							
Материал корпуса/Тип покрытия:							
ZL – нержавеющая сталь/никель							
Z1 – нержавеющая сталь/пассивирование							
Контактная схема							
Тип контакта:							
C – штыревой под печатный монтаж							
D – гнездовой под печатный монтаж							
Индекс длины шпильки контакта:							
1 – 3.18 мм							
2 – 6.35 мм							
Поляризация – A (нормальная), B, C, D, E, F							

Розетки, тип 026-02

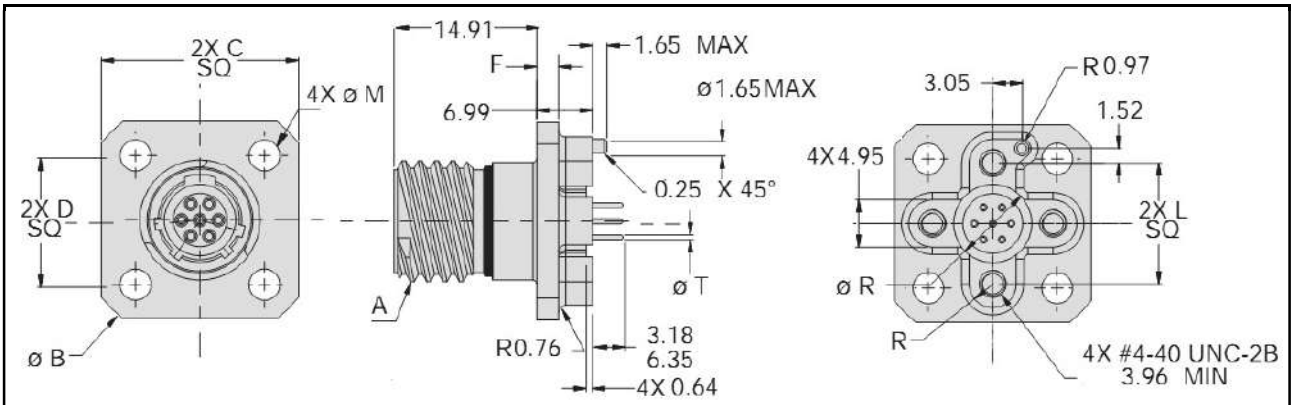

Размер корпуса	A -.2L-TS-2A	Ø B Max	C Max	D	F Max	L	Ø M	Ø R	Ø S
8	.5000-.067P	26.42	20.88	13.49	2.54	13.56	3.25	8.26	12.93
9	.5625-.067P	28.70	22.48	15.09	2.54	14.71	3.25	10.29	14.66
10	.6250-.067P	29.82	23.19	15.88	2.54	17.25	3.25	11.81	16.38
11	.6875-.067P	31.50	24.38	17.02	2.54	18.64	3.25	13.34	18.08
12	.7500-.067P	34.39	26.42	19.43	2.54	20.42	3.25	15.11	19.51
14	.8750-.067P	38.35	28.78	21.82	2.54	22.63	3.25	16.51	22.61
16	1.0000-.067P	41.15	31.55	23.83	2.54	26.64	3.25	20.19	25.78
18	1.1250-.067P	45.31	34.11	25.81	2.54	29.16	3.25	23.37	28.58
20	1.2500-.067P	48.51	36.68	28.17	3.18	31.80	3.91	26.16	32.39
22	1.3750-.067P	52.91	39.88	30.56	3.18	34.77	3.91	28.70	36.56
24	1.5000-.067P	55.88	43.08	33.32	3.18	38.33	3.91	32.39	38.74

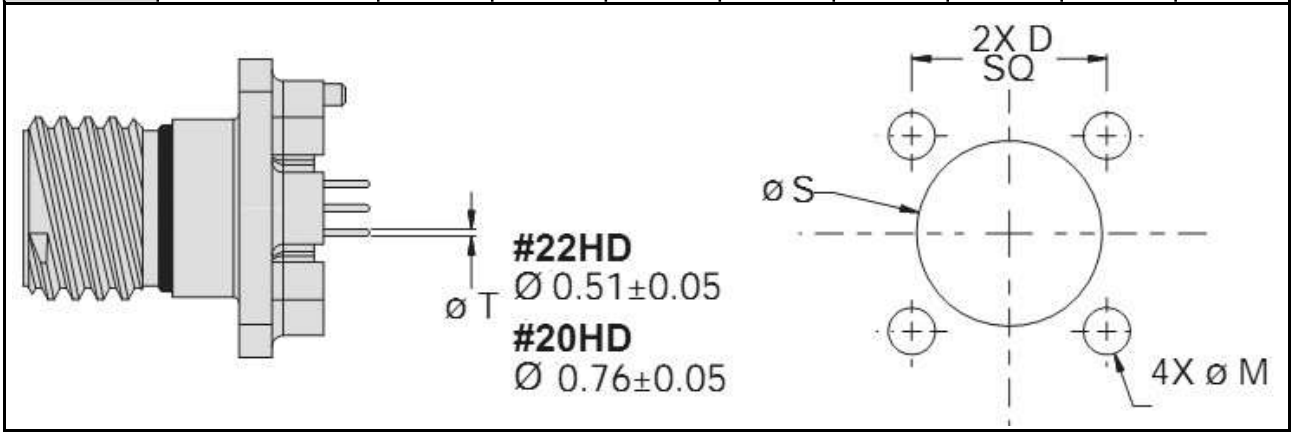

Розетки, тип 026-07

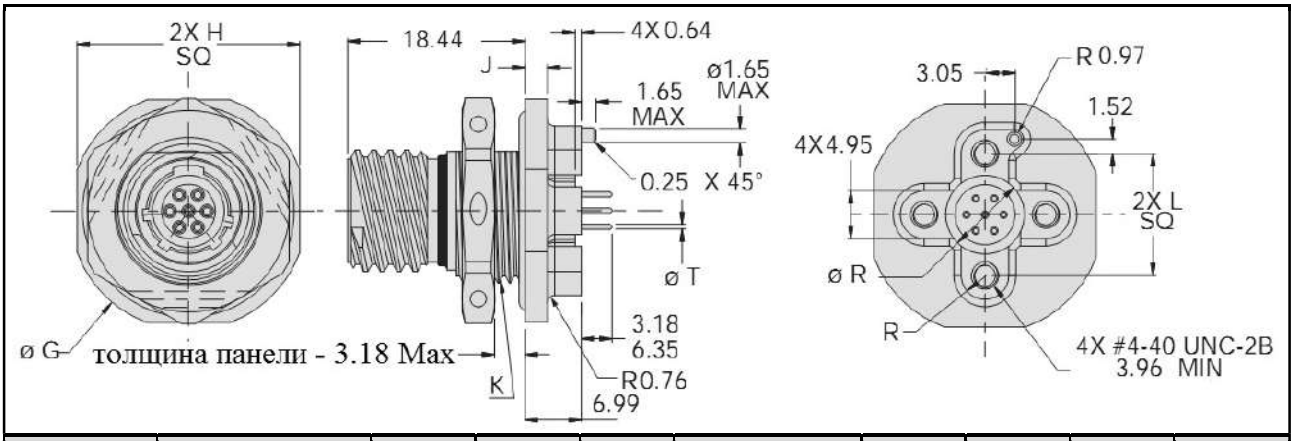

Размер корпуса	A -.2L-TS-2A	G Max	H Max	J Max	Резьба K -6g-0.100R	L	Ø N	P	Ø R ± 0.38
8	.5000-.067P	24.69	23.37	2.54	M15x1.0	13.56	15.27	6.50	8.26
9	.5625-.067P	26.42	24.89	2.54	M16x1.0	14.71	16.26	7.29	10.29
10	.6250-.067P	28.19	26.67	2.54	M18x1.0	17.25	18.26	8.08	11.81
11	.6875-.067P	29.46	28.19	2.54	M19x1.0	18.64	19.28	8.89	13.34
12	.7500-.067P	31.24	29.72	2.54	M21x1.0	20.42	21.26	9.67	15.11
14	.8750-.067P	34.54	33.53	2.54	M24x1.0	22.63	24.26	11.25	16.51
16	1.0000-.067P	38.48	36.68	2.54	M27x1.0	26.64	27.25	12.83	20.19
18	1.1250-.067P	40.89	39.88	2.54	M30x1.0	29.16	30.28	14.43	23.37
20	1.2500-.067P	46.99	44.70	3.25	M34x1.0	31.80	34.26	16.00	26.16
22	1.3750-.067P	51.05	48.59	3.25	M37x1.0	34.77	37.26	17.60	28.70
24	1.5000-.067P	55.75	52.58	3.25	M41x1.0	38.33	41.25	19.18	32.39

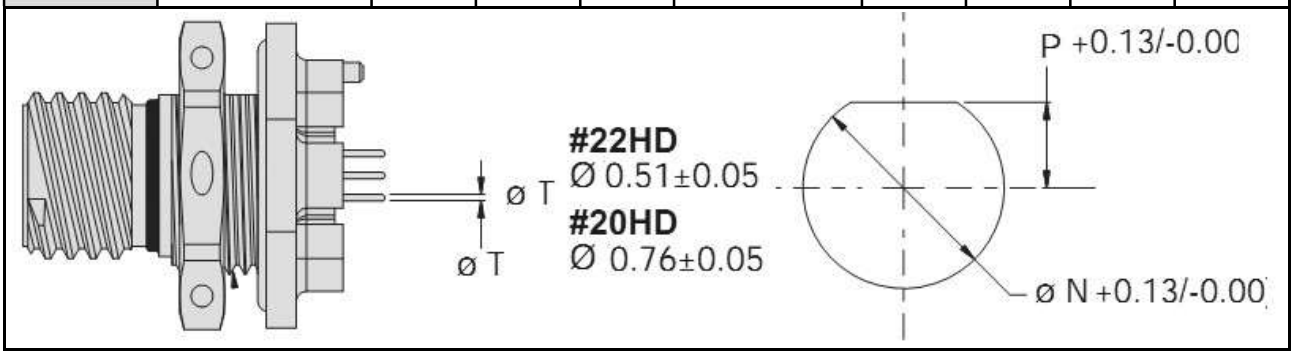



Герметичные розетки с контргайкой серии 806,
с резьбовыми стойками с контактами под печатный монтаж
с защитой от непрямого электромагнитного излучения

Информация для заказа

Базовая серия	**806-028**	**-ME**	**8-4**	**P**	**1**	**A**
Материал корпуса/Тип покрытия:						
ME – алюминий/химосажденный никель						
Контактная схема						
Тип контакта:						
P – штыревой под печатный монтаж						
S – гнездовой под печатный монтаж						
Индекс длины шпильки контакта:						
1 – 3.18 мм						
2 – 6.35 мм						
Поляризация – A (нормальная), B, C, D, E, F						

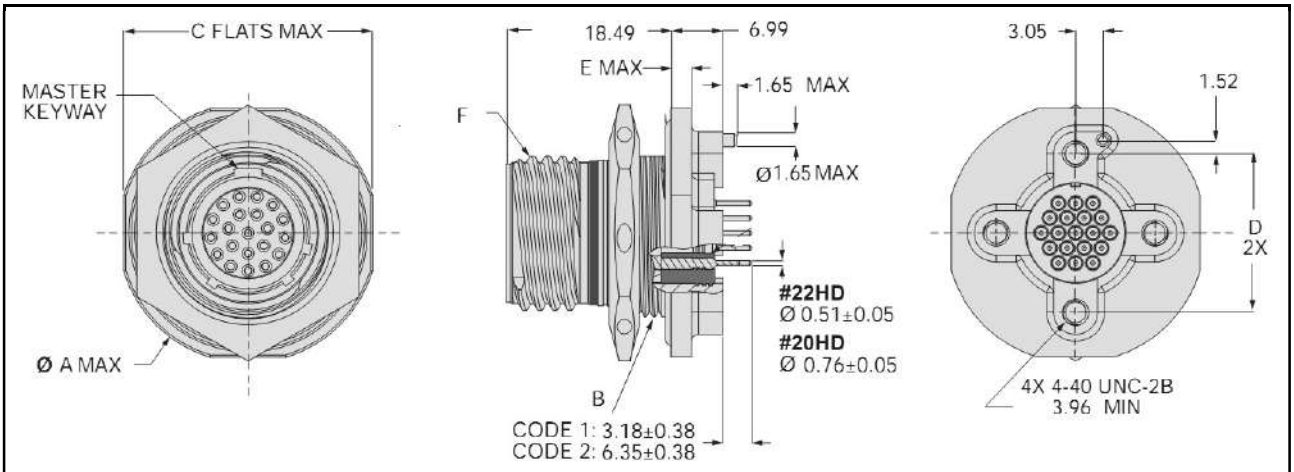

Размер корпуса	**Ø A Max**	**Резьба B -6g-0.100R**	**C Max**	**D**	**E Max**	**Резьба F -.2L-TS-2A**
8	24.69	M10x1.0	23.37	13.56	2.54	.5000-.067P
9	26.42	M12x1.0	24.89	14.71	2.54	.5625-.067P
10	28.19	M14x1.0	26.67	17.25	2.54	.6250-.067P
11	29.46	M15x1.0	28.19	18.64	2.54	.6875-.067P
12	31.24	M17x1.0	29.72	20.42	2.54	.7500-.067P
14	34.54	M19x1.0	33.53	22.63	2.54	.8750-.067P
16	38.48	M22x1.0	36.68	26.64	2.54	1.0000-.067P
18	40.89	M25x1.0	39.88	29.16	3.18	1.1250-.067P
20	46.99	M28x1.0	44.70	31.80	3.18	1.2500-.067P
22	51.05	M31x1.0	48.59	34.77	3.18	1.3750-.067P
24	55.75	M34x1.0	52.58	38.33	2.54	1.5000-.067P

Установочные размеры соответствуют 806-025-07

Эксплуатационные металлические заглушки
для соединителей серии 806



Информация для заказа

Базовая серия	**667**	**-440**	**ME**	**12**	**U**	**01**	**-6**
Тип модификации: 440 – для розеток 441 – для вилок 443 – для розеток с системой блокировки							
Материал корпуса/Тип покрытия: ME – алюминий/химически осажденный никель MT – алюминий/никель PTFE NF – алюминий/оливково серый кадмий ZR – алюминий/черный цинк/никель Z1 – нержавеющая сталь/пассивирование XMD – композит/химически осажденный никель XW – композит/оливково серый кадмий XB – композит/без покрытия							
Материал и тип корда: N – без корда G – нейлоновый шнур (-55°C – +100°C) SK – нейлоновый шнур с петлей (-55°C – +100°C) U – стальной корд с полиуретановым покрытием (-55°C – +125°C) H – стальной корд, покрытие Teflon® (-55°C – +200°C) S – стальная цепь							
Размер корпуса: 8, 9, 10, 11, 12, 14, 16, 18, 20, 22, 24							
Индекс диаметра и типа крепежного кольца: 00 – корд без кольца **Маленькое кольцо** 04 – 3.20 мм 06 – 3.68 мм 08 – 4.78 мм 10 – 5.00 мм **Большое кольцо** 12 – 10.74 мм 14 – 12.22 мм 16 – 14.22 мм 18 – 15.24 мм 20 – 16.13 мм 22 – 17.65 мм 24 – 18.16 мм 26 – 19.46 мм 28 – 21.46 мм 30 – 22.48 мм **Большое кольцо** 32 – 24.13 мм 34 – 25.78 мм 36 – 27.18 мм 38 – 28.83 мм 40 – 30.73 мм 42 – 32.39 мм 44 – 35.05 мм 46 – 37.34 мм 48 – 41.28 мм **Разъемное кольцо** 50 – 10.97 мм 52 – 12.50 мм 54 – 16.46 мм 56 – 19.23 мм 58 – 22.81 мм 60 – 25.98 мм 64 – 28.88 мм 68 – 34.47 мм							
Длина корда в дюймах: не указывается для индекса N – корд не применяется							

Заглушки, тип 667-440

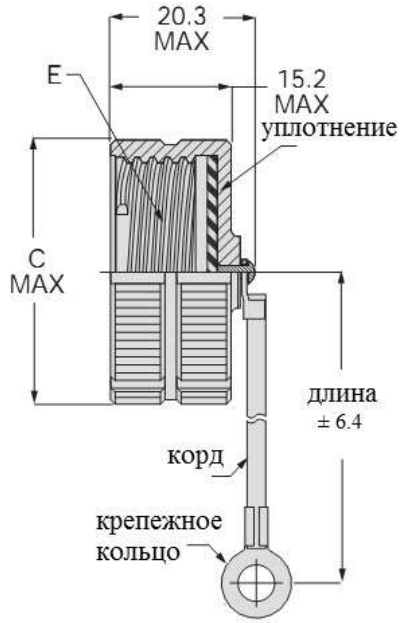

Размер корпуса	Ø C Max	Резьба E -.2L-TS-2A
8	16.3	.5000
9	17.8	.5625
10	19.4	.6250
11	21.0	.6875
12	22.6	.7500
14	25.8	.8750
16	30.0	1.0000
18	32.1	1.1250
20	35.3	1.2500
22	38.5	1.3750
24	41.7	1.5000

Заглушки, тип 667-441

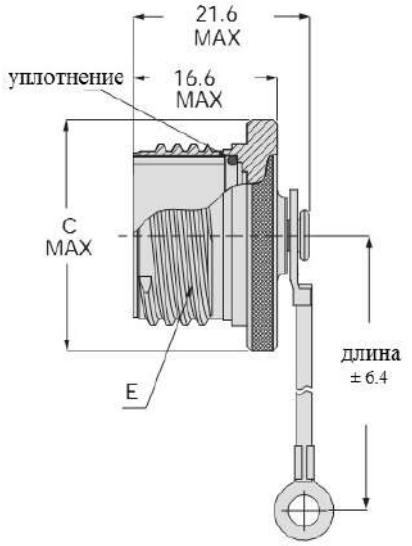

Размер корпуса	Ø C Max	Резьба E -.2L-TS-2A
8	17.2	.5000
9	19.6	.5625
10	21.1	.6250
11	22.6	.6875
12	24.1	.7500
14	28.2	.8750
16	29.7	1.0000
18	34.3	1.1250
20	37.3	1.2500
22	40.6	1.3750
24	43.4	1.5000

Заглушки, тип 667-443

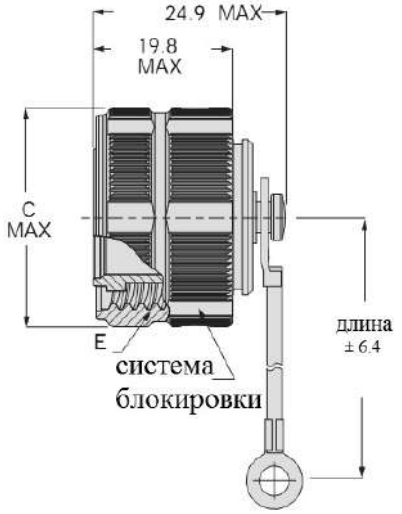

Размер корпуса	Ø C Max	Резьба E -.2L-TS-2A
8	17.2	.5000
9	19.6	.5625
10	21.1	.6250
11	22.6	.6875
12	24.1	.7500
14	28.2	.8750
16	29.7	1.0000
18	34.3	1.1250
20	37.3	1.2500
22	40.6	1.3750
24	43.4	1.5000

Крепление кольца корда между соединителем и кожухом

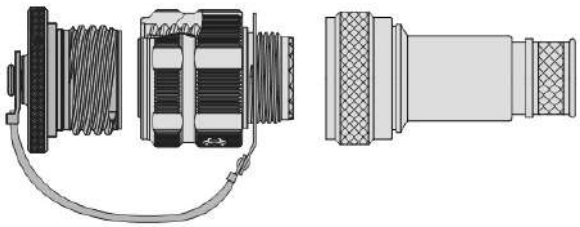

Размер корпуса	Резьба под кожух -6g-0.100R	Максимальный рекомендуемый индекс Ø кольца
8	M10x1.0	12
9	M12x1.0	14
10	M14x1.0	16
11	M15x1.0	18
12	M17x1.0	22
14	M19x1.0	26
16	M22x1.0	30
18	M25x1.0	34
20	M28x1.0	38
22	M31x1.0	42
24	M34x1.0	44

Крепление кольца корда под контргайку розетки

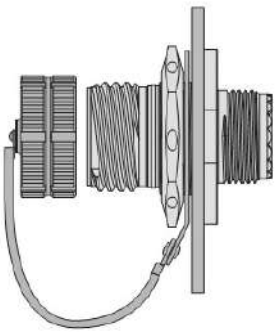

Размер корпуса	Резьба под контргайку -6g-0.100R	Максимальный рекомендуемый индекс Ø кольца
8	M15x1.0	18
9	M16x1.0	20
10	M18x1.0	24
11	M19x1.0	26
12	M21x1.0	28
14	M24x1.0	32
16	M27x1.0	36
18	M30x1.0	40
20	M34x1.0	44
22	M37x1.0	46
24	M41x1.0	48

Крепление кольца корда на приборной панели

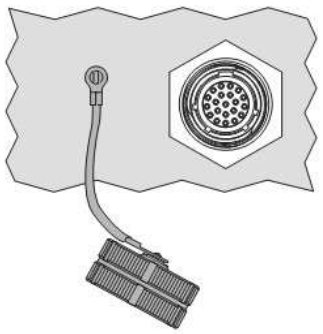

Резьба крепежного винта	Максимальный рекомендуемый индекс Ø кольца
#4, M3	04
#6	06
#8, M4	08
#10	10

Крепление разъемного кольца корда на кабель

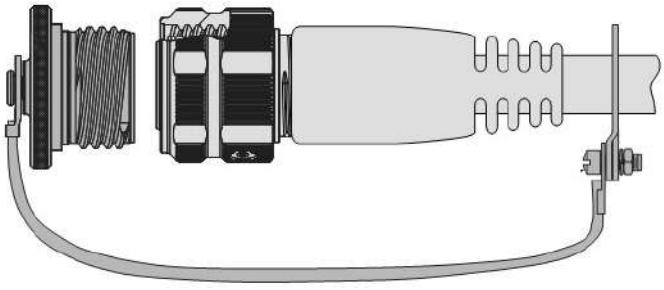

Парковочные розетки для вилок серии 806



Информация для заказа

Базовая серия	**650-088**	**-ME**	**12**
Материал корпуса/Тип покрытия: ME – алюминий/химически осажденный никель MT – алюминий/никель PTFE NF – алюминий/оливково серый кадмий ZR – алюминий/черный цинк/никель Z1 – нержавеющая сталь/пассивирование ZL – нержавеющая сталь/никель			
Размер корпуса – 8, 9, 10, 11, 12, 14, 16, 18, 20, 22, 24			

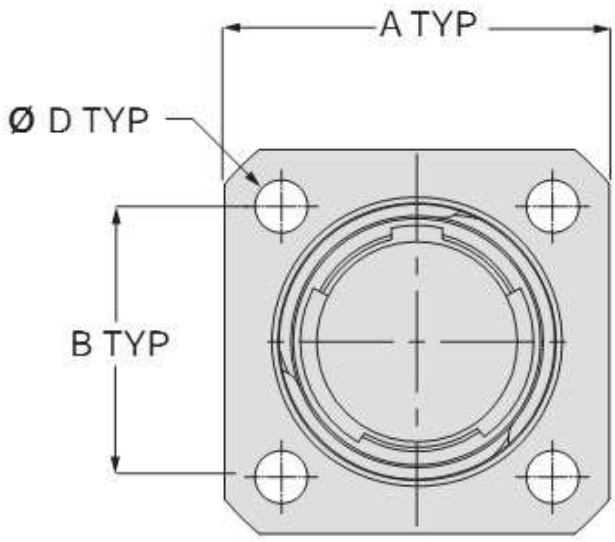

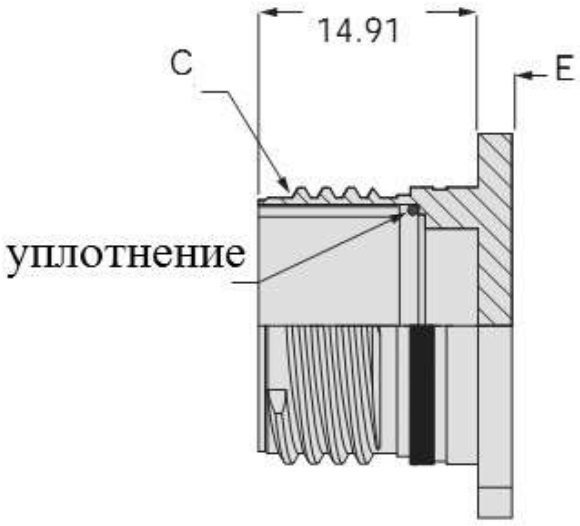

Размер корпуса	Ø A Max	B	Резьба C -.2L-TS-2A	Ø D	E Max
8	20.88	13.49	.5000-.067P	3.25	2.54
9	22.48	15.09	.5625-.067P	3.25	2.54
10	23.19	15.88	.6250-.067P	3.25	2.54
11	23.98	17.02	.6875-.067P	3.25	2.54
12	26.42	19.43	.7500-.067P	3.25	2.54
14	28.78	21.82	.8750-.067P	3.25	2.54
16	31.17	23.83	1.0000-.067P	3.25	2.54
18	33.53	25.81	1.1250-.067P	3.25	2.54
20	36.68	28.17	1.2500-.067P	3.91	3.18
22	39.88	30.56	1.3750-.067P	3.91	3.18
24	43.08	33.32	1.5000-.067P	3.91	3.18

Расширение модельного ряда	Вид	Стр.
Соединители с фильтр – контактами		Стр. 462
Кабельные сборки для линий высокоскоростной передачи данных		Стр. 491

Соединители модельного ряда «Mighty Mouse» с фильтр-контактами созданы на базе розеток серий 800, 801, 804, 805, 806

Фильтры C и Pi типа, от 35 пФ до 56 000 пФ
Количество контактов – от 1 до 130
Многослойные керамические планарные конденсаторы
Напряжение – 250 В п. т.
Контакты под пайку проводов и печатный монтаж



Серия 800 **Серия 801** **Серия 804** **Серия 805** **Серия 806**

Ток на контакт	# 23 – 5 А, # 22HD – 5 А, # 20HD – 7.5 А, # 16 – 13 А, # 12 – 23 А
Выдерживаемое напряжение	250 VDC
Сопротивление изоляции	5000 МОм min при 200 В п. т.
Рабочая температура	-55°C – +125°C
Удар	300 g
Вибрация	37 g
Экранирование	50 дБ min, 100 МГц – 1000 МГц
Корпус, контргайка	Алюминий или нержавеющая сталь
Контакты	Медь, покрытие золото
Изолятор	Кристаллизованный полимер (LCP)
Уплотнения	Фторосиликон

ВНИМАНИЕ!

Соединители со специализированными фильтрующими характеристиками поставляются по согласованному запросу

Контактные схемы для серии 800

Контакты	Размер и количество контактов					Контактные схемы для серии
	#23	#20	#20HD	#16	#12	800
# 23, провода # 22 – # 28 AWG	3					5-3
	4					6-4
	6					6-6
	7					6-7
	10					7-10
	13					8-13
	19					9-19
	26					10-26
	37					12-37
# 20 HD, провода # 20 – # 24 AWG			3			6-23
			5			7-25
			8			8-28
			10			9-210
			20			12-220
# 16, провода # 16 – # 20 AWG				1		6-1
				2		8-2
				4		9-4
				5		10-5
				7		12-7
# 12, провода # 12 – # 14 AWG					1	7-1
					2	10-2
					2	12-2
					3	12-3
Комбинированные контактные схемы. Напряжение пробоя 750 В	12				1	10-200
	4				2	10-201
	6				2	12-200
	10				2	12-201
	4			2		9-200
	8			2		10-202
	4	2				8-200
	8	2				9-201

Контактные схемы для серий 801, 804, 805

Контакты	Размер и количество контактов					Контактные схемы для серий		
	#23	#20	#20HD	#16	#12	801	804	805
# 23, провода # 22 – # 28 AWG	**3**					5-3	5-3	**нет**
	4					6-4	6-4	8-4
	6					6-6	6-6	8-6
	7					6-7	6-7	8-7
	10					7-10	7-10	9-10
	13					8-13	8-13	10-13
	19					9-19	9-19	11-19
	26					10-26	10-26	12-26
	37					13-37	12-37	15-37
	55					16-55	14-55	18-55
	85					17-85	**нет**	19-85
	130					21-130	**нет**	23-130
# 20 HD, провода # 20 – # 24 AWG			**3**			6-23	6-23	8-23
			5			7-25	7-25	9-25
			8			8-28	8-28	10-28
			10			9-210	9-210	11-210
			20			13-220	12-220	15-220
			35			16-235	14-235	18-235
			41			17-241	**нет**	19-241
			69			21-269	**нет**	23-269
# 16, провода # 16 – # 20 AWG				**1**		6-1	6-1	8-1
				2		8-2	8-2	10-2
				4		9-4	9-4	11-4
				5		10-5	10-5	12-5
				7		13-7	12-7	15-7
				12		16-12	14-12	18-12
				14		17-14	**нет**	19-14
				22		21-22	**нет**	23-22
# 12, провода # 12 – # 14 AWG					**1**	7-1	7-1	9-1
					2	10-2	10-2	12-2
					2	13-2	12-2	15-2
					3	13-3	12-3	15-3
					5	16-5	14-5	18-5
					7	17-7	**нет**	19-7
					12	21-12	**нет**	23-12
Комбинированные контактные схемы	**4**	**2**				8-200	8-200	10-200
	8	**2**				9-201	9-201	11-201
	4			**2**		9-200	9-200	11-200
	8			**2**		10-202	10-202	12-202
	4				**2**	10-201	10-201	12-201
	6				**2**	13-200	12-200	15-200
	10				**2**	13-201	12-201	15-201
	12				**1**	10-200	10-200	12-200

Контактные схемы для серии 806

Контакты	Размер и количество контактов		Контактные схемы для серии
	#22HD	#20HD	806
# 22 HD, провода # 22-# 30 AWG	4		8-4
	7		8-7
	11		9-11
	15		10-15
	19		11-19
	26		12-26
	39		14-39
	60		16-60
	85		18-85
	110		20-110
	140		22-140
	186		24-186
# 20 HD, провода # 20-# 24 AWG		3	8-3
		5	9-5
		8	10-8
		10	11-10
		15	12-15
		20	14-20
		31	16-31
		41	18-41
		55	20-55
		69	22-69
		92	24-92

C фильтры

Частота	вносимые потери, дБ, min, 25°C									
	X	Y	Z	A	B	C	D	E	F	G
1 МГц	22	16	13	6	5	3	–	–	–	–
10 МГц	41	36	33	24	23	16	8	4	–	–
100 МГц	56	53	52	41	39	35	28	21	10	5
500 – 1000 МГц	60	57	57	50	49	46	41	34	23	17

Класс фильтра	Емкость, пФ
X (250 В пост.т.)	80000 – 120000
Y (250 В пост.т.)	40000 – 60000
Z (250 В пост.т.)	30000 – 45000
A (500 В пост.т.)	19000 – 28000
B (500 В пост.т.)	16000 – 22500
C (500 В пост.т.)	9000 – 16500
D (500 В пост.т.)	4000 – 6000
E (500 В пост.т.)	1650 – 2500
F (500 В пост.т.)	400 – 650
G (500 В пост.т.)	200 – 300
J (500 В пост.т.)	35 – 60

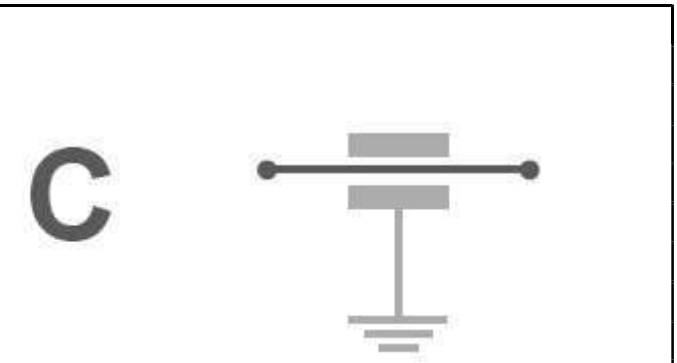

Pi фильтры

Частота	вносимые потери, дБ, min, 25°C									
	X	Y	Z	A	B	C	D	E	F	G
1 МГц	23	19	17	10	8	5	1	–	–	–
10 МГц	70	55	52	40	35	25	14	8	2	0.8
100 МГц	75	75+	75+	62	60	57	50	40	15	13
500 – 1000 МГц	75	75+	75+	66	62	60	58	52	32	22

Класс фильтра	Емкость, пФ
X (250 В пост.т.)	1600000 – 240000
Y (250 В пост.т.)	80000 – 120000
Z (250 В пост.т.)	60000 – 90000
A (500 В пост.т.)	38000 – 56000
B (500 В пост.т.)	32000 – 45000
C (500 В пост.т.)	18000 – 33000
D (500 В пост.т.)	8000 – 12000
E (500 В пост.т.)	3300 – 5000
F (500 В пост.т.)	800 – 1300
G (500 В пост.т.)	400 – 600
J (500 В пост.т.)	70 – 120

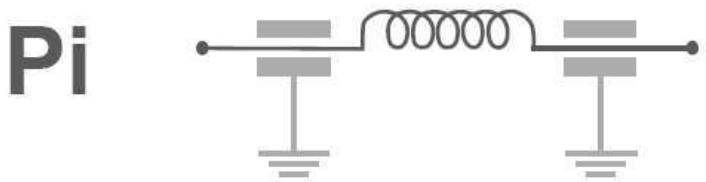

Рекомендуемые типы фильтров цилиндрических соединителей основного производства, в зависимости от контактных схем. (Pi фильтры и C фильтры)

Контактная схема	Количество контактов Калибр контактов	Индекс типа фильтра
5-3	3 #23	**A**
6-4	4 #23	**A, D**
6-7, 8-7	7 #23	**A, D**
7-10, 9-10	10 #23	**A, D**
8-13, 10-13	13 #23	**D**
9-19, 11-19	19 #23	**A**
10-26, 12-26	26 #23	**A, D**
12-37, 13-37, 15-37	37 #23	**A**
14-55, 16-55, 18-55	55 #23	**A**
15-85, 17-85, 19-85	85 #23	**A**

По применению остальных типов фильтров, в том числе L-C, C-L, TVS требуется консультация по согласованному запросу

Параметры применяемости TVS фильтров для защиты систем от воздействия молний, электромагнитных разрядов в соответствии с требованиями стандарта RTCA DO-160.

Форма сигнала	Уровень	Напряжение холостого хода/ Ток короткого замыкания, В/А	Пиковое напряжение, В	Запирающее напряжение, В	Допустимая мощность, Ватт
Демпфированный синусоидальный звон, частота 1 МГц 3А	**1**	100/4	5 – 60	9.2 – 96.8	600
	2	250/10	5 – 150	9.2 – 243	600
	3	600/24	5 – 170	9.2 – 275	600
	4	1500/60	5 – 54	9.2 – 87.1	600
			58 – 150	93.6 – 243	1500
			160 – 170	259 – 275	3000
	5	3200/128	5 – 22	9.2 – 35.5	600
			24 – 60	38.9 – 96.8	1500
			64 – 130	103 – 209	3000
			150 – 170	243 – 275	5000
Двойная экспонента 6.4 x 70 мс 4А	**1**	50/10	5 – 30	9.2 – 48.4	600
	2	125/25	5 – 75	9.2 – 121	600
	3	300/60	5 – 17	9.2 – 27.6	600
			18 – 26	29.2 – 42.1	3000
			28 – 110	45.4 – 177	5000
			120 – 170	193 – 275	15000
	4	750/150	5 – 8.5	9.2 – 14.4	3000
			9 – 60	15.4 – 96.8	5000
			64 – 170	103 – 275	15000
	5	1600/320	5 – 24	9.2 – 38.9	5000
			26 – 78	42.1 – 126	15000
			90	147	30000
Двойная экспонента 40 x 120 мс 5А	**1**	50/50	5 – 30	9.2 – 48.4	1500
	2	125/125	5 – 75	9.2 – 121	3000
	3	300/300	5 – 15	9.2 – 24.4	3000
			17 – 170	26.7 – 275	15000
			180	291	30000
	4	750/750	17 – 22	26.7 – 35.5	15000
			30 – 48	55.2 – 77.4	30000
	5	1600/1600	Нет данных		

Емкостные параметры фильтров в зависимости от напряжения пробоя для определения совместимости с TVS фильтрами

Форма сигнала	Уровень	Амплитуда, В	Емкость, пФ, Min						
			19000	16000	9000	4000	1650	400	200
Демпфированный Синусоидальный звон, частота 1 МГц 3 А	1	100	500	500	500	500	500	500	500
	2	250	500	500	500	500	500	500	500
	3	600	500	500	500	670	720	720	720
	4	1500	740	840	1210	1660	1800	1800	1800
	5	3200	1580	1790	2580	3530	3840	3840	3840
Двойная экспонента 6.4 x 70 мс 4 А	1	50	500	500	500	500	500	500	500
	2	125	500	500	500	500	500	500	500
	3	300	500	500	500	500	500	500	500
	4	750	820	850	900	900	900	900	900
	5	1600	1920	1920	1920	1920	1920	1920	1920
Двойная экспонента 40 x 120 мс 5А	1	50	500	500	500	500	500	500	500
	2	125	500	500	500	500	500	500	500
	3	300	500	500	500	500	500	500	500
	4	750	900	900	900	900	900	900	900
	5	1600	1920	1920	1920	1920	1920	1920	1920

Рекомендуемые значения напряжения пробоя

Соединители с фильтр-контактами на базе розеток серии 800



Информация для заказа

Базовая серия	**240-800**	**02**	**M**	**6-7**	**P**	**S**	**P**	**A**	**N**
Тип корпуса: 01 – розетка с квадратным фланцем с кожухом под ТУТ, контакты под пайку проводов 02 – розетка с квадратным фланцем с контактами для печатного монтажа 07 – розетка с контргайкой с кожухом под ТУТ, контакты под пайку проводов 08 – розетка с контргайкой с контактами для печатного монтажа									
Материал корпуса/Тип покрытия: M – алюминий/никель MT – алюминий/никель-PTFE NF – алюминий/оливково серый кадмий поверх химосажденного никеля ZN – алюминий/цинк-никель, оливково серый ZR – алюминий/цинк-никель, черный									
Контактная схема									
Тип контакта: P – штырь S – гнездо									
Тип монтажа: P – контакты для печатного монтажа S – контакты под пайку проводов									
Тип фильтра: P – Pi фильтр C – C фильтр									
Класс фильтра – A, B, C, D, E, F, G, J									
Поляризация – N (нормальная), X, Y, Z									

Размеры

Розетки с квадратным фланцем, тип 01

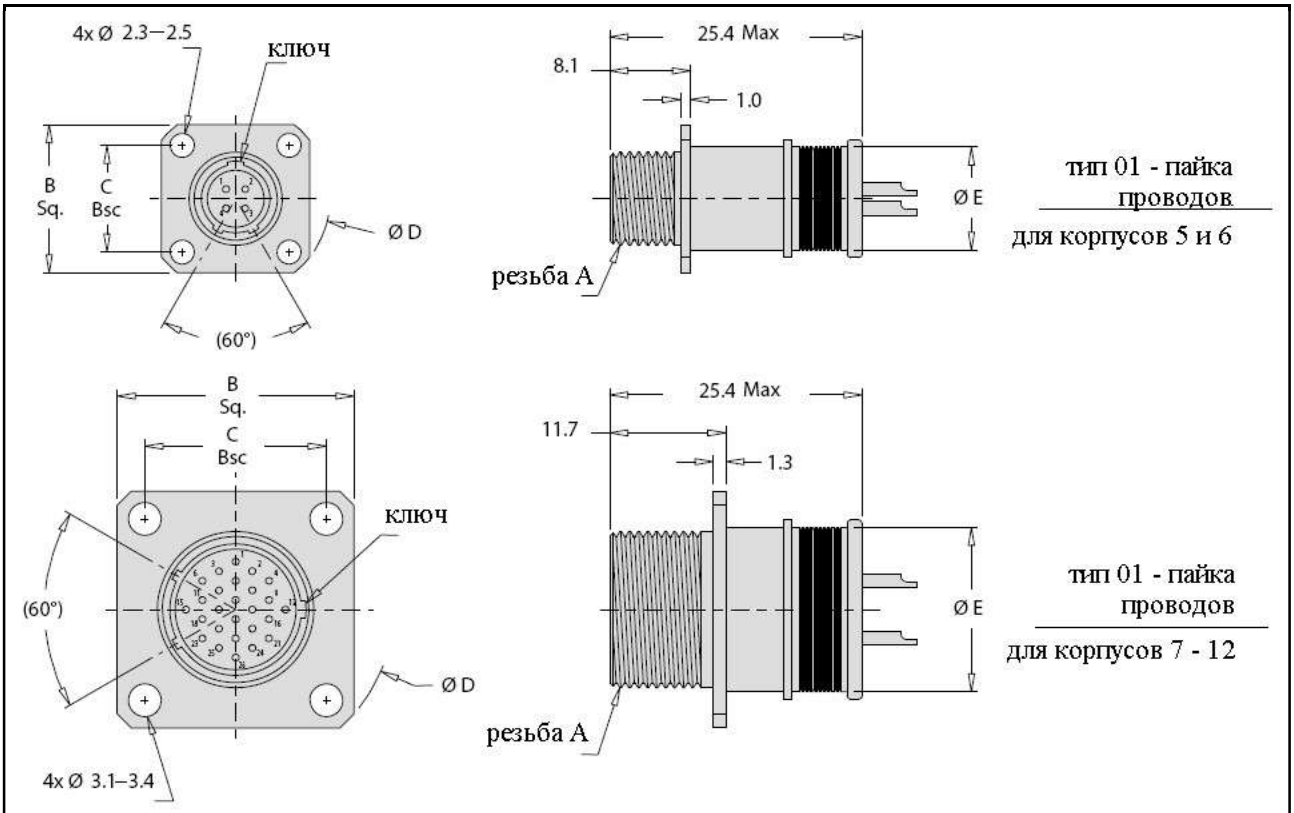

Размер корпуса	Резьба A	B	C	Ø D	Ø E	Ø G	H	J	Ø L ± 0.05	M ± 0.13
5	.3125-28	13.4	9.2	17.3	9.3	13.7	12.7	7.2	7.54	8.18
6	.3750-28	14.9	10.7	19.1	10.4	15.5	14.3	8.9	9.14	9.78
7	.4375-28	16.5	12.3	21.1	12.7	17.0	16.1	10.4	10.82	11.35
8	.5000-32	18.0	13.8	23.8	13.3	19.7	18.7	12.0	12.22	12.95
9	.5625-32	23.8	18.3	31.8	15.5	22.2	20.5	13.5	13.69	14.53
10	.6250-32	23.8	18.3	31.8	16.6	24.9	23.9	15.3	15.54	16.13
12	.7500-28	26.2	20.6	34.9	18.9	27.0	25.0	18.1	18.26	19.30

Размеры

Розетки с квадратным фланцем, тип 02

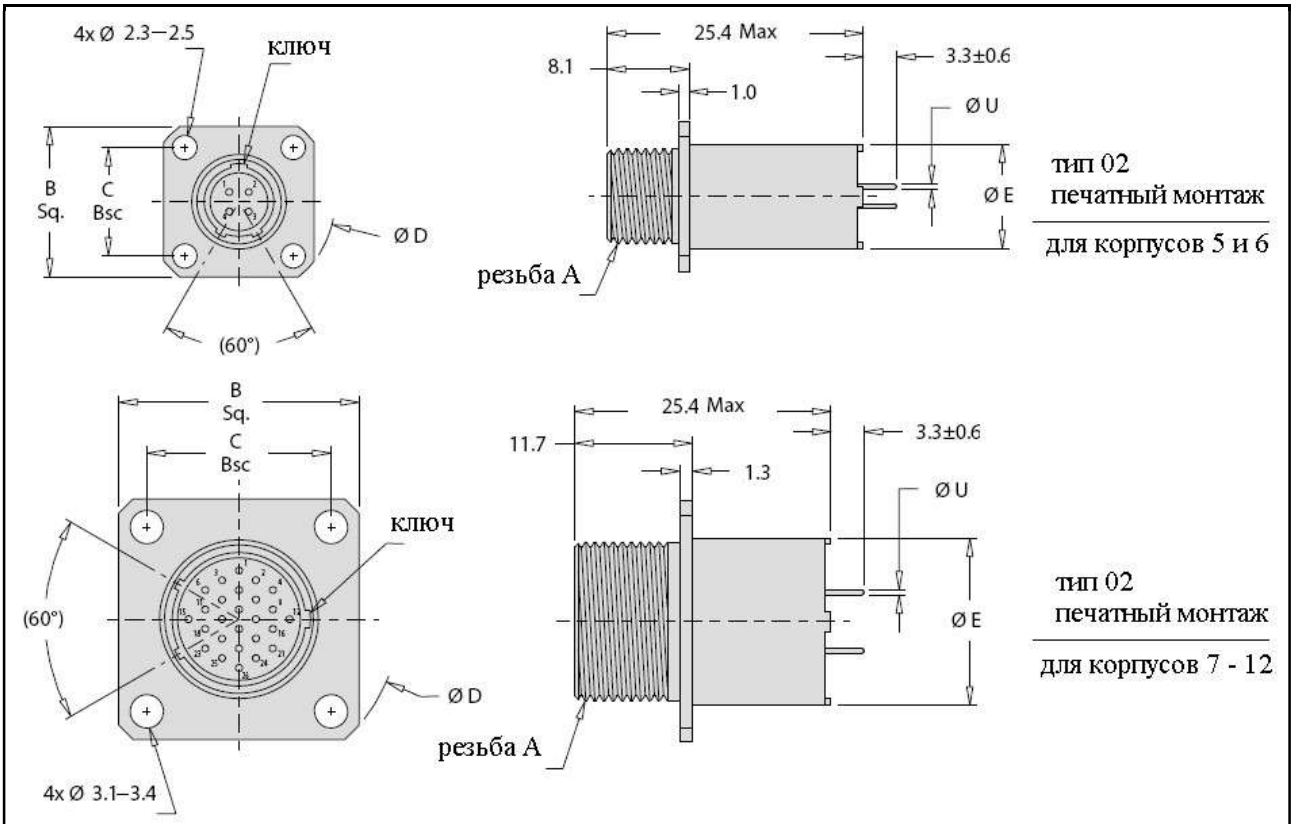

Размер корпуса	Резьба A	B	C	Ø D	Ø E	Ø G	H	J	Ø L ± 0.05	M ± 0.13
5	.3125-28	13.4	9.2	17.3	9.3	13.7	12.7	7.2	7.54	8.18
6	.3750-28	14.9	10.7	19.1	10.4	15.5	14.3	8.9	9.14	9.78
7	.4375-28	16.5	12.3	21.1	12.7	17.0	16.1	10.4	10.82	11.35
8	.5000-32	18.0	13.8	23.8	13.3	19.7	18.7	12.0	12.22	12.95
9	.5625-32	23.8	18.3	31.8	15.5	22.2	20.5	13.5	13.69	14.53
10	.6250-32	23.8	18.3	31.8	16.6	24.9	23.9	15.3	15.54	16.13
12	.7500-28	26.2	20.6	34.9	18.9	27.0	25.0	18.1	18.26	19.30

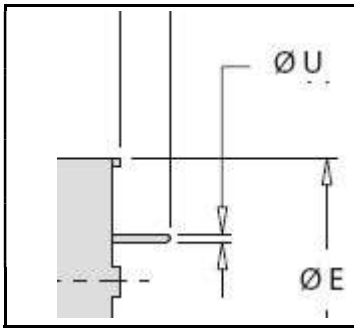

Размер контакта	Ø U (шпилька)
# 23	0.46 – 0.56
# 20	0.61 – 0.71
# 16	0.97 – 1.07
# 12	2.34 – 2.44

Соединители с фильтр-контактами на базе розеток серии 801



Информация для заказа

Базовая серия	**240-801**	**02**	**M**	**6-7**	**P**	**S**	**P**	**A**	**A**
Тип корпуса: 01 – розетка с квадратным фланцем с кожухом под ТУТ, контакты под пайку проводов 02 – розетка с квадратным фланцем с контактами для печатного монтажа 07 – розетка с контргайкой с кожухом под ТУТ, контакты под пайку проводов 08 – розетка с контргайкой с контактами для печатного монтажа									
Материал корпуса/Тип покрытия: M – алюминий/никель MT – алюминий/никель-PTFE NF – алюминий/оливково серый кадмий поверх химосажденного никеля ZL – нержавеющая сталь/никель ZN – алюминий/цинк-никель, оливково серый ZR – алюминий/цинк-никель, черный									
Контактная схема									
Тип контакта: P – штырь S – гнездо									
Тип монтажа: P – контакты для печатного монтажа S – контакты под пайку проводов									
Тип фильтра: P – Pi фильтр C – C фильтр									
Класс фильтра – A, B, C, D, E, F, G, J									
Поляризация – A (нормальная), B, C, D, E, F, U – универсальная									

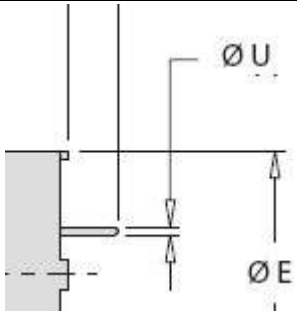

Размер контакта	**Ø U (шпилька)**
# 23	0.46 – 0.56
# 20	0.61 – 0.71
# 16	0.97 – 1.07
# 12	2.34 – 2.44

Размеры. Розетки, тип 02 и 08

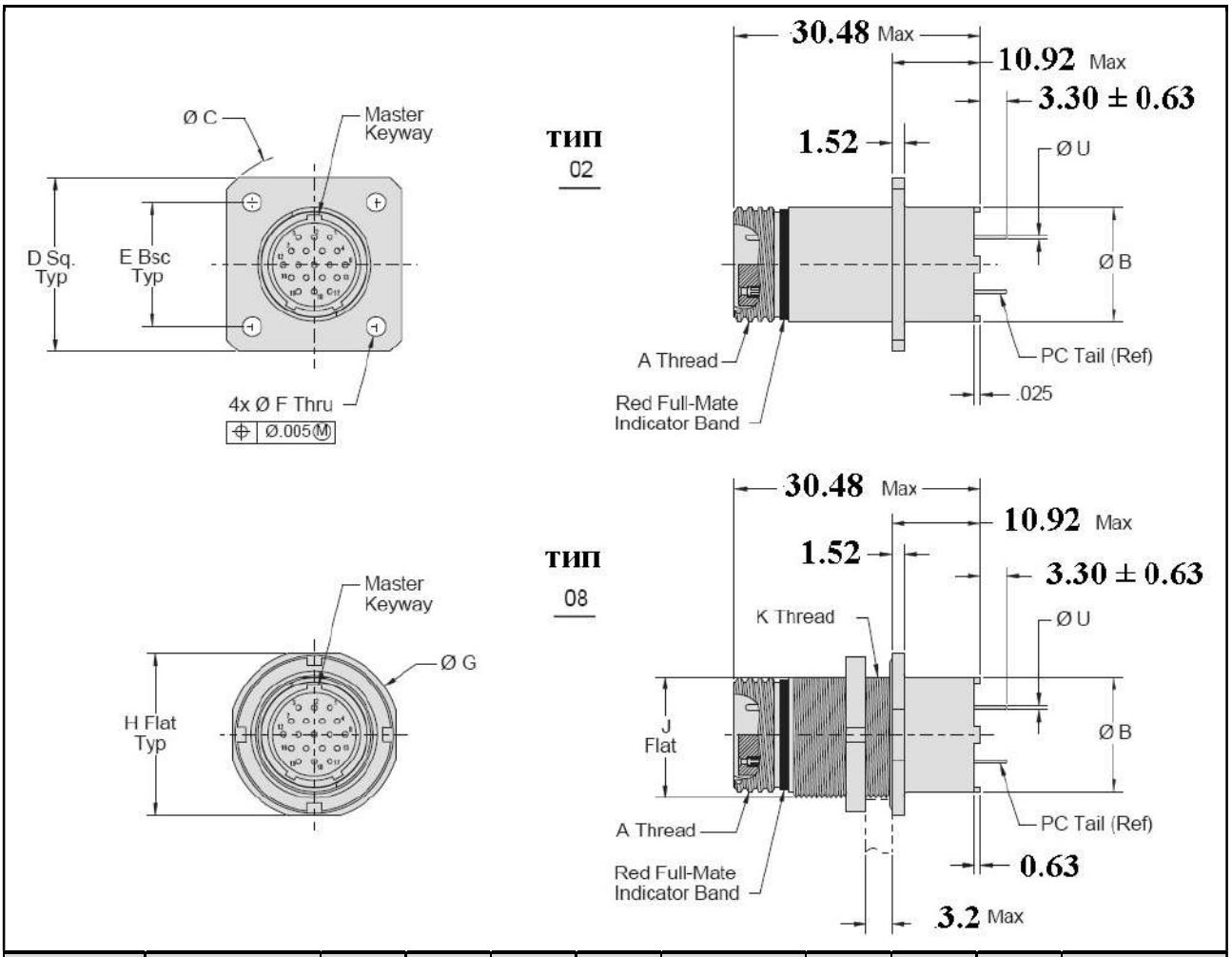

Размер корпуса	Резьба A	Ø B	Ø C	D	E	Ø F	Ø G	H	J	Резьба K
5	.3125-.05P	9.3	17.3	13.5	9.2	2.3 – 2.4	14.6	13.8	8.9	.3750-28
6	.3750-.05P	10.4	19.1	15.0	10.7		16.1	15.1	10.4	.4375-28
7	.4375-.05P	12.7	21.6	16.5	12.3		19.2	18.4	13.6	.5625-32
8	.5000-.05P	13.3	23.8	18.1	13.8		19.2	18.4	13.6	.5625-32
9	.5625-.05P	15.5	28.6	21.6	15.4		21.1	20.1	15.1	.6250-28
10	.6250-.05P	16.6	30.2	22.6	17.0	3.2 – 3.3	22.6	21.7	16.7	.6875-28
11	.6875-.05P	17.6	31.8	23.8	18.2		24.4	23.5	18.2	.750-28
13	.8125-.1P	18.9	34.9	26.2	20.6		27.4	26.5	21.5	.875-28
16	1.000-.1P	22.1	41.3	31.0	24.9		32.1	31.2	26.0	1.0625-20
17	1.062-.1P	24.5	43.2	32.5	26.9		33.7	32.8	27.8	1.125-28
19	1.1875-.1P	27.4	48.3	36.8	.3		36.8	35.9	31.1	1.250-28
21	1.3125-.1P	30.1	49.2	39.8	33.6		41.3	40.1	34.2	1.375-28

Размеры. Розетки, тип 01 и 07

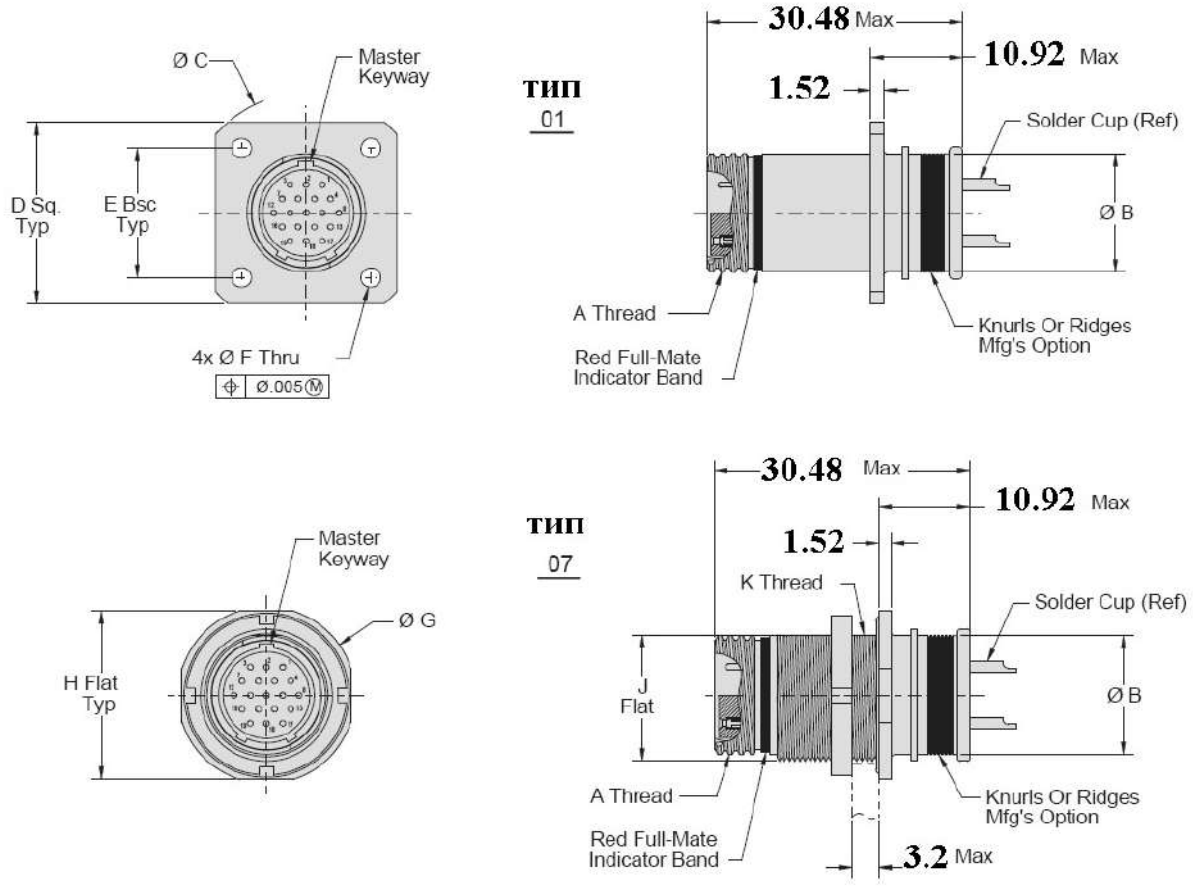

Размер корпуса	Резьба A	Ø B	Ø C	D	E	Ø F	Ø G	H	J	Резьба K
5	.3125-.05P	9.3	17.3	13.5	9.2	2.3 – 2.4	14.6	13.8	8.9	.3750-28
6	.3750-.05P	10.4	19.1	15.0	10.7		16.1	15.1	10.4	.4375-28
7	.4375-.05P	12.7	21.6	16.5	12.3		19.2	18.4	13.6	.5625-32
8	.5000-.05P	13.3	23.8	18.1	13.8		19.2	18.4	13.6	.5625-32
9	.5625-.05P	15.5	28.6	21.6	15.4		21.1	20.1	15.1	.6250-28
10	.6250-.05P	16.6	30.2	22.6	17.0	3.2 – 3.3	22.6	21.7	16.7	.6875-28
11	.6875-.05P	17.6	31.8	23.8	18.2		24.4	23.5	18.2	.750-28
13	.8125-.1P	18.9	34.9	26.2	20.6		27.4	26.5	21.5	.875-28
16	1.000-.1P	22.1	41.3	31.0	24.9		32.1	31.2	26.0	1.0625-20
17	1.062-.1P	24.5	43.2	32.5	26.9		33.7	32.8	27.8	1.125-28
19	1.1875-.1P	27.4	48.3	36.8	.3		36.8	35.9	31.1	1.250-28
21	1.3125-.1P	30.1	49.2	39.8	33.6		41.3	40.1	34.2	1.375-28

Установочные размеры

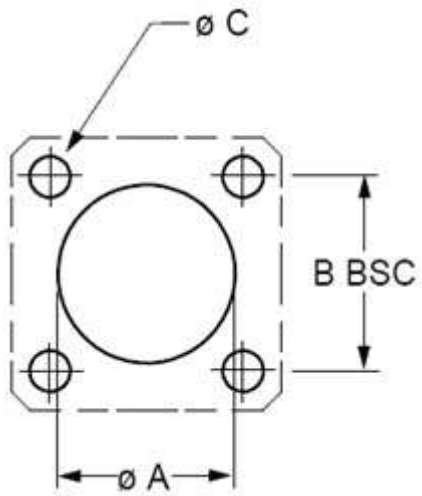

Размер корпуса	Ø A	B	Ø C ± 0.05
5	8.38	9.22	2.36
6	9.91	10.74	2.36
7	11.43	12.27	2.36
8	12.95	13.84	2.36
9	14.61	15.42	3.25
10	16.26	17.02	3.25
11	17.86	18.16	3.25
13	20.96	20.62	3.25
16	25.78	24.92	3.25
17	27.31	26.92	3.25
19	30.56	30.25	3.25
21	33.66	33.58	3.25

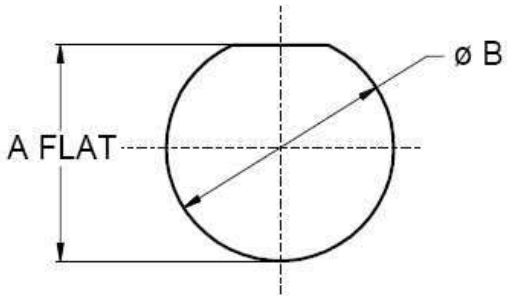

Размер корпуса	A ± 0.05	Ø B ± 0.05
5	9.05	9.75
6	10.55	11.35
7	13.75	14.55
8	13.75	14.55
9	15.25	16.15
10	16.85	17.75
11	18.35	19.35
13	21.65	22.45
16	26.15	27.35
17	27.95	28.85
19	31.35	32.05
21	34.35	35.15

Технологические переходники с фильтр-контактами на базе серии 801



Информация для заказа

Базовая серия	**240-801**	**AA**	**M**	**6-7**	**PS**	**P**	**A**	**A**
Тип корпуса: AA – технологический переходник								
Материал корпуса/Тип покрытия: M – алюминий/никель MT – алюминий/никель-PTFE NF – алюминий/оливково серый кадмий поверх химосажденного никеля ZN – алюминий/цинк-никель, оливково серый ZR – алюминий/цинк-никель, черный								
Контактная схема								
Тип контакта: PS – штыревой со стороны накидной гайки, гнездовой с обратной стороны SP – гнездовой со стороны накидной гайки, штыревой с обратной стороны **по другим типам требуется обязательная консультация**								
Тип фильтра: P – Pi фильтр C – C фильтр								
Класс фильтра – A, B, C, D, E, F, G, J								
Поляризация – A (нормальная), B, C, D, E, F, U – универсальная								

Размеры

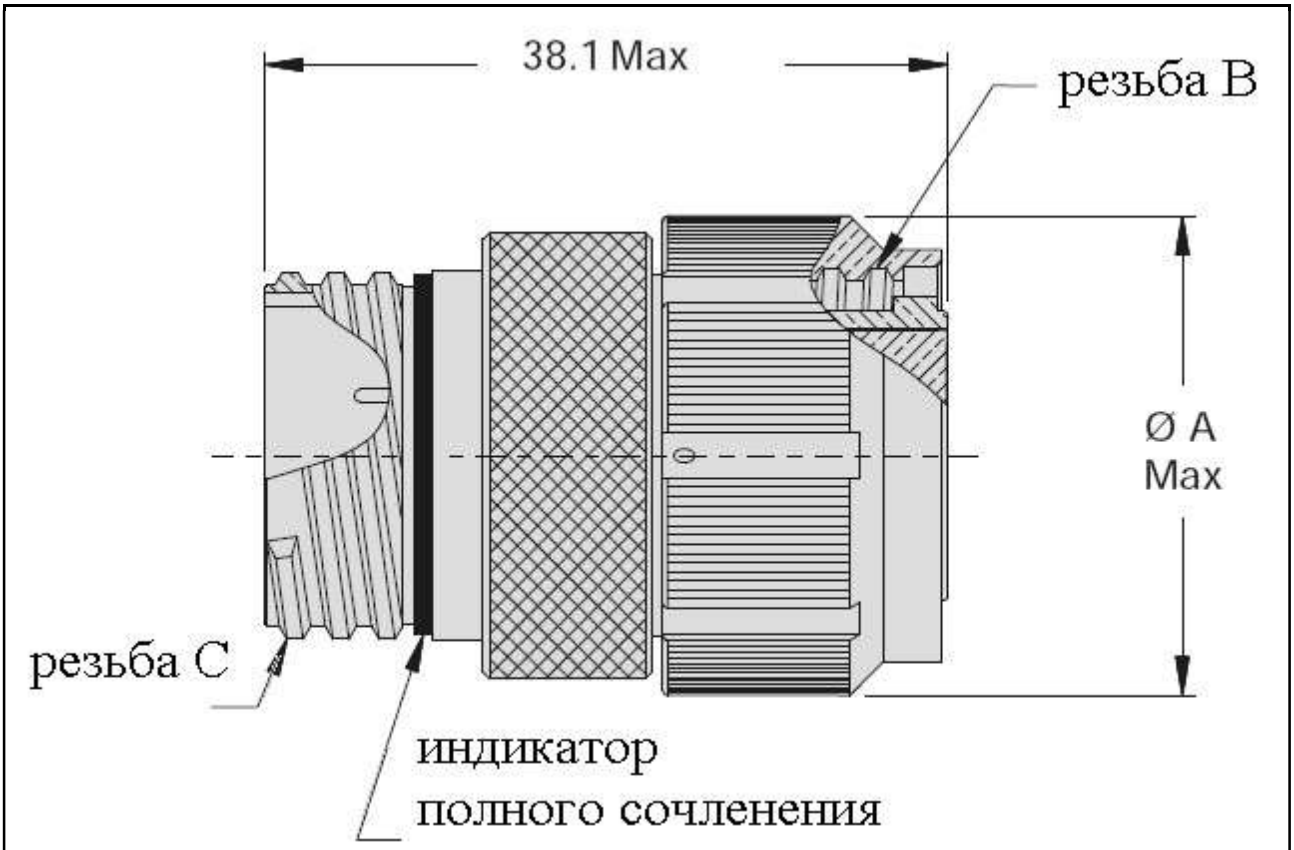

Размер корпуса	Ø A Max	Резьба B	Резьба C
5	18.3	.3125-.05P-.1L-DS-2B	.3125-.05P-.1L-DS-2A
6	19.1	.3750-.05P-.1L-DS-2B	.3750-.05P-.1L-DS-2A
7	21.6	.4375-.05P-.1L-DS-2B	.4375-.05P-.1L-DS-2A
8	22.1	.5000-.05P-.1L-DS-2B	.5000-.05P-.1L-DS-2A
9	23.6	.5625-.05P-.1L-DS-2B	.5625-.05P-.1L-DS-2A
10	25.4	.6250-.05P-.1L-DS-2B	.6250-.05P-.1L-DS-2A
11	27.9	.6875-.05P-.1L-DS-2B	.6875-.05P-.1L-DS-2A
13	29.7	.8125-.1P-.2L-DS-2B	.8125-.1P-.2L-DS-2A
16	35.1	1.0000-.1P-.2L-DS-2B	1.0000-.1P-.2L-DS-2A
17	37.1	1.0625-.1P-.2L-DS-2B	1.0625-.1P-.2L-DS-2A
19	40.6	1.1875-.1P-.2L-DS-2B	1.1875-.1P-.2L-DS-2A
21	47.0	1.3125-.1P-.2L-DS-2B	1.3125-.1P-.2L-DS-2A

Соединители с фильтр-контактами на базе розеток серии 804



Информация для заказа

Базовая серия	**240-804**	**07**	**M**	**6-7**	**P**	**S**	**P**	**A**	**A**
Тип корпуса: 07 – розетка с контргайкой задний монтаж 08 – розетка с контргайкой передний монтаж									
Материал корпуса/Тип покрытия: M – алюминий/никель MT – алюминий/никель-PTFE NF – алюминий/оливково серый кадмий поверх химосажденного никеля ZL – нержавеющая сталь/никель ZN – алюминий/цинк-никель, оливково серый ZR – алюминий/цинк-никель, черный									
Контактная схема									
Тип контакта: P – штырь S – гнездо									
Тип монтажа: P – контакты для печатного монтажа S – контакты под пайку проводов									
Тип фильтра: P – Pi фильтр C – C фильтр									
Класс фильтра – A, B, C, D, E, F, G, J									
Поляризация – A (нормальная), B, C, D, E, F, U – универсальная									

Размеры

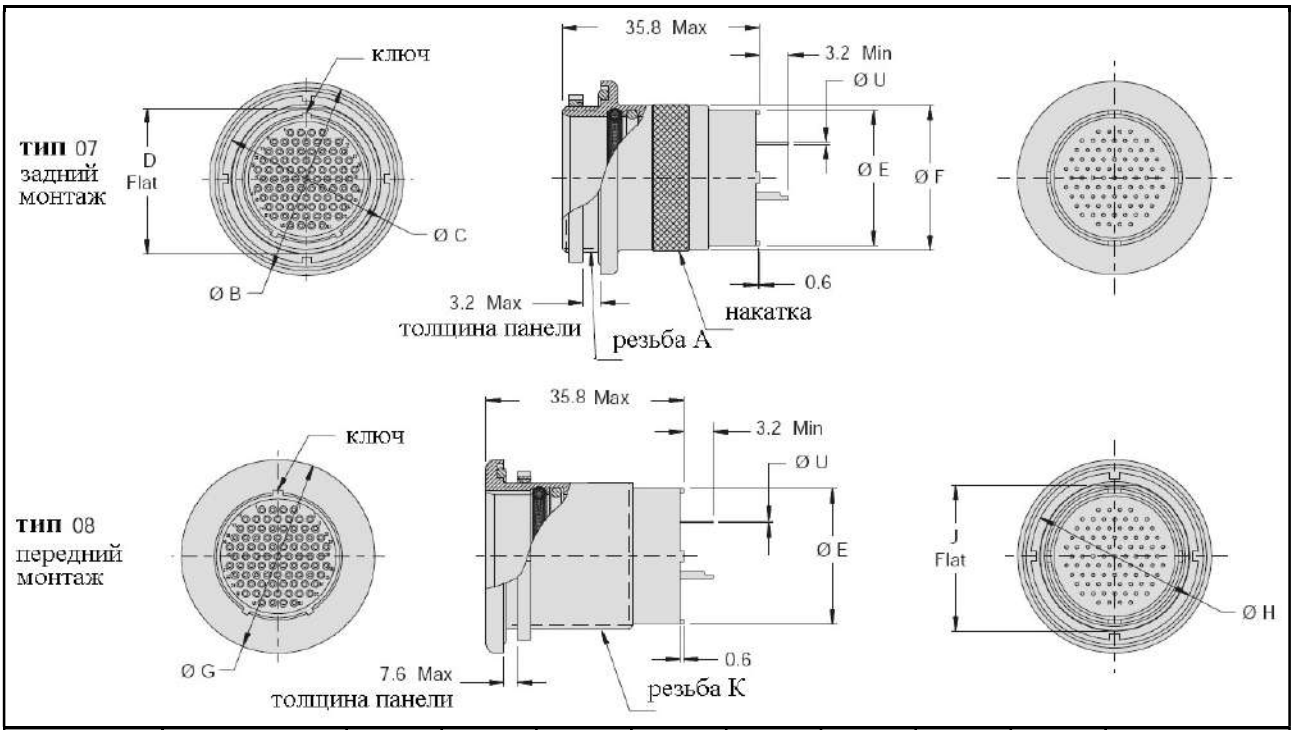

Размер корпуса	Резьба A	Ø B	Ø C	D	Ø E	Ø F	Ø G	Ø H	J	Резьба K
5	.4375-32	20.1	14.3	10.5	9.3	11.4	21.1	15.9	11.9	.5000-32
6	.5000-32	21.1	15.9	11.9	10.4	13.3	22.5	17.5	13.5	.5625-32
7	.6250-28	23.1	19.1	15.1	12.7	14.5	25.3	20.6	16.8	.6875-28
8	.6250-28	24.3	19.1	15.1	13.3	15.3	25.3	20.6	16.8	.6875-28
9	.6875-28	25.4	20.6	16.6	15.5	17.4	27.3	22.2	18.3	.7500-28
10	.7500-28	27.6	22.2	18.3	16.6	18.7	29.0	23.8	20.0	.8125-28
11	.8125-28	28.8	23.8	20.0	17.6	20.6	30.2	25.4	21.4	.8750-28
12	.8750-28	30.0	25.4	21.4	18.9	21.6	34.0	28.6	24.6	1.0000-28
14	1.0000-28	33.7	28.6	24.6	22.1	24.7	35.3	30.2	25.9	1.0625-20
15	1.0625-20	35.3	30.2	26.1	24.5	26.9	36.8	31.8	28.0	1.1250-28

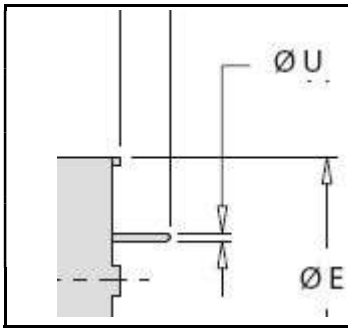

Размер контакта	Ø U (шпилька)
# 23	0.46 – 0.56
# 20	0.61 – 0.71
# 16	0.97 – 1.07
# 12	2.34 – 2.44

Установочные размеры

Розетки, тип 08

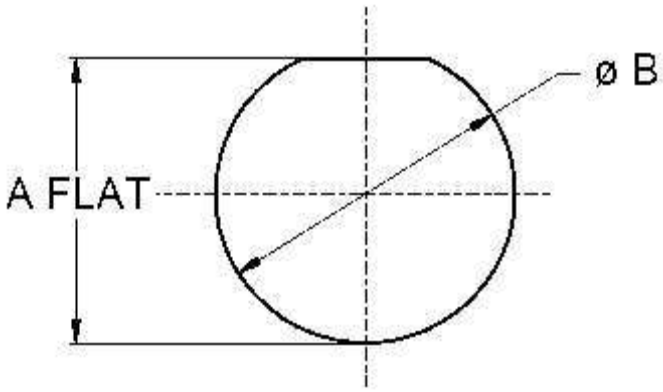

Размер корпуса	A ± 0.05	Ø B ± 0.13
5	12.15	12.95
6	13.75	14.61
7	17.15	17.73
8	17.15	17.73
9	18.55	19.30
10	20.30	20.88
11	21.65	22.48
12	24.85	25.65
14	26.15	27.31

Розетки, тип 07

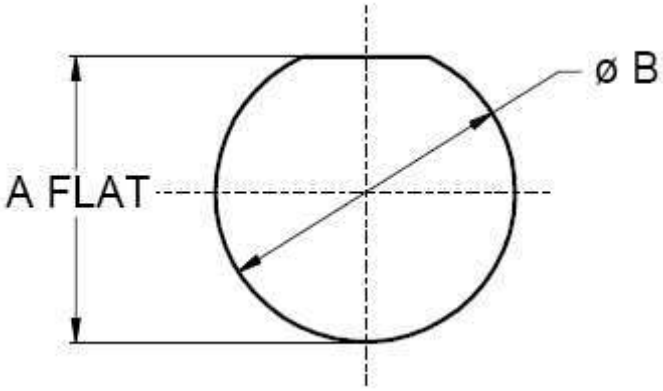

Размер корпуса	A ± 0.05	Ø B ± 0.13
5	10.80	11.38
6	12.15	12.95
7	15.35	16.13
8	15.35	16.13
9	17.65	17.73
10	19.30	19.30
11	20.90	20.88
12	24.85	22.48
14	25.65	25.65

Соединители с фильтр-контактами на базе розеток серии 805



Информация для заказа

Базовая серия	**240-805**	**02**	**M**	**8-7**	**P**	**S**	**P**	**A**	**A**
Тип корпуса: 01 – розетка с квадратным фланцем с кожухом под ТУТ, контакты под пайку проводов 02 – розетка с квадратным фланцем с контактами для печатного монтажа 07 – розетка с контргайкой с кожухом под ТУТ, контакты под пайку проводов 08 – розетка с контргайкой с контактами для печатного монтажа									
Материал корпуса/Тип покрытия: M – алюминий/никель MT – алюминий/никель-PTFE NF – алюминий/оливково серый кадмий поверх химосажденного никеля ZL – нержавеющая сталь/никель ZN – алюминий/цинк-никель, оливково серый ZR – алюминий/цинк-никель, черный									
Контактная схема									
Тип контакта: P – штырь S – гнездо									
Тип монтажа: P – контакты для печатного монтажа S – контакты под пайку проводов									
Тип фильтра: P – Pi фильтр C – C фильтр									
Класс фильтра – A, B, C, D, E, F, G, J									
Поляризация – A (нормальная), B, C, D, E, F, U – универсальная									

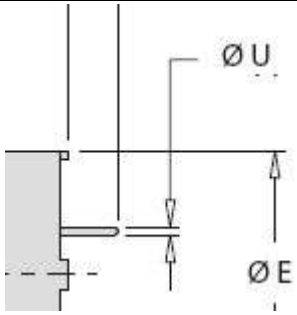

Размер контакта	**Ø U (шпилька)**
# 23	0.46 – 0.56
# 20	0.61 – 0.71
# 16	0.97 – 1.07
# 12	2.34 – 2.44

Размеры. Розетки, тип 01 и 07

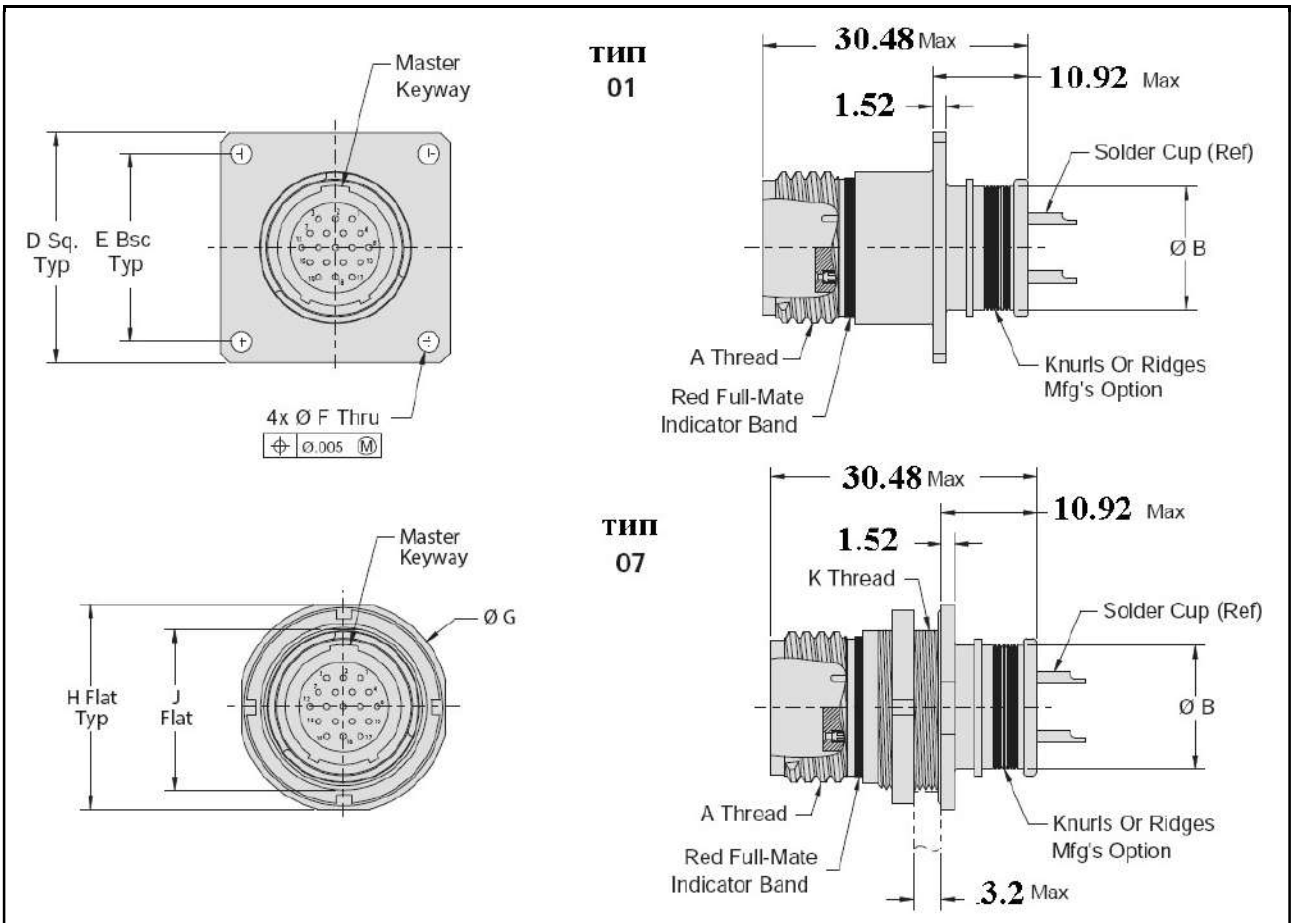

Размер корпуса	Резьба A -.1P-.3L-TS	Ø B	Ø C	D	E	Ø F	Ø G	H	J	Резьба K
8	.5000	10.5	29.2	21.6	16.8	2.3 – 2.4	19.3	18.5	13.6	.5625-28
9	.5625	12.7	31.2	23.2	18.4		22.4	21.6	16.8	.6875-28
10	.6250	13.5	33.7	24.8	19.9		22.4	21.6	16.8	.6875-28
11	.6875	15.5	35.8	26.4	21.5		24.3	23.5	18.3	.7500-28
12	.7500	16.6	38.1	27.9	23.1		26.9	26.3	19.9	.8125-28
13	.8125	17.4	40.4	29.5	24.7		28.4	27.7	21.4	.8750-28
15	.9375	18.9	44.5	32.7	26.9	3.2 – 3.3	30.6	29.8	24.6	1.000-28
18	1.1250	22.1	50.8	37.5	31.9		35.3	34.5	29.1	1.187-28
19	1.1870	24.7	53.2	39.0	33.7		36.8	36.1	31.0	1.250-28
21	1.3125	27.5	57.7	42.2	36.9		40.4	39.6	34.3	1.3750-28
23	1.4375	30.1	62.0	45.4	39.9		43.3	42.5	37.3	1.500-28

Размеры. Розетки, тип 02 и 08

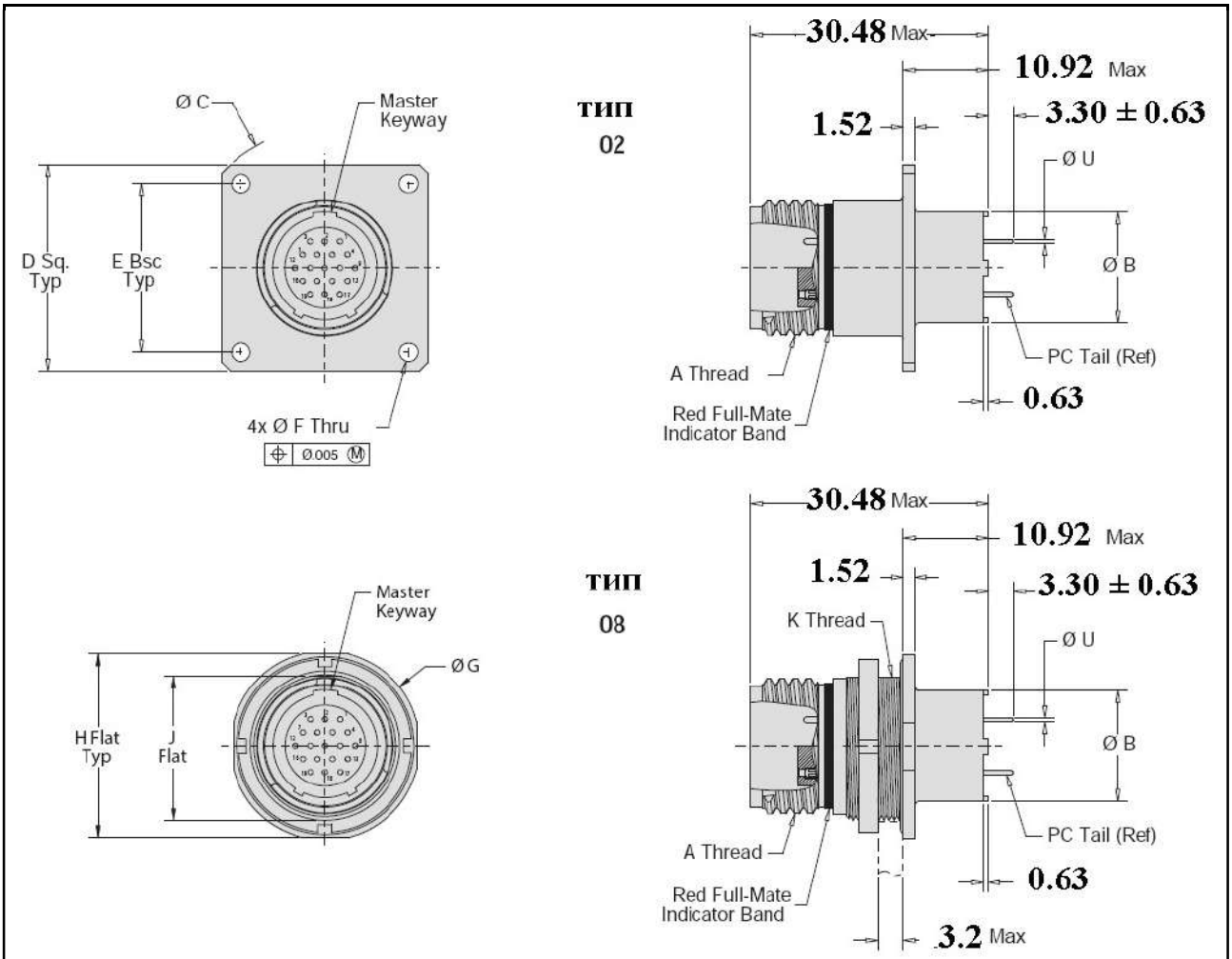

Размер корпуса	Резьба A -.1P-.3L-TS	Ø B	Ø C	D	E	Ø F	Ø G	H	J	Резьба K
8	.5000	10.5	29.2	21.6	16.8	2.3 – 2.4	19.3	18.5	13.6	.5625-28
9	.5625	12.7	31.2	23.2	18.4		22.4	21.6	16.8	.6875-28
10	.6250	13.5	33.7	24.8	19.9		22.4	21.6	16.8	.6875-28
11	.6875	15.5	35.8	26.4	21.5		24.3	23.5	18.3	.7500-28
12	.7500	16.6	38.1	27.9	23.1		26.9	26.3	19.9	.8125-28
13	.8125	17.4	40.4	29.5	24.7		28.4	27.7	21.4	.8750-28
15	.9375	18.9	44.5	32.7	26.9	3.2 – 3.3	30.6	29.8	24.6	1.000-28
18	1.1250	22.1	50.8	37.5	31.9		35.3	34.5	29.1	1.187-28
19	1.1870	24.7	53.2	39.0	33.7		36.8	36.1	31.0	1.250-28
21	1.3125	27.5	57.7	42.2	36.9		40.4	39.6	34.3	1.3750-28
23	1.4375	30.1	62.0	45.4	39.9		43.3	42.5	37.3	1.500-28

Установочные размеры

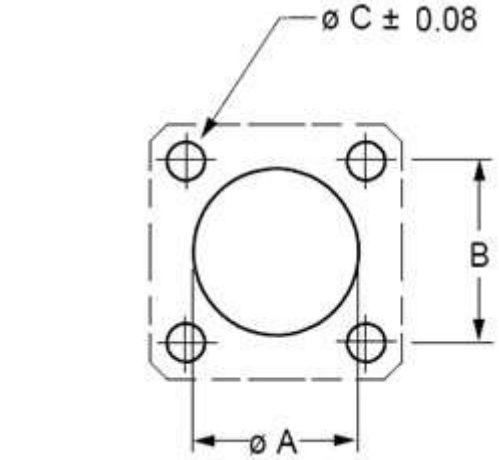

Размер корпуса	Ø A	B	Ø C
8	13.08	16.76	2.36
9	14.68	18.36	2.36
10	16.26	19.94	2.36
11	17.86	21.54	2.36
12	19.43	23.09	3.25
13	21.03	24.71	3.25
15	24.21	26.87	3.25
18	28.96	31.88	3.25
19	30.56	33.71	3.25
21	33.73	36.88	3.25
23	36.91	39.88	3.25

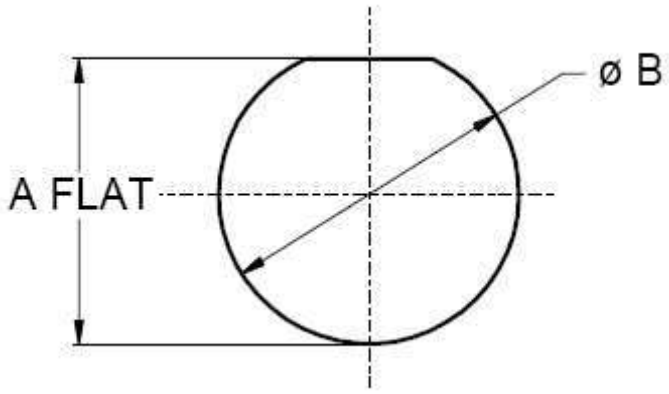

Размер корпуса	A ± 0.05	Ø B ± 0.05
8	13.84	14.55
9	17.04	17.73
10	17.04	17.73
11	18.57	19.30
12	18.57	20.90
13	21.62	22.48
15	24.89	25.65
18	29.39	30.43
19	31.27	32.00
21	34.49	35.18
23	37.59	38.35

Соединители с фильтр-контактами на базе розеток серии 806



Информация для заказа

Базовая серия	**240-806**	**-07**	**ME**	**8-7**	**P**	**S**	**P**	**A**	**A**
Тип корпуса: 07 – розетка с контргайкой с кожухом под ТУТ, контакты под пайку проводов 08 – розетка с контргайкой с контактами для печатного монтажа 21 – розетка с контргайкой, с резьбовыми стойками, с контактами для печатного монтажа									
Материал корпуса/Тип покрытия: ME – алюминий/химосажденный никель MT – алюминий/никель-PTFE NF – алюминий/кадмий с оливково серым хроматированием ZR – алюминий/черный цинк/никель Z1 – нержавеющая сталь/пассивирование									
Контактная схема									
Тип контакта: P – штырь S – гнездо									
Тип монтажа: P – контакты для печатного монтажа S – контакты под пайку проводов									
Тип фильтра: P – Pi фильтр C – C фильтр									
Класс фильтра – A, B, C, D, E, F, G, J									
Поляризация – A (нормальная), B, C, D, E, F									

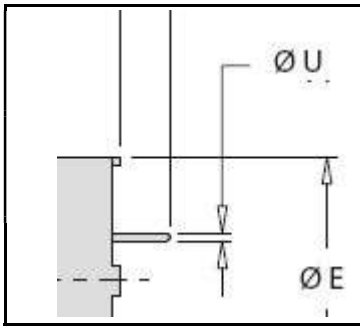

Размер контакта	**Ø U (шпилька)**
# 22HD	0.46 – 0.56
# 20HD	0.61 – 0.71

Размеры. Розетки, тип 07 и 08

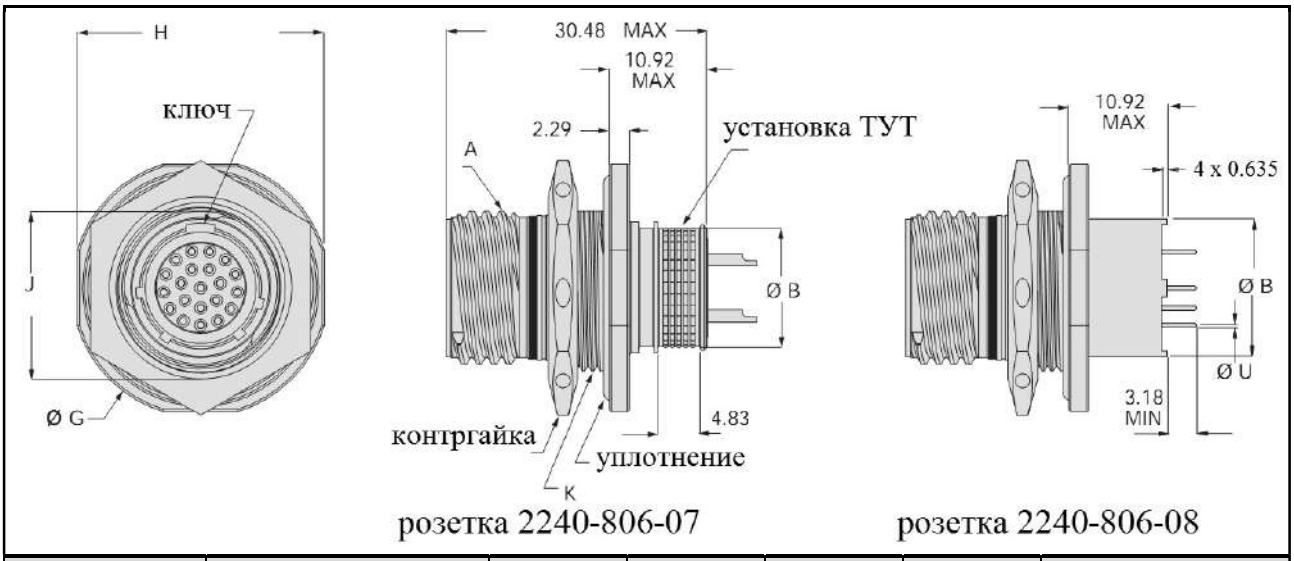

розетка 2240-806-07 розетка 2240-806-08

Размер корпуса	A -.2L-TS-2A	Ø B	Ø G Max	H Max	J	Резьба K -6g-0.100R
8	.5000-.067P	10.77	24.69	23.37	13.61	M15x1.0
9	.5625-.067P	11.79	26.42	24.89	14.91	M16x1.0
10	.6250-.067P	14.83	28.19	26.67	16.71	M18x1.0
11	.6875-.067P	15.72	29.46	28.19	18.01	M19x1.0
12	.7500-.067P	17.75	31.24	29.72	19.79	M21x1.0
14	.8750-.067P	19.91	34.54	33.53	22.86	M24x1.0
16	1.0000-.067P	23.34	38.48	36.68	25.96	M27x1.0
18	1.1250-.067P	25.76	40.89	39.88	29.06	M30x1.0
20	1.2500-.067P	29.21	46.99	44.70	32.64	M34x1.0
22	1.3750-.067P	31.85	51.05	48.59	35.71	M37x1.0
24	1.5000-.067P	35.41	55.75	52.58	39.29	M41x1.0

Размеры. Розетки, тип 21

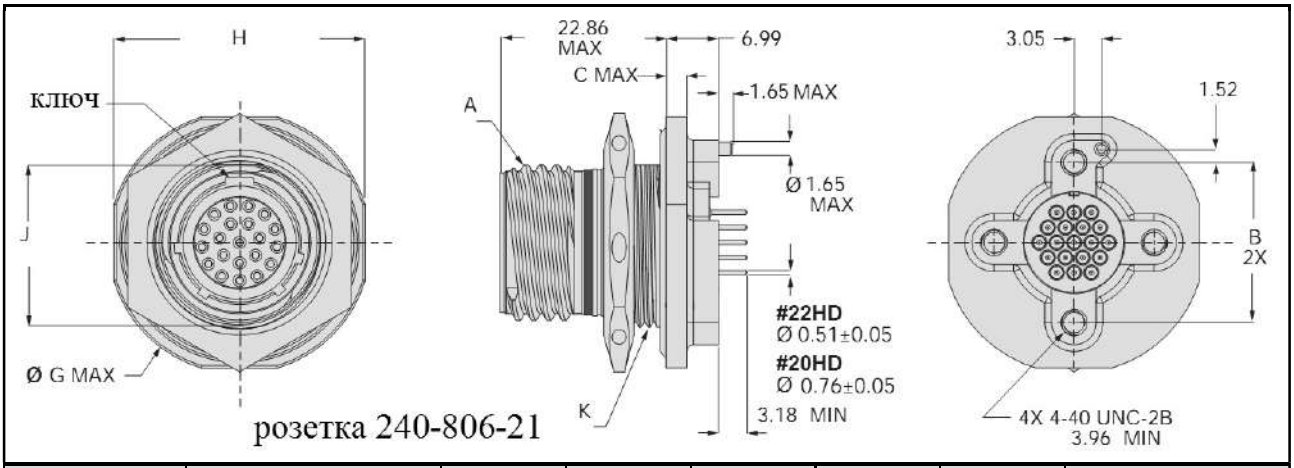

Размер корпуса	A -.2L-TS-2A	Ø B	C Max	Ø G Max	H Max	J	Резьба K -6g-0.100R
8	.5000-.067P	10.77	2.54	24.69	23.37	13.61	M15x1.0
9	.5625-.067P	11.79	2.54	26.42	24.89	14.91	M16x1.0
10	.6250-.067P	14.83	2.54	28.19	26.67	16.71	M18x1.0
11	.6875-.067P	15.72	2.54	29.46	28.19	18.01	M19x1.0
12	.7500-.067P	17.75	2.54	31.24	29.72	19.79	M21x1.0
14	.8750-.067P	19.91	2.54	34.54	33.53	22.86	M24x1.0
16	1.0000-.067P	23.34	2.54	38.48	36.68	25.96	M27x1.0
18	1.1250-.067P	25.76	3.18	40.89	39.88	29.06	M30x1.0
20	1.2500-.067P	29.21	3.18	46.99	44.70	32.64	M34x1.0
22	1.3750-.067P	31.85	3.18	51.05	48.59	35.71	M37x1.0
24	1.5000-.067P	35.41	2.54	55.75	52.58	39.29	M41x1.0

Установочные размеры

Размер корпуса	Ø A + 0.13/0	B + 0.13/0
8	15.27	6.50
9	16.26	7.29
10	18.26	8.08
11	19.28	8.89
12	21.26	9.67
14	24.26	11.25
16	27.25	12.83
18	30.28	14.43
20	34.26	16.00
22	37.26	17.60
24	41.25	19.18

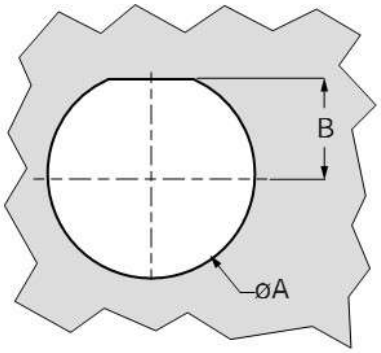

Технологические переходники с фильтр-контактами на базе серии 805



Информация для заказа

Базовая серия	**240-805**	**AA**	**M**	**8-7**	**PS**	**P**	**A**	**A**
Тип корпуса: AA – технологический переходник								
Материал корпуса/Тип покрытия: M – алюминий/никель MT – алюминий/никель-PTFE NF – алюминий/оливково серый кадмий поверх химосажденного никеля ZL – нержавеющая сталь/никель ZN – алюминий/цинк-никель, оливково серый ZR – алюминий/цинк-никель, черный								
Контактная схема								
Тип контакта: PS – штыревой со стороны накидной гайки, гнездовой с обратной стороны SP – гнездовой со стороны накидной гайки, штыревой с обратной стороны **по другим типам требуется обязательная консультация**								
Тип фильтра: P – Pi фильтр C – C фильтр								
Класс фильтра – A, B, C, D, E, F, G, J								
Поляризация – A (нормальная), B, C, D, E, F, U – универсальная								

Размеры

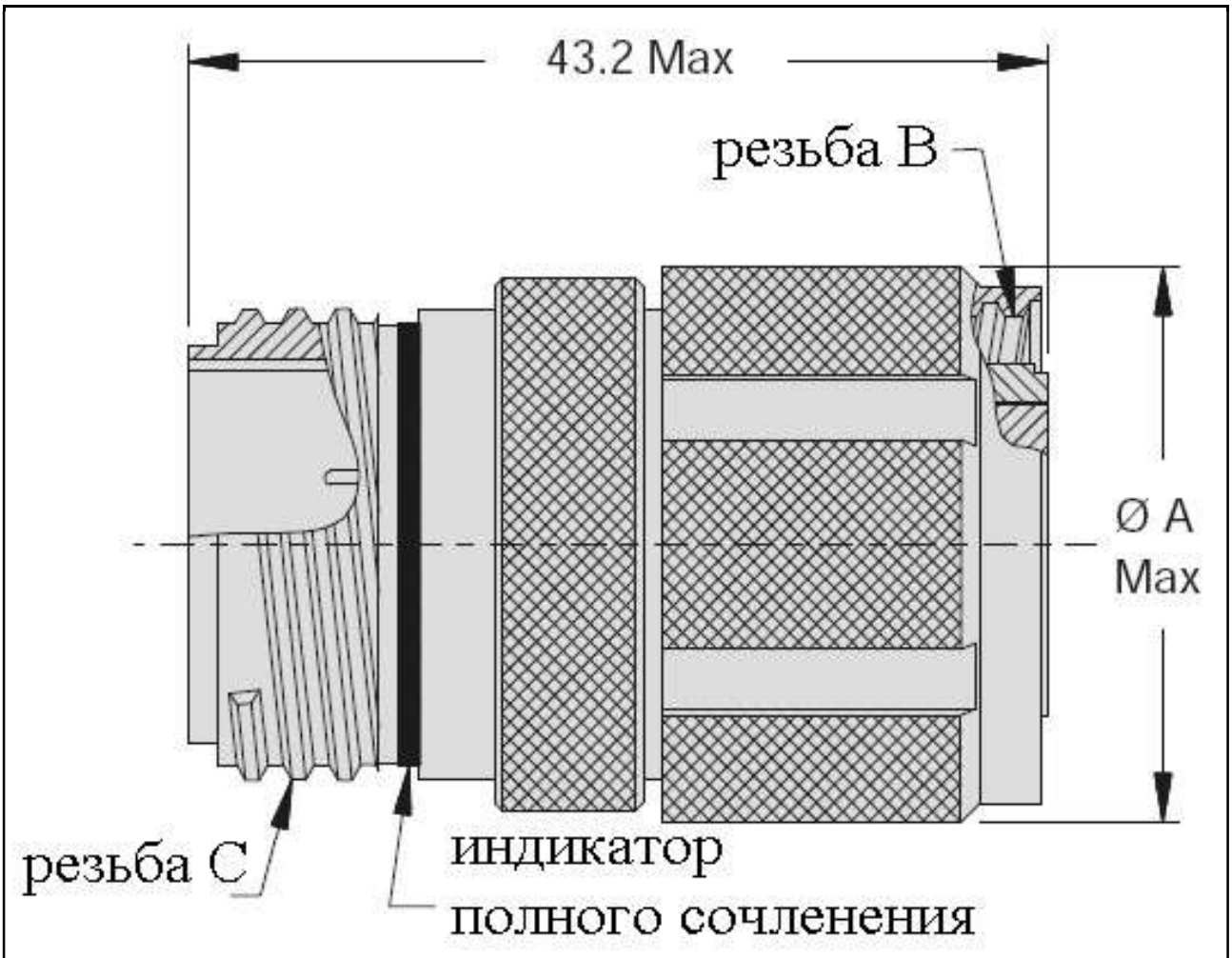

Размер корпуса	Ø A Max	Резьба B	Резьба C
8	22.12	.5000-.1P-.3L-TS-2B	.5000-.1P-.3L-TS-2A
9	23.62	.5625-.1P-.3L-TS-2B	.5625-.1P-.3L-TS-2A
10	25.42	.6250-.1P-.3L-TS-2B	.6250-.1P-.3L-TS-2A
11	29.72	.6875-.1P-.3L-TS-2B	.6875-.1P-.3L-TS-2A
12	29.72	.7500-.1P-.3L-TS-2B	.7500-.1P-.3L-TS-2A
13	33.02	.8125-.1P-.3L-TS-2B	.8125-.1P-.3L-TS-2A
15	34.32	.9375-.1P-.3L-TS-2B	.9375-.1P-.3L-TS-2A
18	40.62	1.1250-.1P-.3L-TS-2B	1.1250-.1P-.3L-TS-2A
19	40.62	1.1875-.1P-.3L-TS-2B	1.1875-.1P-.3L-TS-2A
21	44.52	1.3125-.1P-.3L-TS-2B	1.3125-.1P-.3L-TS-2A
23	47.02	1.4375-.1P-.3L-TS-2B	1.4375-.1P-.3L-TS-2A

Кабельные сборки на базе соединителей модельного ряда «Mighty Mouse» для линий высокоскоростной передачи данных – USB 2.0, 100BASE-T, 1000BASE-T, IEEE 1394

Кабельные сборки на базе соединителей с контактами # 23



Информация для заказа

Базовая серия	**80**	**1-024**	**B**	**F**	**P**	**A**	**C**	**M**	**P**	**A**	**-72**
0-035 – кабельная сборка на базе серии 800 1-024 – кабельная сборка на базе серии 801 3-007 – кабельная сборка на базе серии 803 4-013 – кабельная сборка на базе серии 804 5-007 – кабельная сборка на базе серии 805											
Тип кабеля: A – кабель UTP для линий 100BASE-T, 4-х контактные соединители B – квадраксиальный кабель для линий 100BASE-T, 4-х контактные соединители C – кабель UTP для линий 1000BASE-T, Gigabit Ethernet, 10-и контактные соединители D – квадраксиальный кабель 110 Ом для линий IEEE 1394, 4-х контактные соединители E – кабель STP для линий USB 2.0, 4-х контактные соединители F – кабель STP, 100 Ом, 4-х контактные соединители G – кабель STP, 100 Ом, 10-и контактные соединители											
Тип оболочки кабеля: F – фторокарбон (FEP) P – полиуретановый, бездымный											
Тип кожуха: P – полиамидный B – металлический H – ТУТ											
Тип соединителя, конец A: A – вилка со штыревыми контактами B – вилка с гнездовыми контактами C – кабельная розетка со штыревыми контактами D – кабельная розетка с гнездовыми контактами											
Тип соединителя, конец B: A – вилка со штыревыми контактами B – вилка с гнездовыми контактами C – кабельная розетка со штыревыми контактами D – кабельная розетка с гнездовыми контактами N – свободный конец											
Материал корпуса соединителя/Тип покрытия: M – алюминий/химосажденный никель MT – алюминий/никель-PTFE ZNU – алюминий/цинк/никель с черным хроматированием NF – алюминий/кадмий с оливково-серым хроматированием Z1 – нержавеющая сталь/пассивирование											
Наличие эксплуатационных заглушек: P – кабельная сборка поставляется с эксплуатационными заглушками N – кабельная сборка поставляется без заглушек											
Поляризация: N, X, Y, Z – для серий 800 и 803 A (нормальная), B, C, D – для серий 801, 804 и 805											
Длина кабельной сборки в дюймах, 12 дюймов минимум											

Описание по типам рекомендуемых к применению кабелей

	Параметры кабелей						
	A	**B**	**C**	**D**	**E**	**F**	**G**
Протокол	**100BASE–T**	**100BASE–T**	**1000BASE–T**	**IEEE 1394**	**USB 2.0**	**STP 100 Ом**	**STP 100 Ом**
Тип кабеля	UTP	Quad	UTP	Quad	STP	STP	STP
Количество витых пар	2	–	4	–	1	2	4
Количество жил	4	4	8	4	4	4	8
Калибр жилы	24	24	24	24	26 & 22	26	26
Материал жилы	SCCA	SCCA	SCCA	SCCA	SCCA	SCCA	SCCA
Оболочка	FEP	FEP	FEP	FEP	FEP	FEP	FEP
Экранирующая оболочка, внутренняя	AM	AM	AM	AM	SCCB	AM	AM
Экранирующая оболочка, наружная	SCCB	SCCB	SCCB	SCCB	SCCB	SCCB	SCCB
Экранирование	95% Min.	95% Min.	95% Min.	95%	95%	95%	95%
Волновое сопротивление	100 ± 10	100 ± 10	100 ± 10	110 ± 7	90 ± 13	100 ± 10	100 ± 10
Емкостное сопротивление (пФ/фут.)	13.0	13.0	14.5	12.5	13.0	13.0	13.0
Скорость передачи	80%	80%	70%	80%	70%	80%	80%
Затухание (дБ/100 фут.) 10 МГц	3.1	3.1	3.1	2.9	–	–	–
Затухание (дБ/100 фут.) 100 Мгц	8.0	8.0	8.0	7.5	–	–	–
Затухание (дБ/100 фут.) 500 МГц	–	–	–	15.5	–	–	–
Затухание (дБ/100 фут.) 1 ГГц	–	–	–	22.5	–	–	–
Перекрёстные помехи на ближнем конце дБ при 10 МГц	47	47	47.0	47.0	–	–	–
Перекрёстные помехи на ближнем конце дБ при 100 МГц	32	32	32.0	32.0	–	–	–
Допустимое напряжение В пер.т.	1500	1500	1500	1500	1500	1500	1500

AM – основа полиэтилен терифталат
SCCA – медь/серебро
SCCB – медь/серебро

Описание по типам рекомендуемых к применению кабелей

	Описание оболочки			
	F		**P**	
Материал	**Прессованный FEP**		**Негалогеновый, бездымный полиуретан**	
Применяемость	Авионика, системы вооружения		Снаряжение, приборы	
Классификация	94 V-0		94 V-0	
Огнестойкость	FAR 25.853(a) FAR 25.869(a)(4)		FAR 25.853(a)	
Рабочая температура	-55°C – +200°C		-30°C – +105°C	
Средостойкость	отличная		отличная	
Эластичность	хорошая		отличная	
Прочность	отличная		отличная	
Цвет	голубой		черный	
Индекс бездымности	NES 711		NES 711	
Индекс токсичности	NES 713		NES 7133.9	
Окисляемость	95% ASTM D-2863		28% ASTM D-2863	
Наружный диаметр	**Тип кабеля**	**диаметр**	**Тип кабеля**	**диаметр**
	A	5.33	**A**	6.05
	B	4.45	**B**	5.54
	C	6.73	**C**	7.90
	D	4.83	**D**	5.99
	E	5.08	**E**	6.35
	F	6.35	**F**	7.62
	G	7.57	**G**	2.18

Типы кожухов

	P	B	H
Вид			
Материал	Полиамид	6061-T6 алюминий	Полиолефин
Рабочая температура, max	105°C	150°C	105°C
Прочность	75 A (по Шору)	данных нет	данных нет
Температура хрупкости	< -45°C	данных нет	< -55°C
Объемное удельное сопротивление	> 1012 Ом/см	данных нет	данных нет
Диэлектрическая прочность	> 12 кВ/мм	данных нет	> 12 кВ/мм
Огнестойкость (UL 94)	V0 вертикальный поток	данных нет	V0 вертикальный поток
Бездымность (NES 711)	< 10	данных нет	9.0
Токсичность (NES 713)	< 7	данных нет	1.9
Стойкость к воздействию озона	отличная	данных нет	отличная
Стойкость к воздействию масел	хорошая	данных нет	хорошая
Стойкость к воздействию полярного растворителя (спирт)	плохая	данных нет	хорошая
Стойкость к воздействию неполярного растворителя	хорошая	данных нет	хорошая
Стойкость к воздействию топлива	хорошая	N/A	хорошая
Защищенность	MIL-STD-810, метод 512, 1 м погружения	IP67	MIL-STD-810, метод 512, 1 м погружения
Обозначение	не заказывается отдельно	390MS076	770-003

Размеры

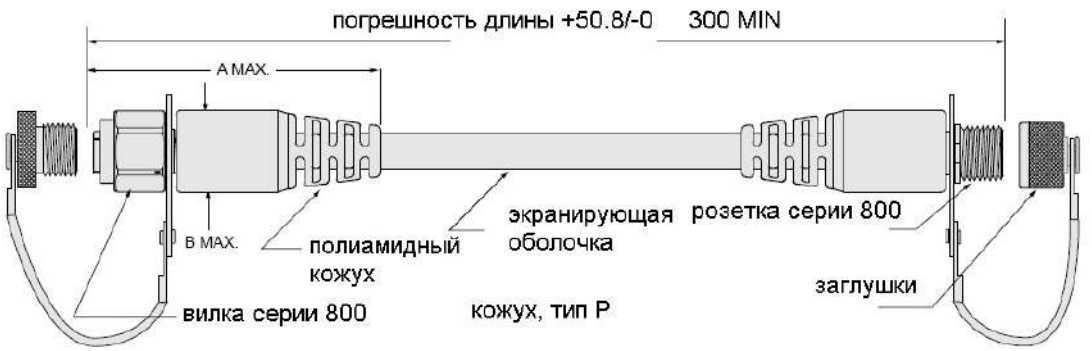

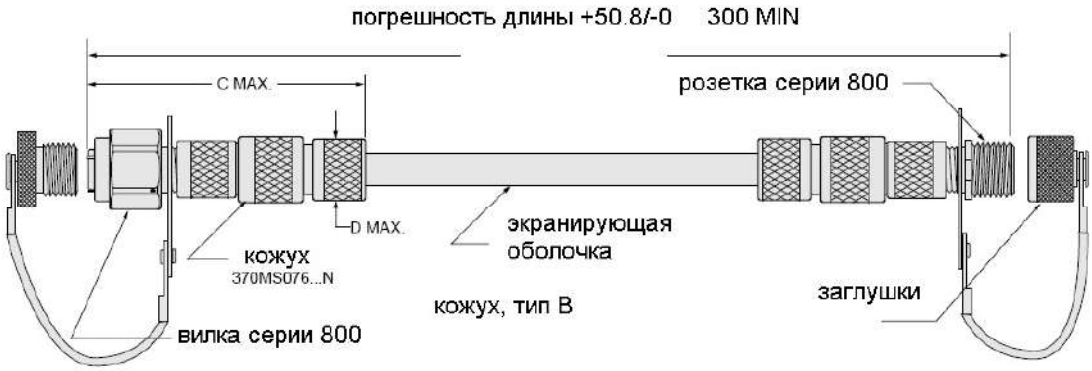



Тип кабеля	Кол-во контактов	A Max.	B Max.	C Max.	D Max.	E Max.	F Max.
A	4	63.50	14.22	53.34	13.46	40.64	11.94
B	4	63.50	14.22	53.34	13.46	40.64	11.94
C	10	63.50	17.27	53.34	15.24	40.64	14.73
D	4	63.50	14.22	53.34	13.46	40.64	11.94
E	4	63.50	14.22	53.34	15.24	40.64	11.94
F	4	63.50	14.22	53.34	15.24	40.64	11.94
G	10	63.50	17.27	53.34	15.24	40.64	14.73

Схемы коммутации



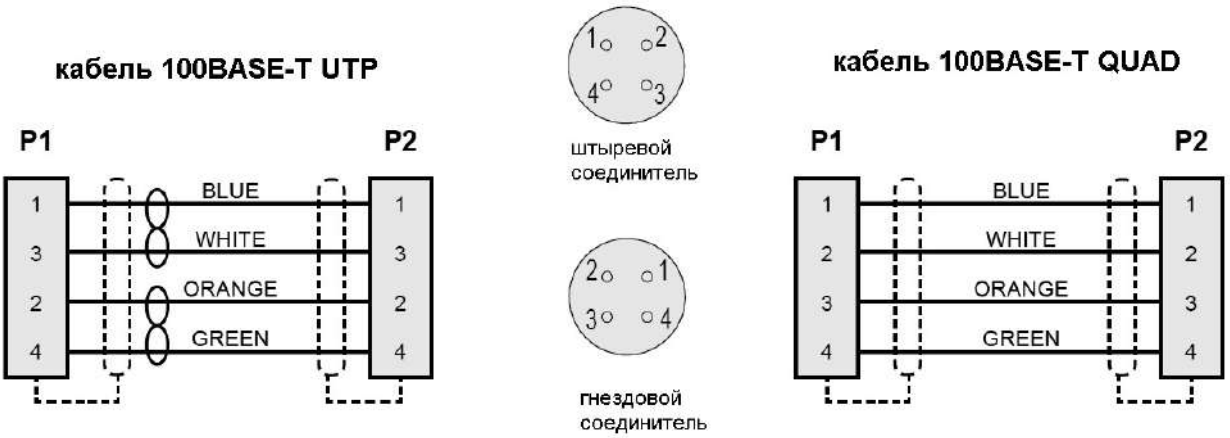

Кабельная сборка для каналов Gigabit Ethernet

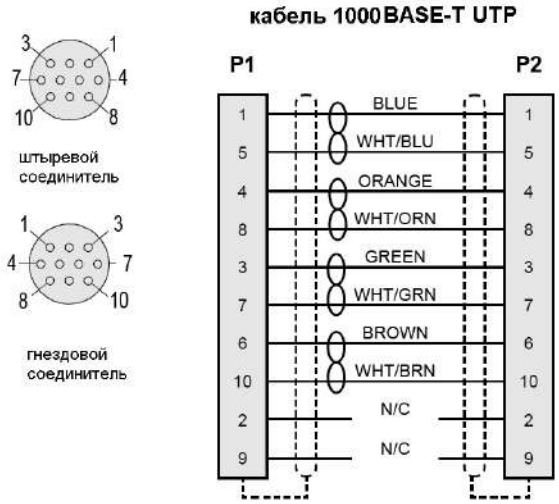

Кабельная сборка для каналов IEEE 1394

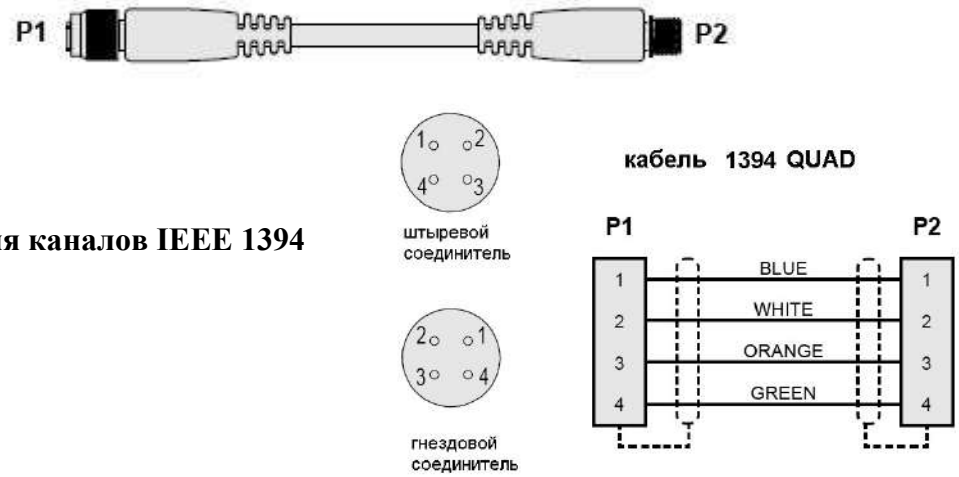

Схемы коммутации

Кабельная сборка для каналов USB 2.0

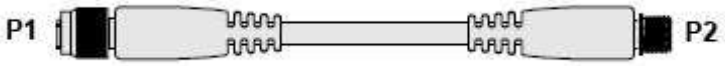

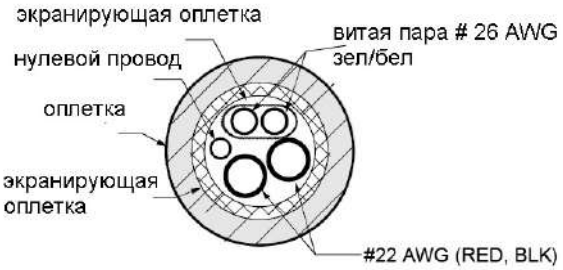



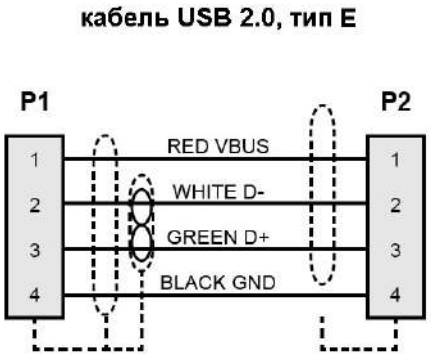

Кабели STP, 100 Ом



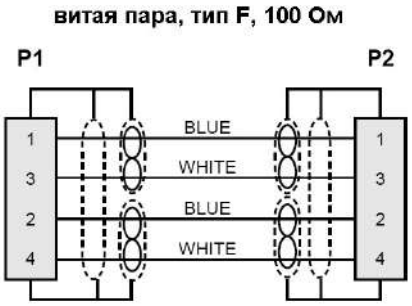

Кабели STP, 100 Ом



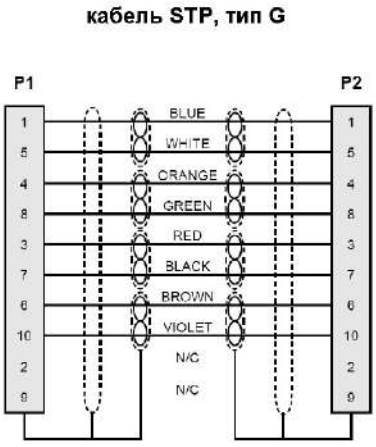

Кабельные сборки – переходники для каналов USB

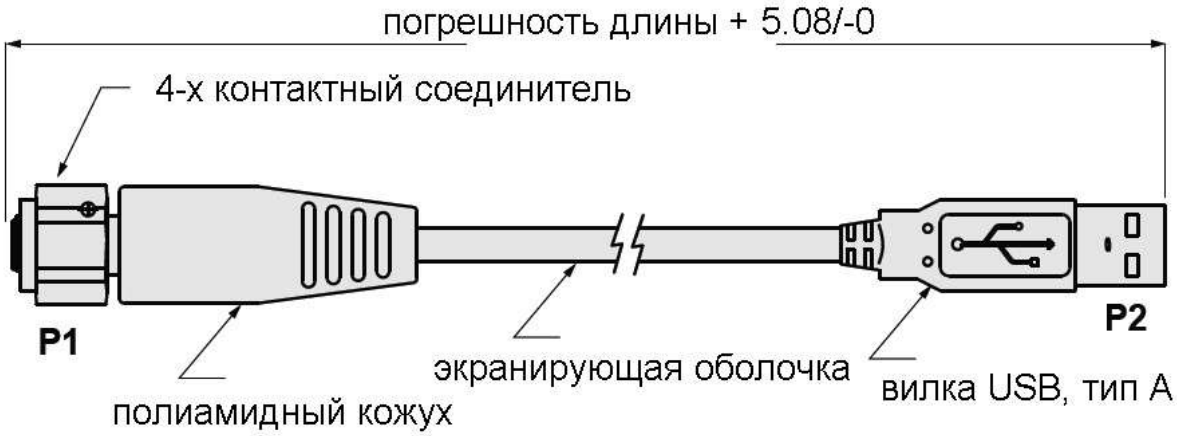

Информация для заказа

Базовая серия	**80**	**1-028**	**B**	**M**	**P**	**A**	**-72**
0-036 – кабельная сборка на базе серии 800 1-028 – кабельная сборка на базе серии 801 3-011 – кабельная сборка на базе серии 803 4-016 – кабельная сборка на базе серии 804 5-012 – кабельная сборка на базе серии 805							
Тип соединителя, конец A: A – вилка со штыревыми контактами B – вилка с гнездовыми контактами C – кабельная розетка со штыревыми контактами D – кабельная розетка с гнездовыми контактами							
Материал корпуса соединителя/Тип покрытия: M – алюминий/химосажденный никель MT – алюминий/никель-PTFE ZNU – алюминий/цинк/никель с черным хроматированием NF – алюминий/кадмий с оливково серым хроматированием Z1 – нержавеющая сталь/пассивирование							
Наличие эксплуатационных заглушек: P – кабельная сборка поставляется с эксплуатационными заглушками N – кабельная сборка поставляется без заглушек							
Поляризация: N, X, Y, Z – для серий 800 и 803 A (нормальная), B, C, D – для серий 801, 804 и 805							
Длина кабельной сборки в дюймах – 18, 36, 72, 120							

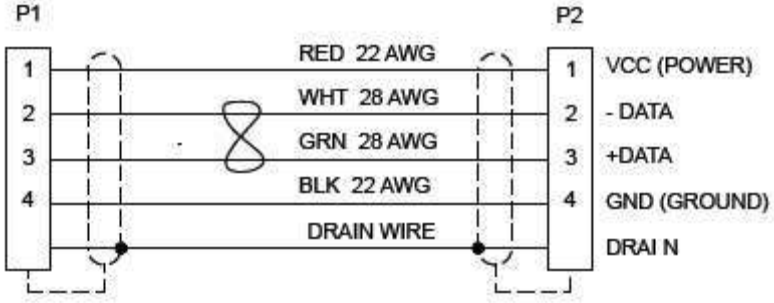

Кабельные сборки – переходники для каналов RJ 45 (Cat 5e)



Информация для заказа

Базовая серия	**80**	**1-029**	**B**	**M**	**P**	**A**	**-72**
0-037 – кабельная сборка на базе серии 800 1-029 – кабельная сборка на базе серии 801 3-012 – кабельная сборка на базе серии 803 4-017 – кабельная сборка на базе серии 804 5-013 – кабельная сборка на базе серии 805							
Тип соединителя, конец A: A – вилка со штыревыми контактами B – вилка с гнездовыми контактами C – кабельная розетка со штыревыми контактами D – кабельная розетка с гнездовыми контактами							
Материал корпуса соединителя/Тип покрытия: M – алюминий/химосажденный никель MT – алюминий/никель-PTFE ZNU – алюминий/цинк/никель с черным хроматированием NF – алюминий/кадмий с оливково серым хроматированием Z1 – нержавеющая сталь/пассивирование							
Наличие эксплуатационных заглушек: P – кабельная сборка поставляется с эксплуатационными заглушками N – кабельная сборка поставляется без заглушек							
Поляризация: N, X, Y, Z – для серий 800 и 803 A (нормальная), B, C, D – для серий 801, 804 и 805							
Длина кабельной сборки в дюймах – 18, 36, 72, 120							

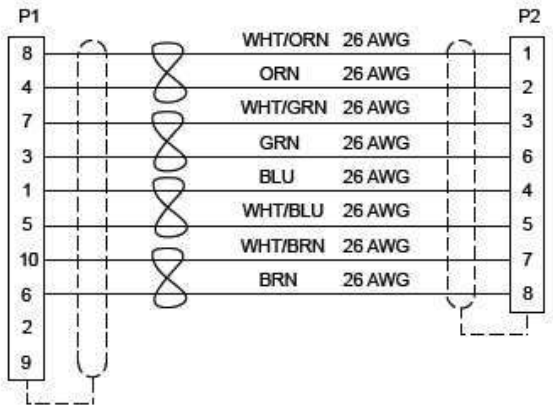

Соединители серии 824. Система «PUSH-PULL»



Компания «GLENAIR» предлагает модификации соединителей модельного ряда «Mighty Mouse». **Серия 824 – модификация соединителей серии 804 модельного ряда «Mighty Mouse»** – низкий профиль, интегрированные кожухи для монтажа экранирующих оболочек кабелей и термоусаживаемых трубок (ТУТ) для всех типов корпусов, усовершенствованная система сочленения «PUSH-PULL» с блокировкой, которая обеспечивает превосходную герметичность, превосходную защиту от электромагнитных помех. Механизм блокировки обеспечивает визуальное, тактильное и звуковое подтверждение сочленения даже в самых экстремальных полевых условиях.

Соединители серии 824 сохранили все базовые характеристики серии 804. Применяются только с обжимными контактами.

Соединители серии 824 сочленяются только между собой, имея оригинальный механизм «PUSH-PULL» с системой блокировки.

Основные характеристики соединителей серии 824	
Рабочий ток на контакт	# 23 – 5 А # 20 – 7,5 А # 16 – 13 А # 12 – 23 А
Выдерживаемое напряжение, В пер.т. ср.кв.	# 23 – 500 В # 20 – 750 В # 16 – 1800 В # 12 – 1800 В
Сопротивление изоляции	не менее 5000 МОм
Рабочий диапазон температур	от -65°С до +150°С
Удар/Вибрация	100 g / 16 g
Электропроводность корпус-корпус (никелевое покрытие)	не более 2 мОм
Срок службы	2 000 циклов
Усилие разъединения	не менее 6.91 кгс·м

Контактные схемы для соединителей серии 824

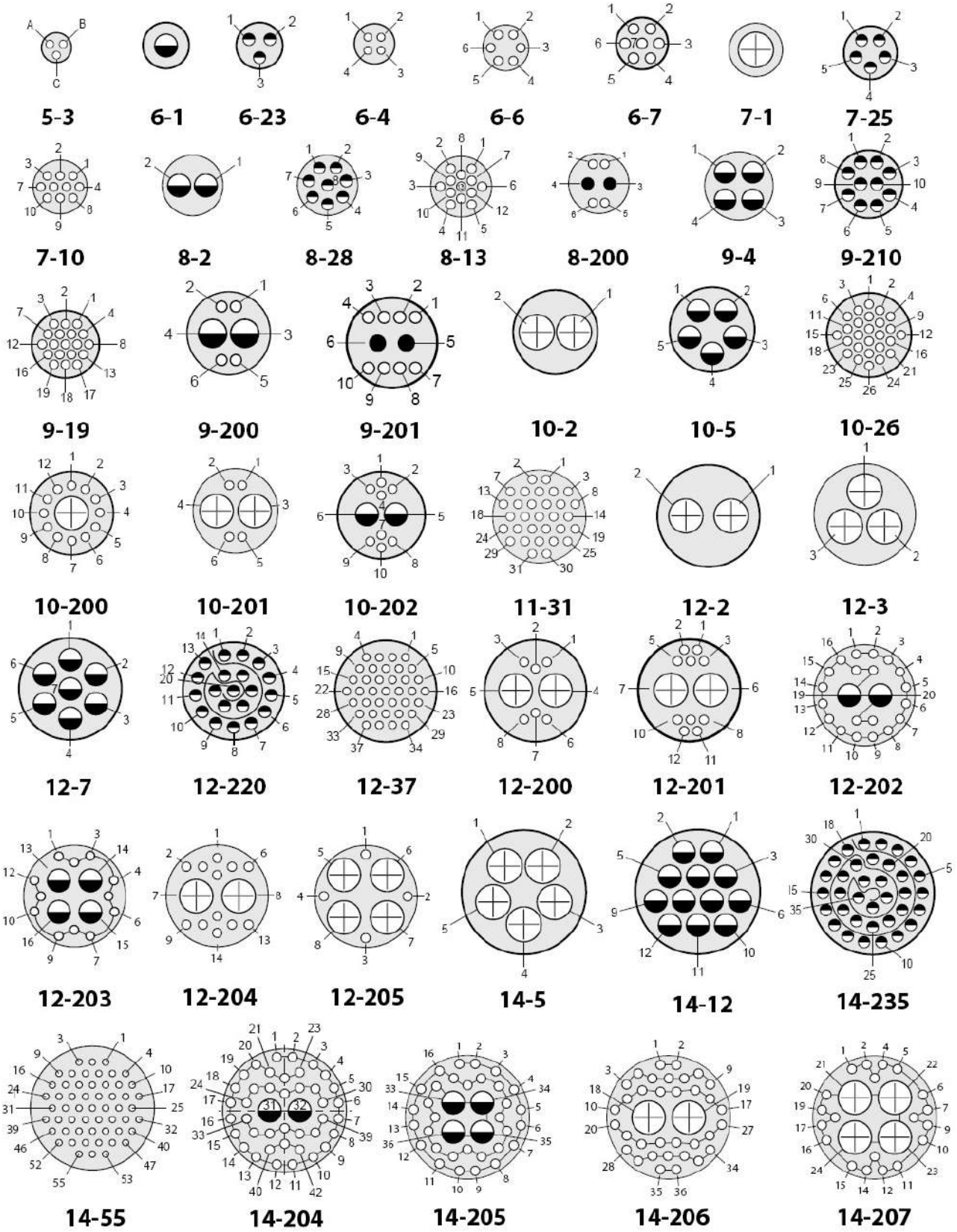

Контактные схемы для соединителей серии 824

Контакты	Размер и количество контактов				Контактные схемы для серий
	#23	#20HD	#16	#12	824
# 23, провода # 22 – # 28 AWG	3				5-3
	4				6-4
	6				6-6
	7				6-7
	10				7-10
	13				8-13
	19				9-19
	26				10-26
	31				11-31
	37				12-37
	55				14-55
# 20 HD, провода # 20 – # 24 AWG		3			6-23
		5			7-25
		8			8-28
		10			9-210
		20			12-220
		35			14-235
# 16, провода # 16 – # 20 AWG			1		6-1
			2		8-2
			4		9-4
			5		10-5
			7		12-7
			12		14-12
# 12, провода # 12 – # 14 AWG				1	7-1
				2	10-2
				2	12-2
				3	12-3
				5	14-5

Контакты	Размер и количество контактов				Контактные схемы для серий
	#23	#20	#16	#12	804
Комбинированные контактные схемы. Напряжение пробоя 750 В	12			1	10-200
	4			2	10-201
	6			2	12-200
	10			2	12-201
	4		2		9-200
	8		2		10-202
	4	2			8-200
	8	2			9-201
Комбинированные контактные схемы. Напряжение пробоя 1300 В	20		2		12-202
	12		4		12-203
	40		2		14-204
	32		4		14-205
	40		4		15-203
	12			2	12-204
	4			4	12-205
	34			2	14-206
	20			4	14-207
	28			4	15-204

Соединители серии 824 с интегрированными кожухами

Информация для заказа

Базовая серия	**824**	**-001-06**	**C**	**7-10**	**P**	**A**
Тип модификации:						
001-06 – вилка						
003-00 – розетка с контргайкой для переднего монтажа						
003-01 – кабельная розетка						
003-07 – розетка с контргайкой для заднего монтажа						
Материал корпуса/Тип покрытия:						
ME – алюминий/химосажденный никель						
MT – алюминий/никель-PTFE						
ZN – алюминий/цинк/никель с оливково серым хроматированием						
ZNU – алюминий/цинк/никель с черным хроматированием						
NF – алюминий/кадмий с оливково серым хроматированием						
C – алюминий/черное анодирование						
Z1 – нержавеющая сталь/пассивирование						
Контактная схема						
Тип контакта:						
P – соединитель поставляется со штыревыми контактами						
S – соединитель поставляется с гнездовыми контактами						
A – соединитель поставляется без штыревых контактов						
B – соединитель поставляется без гнездовых контактов						
G – соединитель поставляется со штыревыми контактами # 23 (под провода 30 AWG)						
H – соединитель поставляется с гнездовыми контактами # 23 (под провода 30 AWG)						
Поляризация – A (нормальная), B, C, D, E						
не указывается – универсальная поляризация, только с одним мастер-ключом						

Поляризация для соединителей серии 824 с интегрированными кожухами

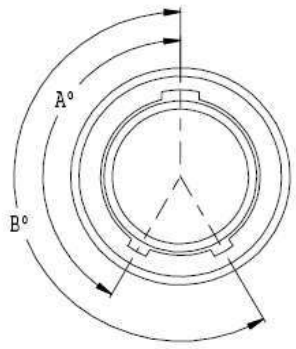

Индексы поляризации	**Углы поляризации для корпусов размеров 5 – 8**		**Углы поляризации для корпусов размеров 9 – 12**	
	A°	**B°**	**A°**	**B°**
A	150°	210°	140°	220°
B	45°	210°	30°	220°
C	45°	230°	30°	250°
D	140°	315°	110°	330°
E	150°	315°	140°	330°

Размеры. Вилки, тип 001-06

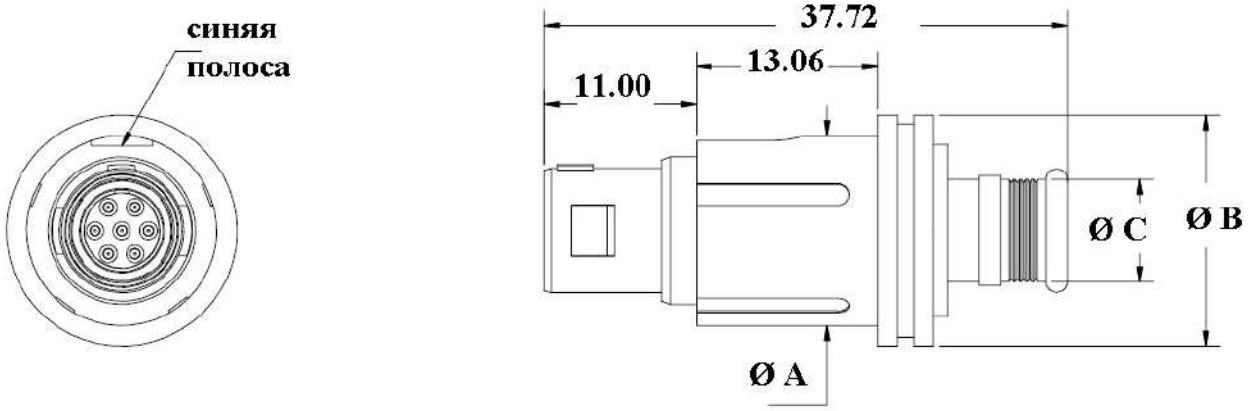

Размер корпуса	Ø A	Ø B	Ø C
5	12,37	15,47	5,84
6	13,69	16,79	7,52
7	15,60	18,69	9,91
8	17,25	20,35	11,07
9	18,85	21,95	12,52
10	20,50	23,60	14,48
12	23,72	26,82	17,35

Установочные размеры для розеток, тип 003-07 и 003-00

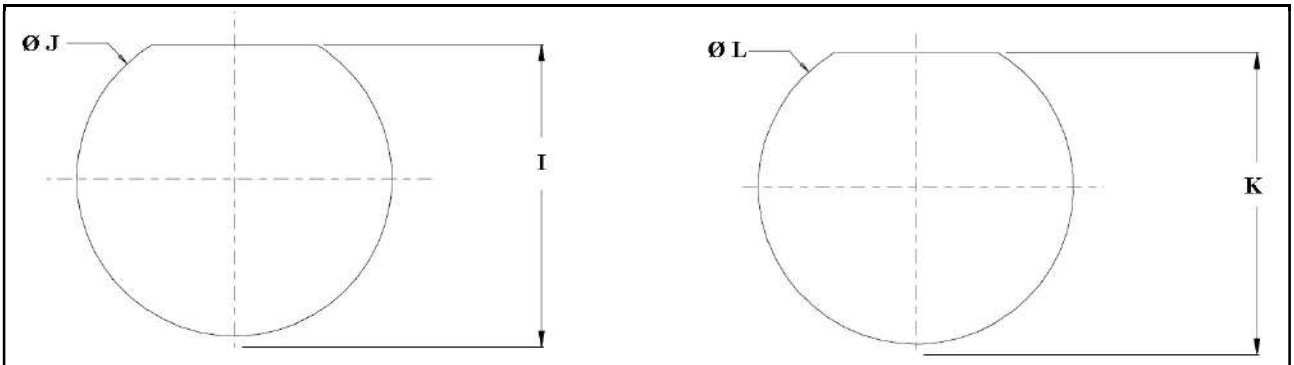

для розетки, тип 003-07 **для розетки, тип 003-00**

Размер корпуса	I	Ø J	I	Ø L
5	13,82	14,61	12,19	12,95
6	13,82	14,61	13,72	14,61
7	16,89	17,73	17,09	17,73
8	18,57	19,30	17,09	17,73
9	20,27	20,83	18,54	19,30
10	21,74	22,48	20,27	20,83
12	24,84	25,65	24,89	25,65

Размеры. Розетки, тип 003-01, 003-07, 003-00

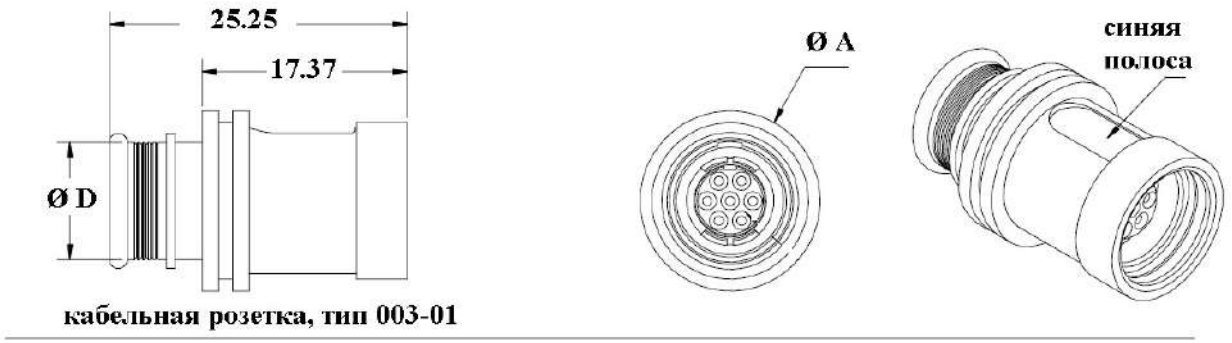

кабельная розетка, тип 003-01

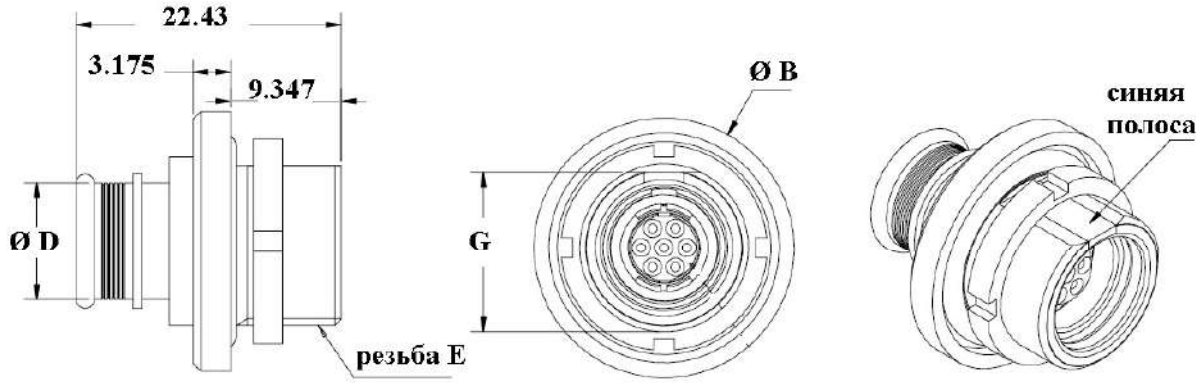

розетка, тип 003-07

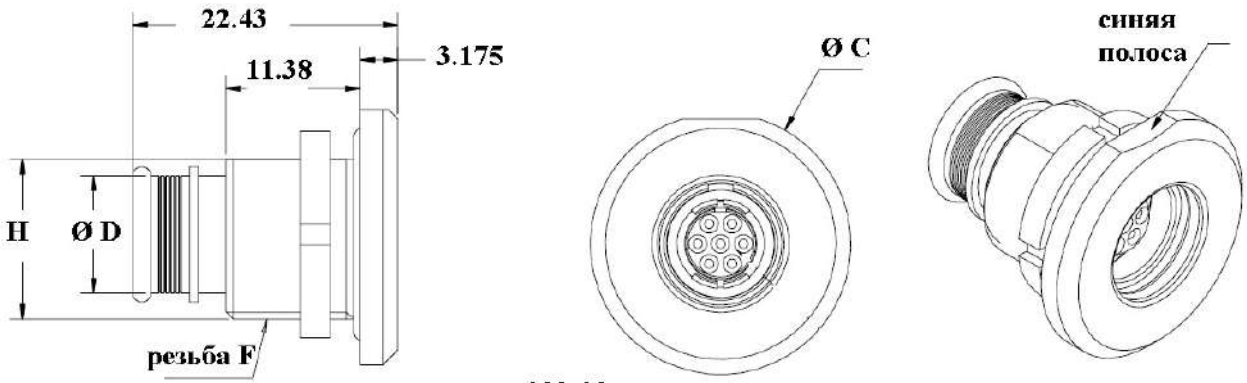

розетка, тип 003-00

Размер корпуса	Ø A	Ø B	Ø C	Ø D	резьба E	резьба F	G	H
5	13,92	22,05	22,05	8,03	9/16-28 UN	1/2-28 UNEF	13,56	11,94
6	15,24	22,05	22,05	9,91	9/16-28 UN	9/16-28 UN	13,56	13,46
7	17,68	26,39	26,39	12,01	11/16-28 UN	11/16-28 UN	16,64	16,84
8	19,30	27,86	26,39	14,22	3/4-28 UN	11/16-28 UN	18,31	16,84
9	20,88	28,35	27,86	14,88	13/16-28 UN	3/4-28 UN	20,02	18,29
10	22,68	31,27	29,46	17,48	7/8-28 UN	13/16-28 UN	21,49	20,02
12	24,74	34,52	34,21	20,45	1-28 UN	1-28 UN	24,59	24,64

Соединители серии 824 с интегрированными платформами под установку ТУТ с одиночными контактными модулями «SpeedMaster™» # 8, для применения в линиях высокоскоростной передачи данных – Cat 6A Ethernet, 10 G



Информация для заказа

Базовая серия	**824**	**-009-06**	**MT**	**P**	**A**	**-1**
Тип модификации:						
009-06 – вилка						
010-00 – розетка с контргайкой для переднего монтажа						
010-01 – кабельная розетка						
010-07 – розетка с контргайкой для заднего монтажа						
Материал корпуса/Тип покрытия:						
ME – алюминий/химосажденный никель						
MT – алюминий/никель-PTFE						
ZN – алюминий/цинк/никель с оливково серым хроматированием						
ZNU – алюминий/цинк/никель с черным хроматированием						
Тип контакта:						
P – соединитель поставляется со штыревым контактом						
S – соединитель поставляется с гнездовым контактом						
Поляризация – A (нормальная), B, C, D, E						
Индекс диаметра кабельного вывода: 1 – 7						

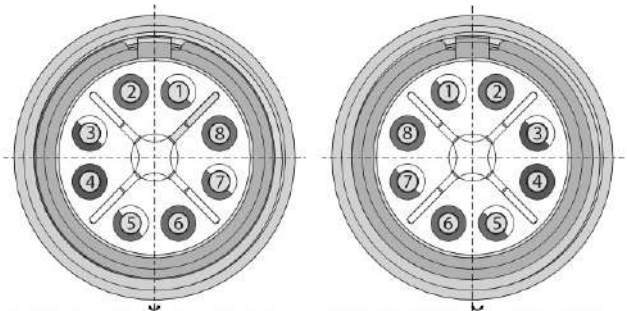

Кабели, рекомендуемые GLENAIR к применению

Обозначение GLENAIR	**Категория кабеля**	**Конструкция кабеля**	**Калибр жилы проводника**	**Ø кабеля Max**
963-003-24	CAT 6A	SF/UTP	24	7.11
963-003-26			26	5.59
963-037			24	6.60
963-038			24	6.86

Размеры соединителей серии 824 с контактом «SpeedMaster™»

вилка, тип 009-06

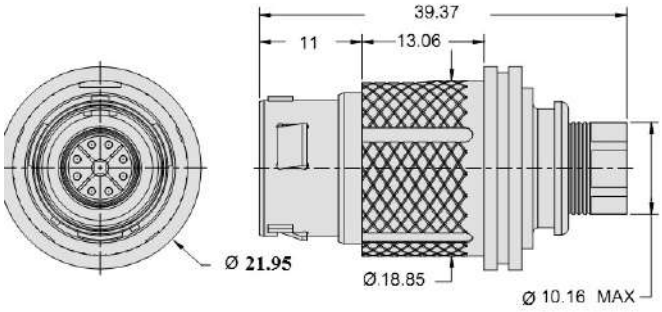

розетка, тип 010-00

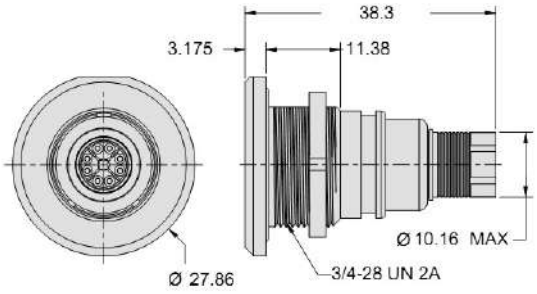

кабельная розетка, тип 010-01

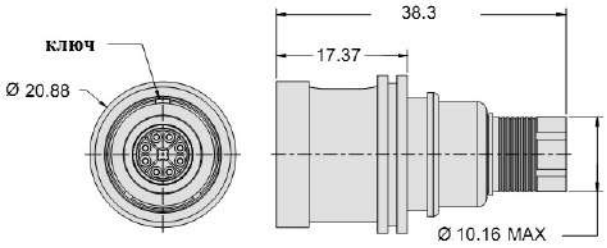

розетка, тип 010-07

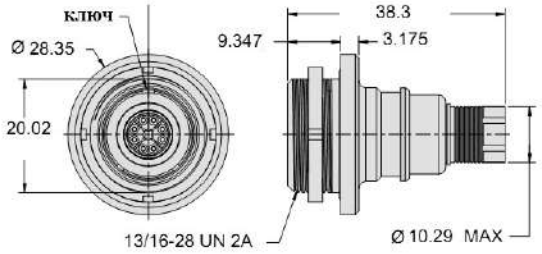

Индекс диаметра кабельного вывода	Диаметр кабеля
1	7.11
2	6.96
3	6.60
4	6.35
5	6.10
6	5.84
7	5.59

Поляризация для соединителей серии 824 с контактом «SpeedMaster™»

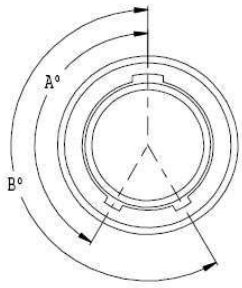

Индексы поляризации	Углы поляризации	
	A°	**B°**
A	140°	220°
B	30°	220°
C	30°	250°
D	110°	330°
E	140°	330°

Соединители с высокой плотностью контактов # 28 Серии 841, 844, 845	Вид	Стр.
Технический обзор	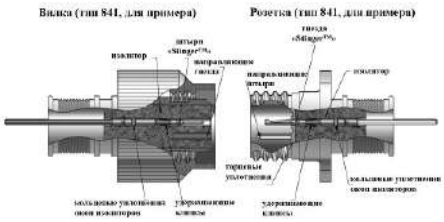	Стр. 509
Соединители серии 841 **Информация для заказа** **Размеры**		Стр. 511
Соединители серии 844 **Информация для заказа** **Размеры**		Стр. 515
Соединители серии 845 **Информация для заказа** **Размеры**		Стр. 519

Компания «GLENAIR» предлагает соединители серии **841, 844, 845** – модификации соединителей модельного ряда «Mighty Mouse», серий 801, 804, 805 соответственно. Высокая плотность контактов (расстояние между центрами контактов 1,27 мм), направляющие штыри, интегрированные кожухи, обжимные контакты **# 28 «Stinger™»** (в том числе и по дополнительному заказу), калибры применяемых проводов – 24 – 30 AWG.

Соединители серий 841, 844, 845 сохранили все базовые характеристики серий 801, 804, 805. Применяются только с обжимными контактами.

Вилки и розетки серий 841, 844, 845 сочленяются только между собой, соответственно серии, имея оригинальные контактные схемы.

Вилка (тип 841, для примера)

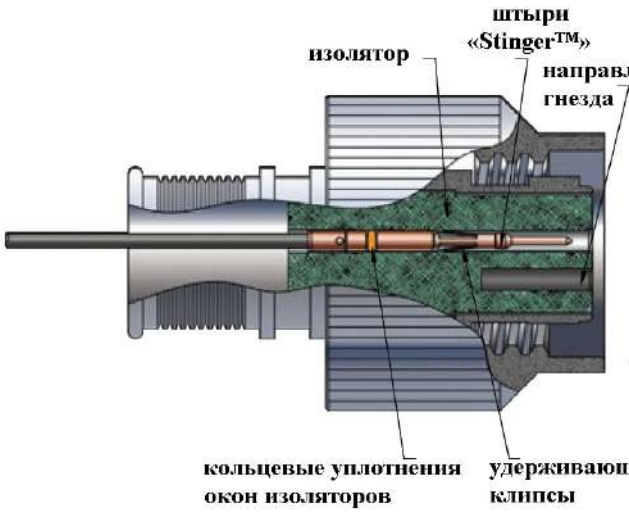

Розетка (тип 841, для примера)

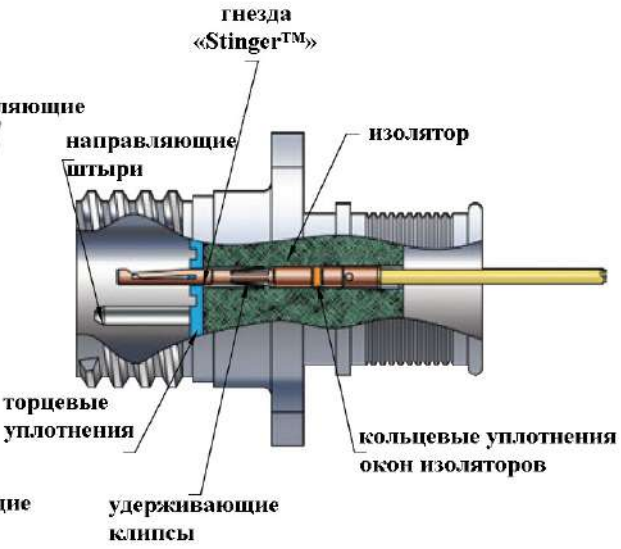

Описание контактов	Обозначение контактов
штыри #28, Stinger™, под обжимку	**850-200**
гнезда #28, Stinger™, под обжимку	**850-201**

Основные характеристики соединителей серий 84***	
Сопротивление изоляции	не менее 5 000 МОм
Выдерживаемое напряжение, уровень моря	500 В пер.т. ср.кв.
Сопротивление контактов	не более 50 мОм
Рабочий ток на контакт	1.5 А
Срок службы	2 000 циклов
Осевое усилие удержания контактов в гнезде	2 lbs. axial force
Усилие сцепления контактной пары (штырь/гнездо)	не более 3.6 ounces Max
Сила разъединения контактной пары (штырь/гнездо)	не менее 0.4 ounces Min

Контактные схемы для серий 841, 844, 845					
 (2 направляющих штыря)		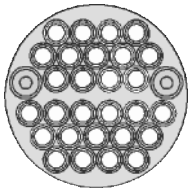 (2 направляющих штыря)		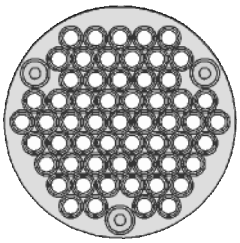 (3 направляющих штыря)	
Серия 841	**5-5**				
Серия 844	**5-5**				
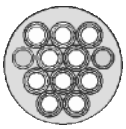 (2 направляющих штыря)					
Серия 841	**6-10**	**Серия 841**	**8-28**	**Серия 841**	**10-58**
Серия 844	**6-10**	**Серия 844**	**8-28**	**Серия 844**	**10-58**
Серия 845	**8-10**	**Серия 845**	**10-28**	**Серия 845**	**12-58**
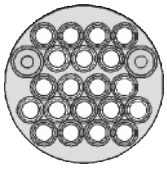 (2 направляющих штыря)		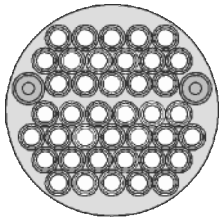 (2 направляющих штыря)		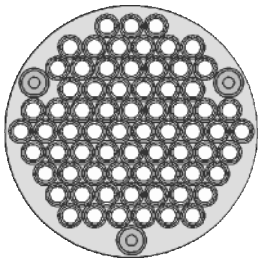 (3 направляющих штыря)	
Серия 841	**7-20**	**Серия 841**	**9-40**	**Серия 841**	**11-71**
Серия 844	**7-20**	**Серия 844**	**9-40**	**Серия 844**	**11-71**
Серия 845	**9-20**	**Серия 845**	**11-40**	**Серия 845**	**13-71**

Инструменты

Монтажный инструмент для установки контактов – **859-078-000**
Монтажный инструмент для извлечения контактов – **859-079-000**
Комплект обжимных инструментов: позиционер – **859-077**, клещи – **M22520/2-01**

Базовая серия	**841**	**-001-16**	**C**	**11-71**	**P**	**A**
Тип модификации: 003-01 – кабельная розетка с интегрированным кожухом 003-02 – розетка с квадратным фланцем с интегрированным кожухом с гладкими монтажными отверстиями 003-07 – розетка с контргайкой с интегрированным кожухом для заднего монтажа 003-12 – розетка с квадратным фланцем с интегрированным кожухом для заднего монтажа с резьбовыми монтажными отверстиями без блокировки 003-22 – розетка с квадратным фланцем с интегрированным кожухом для заднего монтажа с резьбовыми монтажными отверстиями с блокировкой 004-01 – кабельная розетка с резьбой под установку кожухов 004-02 – розетка с квадратным фланцем с резьбой под установку кожухов с гладкими монтажными отверстиями 004-07 – розетка с контргайкой с резьбой под установку кожухов для заднего монтажа 004-12 – розетка с квадратным фланцем с резьбой под установку кожухов для заднего монтажа с резьбовыми монтажными отверстиями без блокировки 004-22 – розетка с квадратным фланцем с резьбой под установку кожухов для заднего монтажа с резьбовыми монтажными отверстиями с блокировкой 001-16 – вилка с интегрированным кожухом 001-26 – вилка с резьбой под установку кожухов с механизмом самоблокировки и трещоткой 002-16 – вилка с резьбой под установку кожухов 002-26 – вилка с резьбой под установку кожухов с механизмом самоблокировки и трещоткой						
Материал корпуса/Тип покрытия: M – алюминий/химосажденный никель MT – алюминий/никель-PTFE ZNU – алюминий/цинк/никель с черным хроматированием NF – алюминий/кадмий с оливково серым хроматированием Z1 – нержавеющая сталь/пассивирование						
Контактные схемы – 5-5, 6-10, 7-20, 8-28, 9-40, 10-58, 11-71						
Тип контакта: P – соединитель поставляется со штыревыми контактами S – соединитель поставляется с гнездовыми контактами						
Поляризация – A (нормальная), B, C, D, E, F						

Поляризация для соединителей серии 841

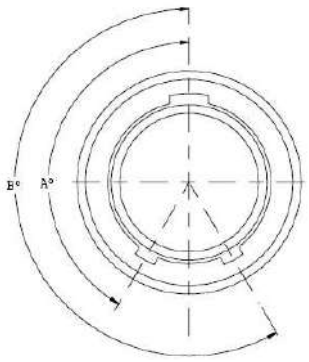

Индексы поляризации	**Углы поляризации**	
	A°	**B°**
A	150°	210°
B	75°	210°
C	95°	230°
D	140°	275°
E	75°	275°
F	95°	210°

Размеры. Вилки, тип 001 и 002

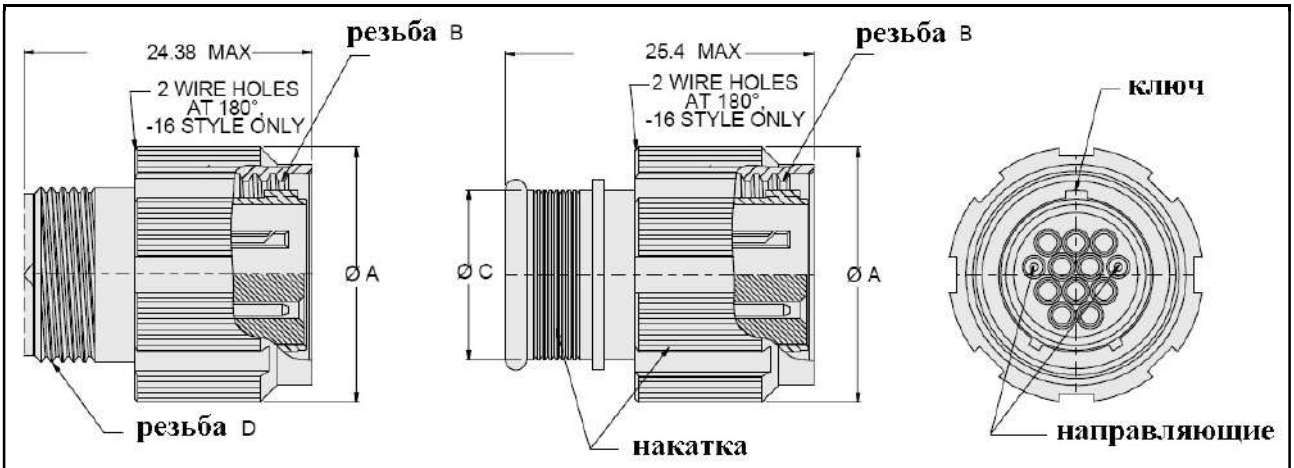

Размер корпуса	Ø A для вилки, тип 16	Ø A для вилки, тип 26	Резьба B -0.5P-.1L-DS-2B	Ø C	Резьба D UNEF-2A
5	13,72	16,51	0.3125	6,22	.2500-32
6	15,24	17,53	0.3750	7,37	.3125-32
7	17,53	20,07	0.4375	9,91	.4375-28
8	19,05	21,08	0.5000	11,30	.5000-28
9	20,57	23,37	0.5625	12,70	.5625-24
10	22,35	24,89	0.6250	14,22	.6250-24
11	23,37	25,91	0.6875	15,37	.6875-24

Установочные размеры для розеток, тип 003-07, 003-02, 003-12 и 003-22

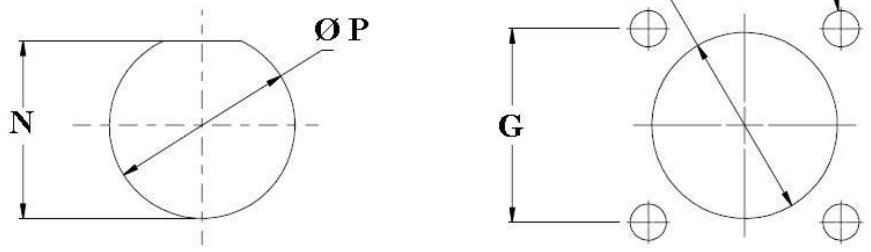

для розетки, тип 07 **для розеток, тип 02, 12, 22**

Размер корпуса	G	Ø H	N	Ø P	Ø R
5	9,22	2,31 – 2,44	8,99 – 9,09	9,78	8,33
6	10,74		10,52 – 10,62	11,38	9,91
7	12,27		13,72 – 13,82	14,55	11,51
8	13,84		13,72 – 13,82	14,55	13,08
9	15,42	3,20 – 3,30	15,24 – 15,34	16,13	14,68
10	17,02		16,87 – 16,97	17,73	16,26
11	18,16		18,39 – 18,49	19,30	17,86

Размеры. Розетки, тип 01

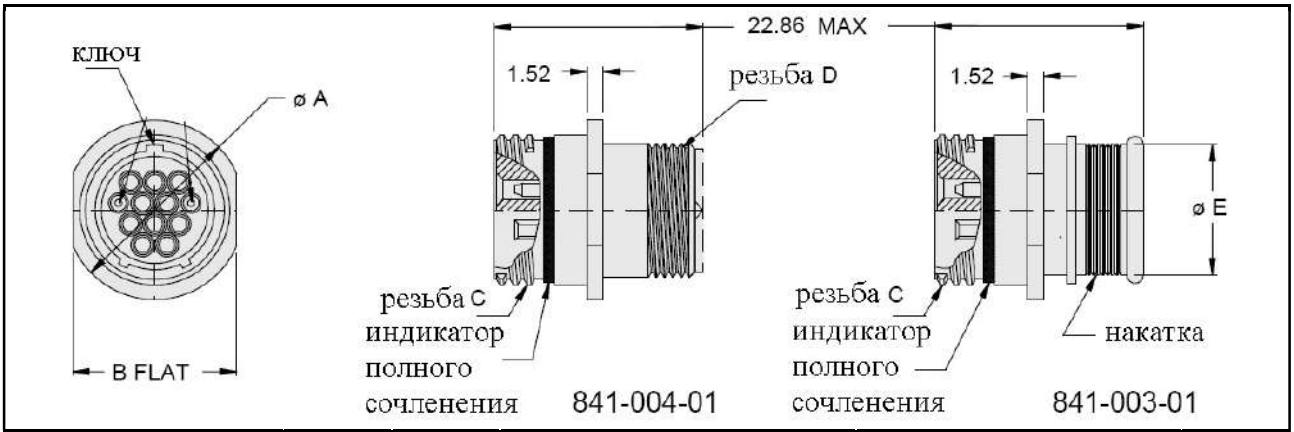

Размер корпуса	Ø A	B	Резьба C	Резьба D	Ø E
5	9.02	8.26	.3125-.05P-.1L-DS-2A	.2500-32 UNEF-2A	6.22
6	10.54	9.78	.3750-.05P-.1L-DS-2A	.3125-23 UNEF-2A	7.37
7	12.19	11.30	.4375-.05P-.1L-DS-2A	.4375-28 UNEF-2A	9.91
8	13.72	12.95	.5000-.05P-.1L-DS-2A	.5000-28 UNEF-2A	11.30
9	15.37	14.61	.5625-.05P-.1L-DS-2A	.5625-24 UNEF-2A	12.70
10	16.89	16.13	.6250-.05P-.1L-DS-2A	.6250-24 UNEF-2A	14.22
11	18.54	17.78	.6875-.05P-.1L-DS-2A	.6875-24 UNEF-2A	15.37

Розетки, тип 02

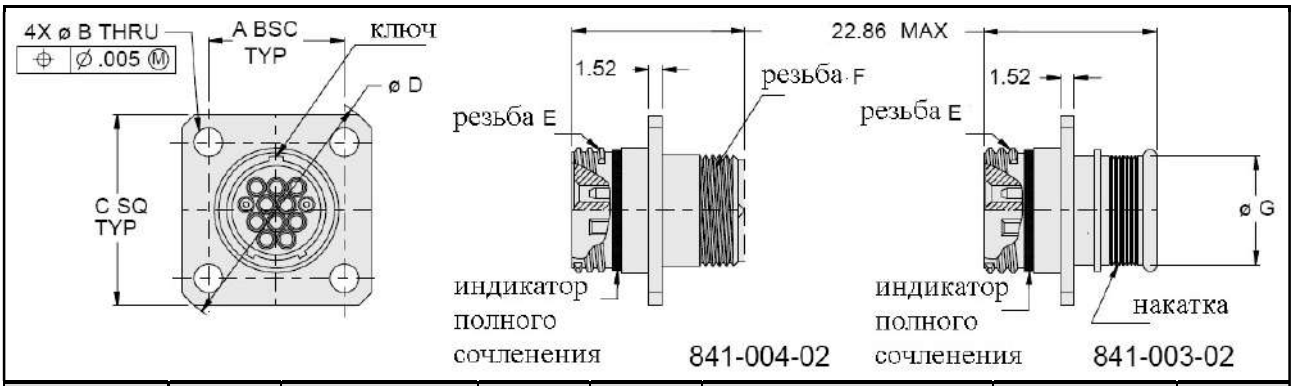

Размер корпуса	A	Ø B	C	Ø D	Резьба E -.05P-.1L-DS-2A	Резьба F UNEF-2A	Ø G
5	9.22	2.31 – 2.44	13.46	17.27	.3125	.2500-32	6.22
6	10.74		14.99	19.05	.3750	.3125-23	7.37
7	12.27		16.51	21.59	.4375	.4375-28	9.91
8	13.84		18.08	23.83	.5000	.5000-28	11.30
9	15.42	3.20 – 3.30	21.59	28.58	.5625	.5625-24	12.70
10	17.02		22.61	30.18	.6250	.6250-24	14.22
11	18.16		23.75	31.75	.6875	.6875-24	15.37

Размеры. Розетки, тип 07

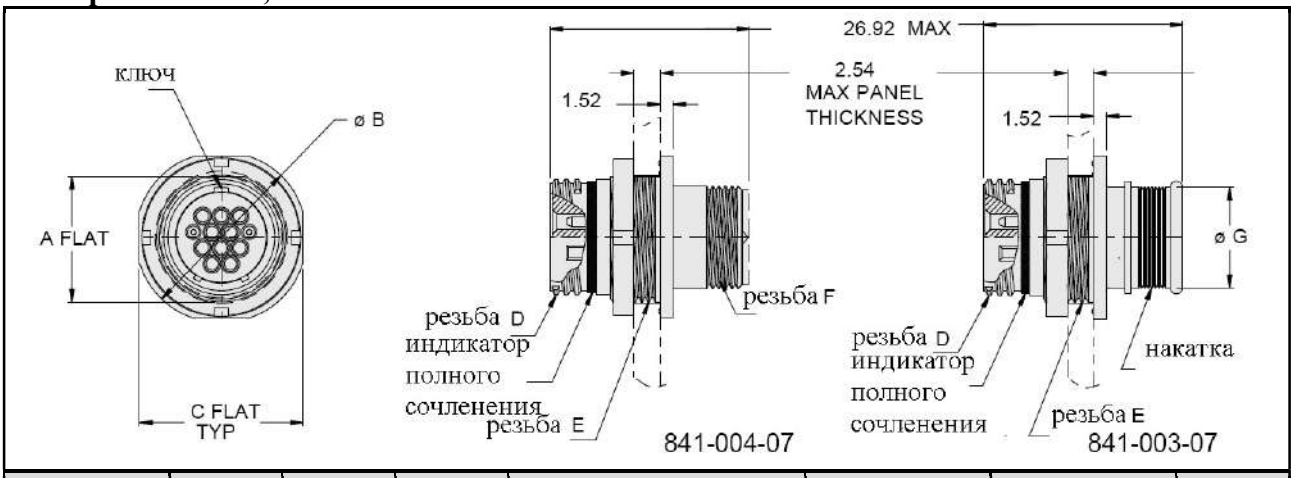

Размер корпуса	A	Ø B	C	Резьба E -.05P-.1L-DS-2A	Резьба E UNEF-2A	Резьба F UNEF-2A	Ø G
5	8.89	14.61	13.84	.3125	.3750-28	.2500-32	6.22
6	10.41	16.13	15.11	.3750	.4375-28	.3125-32	7.37
7	13.61	19.18	18.36	.4375	.5625-32	.4375-28	9.91
8	13.61	19.18	18.36	.5000	.5625-32	.5000-28	11.30
9	15.14	21.08	20.07	.5625	.6250-28	.5625-24	12.70
10	16.71	22.61	21.72	.6250	.6875-28	.6250-24	14.22
11	18.24	24.38	23.50	.6875	.7500-28	.6875-24	15.37

Розетки, тип 12/22

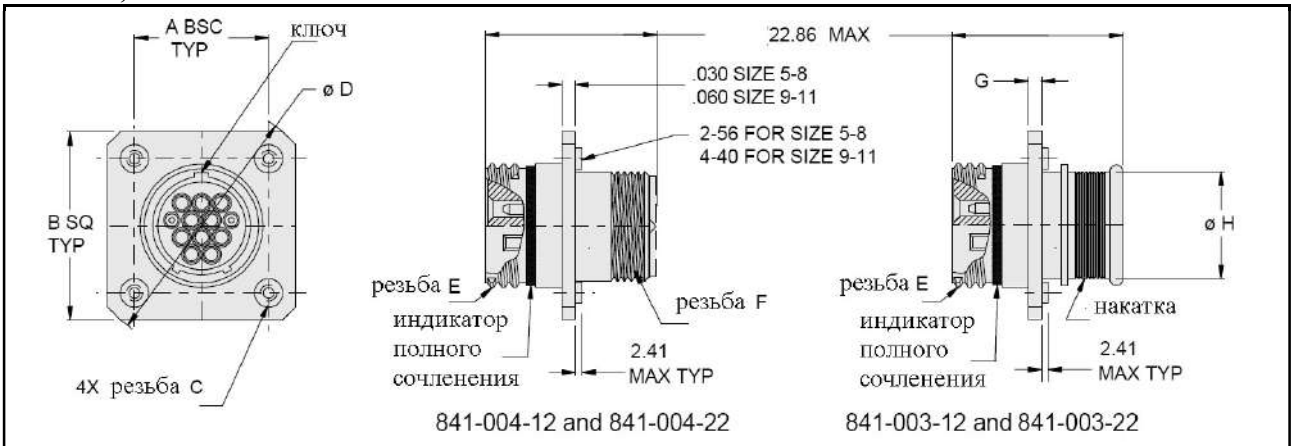

Размер корпуса	A	B	Резьба C	Ø D	Резьба E -.05P-.1L-DS-2A	Резьба F UNEF-2A	G	Ø H
5	9.22	15.82	2-56	19.66	.3125	.2500-32	0.76	6.22
6	10.74	17.35		21.84	.3750	.3125-23		7.37
7	12.27	18.87		23.98	.4375	.4375-28		9.91
8	13.84	20.45		26.21	.5000	.5000-28		11.30
9	15.42	23.55	4-40	29.97	.5625	.5625-24	1.52	12.70
10	17.02	25.15		32.21	.6250	.6250-24		14.22
11	18.16	26.29		33.81	.6875	.6875-24		15.37

Соединители серии 844

Информация для заказа

Базовая серия	**844**	**-001-06**	**C**	**11-71**	**P**	**A**
Тип модификации: 003-01 – кабельная розетка с интегрированным кожухом 003-00 – розетка с контргайкой с интегрированным кожухом для переднего монтажа 003-07 – розетка с контргайкой с интегрированным кожухом для заднего монтажа 004-01 – кабельная розетка с резьбой под установку кожухов 004-00 – розетка с контргайкой с резьбой под установку кожухов для переднего монтажа 004-07 – розетка с контргайкой с резьбой под установку кожухов для заднего монтажа 001-06 – вилка с интегрированным кожухом 002-06 – вилка с резьбой под установку кожухов						
Материал корпуса/Тип покрытия: C – алюминий/черное анодирование M – алюминий/никель ZN – алюминий/цинк/никель с оливково серым хроматированием ZNU – алюминий/цинк/никель с черным хроматированием NF – алюминий/кадмий с оливково серым хроматированием Z1 – нержавеющая сталь/пассивирование ZB – алюминий/ кадмий с оливково серым хроматированием ZC – алюминий/цинк-кобальт с черным хроматированием						
Контактные схемы – 5-5, 6-10, 7-20, 8-28, 9-40, 10-58, 11-71						
Тип контакта: P – соединитель поставляется со штыревыми контактами S – соединитель поставляется с гнездовыми контактами						
Поляризация – A (нормальная), B, C, D, E, F не указывается – универсальная поляризация, только с одним мастер-ключом						

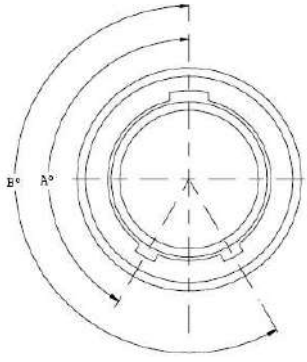

Индексы поляризации	**Углы поляризации**	
	A°	**B°**
A	150°	210°
B	45°	210°
C	90°	230°
D	140°	275°
E	75°	275°
F	90°	210°

Размеры. Вилки, тип 001 и 002

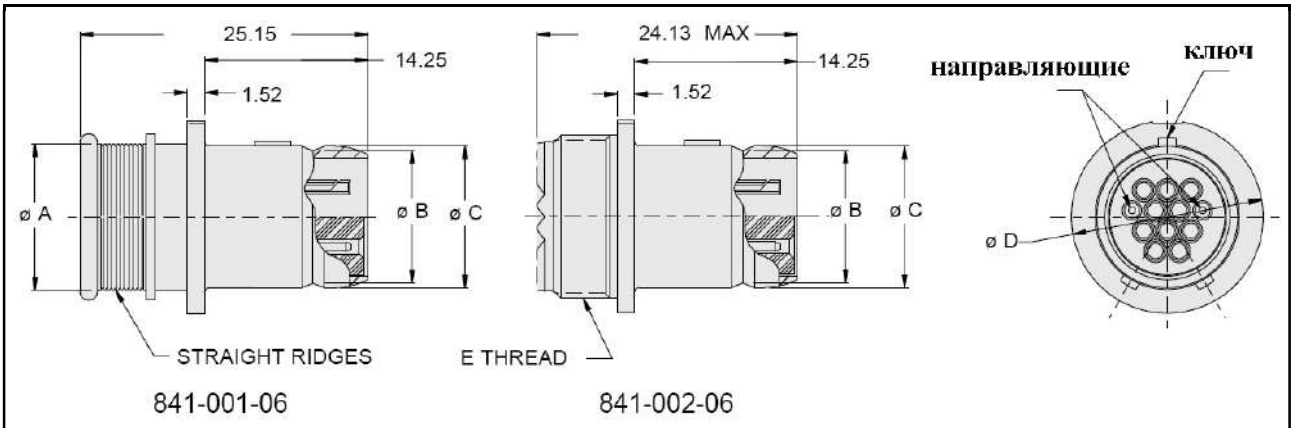

Размер корпуса	Ø A	Ø B	Ø C	Ø D Max	Резьба E UNEF-2A
5	6.25	5.56	6.35	10.85	.2500-32
6	7.26	7.16	7.95	12.57	.3125-32
7	9.91	8.92	9.73	14.61	.4375-28
8	11.23	10.11	10.90	15.60	.5000-28
9	12.70	11.53	12.34	17.02	.5625-24
10	14.33	13.44	14.30	18.92	.6250-24
11	15.44	14.91	15.70	20.19	.6875-24

Установочные размеры для розеток, тип 07 и 00

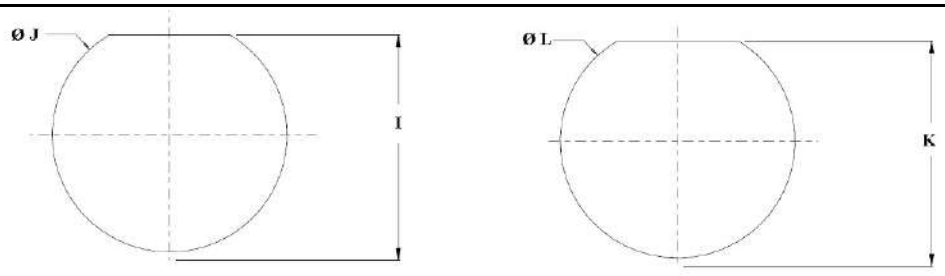

для розетки, тип 07 **для розетки, тип 00**

Размер корпуса	I	Ø J	K	Ø L
5	10.74 – 10.85	12.95	12.14 – 12.24	16.13
6	12.07 – 12.17	14.61	13.67 – 13.77	17.65
7	15.27 – 15.39	17.73	17.04 – 17.17	12.95
8	15.27 – 15.39	17.73	17.04 – 17.17	11.38
9	16.84 – 16.94	19.30	18.49 – 18.59	16.13
10	18.52 – 18.64	20.88	20.22 – 20.35	19.30
11	20.22 – 20.35	22.48	21.62 – 21.72	20.88

Размеры. Розетки, тип 00

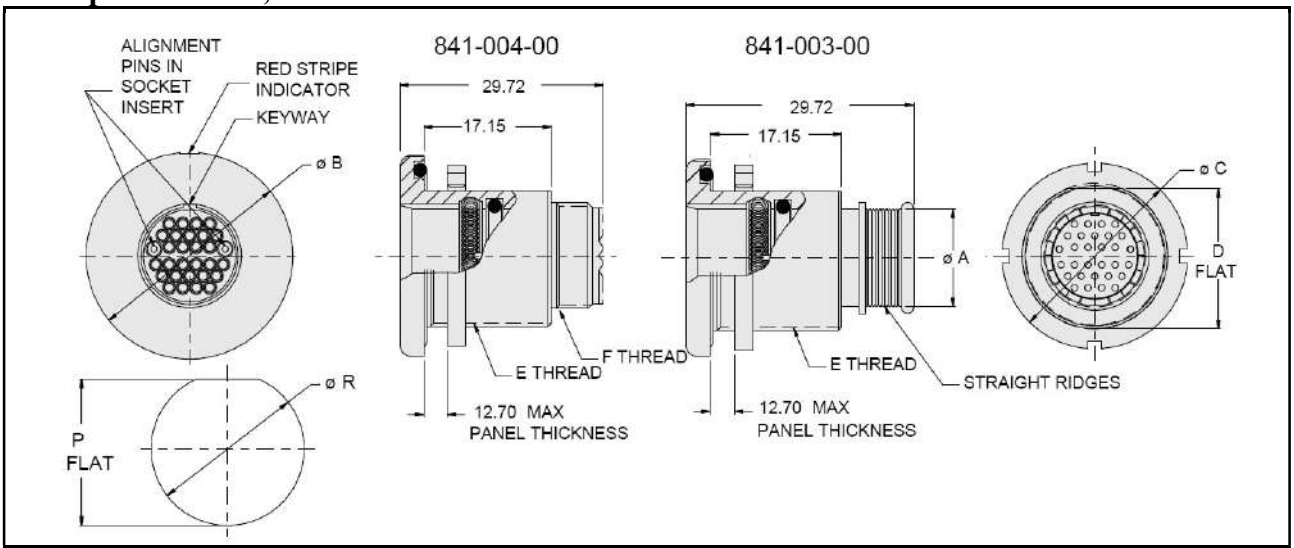

Размер корпуса	Ø A	Ø B	Ø C	D	Резьба E UN-2A	Резьба T UNEF-2A	P	Ø R
5	6.25	21.08	15.88	11.94	.5000-32	.5000-32	12.14 – 12.24	12.95
6	7.26	22.48	17.48	13.46	.5625-28	.3125-32	13.67 – 13.77	14.61
7	9.91	25.27	20.62	16.84	.6875-28	.4375-28	17.04 – 17.17	17.73
8	11.23	25.27	20.62	16.84	.6875-28	.5000-28	17.04 – 17.17	17.73
9	12.70	27.31	22.23	18.29	.7500-28	.5625-24	18.49 – 18.59	19.30
10	14.33	28.96	23.83	20.02	.8125-28	.6250-24	20.22 – 20.35	20.88
11	15.44	30.23	25.40	21.41	.8750-28	.6875-24	21.62 – 21.72	22.48

Розетки, тип 01

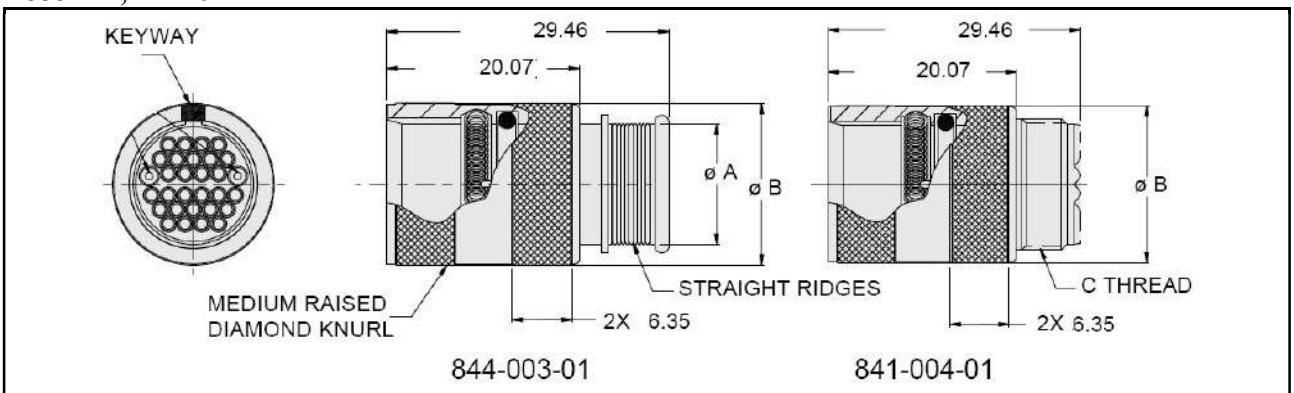

Размер корпуса	Ø A	Ø B	Резьба C UNEF-2A
5	6.25	11.43	.5000-32
6	7.26	12.19	.3125-32
7	9.91	14.73	.4375-28
8	11.23	15.32	.5000-28
9	12.70	17.65	.5625-24
10	14.33	18.67	.6250-24
11	15.44	20.57	.6875-24

Размеры. Розетки, тип 07

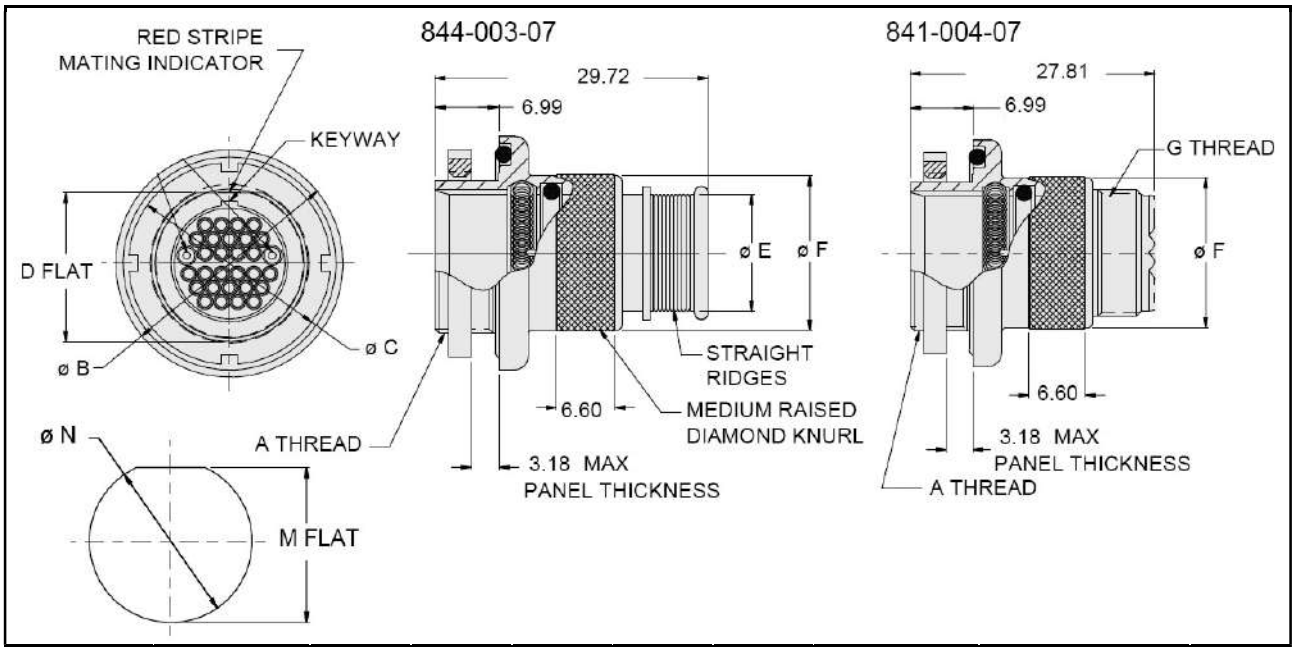

Размер корпуса	Резьба A UN-2A	Ø B	Ø C	D	Ø E	Ø F	Резьба G UNEF-2A	M	Ø N
5	.4375-32	20.07	14.27	10.54	6.25	11.43	.5000-32	10.74 – 10.85	11.38
6	.5000-32	21.08	15.88	11.86	7.26	12.19	.3125-32	12.07 – 12.17	12.95
7	.6250-28	22.86	19.05	15.09	9.91	14.73	.4375-28	15.29 – 15.39	16.13
8	.6250-28	24.26	19.05	15.09	11.23	15.32	.5000-28	15.29 – 15.39	16.13
9	.6875-28	25.40	20.62	16.64	12.70	17.65	.5625-24	16.84 – 16.94	17.65
10	.7500-28	27.56	22.23	18.31	14.33	18.67	.6250-24	18.52 – 18.64	19.30
11	.8125-28	28.83	23.83	20.02	15.44	20.57	.6875-24	20.22 – 20.35	20.88

Соединители серии 845

Информация для заказа

Базовая серия	**845**	**-001-16**	**M**	**13-71**	**P**	**A**
Тип модификации: 003-01 – кабельная розетка с интегрированным кожухом 003-02 – розетка с квадратным фланцем с интегрированным кожухом с гладкими монтажными отверстиями 003-07 – розетка с контргайкой с интегрированным кожухом для заднего монтажа 003-12 – розетка с квадратным фланцем с интегрированным кожухом для заднего монтажа с резьбовыми монтажными отверстиями без блокировки 003-22 – розетка с квадратным фланцем с интегрированным кожухом для заднего монтажа с резьбовыми монтажными отверстиями с блокировкой 004-01 – кабельная розетка с резьбой под установку кожухов 004-02 – розетка с квадратным фланцем с резьбой под установку кожухов с гладкими монтажными отверстиями 004-07 – розетка с контргайкой с резьбой под установку кожухов для заднего монтажа 004-12 – розетка с квадратным фланцем с резьбой под установку кожухов для заднего монтажа с резьбовыми монтажными отверстиями без блокировки 004-22 – розетка с квадратным фланцем с резьбой под установку кожухов для заднего монтажа с резьбовыми монтажными отверстиями с блокировкой 001-16 – вилка с интегрированным кожухом 002-16 – вилка с резьбой под установку кожухов						
Материал корпуса/Тип покрытия: M – алюминий/химосажденный никель MT – алюминий/никель-PTFE ZNU – алюминий/цинк/никель с черным хроматированием NF – алюминий/кадмий с оливково серым хроматированием Z1 – нержавеющая сталь/пассивирование						
Контактные схемы 8-10, 9-20, 10-28, 11-40, 12-58, 13-71						
Тип контакта: P – соединитель поставляется со штыревыми контактами S – соединитель поставляется с гнездовыми контактами						
Поляризация – A (нормальная), B, C, D, E, F						

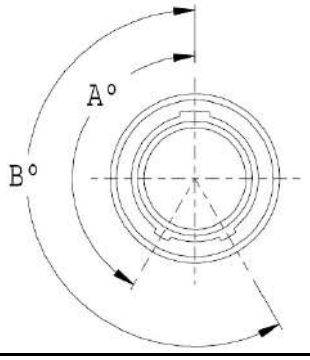

Индексы поляризации	**Углы поляризации**	
	A°	**B°**
A	150°	210°
B	75°	210°
C	95°	230°
D	140°	275°
E	75°	275°
F	95°	210°

Размеры. Вилки, тип 16

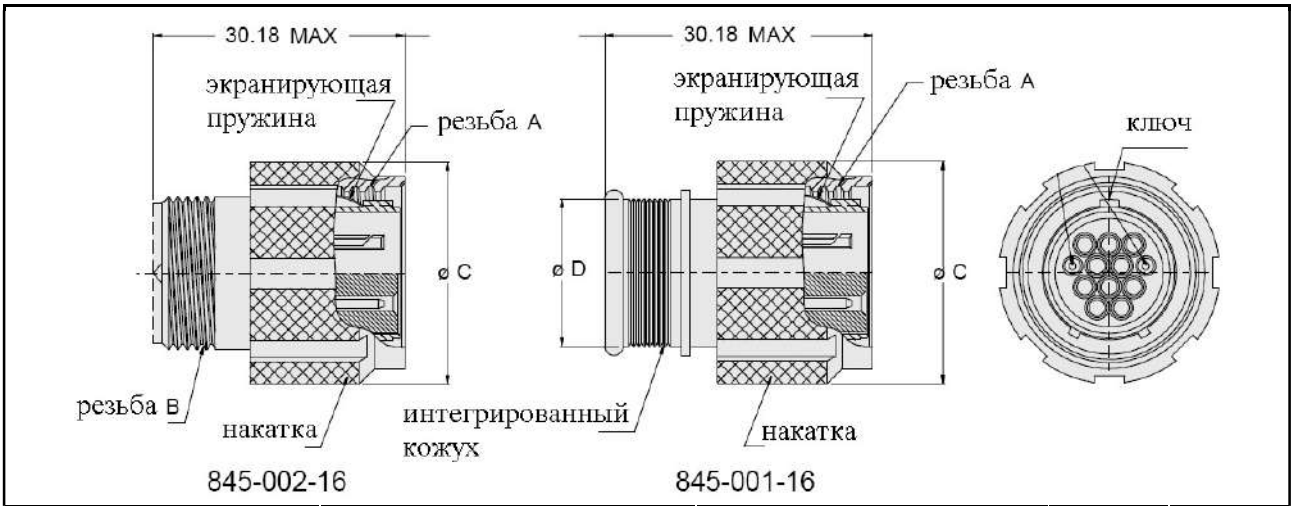

Размер корпуса	Резьба A	Резьба B	Ø C	Ø D
8	.5000-.1P-.3L-TS-2B	.3750-32 UNEF-2A	17.58	8.03
9	.5625-.1P-.3L-TS-2B	.4375-28 UNEF-2A	20.04	10.08
10	.6250-.1P-.3L-TS-2B	.5000-28 UNEF-2A	21.01	11.99
11	.6875-.1P-.3L-TS-2B	.5625-24 UNEF-2A	23.32	13.18
12	.7500-.1P-.3L-TS-2B	.6250-24 UNEF-2A	24.99	14.86
13	.8125-.1P-.3L-TS-2B	.6875-24 UNEF-2A	26.59	16.41

Розетки, тип 01

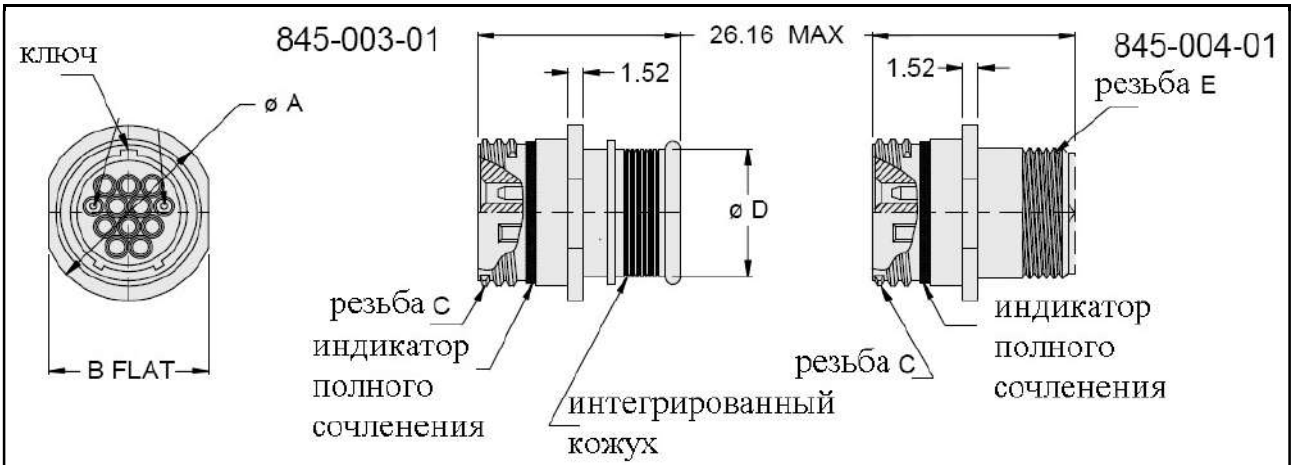

Размер корпуса	Ø A	B	Резьба C	Ø D	Резьба E
8	13.72	12.95	.5000-.1P-.3L-TS-2A	8.03	.3750-32 UNEF-2A
9	15.37	14.61	.5625-.1P-.3L-TS-2A	10.08	.4375-28 UNEF-2A
10	16.97	16.21	.6250-.1P-.3L-TS-2A	11.99	.5000-28 UNEF-2A
11	18.54	17.78	.6875-.1P-.3L-TS-2A	13.18	.5625-24 UNEF-2A
12	20.14	19.38	.7500-.1P-.3L-TS-2A	14.86	.6250-24 UNEF-2A
13	21.72	20.96	.8125-.1P-.3L-TS-2A	16.41	.6875-24 UNEF-2A

Размеры. Розетки, тип 02

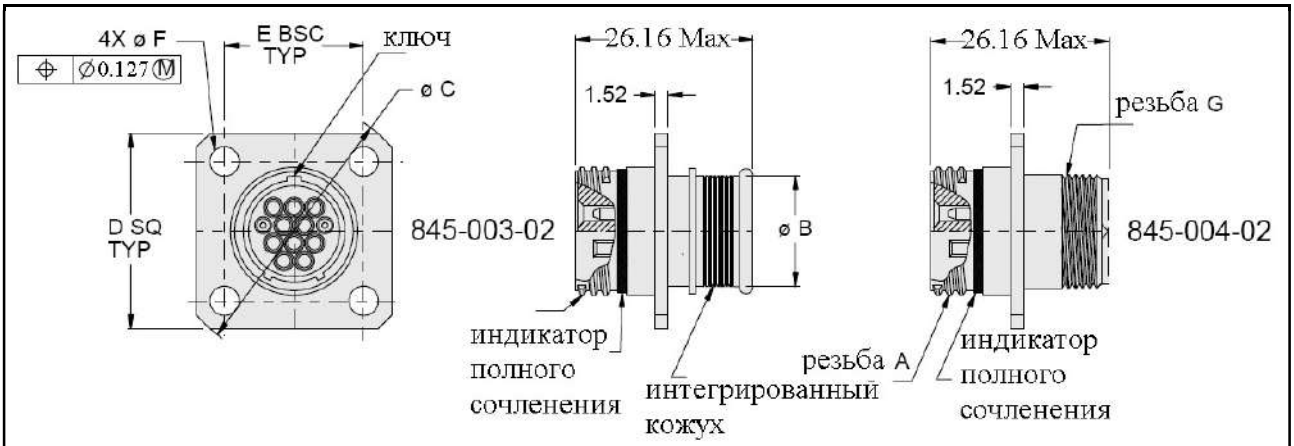

Размер корпуса	Резьба A	Ø B	Ø C	D	E	Ø F	Резьба G
8	.5000-.1P-.3L-TS-2A	8.03	29.21	21.59	16.76	2.31/ 2.43	.3750-32 UNEF-2A
9	.5625-.1P-.3L-TS-2A	10.08	31.24	23.19	18.36		.4375-28 UNEF-2A
10	.6250-.1P-.3L-TS-2A	11.99	33.78	24.77	19.94		.5000-28 UNEF-2A
11	.6875-.1P-.3L-TS-2A	13.18	35.81	26.39	21.54		.5625-24 UNEF-2A
12	.7500-.1P-.3L-TS-2A	14.86	38.10	27.91	23.09		.6250-24 UNEF-2A
13	.8125-.1P-.3L-TS-2A	16.41	40.39	29.54	24.71		.6875-24 UNEF-2A

Розетки, тип 07

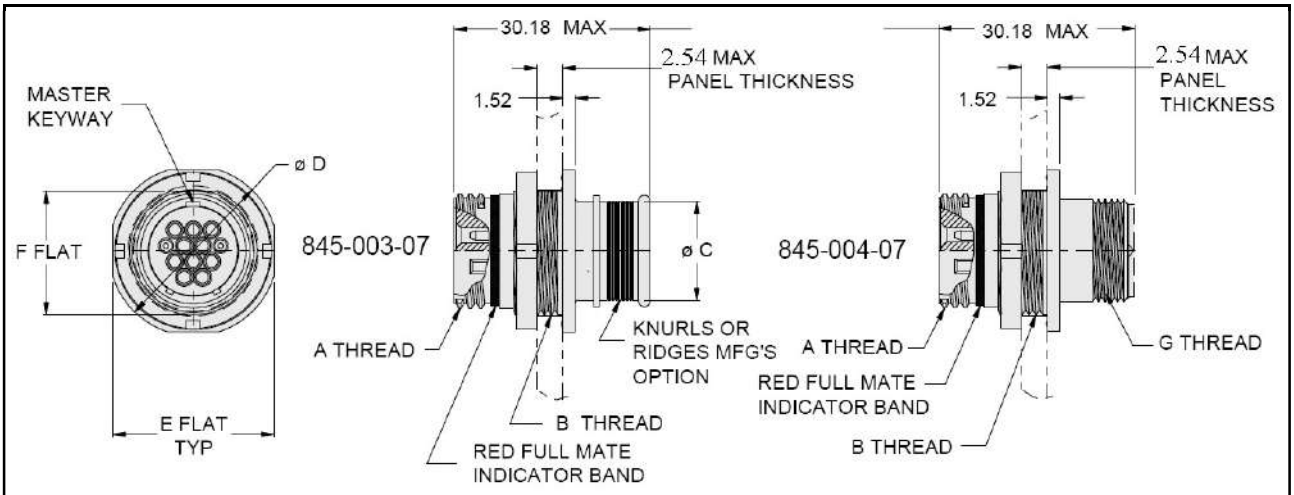

Размер корпуса	Резьба A -.1P-.3L-TS-2A	Резьба B UNEF-2A	Ø C	Ø D	E	F	Резьба G UNEF-2A
8	.5000	.5625-28	8.03	19.30	18.54	13.59	.3750-32
9	.5625	.6875-28	10.08	22.35	21.59	16.79	.4375-28
10	.6250	.6875-28	11.99	22.35	21.59	16.79	.5000-28
11	.6875	.7500-28	13.18	24.26	23.50	18.31	.5625-24
12	.7500	.8125-28	14.86	26.92	26.29	19.91	.6250-24
13	.8125	.8750-28	16.41	28.45	27.69	21.41	.6875-24

Установочные размеры для розеток, тип 07, 02, 12 и 22

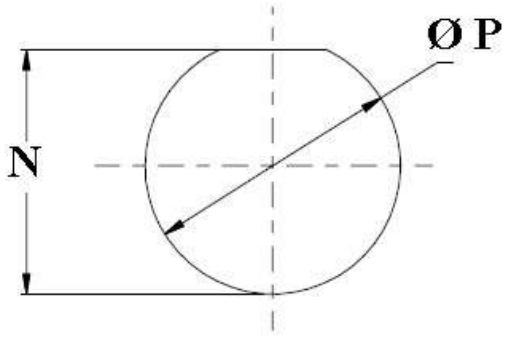

для розетки, тип 07

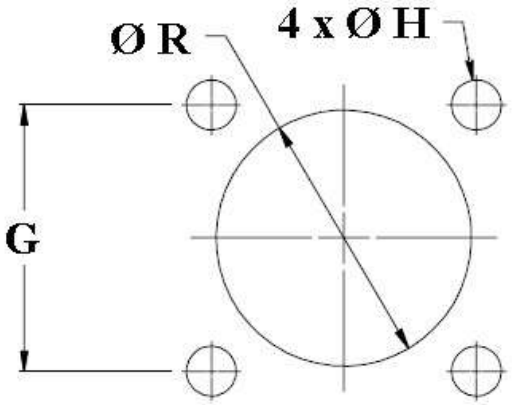

для розеток, тип 02, 12, 22

Размер корпуса	G	Ø H	N	Ø P	Ø R
8	16,76	2,31 – 2,44	14,50 – 14,61	13,79 – 13,89	13,08
9	18,36		17,68 – 17,78	16,99 – 17,09	14,68
10	19,94		17,68 – 17,78	16,99 – 17,09	16,26
11	21,54		19,25 – 19,35	18,52 – 18,62	17,86
12	23,09		20,85 – 20,96	20,12 – 20,22	19,43
13	24,71		22,43 – 22,53	21,56 – 21,67	21,03

Розетки, тип 12, 22

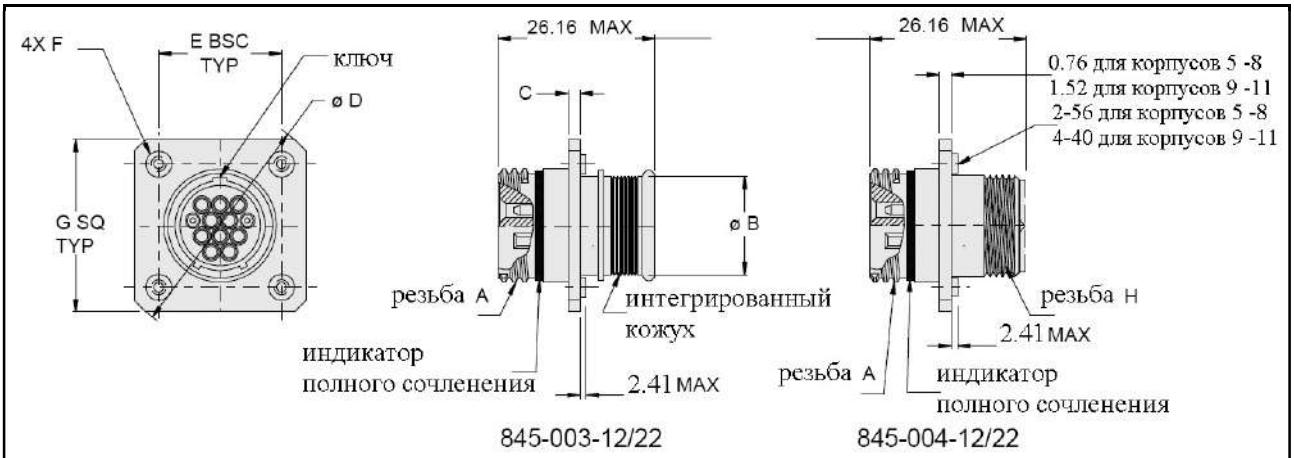

Размер корпуса	Резьба A -.1P-.3L-TS-2A	Ø B	C	Ø D	E	Резьба F	G	Резьба H UNEF-2A
8	.5000	8,03	0.76	30,33	16.76	2-56	23,37	.3750-32
9	.5625	10,08		32,59	18.36		24,97	.4375-28
10	.6250	11,99		34,82	19.94		26,54	.5000-28
11	.6875	13,18		37,08	21.54		28,04	.5625-24
12	.7500	14,86		39,27	23.09		29,69	.6250-24
13	.8125	16,41		41,58	24.71		31,32	.6875-24

Обжимные инструменты для контактов # 28

Вид	Обозначение GLENAIR	Международное обозначение	Обозначение DMC
	**809-015**	**M22520/2-01**	**AFM8**
	**859-077**	**нет**	**K267-4**

Монтажные инструменты



Монтажные инструменты	Обозначение GLENAIR	Вид
Для установки	**859-078-000**	
Для извлечения с защитным наконечником	**859-079-000**	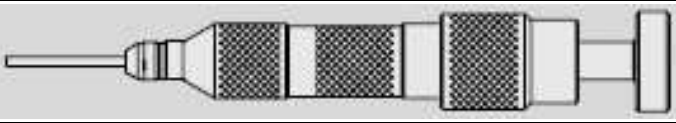
Защитный наконечник (запасной)	**859-079-001**	
Для извлечения без защитного наконечника (запасной)	**859-079-002**	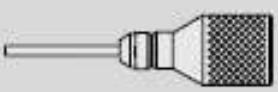

Соединители для каналов сетевых интерфейсов micro USB, типы AB и B Серии 801, 804, 805	Вид	Стр.
Соединители серии 801 **Информация для заказа** **Размеры**		Стр. 526
Соединители серии 804 **Информация для заказа** **Размеры**		Стр. 533
Соединители серии 805 **Информация для заказа** **Размеры**		Стр. 539

Соединители модельного ряда «Mighty Mouse» с интерфейсом micro USB

серия 801 «Mighty Mouse» micro USB





MIL-DTL-38999, серия 3 RJ45

Материалы и покрытия:

- Базовые серии – 801 (размер корпуса 8); 804 (размер корпуса 8); 805 (размер корпуса 10)
- корпус – алюминий
- покрытие – оливково серый кадмий, никель-PTFE, никель, черный цинк-никель
- контакты – медь/золото
- изолятор micro USB – LCP
- уплотнения – силикон

Электрические характеристики интерфейса micro USB:

- рабочее напряжение – 30 В пер.т. (ср.кв.)
- рабочий ток: сигнальные цепи 1.0 А, цепи питания – 1.8 А
- напряжение пробоя – 600 В пер.т.

Механические и климатические характеристики

- защищенность – IP68 (сочлененная пара), погружение в воду на глубину 1 м на 1 ч
- рабочий диапазон температур от -40°С до +125°С
- вибрация – 37 g/s
- механический удар – 300 g/s
- срок службы – 10 000 циклов

Описание и назначение контактов интерфейса micro USB

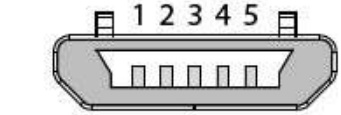

micro USB, тип B

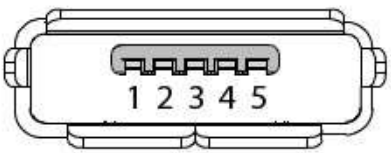

micro USB, тип AB

Номер контакта	Описание
1	питание
2	D-
3	D+
4	ID
5	земля
корпус	экран

Конструктивные особенности вилок серии 801 MUSB, размер корпуса 8

Изоляторы всех вилок оснащены интерфейсами micro USB (тип B) следующей компоновки: с лицевой стороны изолятора – штекер micro USB (тип B), с задней стороны изолятора – места для установки обжимных штыревых контактов # 23
Обжимные контакты # 23 (809-001) поставляются в комплекте, неустановленными

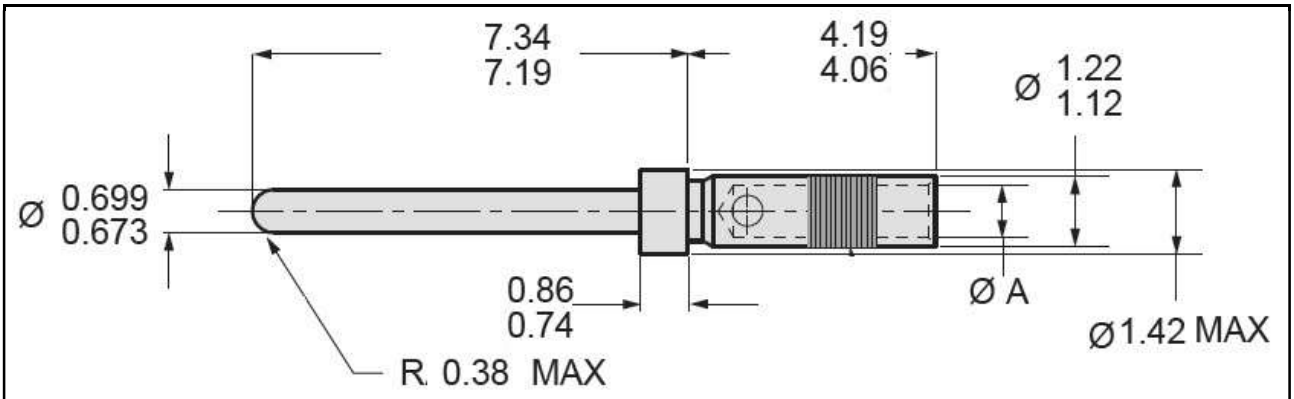

Калибры применяемых проводов, AWG	Обозначения контактов	Ø A	Клещи GLENAIR/ DMC	Позиционер GLENAIR/ DMC
#22 – #28	**809-001**	0.851 – 0.902	809-015 (AFM8)	809-005 (K1461)
#26 – #30	**809-042**	0.582 – 0.622		

Информация для заказа вилок

Базовая серия	**801**	**-082**	**-16**	**MUSB**	**-M**	**A**
Тип корпуса:						
082 – вилка с интегрированным кожухом под установку экрана и ТУТ						
083 – вилка с резьбой под установку кожуха						
Тип модификации корпуса:						
16 – вилка, стандартная						
26 – вилка с системой самоблокировки и трещоткой						
MUSB – обязательный индекс интерфейса micro USB, тип B						
Тип покрытия:						
Алюминиевый корпус						
NF – оливково серый кадмий						
M – никель						
MT – никель-PTFE						
ZNU – черный цинк-никель						
Поляризация корпуса – A, B, C, D, E, F						

Размеры

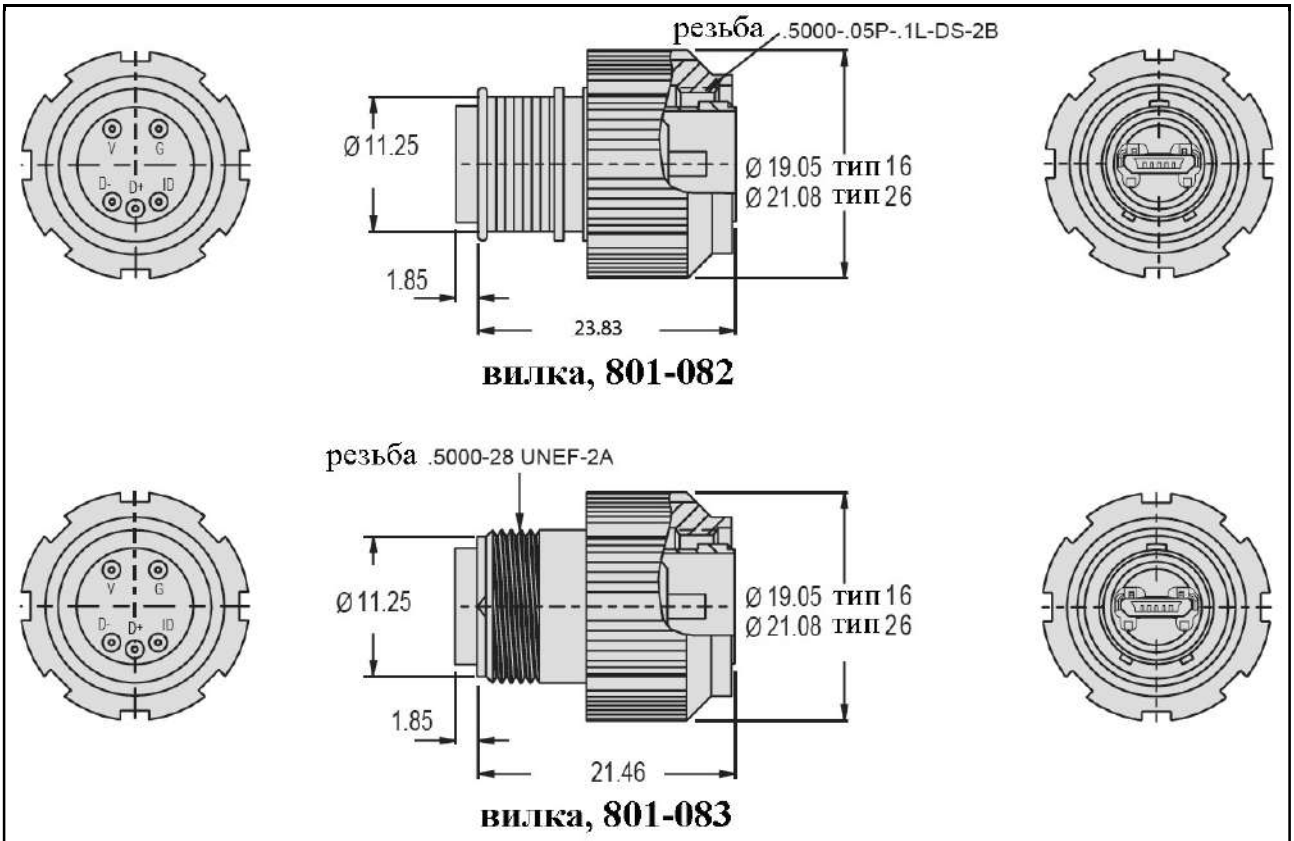

Позиция контактов # 23	Схема коммутации	Позиция контактов micro USB	
V	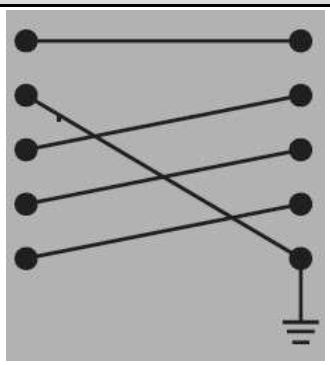	**1**	питание
G		**2**	D-
D		**3**	D+
D+		**4**	ID
ID		**5**	земля
		корпус	

Конструктивные особенности розеток серии 801 MUSB, размер корпуса 8

Изоляторы всех розеток оснащены интерфейсами micro USB (тип B) следующей компоновки: с лицевой стороны изолятора – гнездо micro USB (тип B), с задней стороны изолятора – места для установки обжимных штыревых контактов # 23
Обжимные контакты # 23 (809-001) поставляются в комплекте, неустановленными

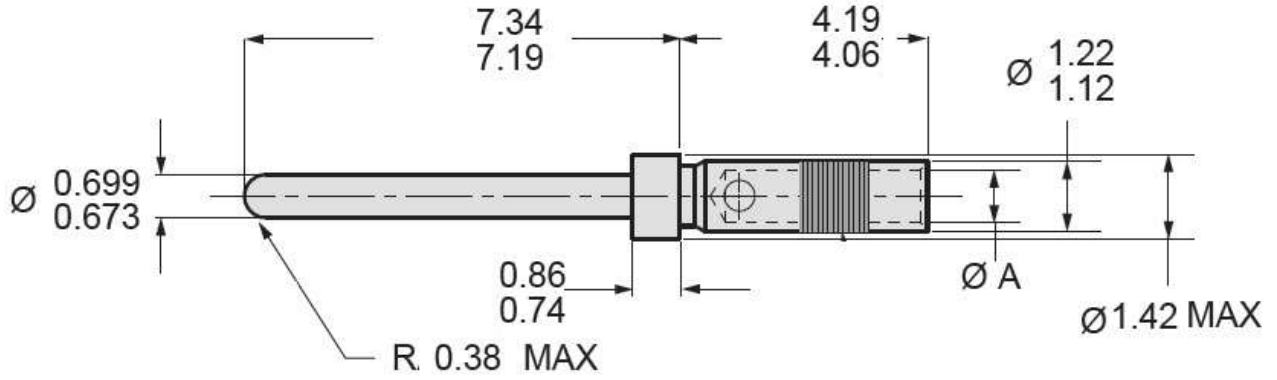

Калибры применяемых проводов, AWG	Обозначения контактов	Ø A	Клещи GLENAIR/ DMC	Позиционер GLENAIR/ DMC
#22 – #28	**809-001**	0.851 – 0.902	809-015 (AFM8)	809-005 (K1461)
#26 – #30	**809-042**	0.582 – 0.622		

Информация для заказа розеток

Базовая серия	**801**	**-084**	**-02**	**MUSB**	**-M**	**A**
Тип корпуса:						
084 – розетка с интегрированным кожухом под установку экрана и ТУТ						
085 – розетка с резьбой под установку кожуха						
Тип модификации корпуса:						
02 – розетка с квадратным фланцем						
07 – розетка с контргайкой						
MUSB – обязательный индекс интерфейса micro USB, тип B						
Тип покрытия:						
Алюминиевый корпус						
NF – оливково серый кадмий						
M – никель						
MT – никель-PTFE						
ZNU – черный цинк-никель						
Поляризация корпуса – A, B, C, D, E, F						

Размеры

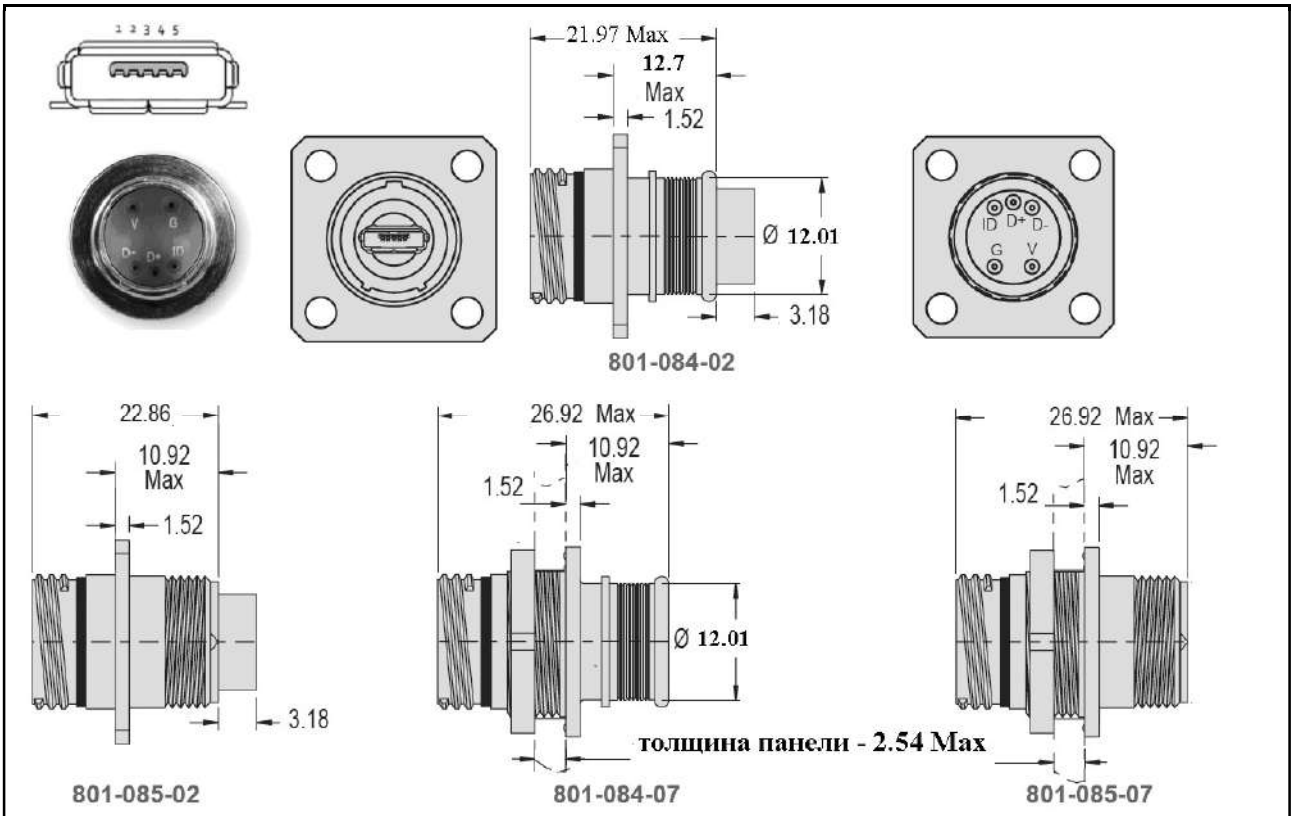

Позиция контактов # 23	Схема коммутации	Позиция контактов micro USB	
V	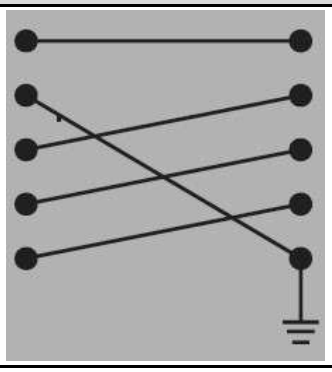	**1**	питание
G		**2**	D-
D		**3**	D+
D+		**4**	ID
ID		**5**	земля
		корпус	

Установочные размеры

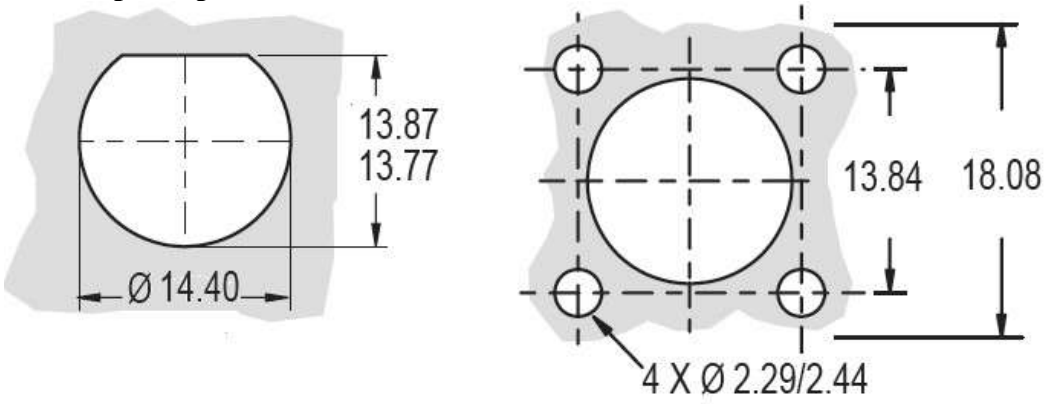

Конструктивные особенности вилок серии 801 MUSB, размер корпуса 8

Изоляторы всех вилок оснащены интерфейсами micro USB (тип B) следующей компоновки: с лицевой стороны изолятора – штекер micro USB (тип B), с задней стороны изолятора – штекер micro USB (тип B)

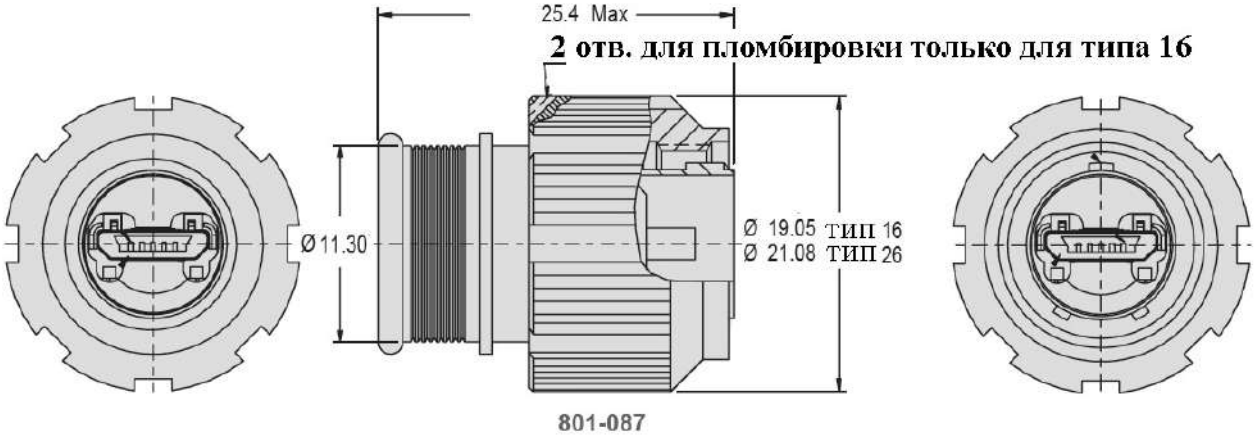

801-087

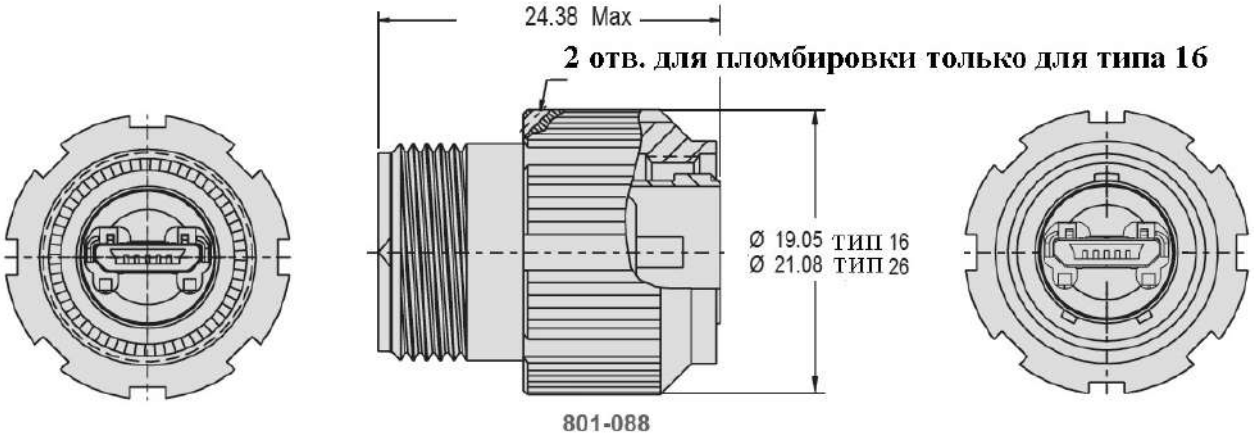

801-088

Информация для заказа вилок

Базовая серия	**801**	**-087**	**-16**	**MUSB**	**-M**	**A**
Тип корпуса:						
087 – вилка с интегрированным кожухом под установку экрана и ТУТ						
088 – вилка с резьбой под установку кожуха						
Тип модификации корпуса:						
16 – вилка, стандартная						
26 – вилка с системой самоблокировки и трещоткой						
MUSB – обязательный индекс интерфейса micro USB, тип B						
Тип покрытия:						
Алюминиевый корпус						
NF – оливково серый кадмий						
M – никель						
MT – никель-PTFE						
ZNU – черный цинк-никель						
Поляризация корпуса – A, B, C, D, E, F						

Конструктивные особенности розеток серии 801 MUSB, размер корпуса 8

Изоляторы всех розеток оснащены интерфейсами micro USB (тип AB) следующей компоновки: с лицевой стороны изолятора – гнездо micro USB (тип AB), с задней стороны изолятора – гнездо micro USB (тип AB)

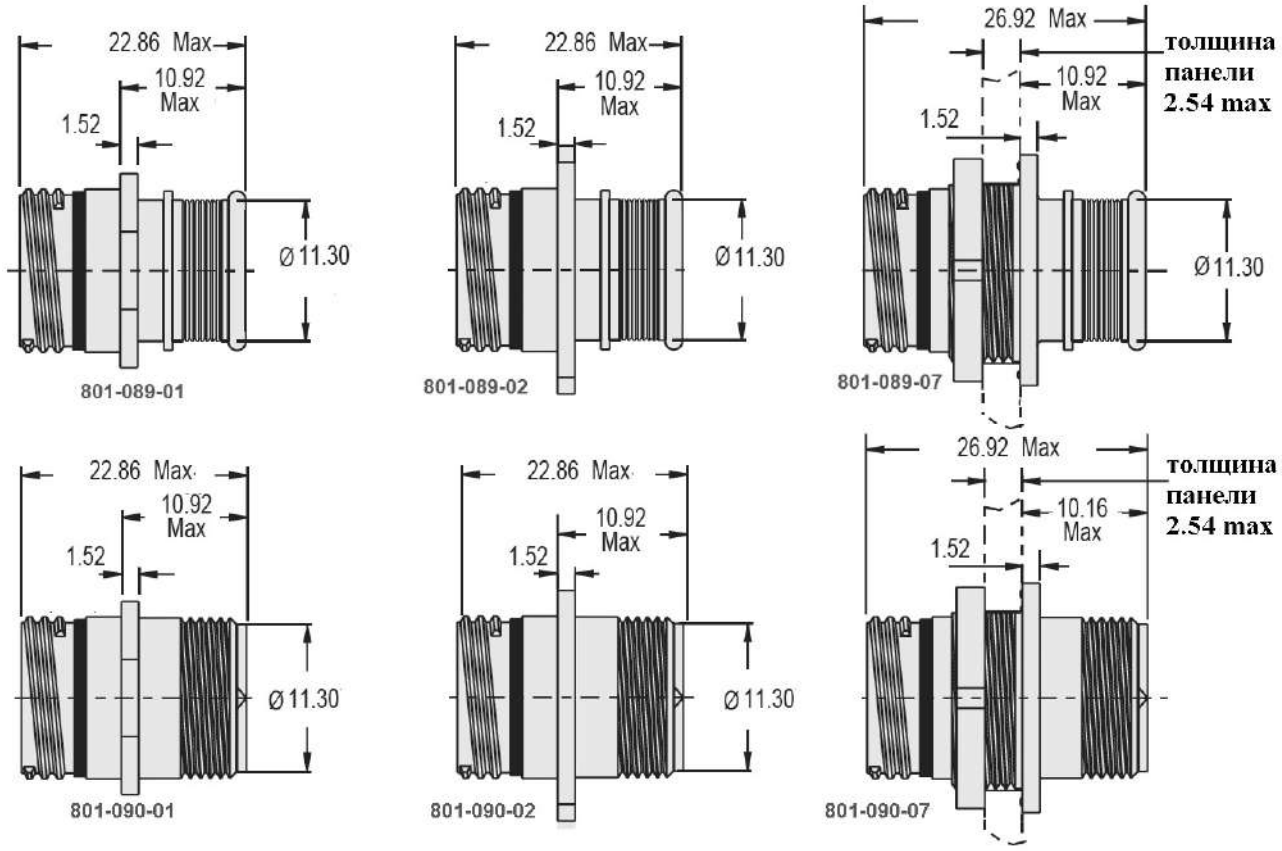

Информация для заказа розеток

Базовая серия	**801**	**-089**	**-02**	**MUSB**	**-M**	**A**
Тип корпуса:						
089 – розетка с интегрированным кожухом под установку экрана и ТУТ						
090 – розетка с резьбой под установку кожуха						
Тип модификации корпуса:						
01 – кабельная розетка						
02 – розетка м квадратным фланцем						
07 – розетка с контргайкой						
MUSB – обязательный индекс интерфейса micro USB, тип AB						
Тип покрытия:						
Алюминиевый корпус						
NF – оливково серый кадмий						
M – никель						
MT – никель-PTFE						
ZNU – черный цинк-никель						
Поляризация корпуса – A, B, C, D, E, F						

Конструктивные особенности технологических переходников серии 801 MUSB

Изоляторы технологических переходников оснащены интерфейсами micro USB следующей компоновки: со стороны накидной гайки – штекер micro USB (тип B), с задней резьбовой стороны – гнездо micro USB (тип AB)

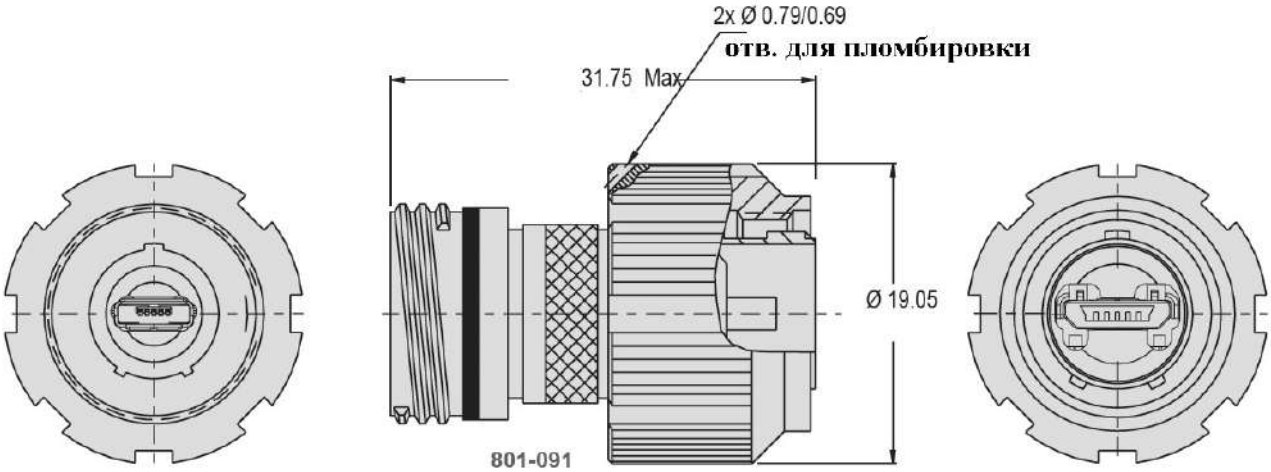

Информация для заказа технологических переходников, размер корпуса 8

Базовая серия	**801-091**	**-MUSB**	**-M**	**A**
MUSB – обязательный индекс интерфейса micro USB				
Тип покрытия:				
Алюминиевый корпус				
NF – оливково серый кадмий				
M – никель				
MT – никель-PTFE				
ZNU – черный цинк-никель				
Поляризация корпуса – A, B, C, D, E, F				

Позиция контактов micro USB (AB)		**Позиция контактов micro USB (B)**	
1	питание	**1**	питание
2	D-	**2**	D-
3	D+	**3**	D+
4	ID	**4**	ID
5	земля	**5**	земля
корпус		корпус	

Конструктивные особенности вилок серии 804 MUSB, размер корпуса 8

Изоляторы всех вилок оснащены интерфейсами micro USB (тип AB) следующей компоновки: с лицевой стороны изолятора – гнездо micro USB (тип AB), с задней стороны изолятора – места для установки обжимных штыревых контактов # 23
Обжимные контакты # 23 (809-001) поставляются в комплекте, неустановленными

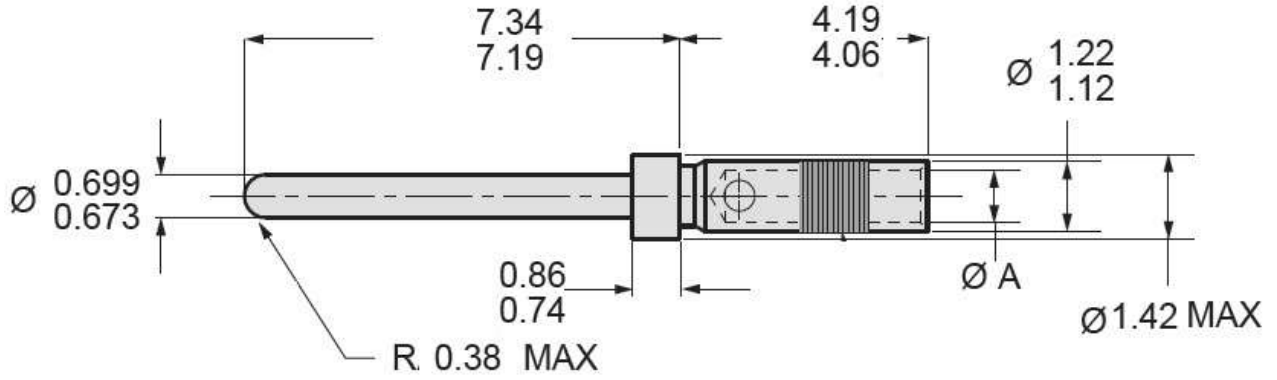

Калибры применяемых проводов, AWG	Обозначения контактов	Ø A	Клещи GLENAIR/ DMC	Позиционер GLENAIR/ DMC
#22 – #28	**809-001**	0.851 – 0.902	809-015 (AFM8)	809-005 (K1461)
#26 – #30	**809-042**	0.582 – 0.622		

Информация для заказа вилок

Базовая серия	**804**	**-082**	**-06**	**MUSB**	**-M**	**A**
Тип корпуса:						
082 – вилка с интегрированным кожухом под установку экрана и ТУТ						
083 – вилка с резьбой под установку кожуха						
Тип модификации корпуса:						
06 – вилка, стандартная						
MUSB – обязательный индекс интерфейса micro USB, тип AB						
Тип покрытия:						
Алюминиевый корпус						
NF – оливково серый кадмий						
M – никель						
MT – никель-PTFE						
ZNU – черный цинк-никель						
Поляризация корпуса – A, B, C, D, E, F						

Размеры

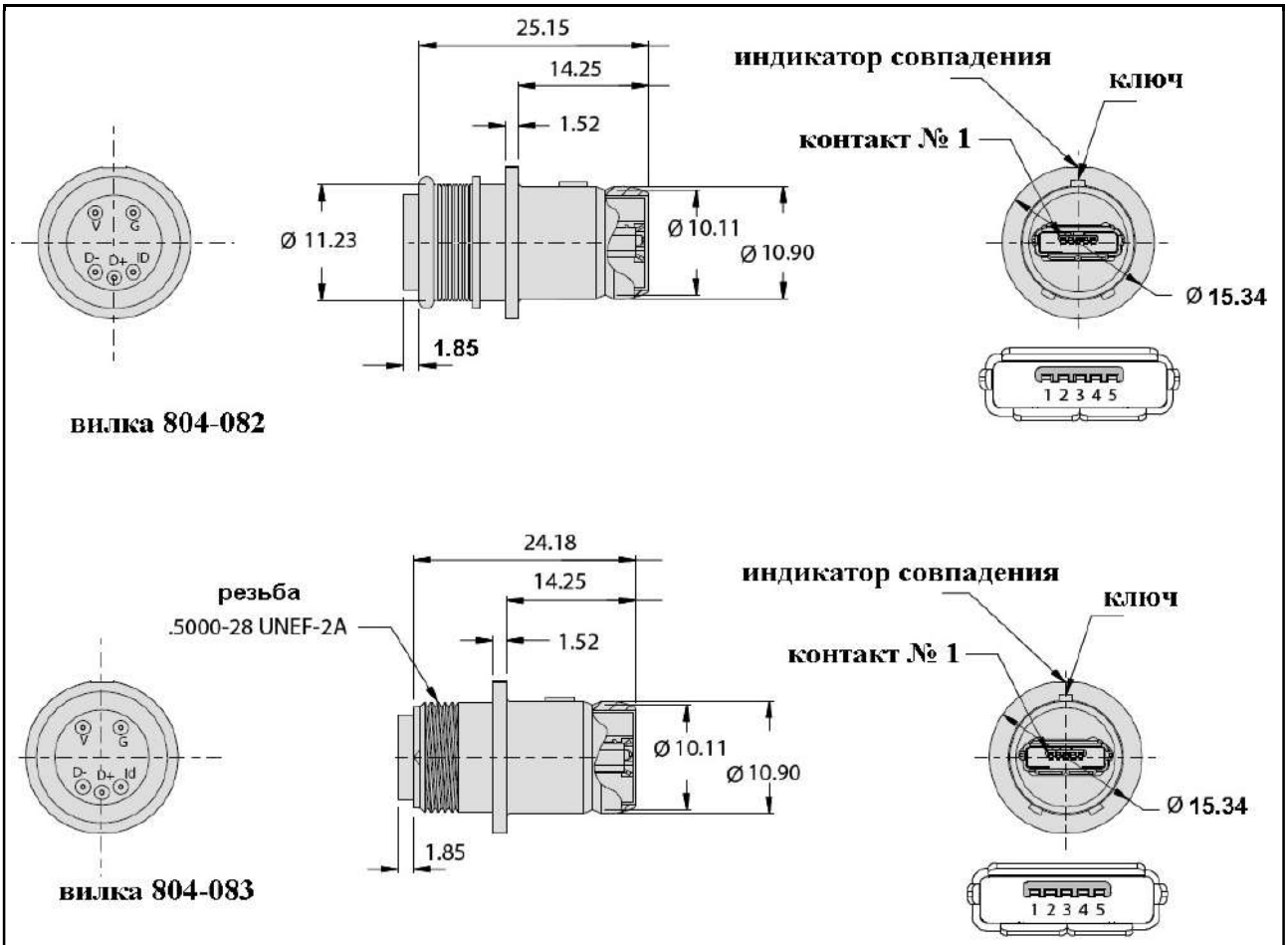

Позиция контактов # 23	Схема коммутации	Позиция контактов micro USB	
V	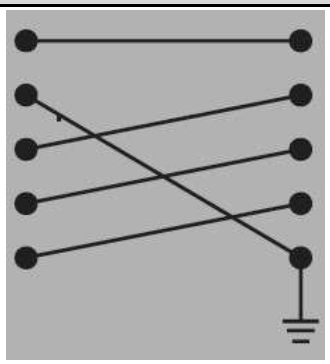	**1**	питание
G		**2**	D-
D		**3**	D+
D+		**4**	ID
ID		**5**	земля
		корпус	

Конструктивные особенности розеток серии 804 MUSB, размер корпуса 8

Изоляторы всех розеток оснащены интерфейсами micro USB (тип B) следующей компоновки: с лицевой стороны изолятора – штекер micro USB (тип B), с задней стороны изолятора – места для установки обжимных штыревых контактов # 23
Обжимные контакты # 23 поставляются в комплекте, неустановленными

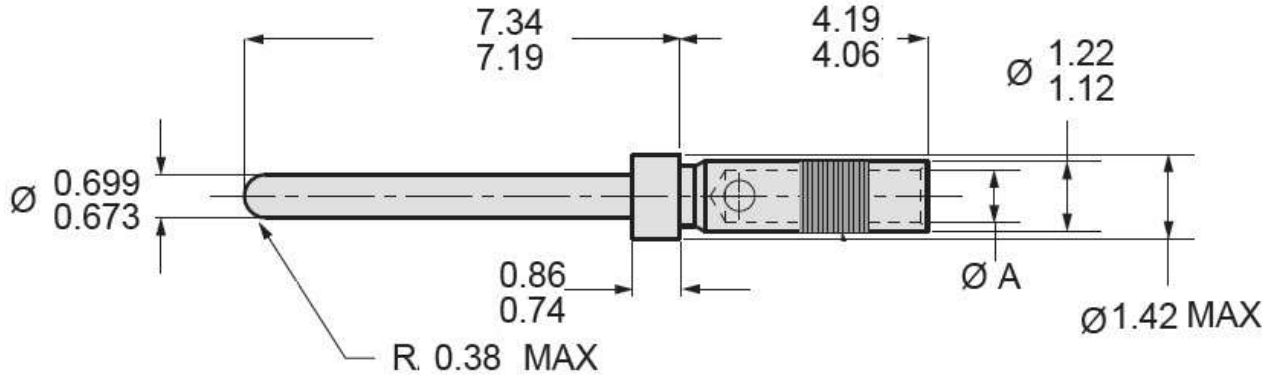

Калибры применяемых проводов, AWG	Обозначения контактов	Ø A	Клещи GLENAIR/ DMC	Позиционер GLENAIR/ DMC
#22 – #28	**809-001**	0.851 – 0.902	809-015 (AFM8)	809-005 (K1461)
#26 – #30	**809-042**	0.582 – 0.622		

Информация для заказа розеток

Базовая серия	**804**	**-084**	**-01**	**MUSB**	**-M**	**A**
Тип корпуса:						
084 – розетка с интегрированным кожухом под установку экрана и ТУТ						
085 – розетка с резьбой под установку кожуха						
Тип модификации корпуса:						
01 – кабельная розетка						
MUSB – обязательный индекс интерфейса micro USB, тип B						
Тип покрытия:						
Алюминиевый корпус						
NF – оливково серый кадмий						
M – никель						
MT – никель-PTFE						
ZNU – черный цинк-никель						
Поляризация корпуса – A, B, C, D, E, F						

Размеры

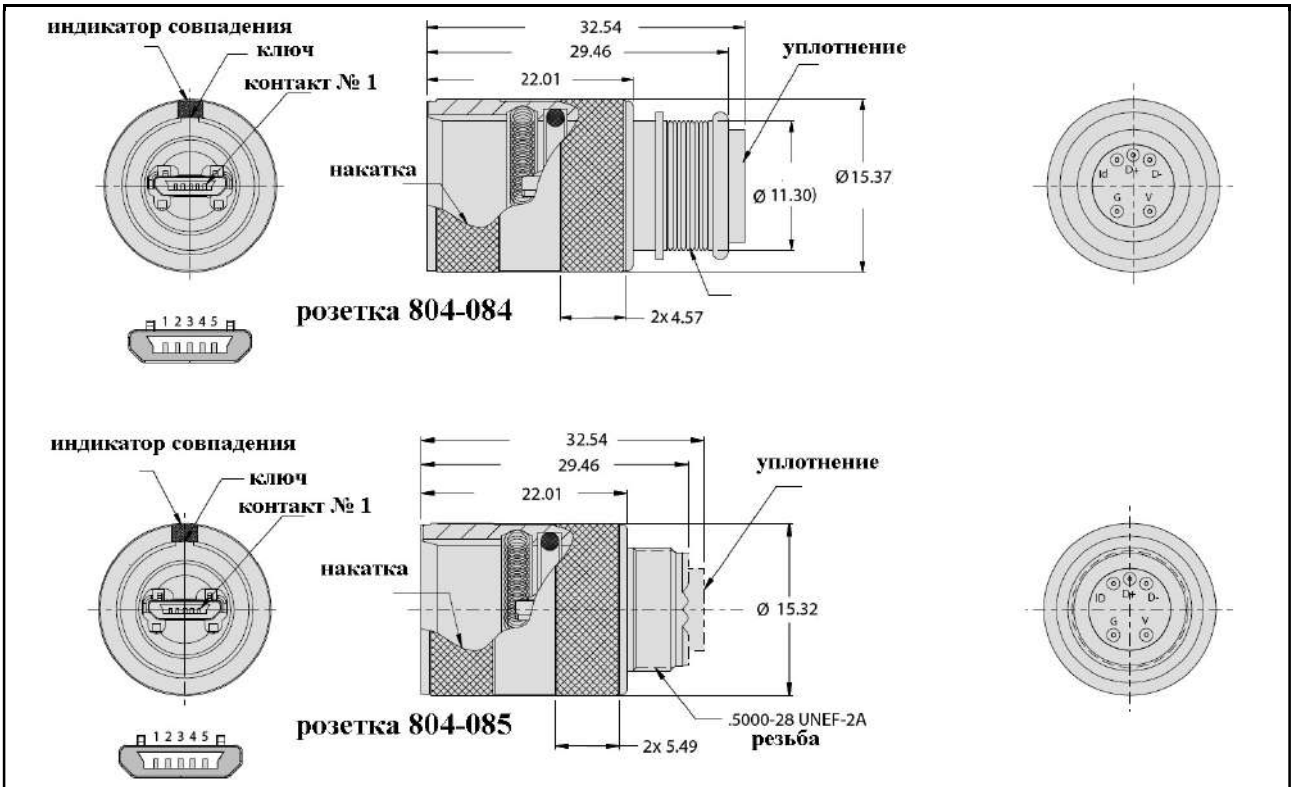

Позиция контактов # 23	Схема коммутации	Позиция контактов micro USB	
V	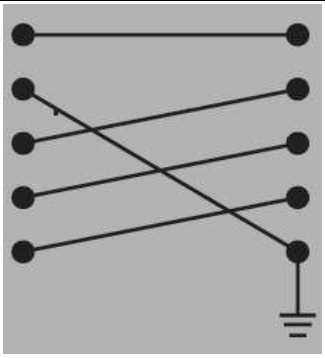	**1**	питание
G		**2**	D-
D		**3**	D+
D+		**4**	ID
ID		**5**	земля
		корпус	

Конструктивные особенности вилок серии 804 MUSB, размер корпуса 8

Изоляторы всех вилок оснащены интерфейсами micro USB (тип AB) следующей компоновки: с лицевой стороны изолятора – гнездо micro USB (тип AB), с задней стороны изолятора – гнездо micro USB (тип AB)

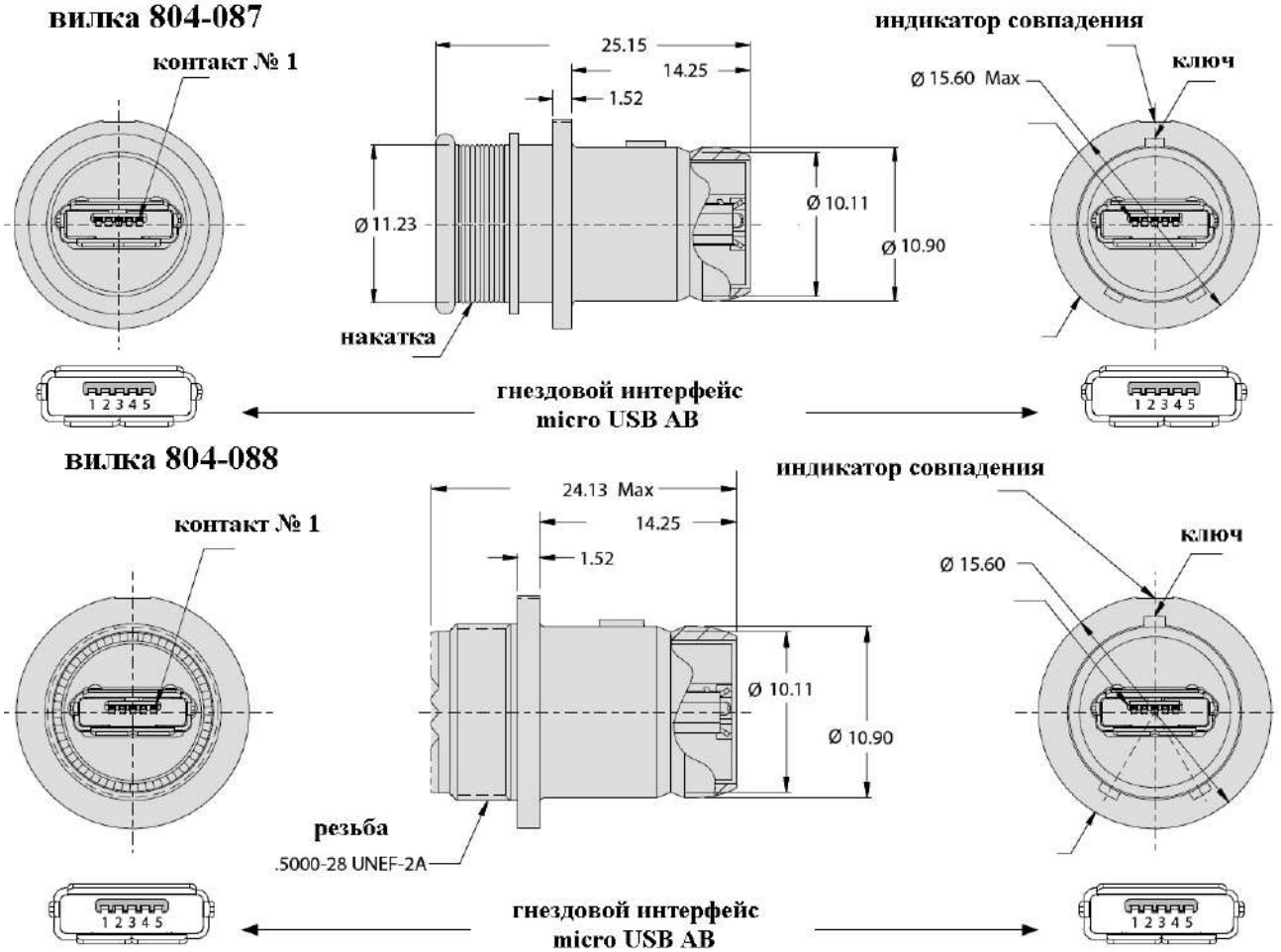

Информация для заказа вилок

Базовая серия	**804**	**-087**	**-06**	**MUSB**	**-M**	**A**
Тип корпуса:						
087 – вилка с интегрированным кожухом под установку экрана и ТУТ						
088 – вилка с резьбой под установку кожуха						
Тип модификации корпуса:						
06 – вилка, стандартная						
MUSB – обязательный индекс интерфейса micro USB, тип AB						
Тип покрытия:						
Алюминиевый корпус						
NF – оливково серый кадмий						
M – никель						
MT – никель-PTFE						
ZNU – черный цинк-никель						
Поляризация корпуса – A, B, C, D, E, F						

Конструктивные особенности технологических переходников серии 804 MUSB

Изоляторы технологических переходников оснащены интерфейсами micro USB 2.0 следующей компоновки: с врубной стороны – гнездо micro USB (тип AB), с резьбовой стороны – штекер micro USB (тип B)

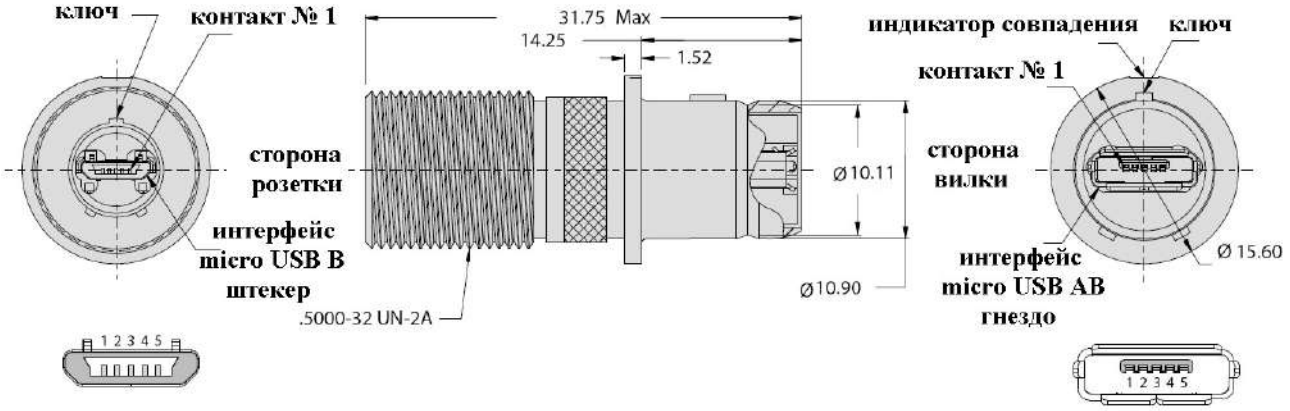

Информация для заказа технологических переходников, размер корпуса 8

Базовая серия	**804-091**	**-MUSB**	**-M**	**A**
MUSB – обязательный индекс интерфейса micro USB				
Тип покрытия:				
Алюминиевый корпус				
NF – оливково серый кадмий				
M – никель				
MT – никель-PTFE				
ZNU – черный цинк-никель				
Поляризация корпуса – A, B, C, D, E, F				

Позиция контактов micro USB (AB)		**Позиция контактов micro USB (B)**	
1	питание	**1**	питание
2	D-	**2**	D-
3	D+	**3**	D+
4	ID	**4**	ID
5	земля	**5**	земля
корпус		корпус	

Конструктивные особенности вилок серии 805 MUSB, размер корпуса 10

Изоляторы всех вилок оснащены интерфейсами micro USB (тип B) следующей компоновки: с лицевой стороны изолятора – штекер micro USB (тип B), с задней стороны изолятора – места для установки обжимных штыревых контактов # 23
Обжимные контакты # 23 поставляются в комплекте, неустановленными

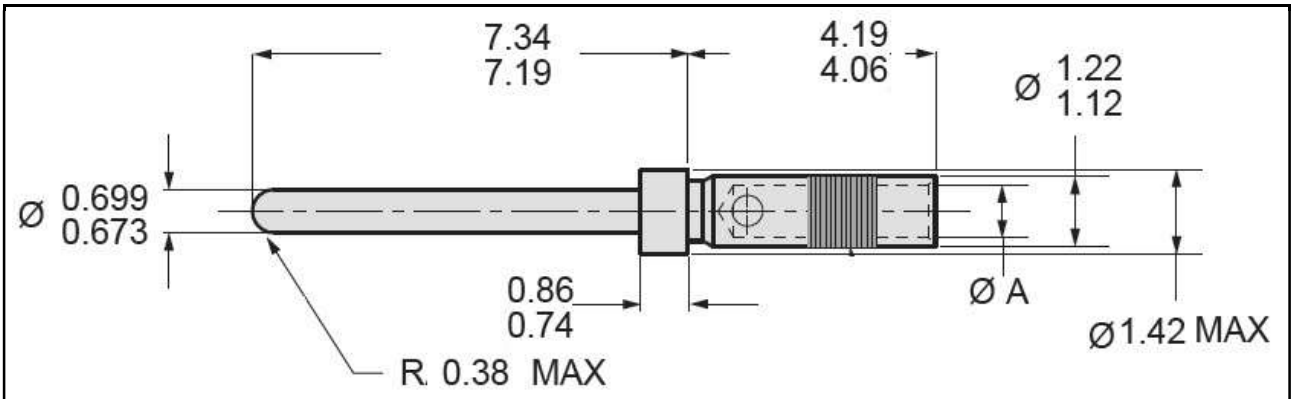

Калибры применяемых проводов, AWG	Обозначения контактов	Ø A	Клещи GLENAIR/ DMC	Позиционер GLENAIR/ DMC
#22 – #28	**809-001**	0.851 – 0.902	809-015 (AFM8)	809-005 (K1461)
#26 – #30	**809-042**	0.582 – 0.622		

Информация для заказа вилок

Базовая серия	**805**	**-082**	**-16**	**MUSB**	**-M**	**A**
Тип корпуса:						
082 – вилка с интегрированным кожухом под установку экрана и ТУТ						
083 – вилка с резьбой под установку кожуха						
Тип модификации корпуса:						
16 – вилка, стандартная						
MUSB – обязательный индекс интерфейса micro USB, тип B						
Тип покрытия:						
Алюминиевый корпус						
NF – оливково серый кадмий						
M – никель						
MT – никель-PTFE						
ZNU – черный цинк-никель						
Поляризация корпуса – A, B, C, D, E, F						

Размеры

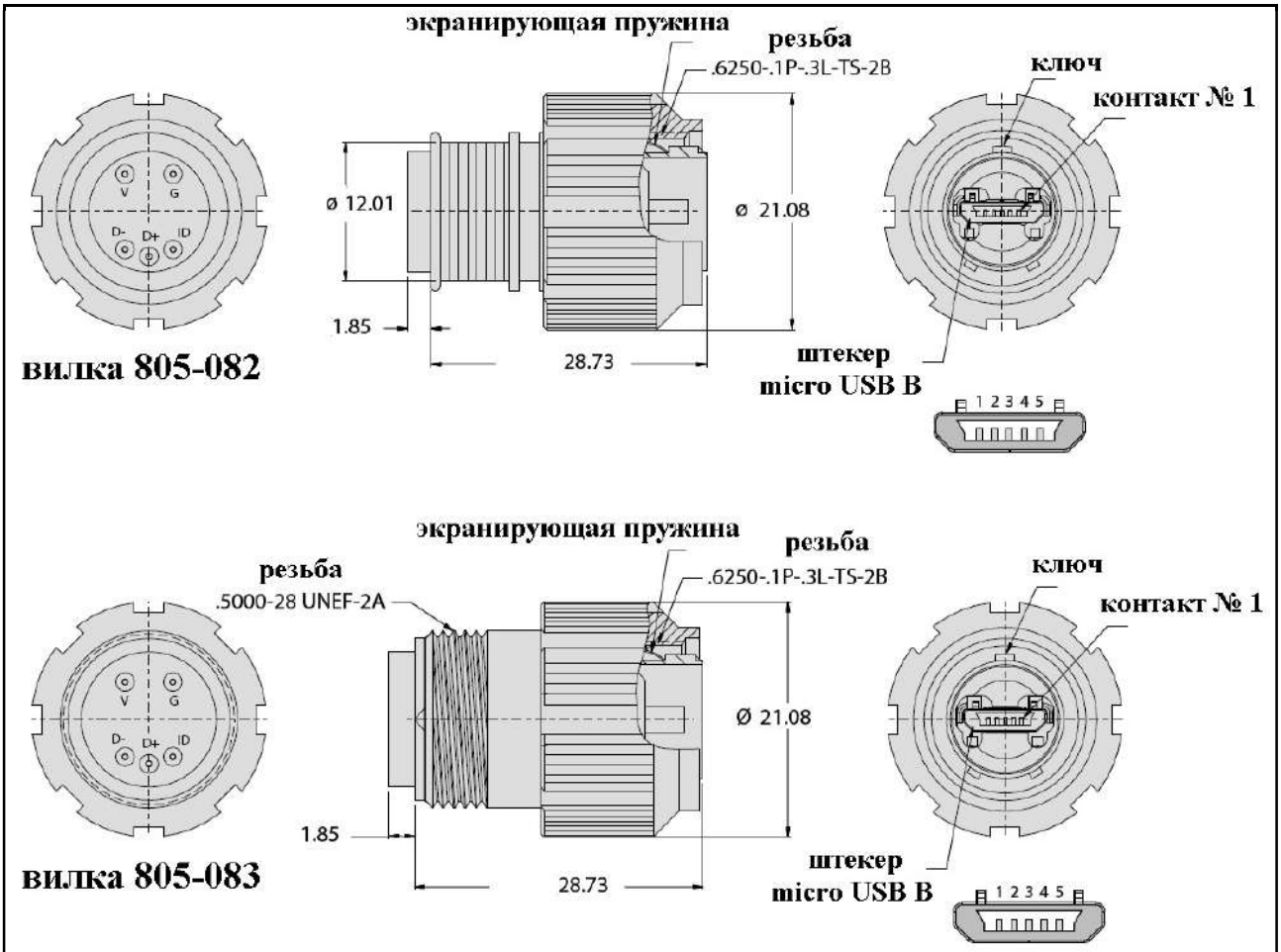

Позиция контактов # 23	Схема коммутации	Позиция контактов micro USB	
V	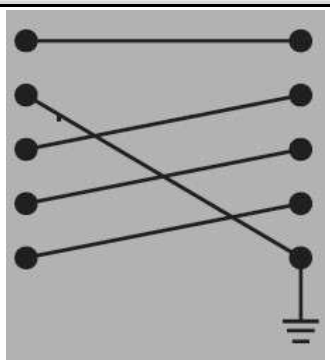	**1**	питание
G		**2**	D-
D		**3**	D+
D+		**4**	ID
ID		**5**	земля
		корпус	

Конструктивные особенности розеток серии 805 MUSB, размер корпуса 10

Изоляторы всех розеток оснащены интерфейсами micro USB (тип AB) следующей компоновки: с лицевой стороны изолятора – гнездо micro USB (тип AB), с задней стороны изолятора – места для установки обжимных штыревых контактов # 23
Обжимные контакты # 23 поставляются в комплекте, неустановленными

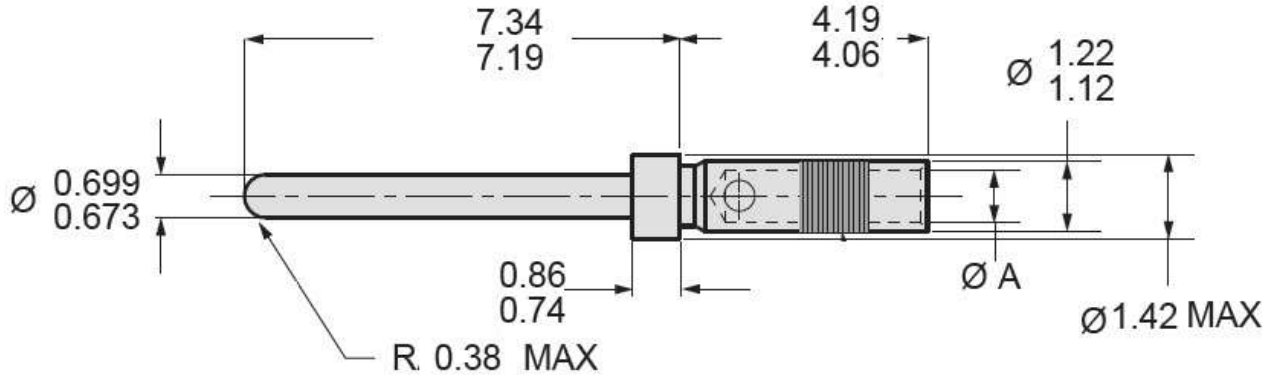

Калибры применяемых проводов, AWG	Обозначения контактов	Ø A	Клещи GLENAIR/ DMC	Позиционер GLENAIR/ DMC
#22 – #28	**809-001**	0.851 – 0.902	809-015 (AFM8)	809-005 (K1461)
#26 – #30	**809-042**	0.582 – 0.622		

Информация для заказа розеток

Базовая серия	**805**	**-084**	**-02**	**MUSB**	**-M**	**A**
Тип корпуса:						
084 – розетка с интегрированным кожухом под установку экрана и ТУТ						
085 – розетка с резьбой под установку кожуха						
Тип модификации корпуса:						
02 – розетка с квадратным фланцем						
07 – розетка с контргайкой						
MUSB – обязательный индекс интерфейса micro USB, тип AB						
Тип покрытия:						
Алюминиевый корпус						
NF – оливково серый кадмий						
M – никель						
MT – никель-PTFE						
ZNU – черный цинк-никель						
Поляризация корпуса – A, B, C, D, E, F						

Размеры

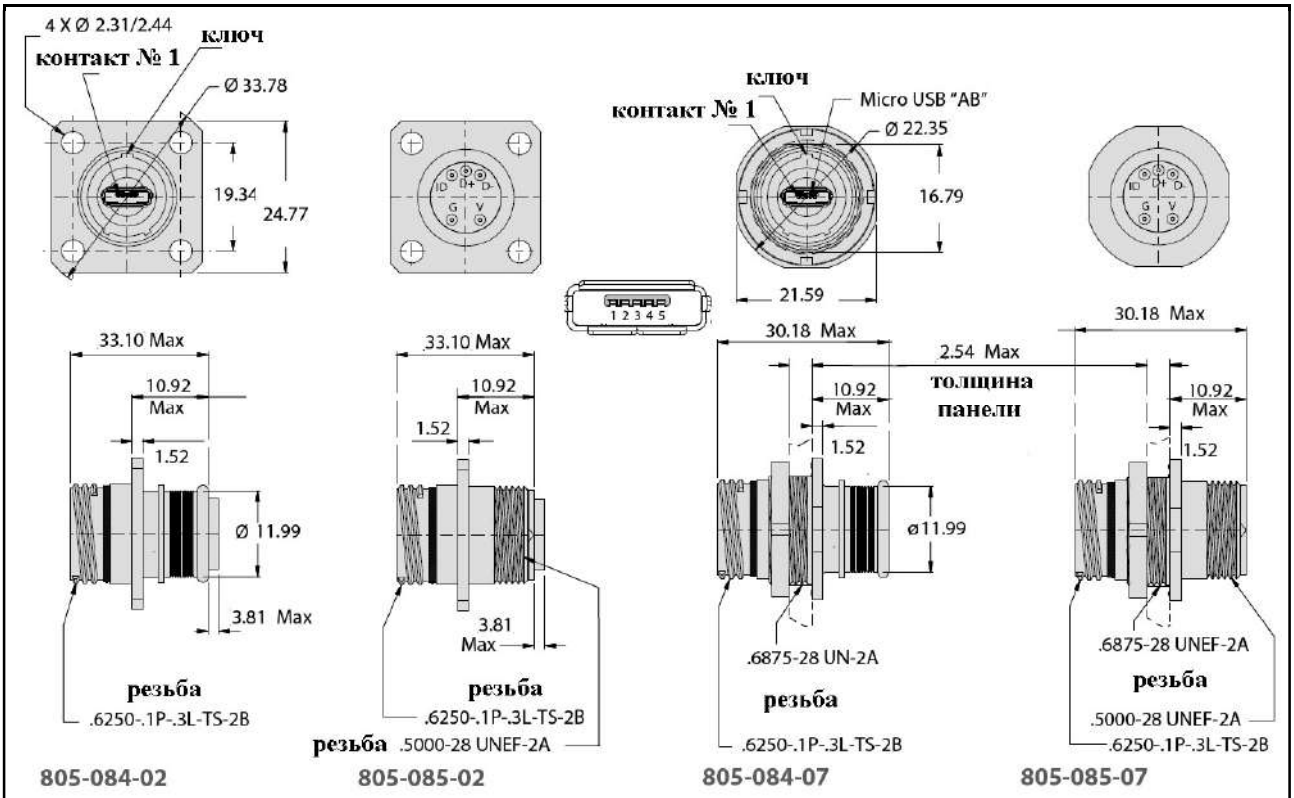

Позиция контактов # 23	Схема коммутации	Позиция контактов micro USB	
V	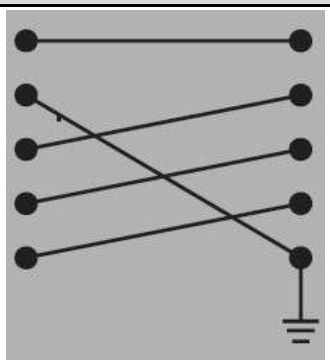	**1**	питание
G		**2**	D-
D		**3**	D+
D+		**4**	ID
ID		**5**	земля
		корпус	

Конструктивные особенности вилок серии 805 MUSB, размер корпуса 10

Изоляторы всех вилок оснащены интерфейсами micro USB (тип B) следующей компоновки: с лицевой стороны изолятора – штекер micro USB (тип B), с задней стороны изолятора – штекер micro USB (тип B)

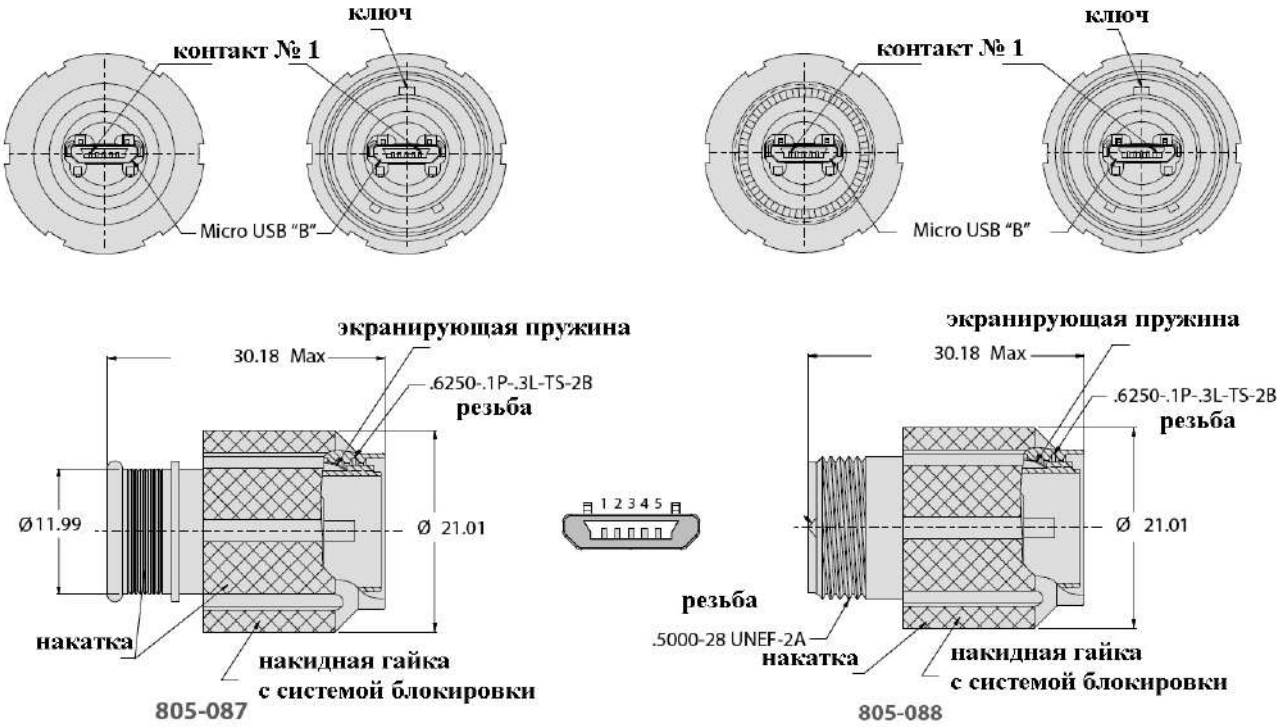

Информация для заказа вилок

Базовая серия	**805**	**-087**	**-16**	**MUSB**	**-M**	**A**
Тип корпуса:						
087 – вилка с интегрированным кожухом под установку экрана и ТУТ						
088 – вилка с резьбой под установку кожуха						
Тип модификации корпуса:						
16 – вилка, стандартная						
MUSB – обязательный индекс интерфейса micro USB, тип B						
Тип покрытия:						
Алюминиевый корпус						
NF – оливково серый кадмий						
M – никель						
MT – никель-PTFE						
ZNU – черный цинк-никель						
Поляризация корпуса – A, B, C, D, E, F						

Конструктивные особенности розеток серии 805 MUSB, размер корпуса 10

Изоляторы всех розеток оснащены интерфейсами micro USB (тип AB) следующей компоновки: с лицевой стороны изолятора – гнездо micro USB (тип AB), с задней стороны изолятора – гнездо micro USB (тип AB)

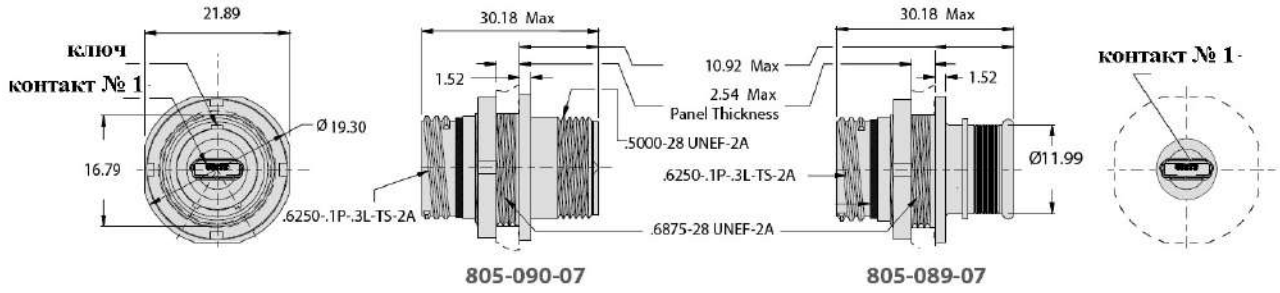

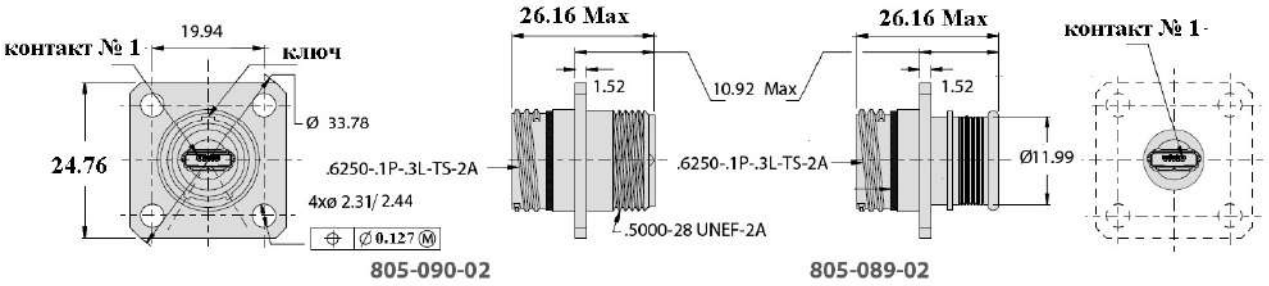

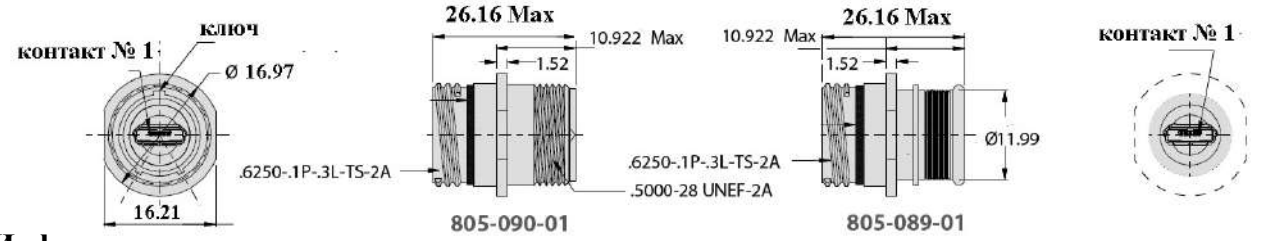

Информация для заказа розеток

Базовая серия	**805**	**-089**	**-02**	**MUSB**	**-M**	**A**
Тип корпуса:						
089 – розетка с интегрированным кожухом под установку экрана и ТУТ						
090 – розетка с резьбой под установку кожуха						
Тип модификации корпуса:						
01 – кабельная розетка						
02 – розетка м квадратным фланцем						
07 – розетка с контргайкой						
MUSB – обязательный индекс интерфейса micro USB, тип AB						
Тип покрытия:						
Алюминиевый корпус						
NF – оливково серый кадмий						
M – никель						
MT – никель-PTFE						
ZNU – черный цинк-никель						
Поляризация корпуса – A, B, C, D, E, F						

Конструктивные особенности технологических переходников серии 805 MUSB

Изоляторы технологических переходников оснащены интерфейсами micro USB следующей компоновки: со стороны накидной гайки – штекер micro USB (тип B), с задней резьбовой стороны – гнездо micro USB (тип AB)

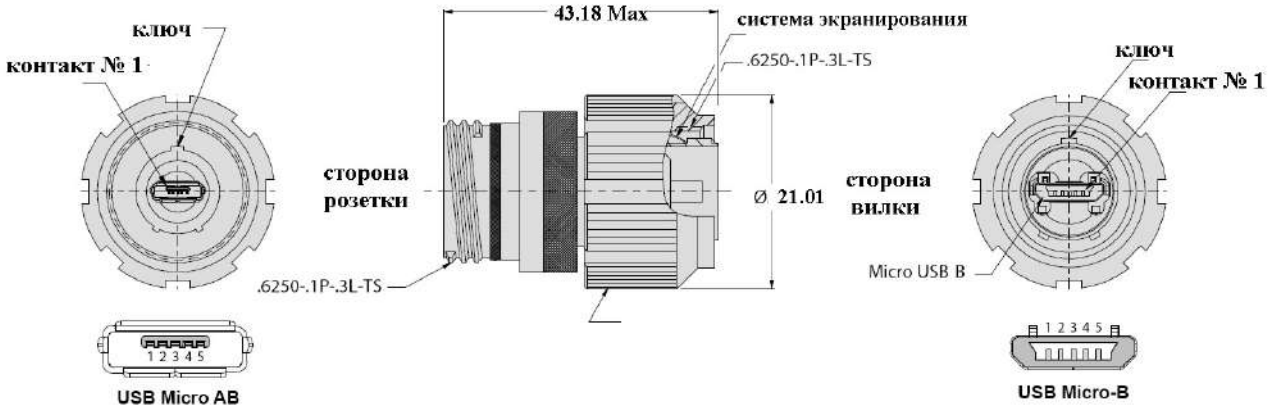

Информация для заказа технологических переходников, размер корпуса 10

Базовая серия	**805-091**	**-MUSB**	**-M**	**A**
MUSB – обязательный индекс интерфейса micro USB				
Тип покрытия:				
Алюминиевый корпус				
NF – оливково серый кадмий				
M – никель				
MT – никель-PTFE				
ZNU – черный цинк-никель				
Поляризация корпуса – A, B, C, D, E, F				

Позиция контактов micro USB (AB)		**Позиция контактов micro USB (B)**	
1	питание	**1**	питание
2	D-	**2**	D-
3	D+	**3**	D+
4	ID	**4**	ID
5	земля	**5**	земля
корпус		корпус	

Соединители для каналов сетевых интерфейсов RJ45 Серии 801, 804, 805	Вид	Стр.
Соединители серии 801 **Информация для заказа** **Размеры**		Стр. 548
Соединители серии 804 **Информация для заказа** **Размеры**		Стр. 562
Соединители серии 805 **Информация для заказа** **Размеры**		Стр. 573

Соединители модельного ряда «Mighty Mouse» с интерфейсом RJ45

Основные характеристики соединителей для работы с интерфейсами RJ45

Материалы и покрытия

корпус – алюминий
покрытие – оливково серый кадмий, никель, никель PTFE, черный цинк-никель
корпус интерфейса RJ45 – PPS
контакты (под обжимку # 23, под пайку, под печатный монтаж) – медь/золото
уплотнения – силикон
размеры корпусов – 17 и 19

Электрические характеристики

протоколы передачи данных – Cat 6a (1000base-T)
рабочий ток –1.5 А
напряжение пробоя – 1000 В пер.т.
экранирование – соответствие требованиям Cat 6a

Механические и климатические характеристики

защищенность – IP67 (сочлененная пара)
рабочий диапазон температур – от -40°C до +125°C
срок службы – 500 циклов

Индекс ориентации интерфейса RJ45 внутри изолятора

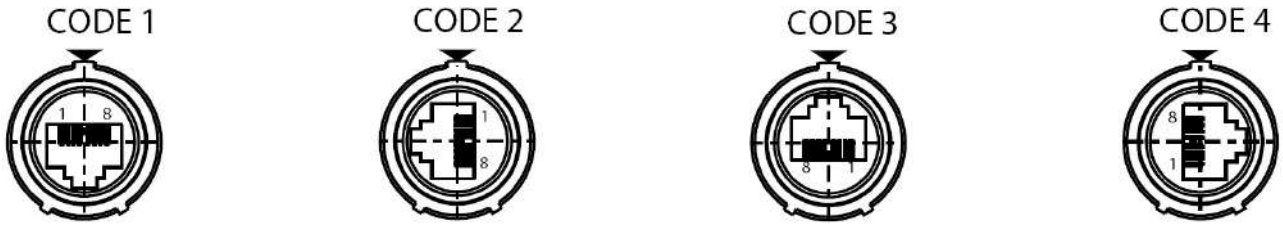

Описание и назначение контактов интерфейса micro USB

Цвет провода	Номер контакта	Описание
Белый, оранжевые полосы	**1**	**BI-DIRECTIONAL A+**
Оранжевый	**2**	**BI-DIRECTIONAL A-**
Белый, зеленые полосы	**3**	**BI-DIRECTIONAL B+**
Синий	**4**	**BI-DIRECTIONAL C+**
Белый, синие полосы	**5**	**BI-DIRECTIONAL C-**
Зеленый	**6**	**BI-DIRECTIONAL B-**
Белый, коричневые полосы	**7**	**BI-DIRECTIONAL D+**
Коричневый	**8**	**BI-DIRECTIONAL D-**

Конструктивные особенности соединителей серии 801-300

Изоляторы всех розеток оснащены гнездовыми интерфейсами RJ45 с обеих сторон
Изоляторы всех вилок оснащены интерфейсами RJ45 следующей компоновки: с лицевой стороны изолятора – штекер RJ45, с задней стороны изолятора – гнездо RJ45

Информация для заказа

Базовая серия	**801-300**	**–**	**NF**	**07**	**G**	**17**	**5H**	**A**	**1**
Тип модификации соединителей: не указывается – соединители оснащаются резьбой для установки кожухов B – соединители с интегрированными кожухами под установку TYT S – соединители с интегрированными кожухами под установку экрана									
Тип покрытия: NF – оливково серый кадмий M – никель MT – никель-PTFE ZNU – черный цинк-никель									
Тип корпуса: 01 – кабельная розетка 02 – розетка с квадратным фланцем для переднего монтажа 07 – розетка с контргайкой 26 – вилка									
Индекс конструктивного исполнения изолятора: «–» – интерфейс RJ45 с системой экранирования G – изолятор со встроенной системой экранирования и заземления **(ВНИМАНИЕ! Индекс «G» применяется только для розеток)**									
Размер корпуса – 17, 19									
5H – обязательный индекс модификации (интерфейс протокола CAT5E) По применяемости по другим протоколам требуется консультация									
Поляризация – A (нормальная), B, C, D, E, F не указывается – при наличии только одного ключа поляризации									
Индекс ориентации интерфейса RJ45 внутри изолятора – 1, 2, 3, 4									

Размеры

Розетки, тип 801-300-01

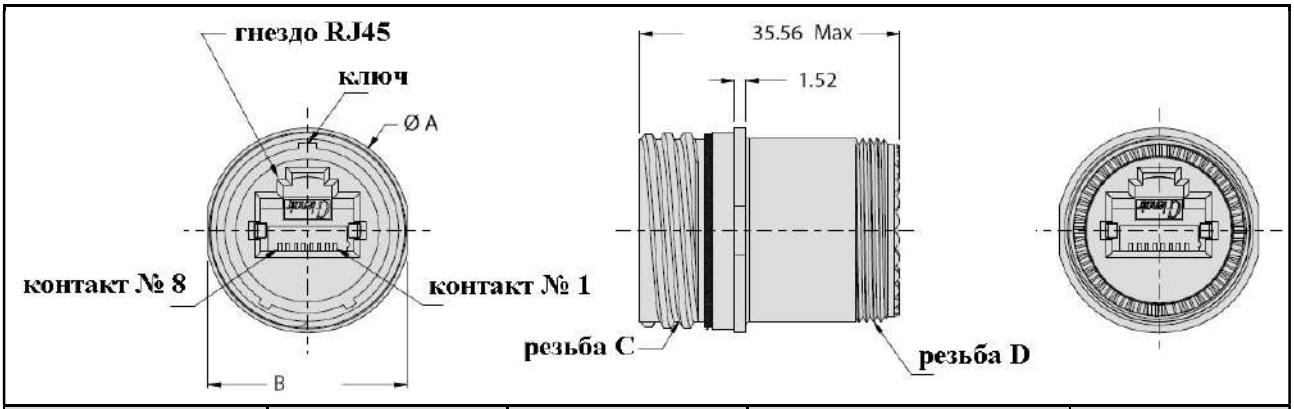

Размер корпуса	Ø A	B	Резьба C	Резьба D
17	28.19	27.18	1.0625-.1P-.2L-DS-2A	.9375-20
19	31.57	30.25	1.1875-.1P-.2L-DS-2A	1.0625-18

Вилки, тип 801-300-26

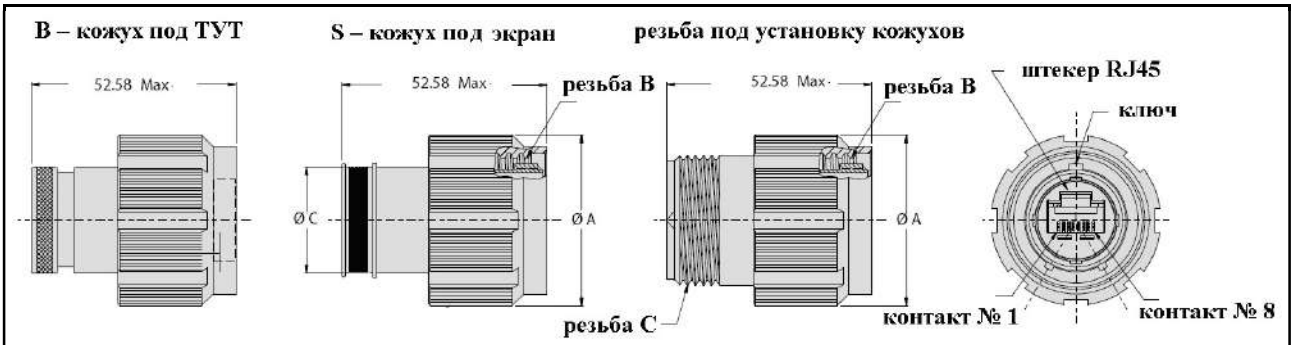

Размер корпуса	Ø A	Ø C	Резьба B	Резьба C
17	36.83	21.59	1.0625-.1P-.2L-DS-2B	.9375-20 UNEF-2A
19	38.10	25.48	1.0625-.1P-.2L-DS-2B	1.0625-18 UNEF-2A

Розетки, тип 801-300-02

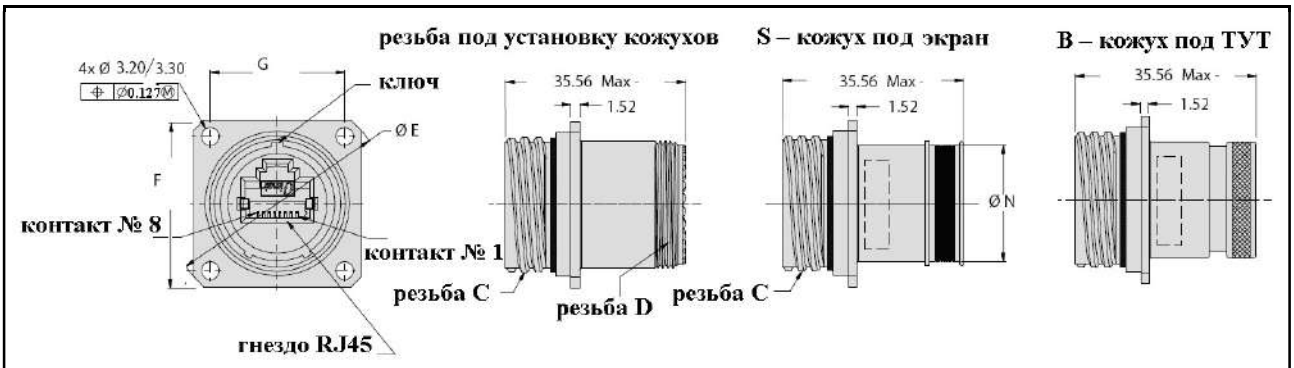

Размер корпуса	F	G	Ø E	Ø N	Резьба C	Резьба D
17	32.51	26.92	43.18	21.59	1.0625-.1P-.2L-DS-2A	.9375-20
19	36.37	30.25	48.26	25.48	1.1875-.1P-.2L-DS-2A	1.0625-18

Розетки, тип 801-300-07

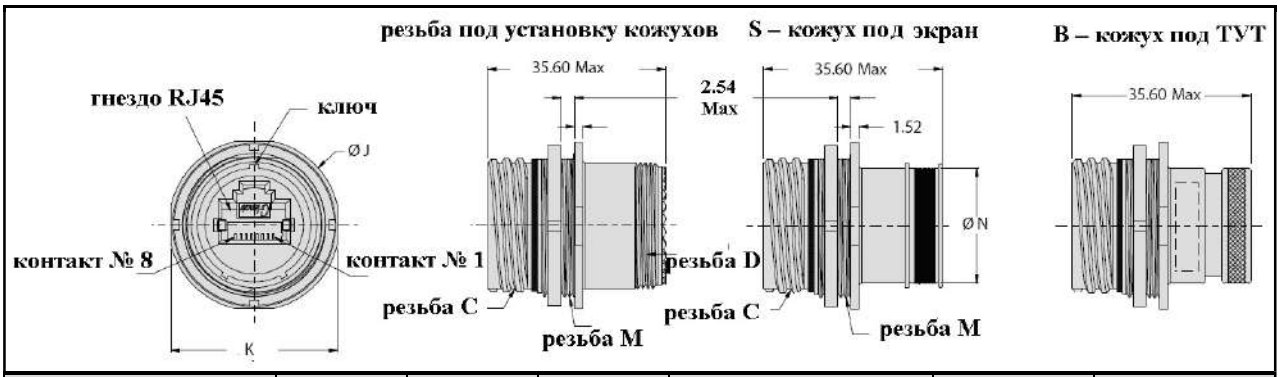

Размер корпуса	Ø J	K	Ø N	Резьба C	Резьба D	Резьба M
17	33.66	32.77	21.59	1.062-.1P-.2L-2A	.9375-20	1.125-28
19	36.83	35.94	25.48	1.1875-.1P-.2L-2A	1.0625-18	1.2500-28

Конструктивные особенности соединителей серии 801-301

Изоляторы всех розеток оснащены интерфейсами RJ45 следующей компоновки: с лицевой стороны изолятора – гнездо, с задней стороны изолятора – места для установки обжимных гнездовых контактов # 23
Изоляторы всех вилок оснащены интерфейсами RJ45 следующей компоновки: с лицевой стороны изолятора – штекер, с задней стороны изолятора – места для установки обжимных гнездовых контактов # 23
Гнездовые контакты # 23 (809-002) поставляются в комплекте, неустановленными + 1 дополнительный контакт

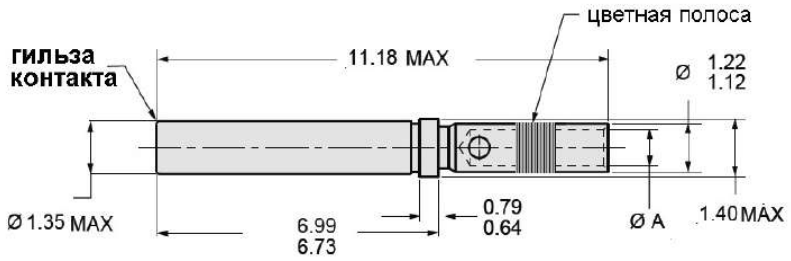

Калибры применяемых проводов, AWG	Обозначения контактов	Ø A	Клещи GLENAIR/ DMC	Позиционер GLENAIR/ DMC
#22 – #28	**809-002**	0.851 – 0.902	809-015 (AFM8)	809-005 (K1461)

Информация для заказа

Базовая серия	**801-301**	**–**	**NF**	**07**	**G**	**17**	**5H**	**A**	**1**
Тип модификации соединителей: не указывается – соединители оснащаются резьбой для установки кожухов B – соединители с интегрированными кожухами под установку ТУТ S – соединители с интегрированными кожухами под установку экрана									
Тип покрытия: NF – оливково серый кадмий M – никель MT – никель-PTFE ZNU – черный цинк-никель									
Тип корпуса: 01 – кабельная розетка 02 – розетка с квадратным фланцем для переднего монтажа 07 – розетка с контргайкой 26 – вилка									
Индекс конструктивного исполнения изолятора: «–» – интерфейс RJ45 с системой экранирования G – изолятор со встроенной системой экранирования и заземления **(ВНИМАНИЕ! Индекс «G» применяется только для розеток)**									
Размер корпуса – 17, 19									
5H – обязательный индекс модификации (интерфейс протокола CAT5E) По применяемости по другим протоколам требуется консультация									
Поляризация – A (нормальная), B, C, D, E, F не указывается – при наличии только одного ключа поляризации									
Индекс ориентации интерфейса RJ45 внутри изолятора – 1, 2, 3, 4									

Размеры

Розетки, тип 801-301-01

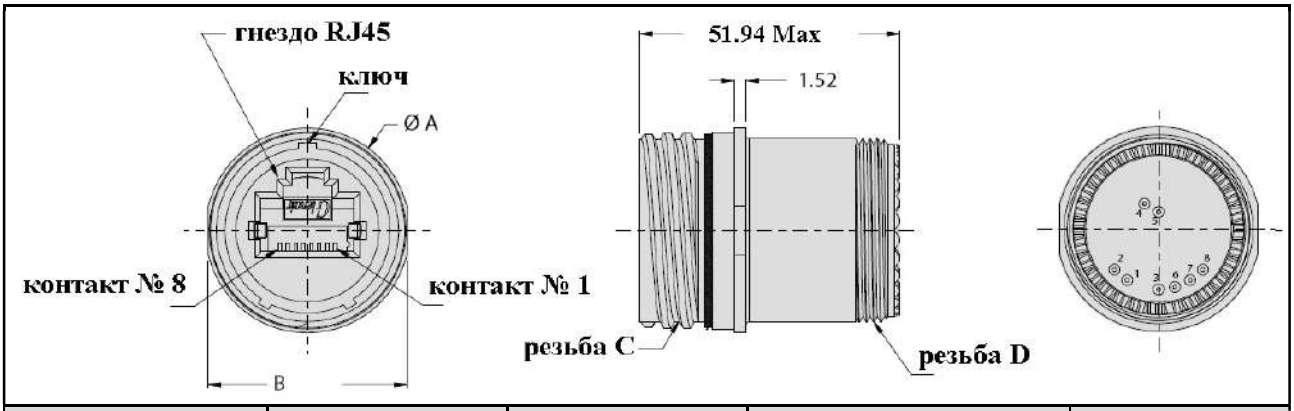

Размер корпуса	Ø A	B	Резьба C	Резьба D
17	28.19	27.18	1.0625-.1P-.2L-DS-2A	.9375-20
19	31.57	30.25	1.1875-.1P-.2L-DS-2A	1.0625-18

Вилки, тип 801-301-26

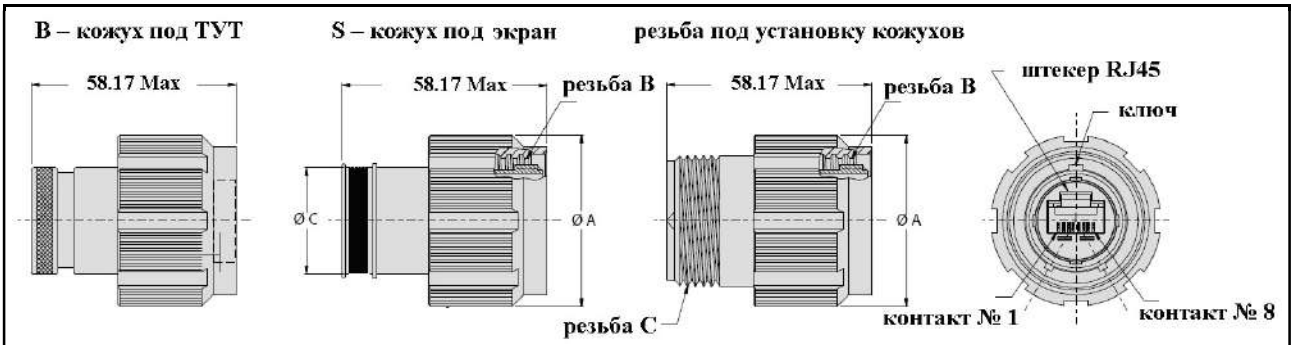

Размер корпуса	Ø A	Ø C	Резьба B	Резьба C
17	36.83	21.59	1.0625-.1P-.2L-DS-2B	.9375-20 UNEF-2A
19	39.62	25.48	1.0625-.1P-.2L-DS-2B	1.0625-18 UNEF-2A

Розетки, тип 801-301-02

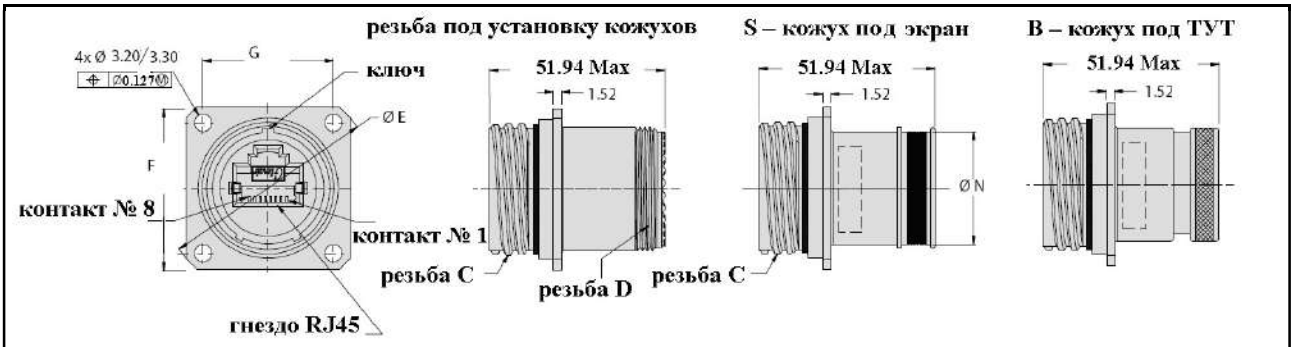

Размер корпуса	F	G	Ø E	Ø N	Резьба C	Резьба D
17	32.51	26.92	43.18	21.59	1.0625-.1P-.2L-DS-2A	.9375-20
19	36.37	30.25	48.26	25.48	1.1875-.1P-.2L-DS-2A	1.0625-18

Розетки, тип 801-300-07

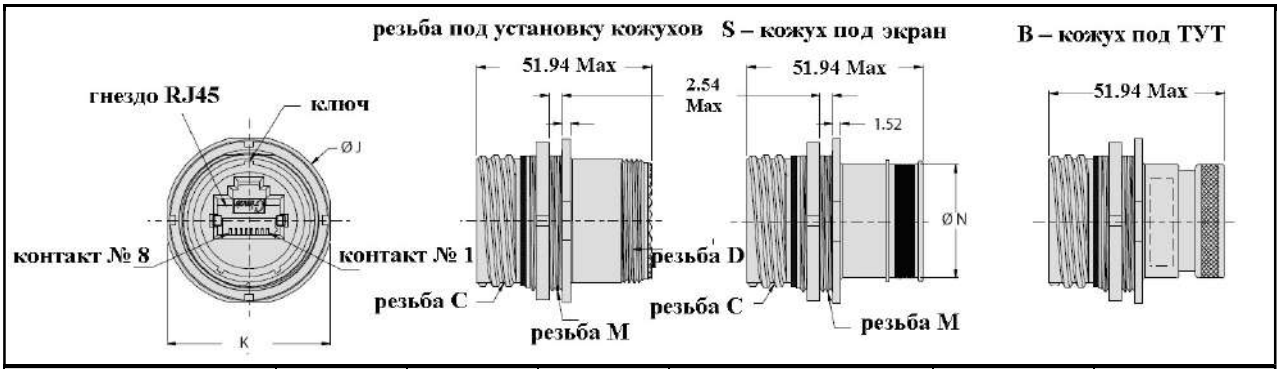

Размер корпуса	Ø J	K	Ø N	Резьба C	Резьба D	Резьба M
17	33.66	32.77	21.59	1.062-.1P-.2L-2A	.9375-20	1.125-28
19	36.83	35.94	25.48	1.1875-.1P-.2L-2A	1.0625-18	1.2500-28

Конструктивные особенности розеток серии 801-302

В серии **801-302** применяются **только розетки** с квадратным фланцем и с контргайкой. Изоляторы всех розеток оснащены интерфейсами RJ45 следующей компоновки: с лицевой стороны изолятора – гнездо, с задней стороны изолятора – выводы шпилек контактов под печатный монтаж

Конструктивные особенности розеток серии 801-303

В серии **801-303** применяются **только розетки** с квадратным фланцем и с контргайкой. Изоляторы всех розеток оснащены интерфейсами RJ45 следующей компоновки: с лицевой стороны изолятора – гнездо, с задней стороны изолятора – выводы контактов под пайку проводов

Информация для заказа

Базовая серия	**801-**	**-302**	**NF**	**07**	**G**	**17**	**5H**	**A**	**1**
Тип модификации соединителей: 302 – соединители с контактами под печатный монтаж 303 – соединители с контактами под пайку проводов									
Тип покрытия: NF – оливково серый кадмий M – никель MT – никель-PTFE ZNU – черный цинк-никель									
Тип корпуса: 02 – розетка с квадратным фланцем для переднего монтажа 07 – розетка с контргайкой									
Индекс конструктивного исполнения изолятора: «–» – интерфейс RJ45 с системой экранирования G – изолятор со встроенной системой экранирования и заземления **(ВНИМАНИЕ! Индекс «G» применяется только для розеток)**									
Размер корпуса – 17, 19									
5H – обязательный индекс модификации (интерфейс протокола CAT5E) По применяемости по другим протоколам требуется консультация									
Поляризация – A (нормальная), B, C, D, E, F не указывается – при наличии только одного ключа поляризации									
Индекс ориентации интерфейса RJ45 внутри изолятора – 1, 2, 3, 4									

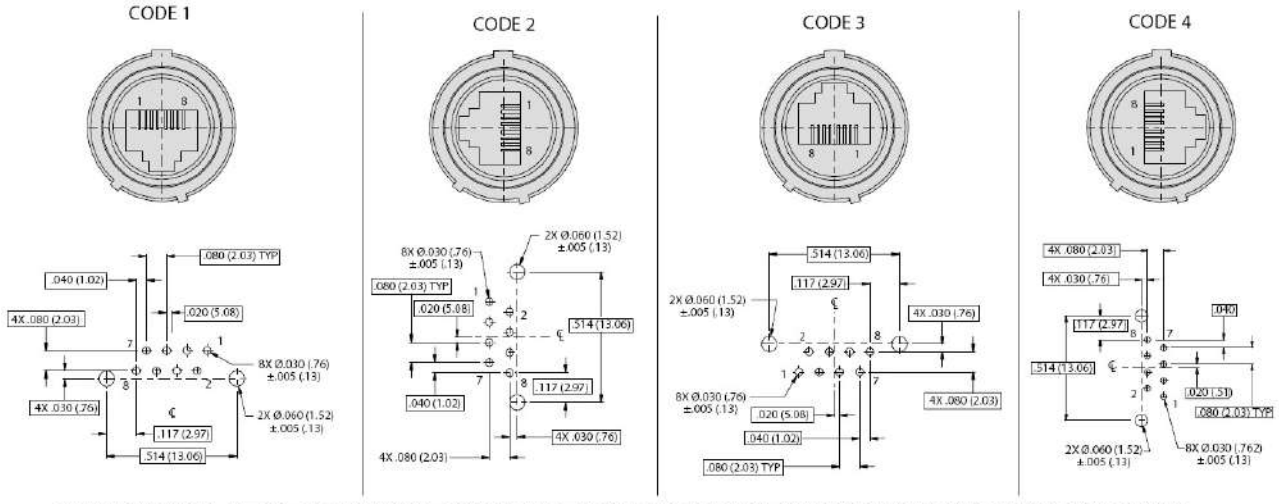

координатные сетки со стороны пайки в соответствии с ориентацией интерфейса RJ45 в изоляторе

Размеры

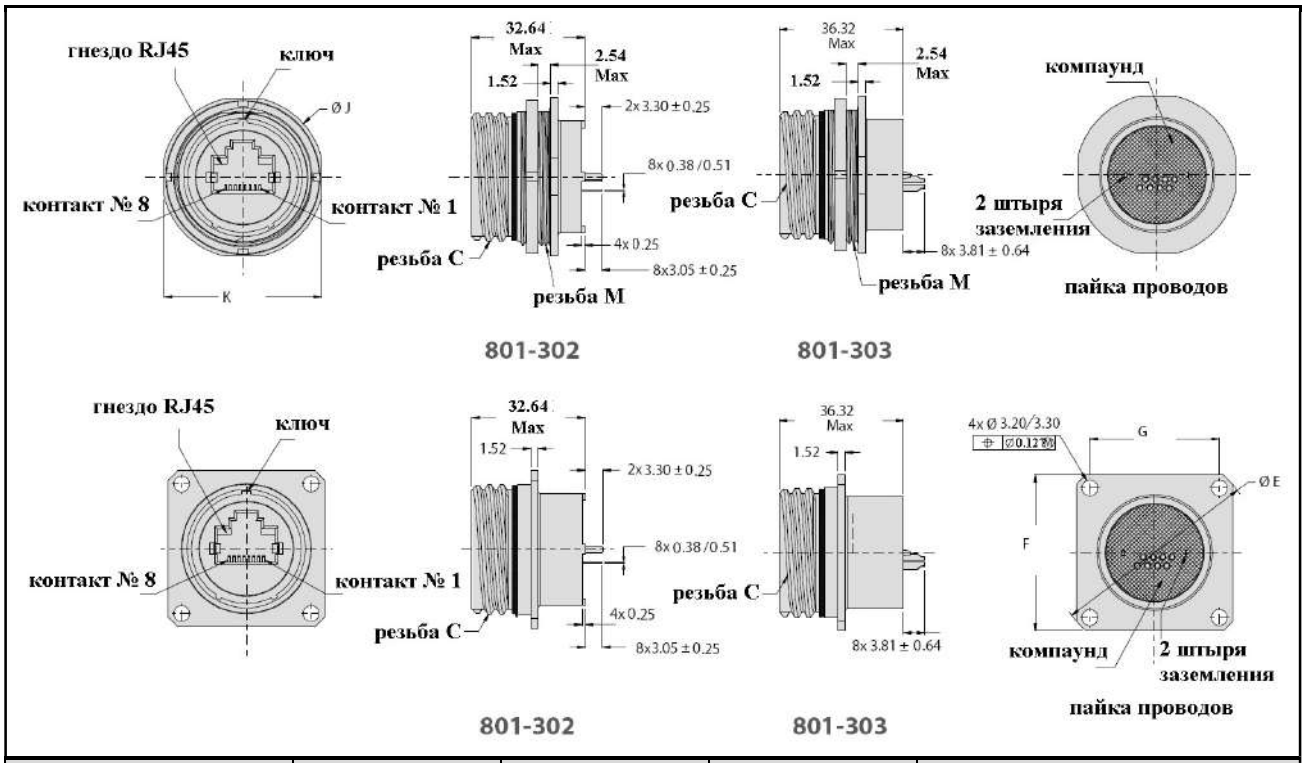

Размер корпуса	Ø A	B	Ø E	Резьба C
17	28.19	27.18	43.18	1.0625-.1P-.2L-DS-2A
19	31.57	30.25	48.26	1.1875-.1P-.2L-DS-2A

Размер корпуса	F	G	Ø J	K	Резьба M
17	32.51	26.92	33.66	32.77	1.1250-28 UN-2A
19	36.37	30.25	36.83	35.94	1.2500-28 UN-2A

Конструктивные особенности соединителей серии 801-304

Изоляторы соединителей оснащены интерфейсами RJ45 следующей компоновки: с лицевой стороны изолятора – гнезда или штыри # 23 (контактные схемы: 17-85 или 19-100), с задней стороны изолятора – гнездо RJ45.

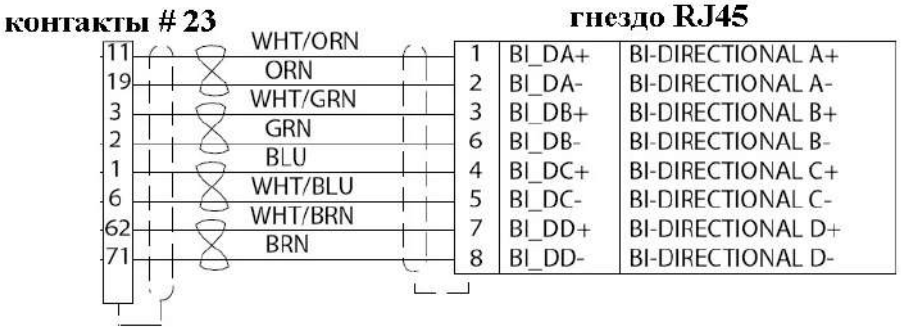

Схема коммутации внутри соединителей по протоколу 1000base-T

Информация для заказа

Базовая серия **801-304**	**–**	**NF**	**07**	**17**	**G**	**85**	**P**	**5H**	**A**
Тип модификации соединителей: не указывается – соединители оснащаются резьбой для установки кожухов B – соединители с интегрированными кожухами под установку ТУТ S – соединители с интегрированными кожухами под установку экрана									
Тип покрытия: NF – оливково серый кадмий M – никель MT – никель-PTFE ZNU – черный цинк-никель									
Тип корпуса: 01 – кабельная розетка 02 – розетка с квадратным фланцем для переднего монтажа 07 – розетка с контргайкой 26 – вилка									
Размер корпуса – 17 или 19									
Индекс конструктивного исполнения изолятора: «–» – интерфейс RJ45 с системой экранирования G – изолятор со встроенной системой экранирования и заземления **(ВНИМАНИЕ! Индекс «G» применяется только для розеток)**									
Контактная схема: 85 – 17-85 100 – 19-100 **(ТРЕБУЕТСЯ ОБЯЗАТЕЛЬНАЯ КОНСУЛЬТАЦИЯ)**									
Тип контактов # 23: P – штырь S – гнездо									
5H – обязательный индекс модификации (интерфейс протокола CAT5E) По применяемости по другим протоколам требуется консультация									
Поляризация – A (нормальная), B, C, D, E, F не указывается – при наличии только одного ключа поляризации									

Размеры

Розетки, тип 801-304-01

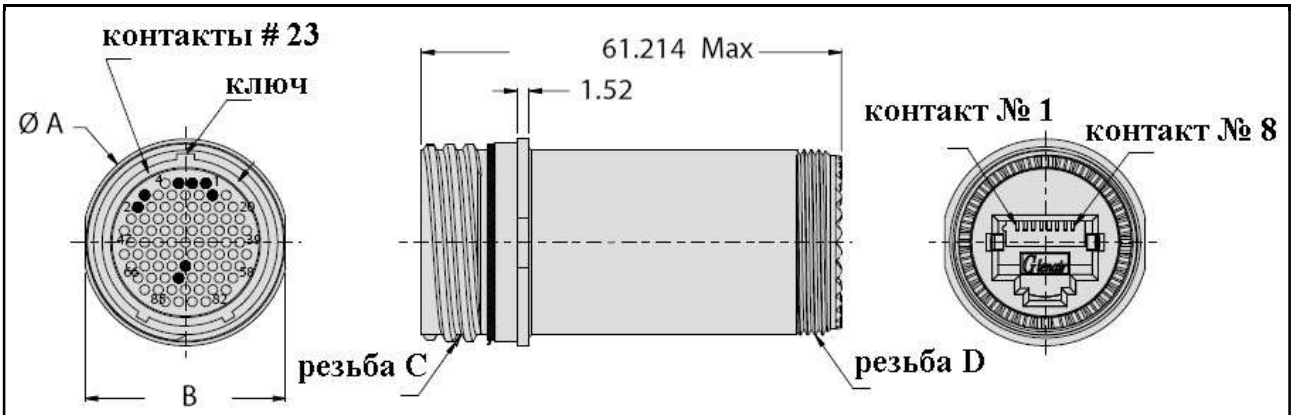

Размер корпуса	Ø A	B	Резьба C	Резьба D
17	28.19	27.18	1.0625-.1P-.2L-DS-2A	.9375-20
19	31.57	30.25	1.1875-.1P-.2L-DS-2A	1.0625-18

Вилки, тип 801-304-26

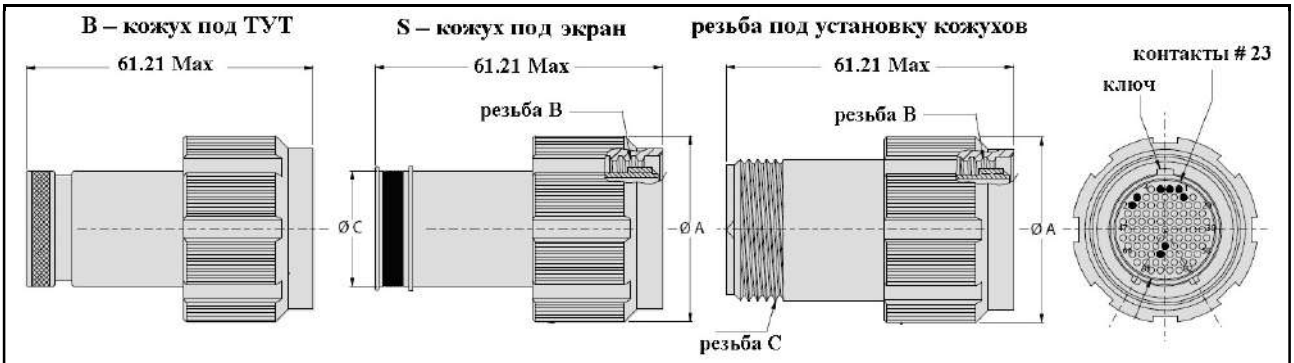

Размер корпуса	Ø A	Ø C	Резьба B	Резьба C
17	36.83	21.59	1.0625-.1P-.2L-DS-2B	.9375-20 UNEF-2A
19	39.62	25.48	1.0625-.1P-.2L-DS-2B	1.0625-18 UNEF-2A

Розетки, тип 801-304-02

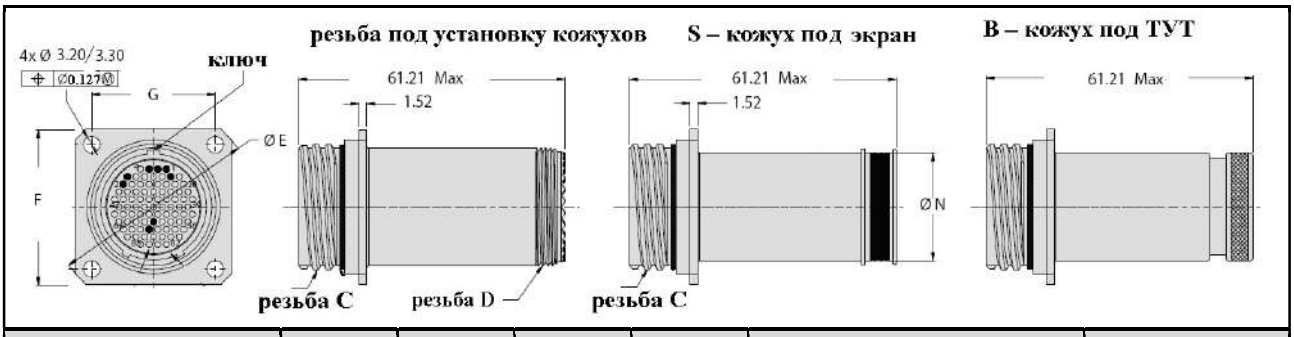

Размер корпуса	F	G	Ø E	Ø N	Резьба C	Резьба D
17	32.51	26.92	43.18	21.59	1.0625-.1P-.2L-DS-2A	.9375-20
19	36.37	30.25	48.26	25.48	1.1875-.1P-.2L-DS-2A	1.0625-18

Розетки, тип 801-304-07

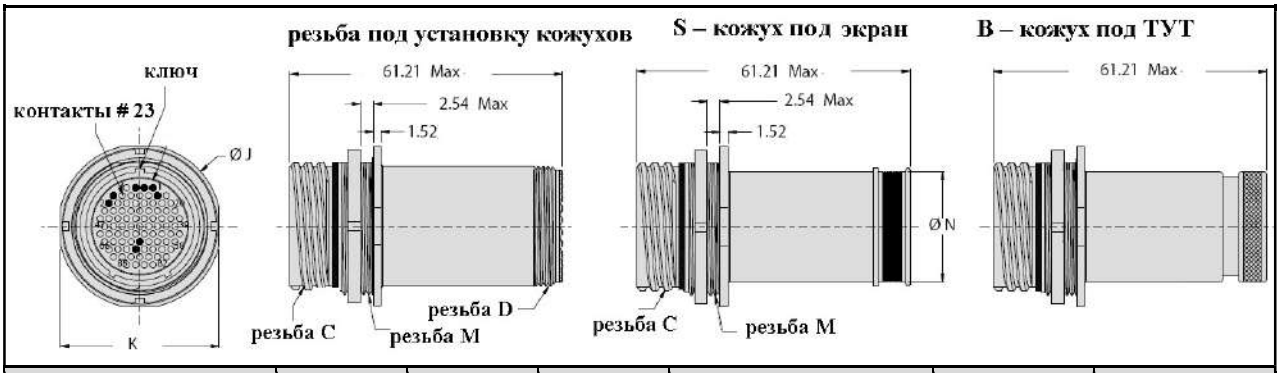

Размер корпуса	Ø J	K	Ø N	Резьба C	Резьба D	Резьба M
17	33.66	32.77	21.59	1.062-.1P-.2L-2A	.9375-20	1.125-28
19	36.83	35.94	25.48	1.1875-.1P-.2L-2A	1.0625-18	1.2500-28

Конструктивные особенности соединителей серии 801-305

Изоляторы всех розеток оснащены интерфейсами RJ45 следующей компоновки: с лицевой стороны изолятора – 2 квадарксиальных контакта # 8 (штырь или гнездо), с задней стороны изолятора – гнездо RJ45. Применяются специальные контактные схемы (требуется обязательная консультация)

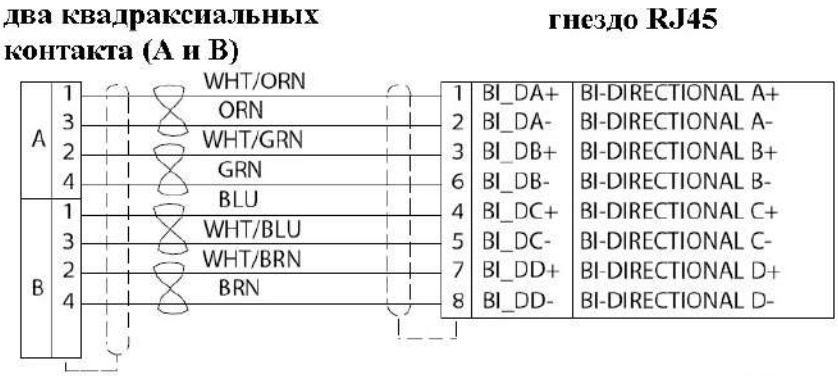

Схема коммутации внутри соединителя по протоколу 1000base-T

Информация для заказа

Базовая серия 801-305	**–**	**NF**	**07**	**G**	**17**	**5H**	**P**	**A**
Тип модификации соединителей: не указывается – соединители оснащаются резьбой для установки кожухов B – соединители с интегрированными кожухами под установку ТУТ S – соединители с интегрированными кожухами под установку экрана								
Тип покрытия: NF – оливково серый кадмий M – никель MT – никель-PTFE ZNU – черный цинк-никель								
Тип корпуса: 01 – кабельная розетка 02 – розетка с квадратным фланцем для переднего монтажа 07 – розетка с контргайкой 26 – вилка								
Индекс конструктивного исполнения изолятора: «–» – интерфейс RJ45 с системой экранирования G – изолятор со встроенной системой экранирования и заземления **(ВНИМАНИЕ! Индекс «G» применяется только для розеток)**								
Размер корпуса – 17 или 19								
5H – обязательный индекс модификации (интерфейс протокола CAT5E) По применяемости по другим протоколам требуется консультация								
Тип контактов: P – штырь S – гнездо								
Поляризация – A (нормальная), B, C, D, E, F не указывается – при наличии только одного ключа поляризации								

Размеры

Розетки, тип 801-305-01

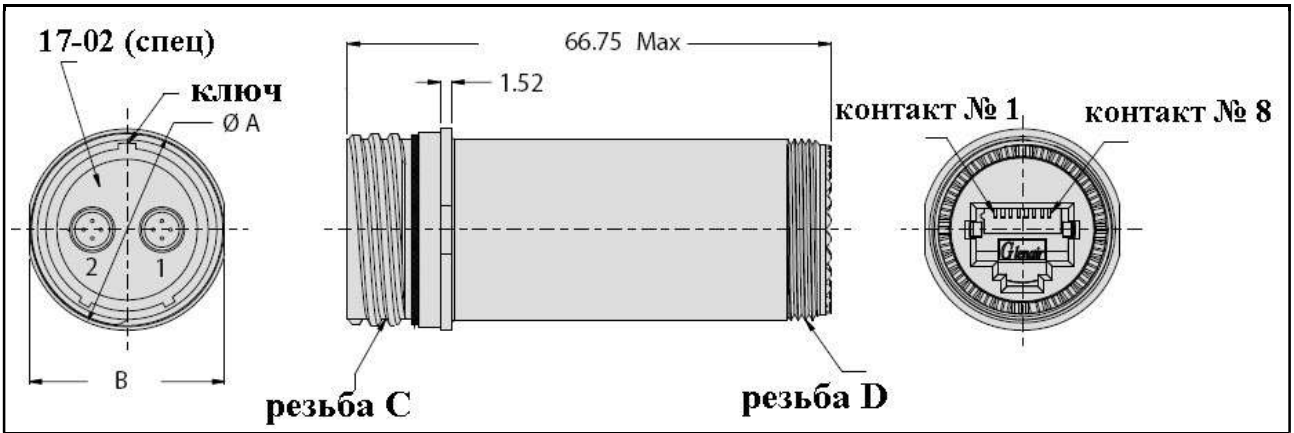

Размер корпуса	Ø A	B	Резьба C	Резьба D
17	28.19	27.18	1.0625-.1P-.2L-DS-2A	.9375-20
19	31.57	30.25	1.1875-.1P-.2L-DS-2A	1.0625-18

Вилки, тип 801-305-26

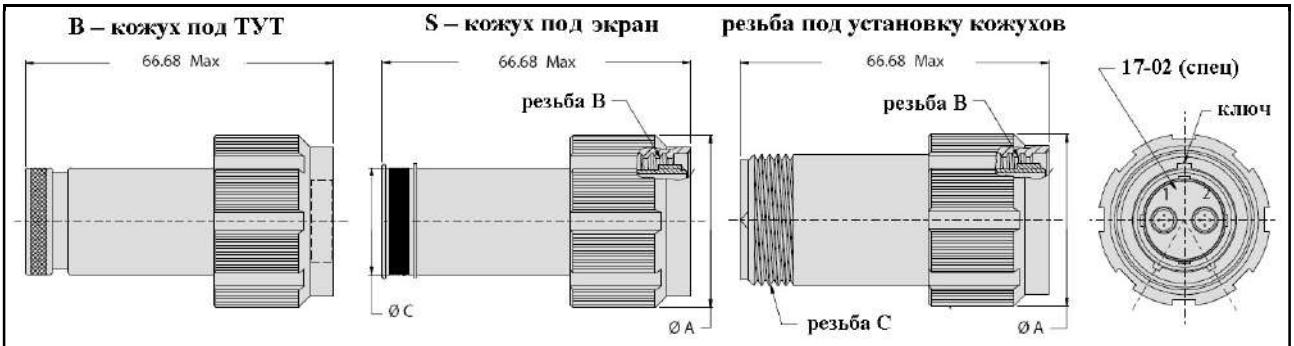

Размер корпуса	Ø A	Ø C	Резьба B	Резьба C
17	36.83	21.59	1.0625-.1P-.2L-DS-2B	.9375-20 UNEF-2A
19	39.62	25.48	1.0625-.1P-.2L-DS-2B	1.0625-18 UNEF-2A

Розетки, тип 801-305-02

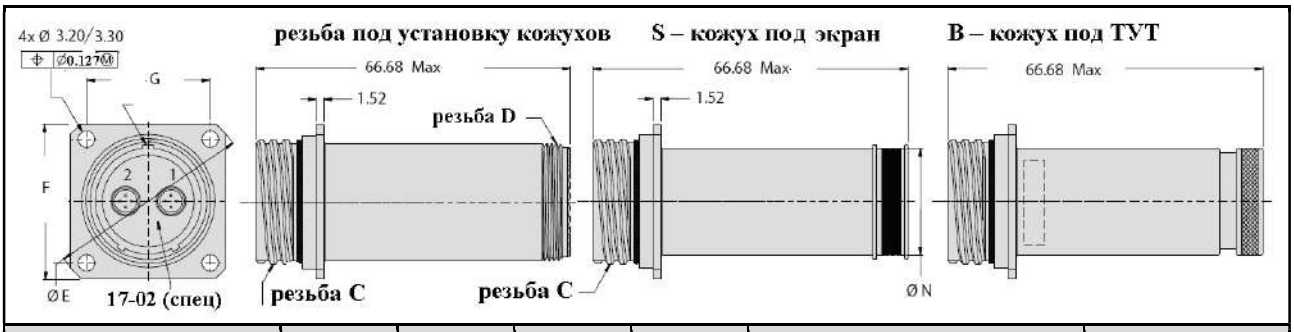

Размер корпуса	F	G	Ø E	Ø N	Резьба C	Резьба D
17	32.51	26.92	43.18	21.59	1.0625-.1P-.2L-DS-2A	.9375-20
19	36.37	30.25	48.26	25.48	1.1875-.1P-.2L-DS-2A	1.0625-18

Розетки, тип 801-305-07

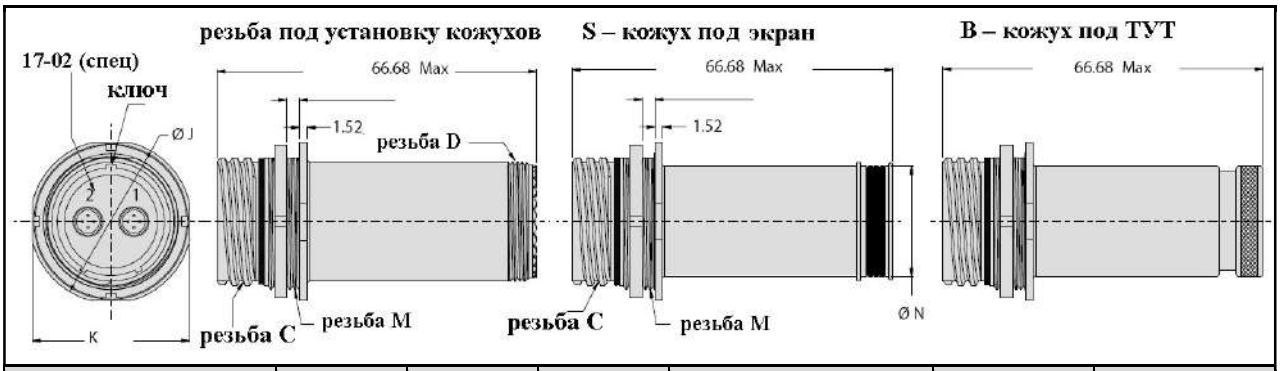

Размер корпуса	Ø J	K	Ø N	Резьба C	Резьба D	Резьба M
17	33.66	32.77	21.59	1.062-.1P-.2L-2A	.9375-20	1.125-28
19	36.83	35.94	25.48	1.1875-.1P-.2L-2A	1.0625-18	1.2500-28

Конструктивные особенности соединителей серии 804-300

Изоляторы всех розеток оснащены гнездовыми интерфейсами RJ45 с обеих сторон
Изоляторы всех вилок оснащены интерфейсами RJ45 следующей компоновки: с лицевой стороны изолятора – штекер RJ45, с задней стороны изолятора – гнездо RJ45
Применяются специальные модификации на базе размеров корпусов 15 и 16

Индекс ориентации интерфейса RJ45 внутри изолятора



Информация для заказа

Базовая серия	**804-300**	**–**	**NF**	**07**	**G**	**16**	**5H**	**A**	**1**
Тип модификации соединителей: не указывается – соединители оснащаются резьбой для установки кожухов B – соединители с интегрированными кожухами под установку TYT S – соединители с интегрированными кожухами под установку экрана									
Тип покрытия: NF – оливково серый кадмий M – никель MT – никель-PTFE ZNU – черный цинк-никель									
Тип корпуса: 01 – кабельная розетка 00 – розетка с контргайкой для переднего монтажа 07 – розетка с контргайкой для заднего монтажа 26 – вилка									
Индекс конструктивного исполнения изолятора: «–» – интерфейс RJ45 с системой экранирования G – изолятор со встроенной системой экранирования и заземления **(ВНИМАНИЕ! Индекс «G» применяется только для розеток)**									
Размер корпуса – 15, 16									
5H – обязательный индекс модификации (интерфейс протокола CAT5E) По применяемости по другим протоколам требуется консультация									
Поляризация – A (нормальная), B, C, D, E, F не указывается – при наличии только одного ключа поляризации									
Индекс ориентации интерфейса RJ45 внутри изолятора – 1, 2, 3, 4									

Размеры

Розетки, тип 804-300-01

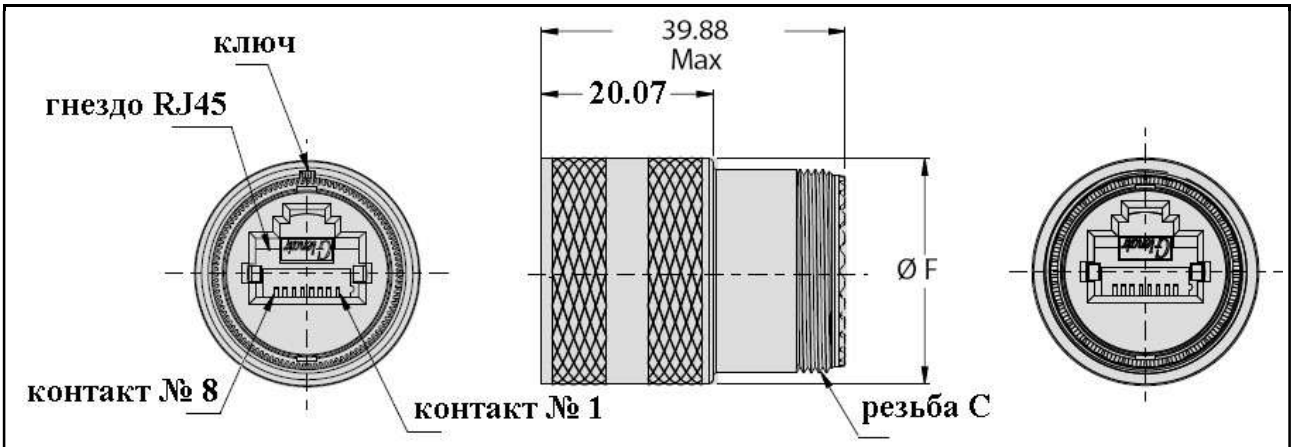

Размер корпуса	Резьба C	Ø F
15	.9375-20 UNEF-2A	26.92
16	1.000-20 UNEF-2A	30.18

Вилки, тип 804-300-26

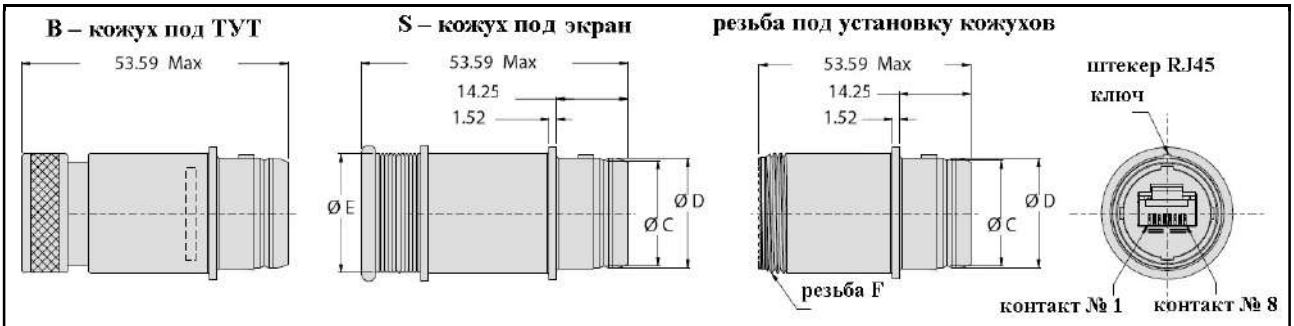

Размер корпуса	Ø A Max	Ø C	Ø D	Ø E	Резьба F
15	26.54	21.03	21.84	21.59	9375-20 UNEF-2A
16	27.81	21.03	23.11	22.91	1.0000-20 UNEF-2A

Розетки, тип 804-300-00

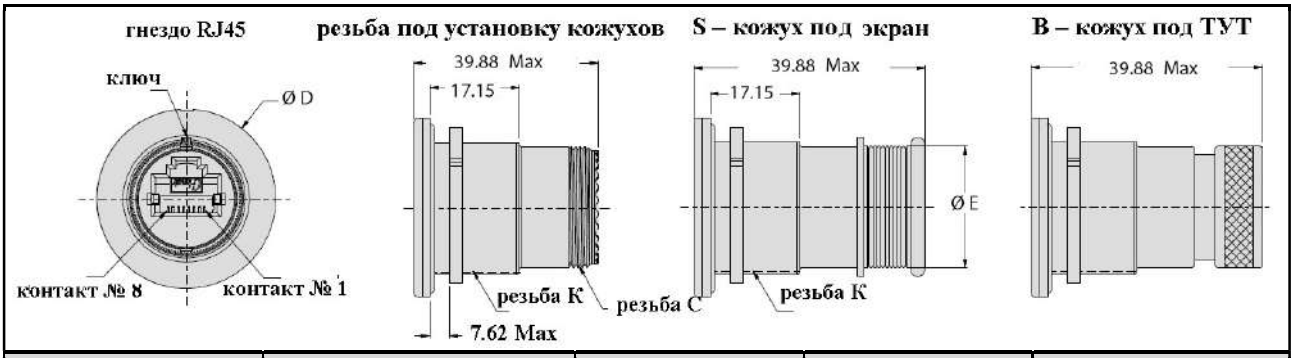

Размер корпуса	Резьба C	Ø D	Ø E	Резьба K
15	.9375-20 UNEF-2A	35.31	21.59	1.125-28 UN-2A
16	1.000-20 UNEF-2A	38.15	22.91	1.1875-28 UN-2A

Розетки, тип 804-300-07

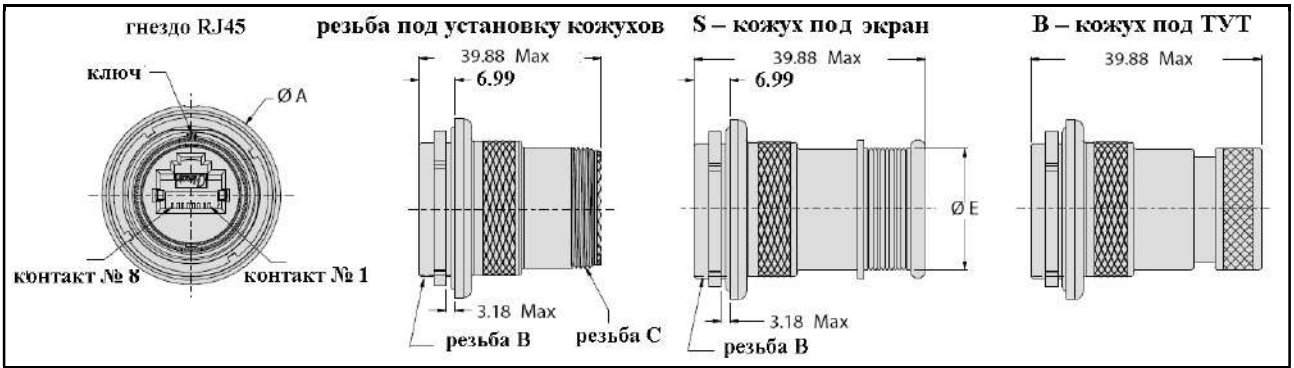

Размер корпуса	Ø A	Резьба B	Резьба C	Ø E
15	35.31	1.0625-20 UN-2A	.9375-20 UNEF-2A	21.59
16	36.20	1.250-28 UN-2A	1.000-20 UNEF-2A	22.91

Конструктивные особенности соединителей серии 804-301
Изоляторы всех розеток оснащены интерфейсами RJ45 следующей компоновки: с лицевой стороны изолятора – гнездо, с задней стороны изолятора – места для установки обжимных гнездовых контактов # 23.
Изоляторы всех вилок оснащены интерфейсами RJ45 следующей компоновки: с лицевой стороны изолятора – штекер, с задней стороны изолятора – места для установки обжимных гнездовых контактов # 23
Гнездовые контакты # 23 (809-002) поставляются в комплекте, неустановленными
Применяются специальные модификации на базе размеров корпусов 15 и 16

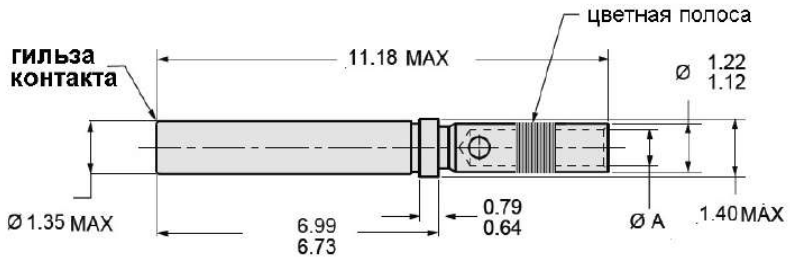

Калибры применяемых проводов, AWG	Обозначения контактов	Ø A	Клещи GLENAIR/ DMC	Позиционер GLENAIR/ DMC
#22 – #28	**809-002**	0.851 – 0.902	809-015 (AFM8)	809-005 (K1461)

Информация для заказа

Базовая серия	**804-301**	**–**	**NF**	**07**	**G**	**16**	**5H**	**A**	**1**
Тип модификации соединителей: не указывается – соединители оснащаются резьбой для установки кожухов B – соединители с интегрированными кожухами под установку TYT S – соединители с интегрированными кожухами под установку экрана									
Тип покрытия: NF – оливково серый кадмий M – никель MT – никель-PTFE ZNU – черный цинк-никель									
Тип корпуса: 01 – кабельная розетка 00 – розетка с контргайкой для переднего монтажа 07 – розетка с контргайкой для заднего монтажа 26 – вилка									
Индекс конструктивного исполнения изолятора: «–» – интерфейс RJ45 с системой экранирования G – изолятор со встроенной системой экранирования и заземления **(ВНИМАНИЕ! Индекс «G» применяется только для розеток)**									
Размер корпуса – 15, 16									
5H – обязательный индекс модификации (интерфейс протокола CAT5E) По применяемости по другим протоколам требуется консультация									
Поляризация – A (нормальная), B, C, D, E, F не указывается – при наличии только одного ключа поляризации									
Индекс ориентации интерфейса RJ45 внутри изолятора – 1, 2, 3, 4									

Размеры

Розетки, тип 804-301-01

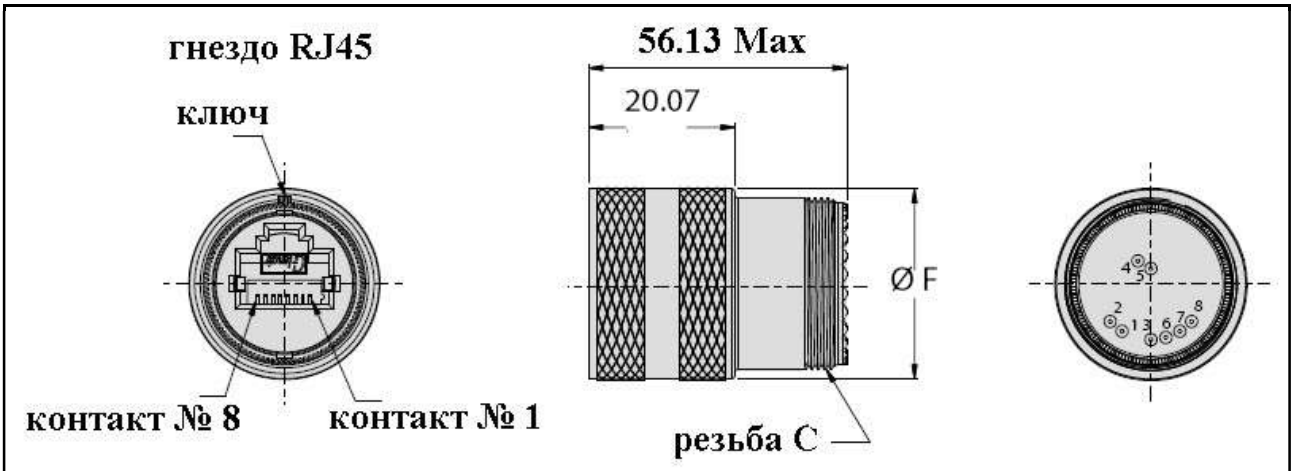

Размер корпуса	Резьба C	Ø F
15	.9375-20 UNEF-2A	26.92
16	1.000-20 UNEF-2A	30.18

Вилки, тип 804-301-26

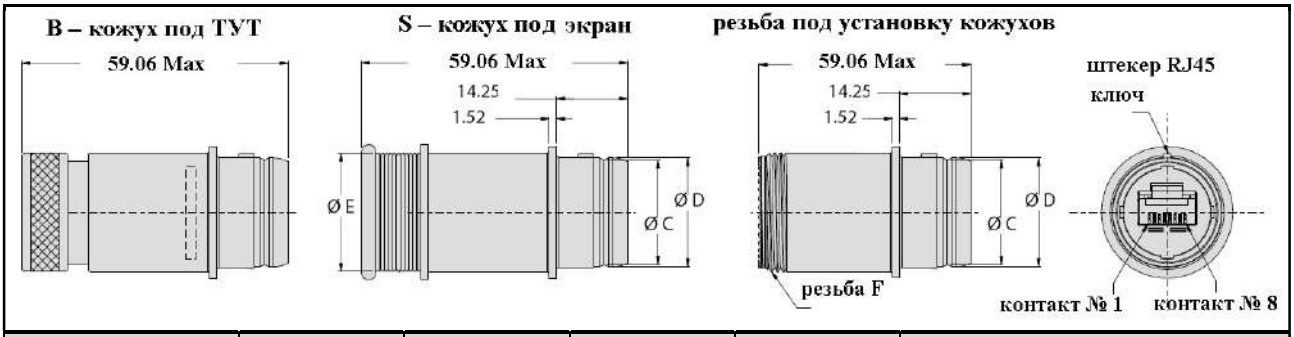

Размер корпуса	Ø A Max	Ø C	Ø D	Ø E	Резьба F
15	26.54	21.03	21.84	21.59	9375-20 UNEF-2A
16	27.81	21.03	23.11	22.91	1.0000-20 UNEF-2A

Розетки, тип 804-301-00

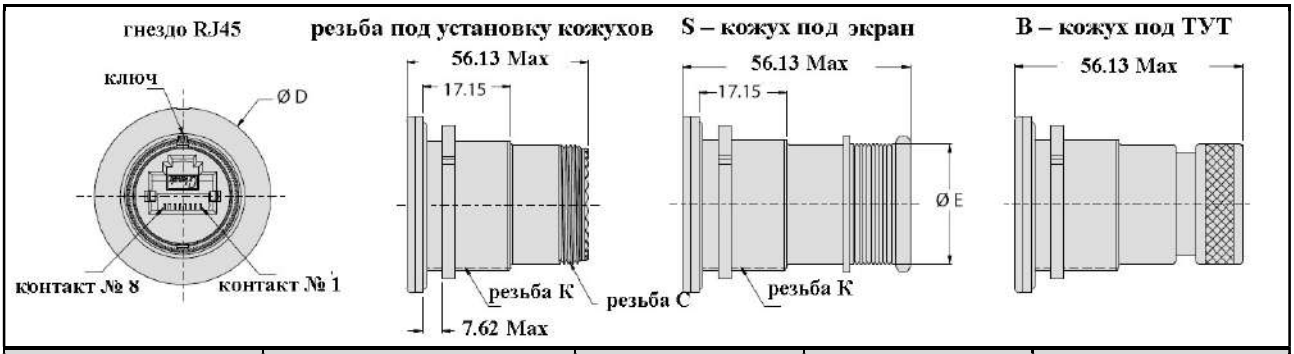

Размер корпуса	Резьба C	Ø D	Ø E	Резьба K
15	.9375-20 UNEF-2A	35.31	21.59	1.125-28 UN-2A
16	1.000-20 UNEF-2A	38.15	22.91	1.1875-28 UN-2A

Розетки, тип 804-301-07

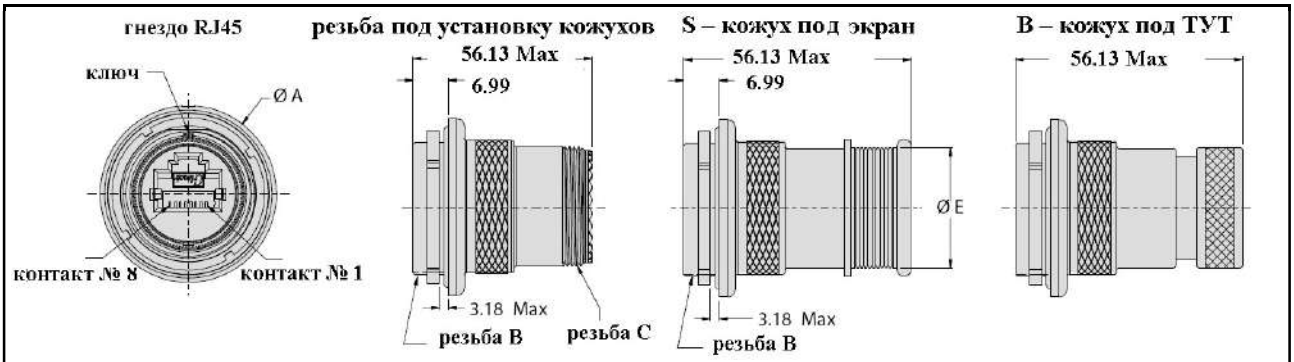

Размер корпуса	Ø A	Резьба B	Резьба C	Ø E
15	35.31	1.0625-20 UN-2A	.9375-20 UNEF-2A	21.59
16	36.20	1.250-28 UN-2A	1.000-20 UNEF-2A	22.91

Конструктивные особенности розеток серии 804-302
В серии **804-302** применяются **только розетки** с контргайкой. Изоляторы всех розеток оснащены интерфейсами RJ45 следующей компоновки: с лицевой стороны изолятора – гнездо, с задней стороны изолятора – выводы шпилек контактов под печатный монтаж
Применяются специальные модификации на базе размеров корпусов 15 и 16

Конструктивные особенности розеток серии 804-303
В серии **804-303** применяются **только розетки** с контргайкой. Изоляторы всех розеток оснащены интерфейсами RJ45 следующей компоновки: с лицевой стороны изолятора – гнездо, с задней стороны изолятора – выводы контактов под пайку проводов
Применяются специальные модификации на базе размеров корпусов 15 и 16

Информация для заказа

Базовая серия	**804-**	**-302**	**NF**	**07**	**G**	**16**	**5H**	**A**	**1**
Тип модификации соединителей: 302 – соединители с контактами под печатный монтаж 303 – соединители с контактами под пайку проводов									
Тип покрытия: NF – оливково серый кадмий M – никель MT – никель-PTFE ZNU – черный цинк-никель									
Тип корпуса: 00 – розетка с контргайкой для переднего монтажа 07 – розетка с контргайкой для заднего монтажа									
Индекс конструктивного исполнения изолятора: «–» – интерфейс RJ45 с системой экранирования G – изолятор со встроенной системой экранирования и заземления **(ВНИМАНИЕ! Индекс «G» применяется только для розеток)**									
Размер корпуса – 15, 16									
5H – обязательный индекс модификации (интерфейс протокола CAT5E) По применяемости по другим протоколам требуется консультация									
Поляризация – A (нормальная), B, C, D, E, F не указывается – при наличии только одного ключа поляризации									
Индекс ориентации интерфейса RJ45 внутри изолятора – 1, 2, 3, 4									

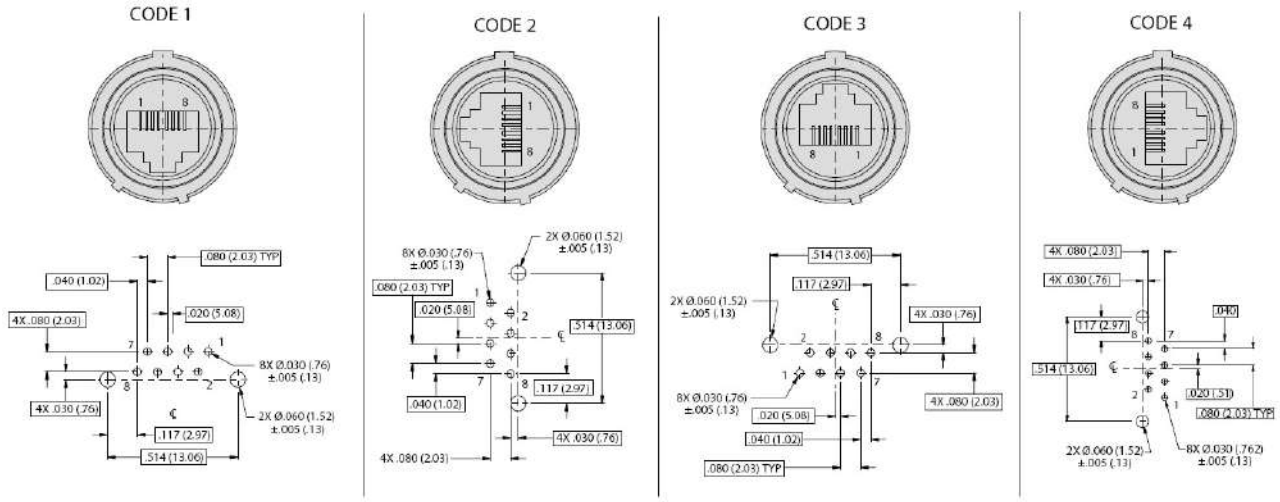

координатные сетки со стороны пайки в соответствии с ориентацией интерфейса RJ45 в изоляторе

Размеры

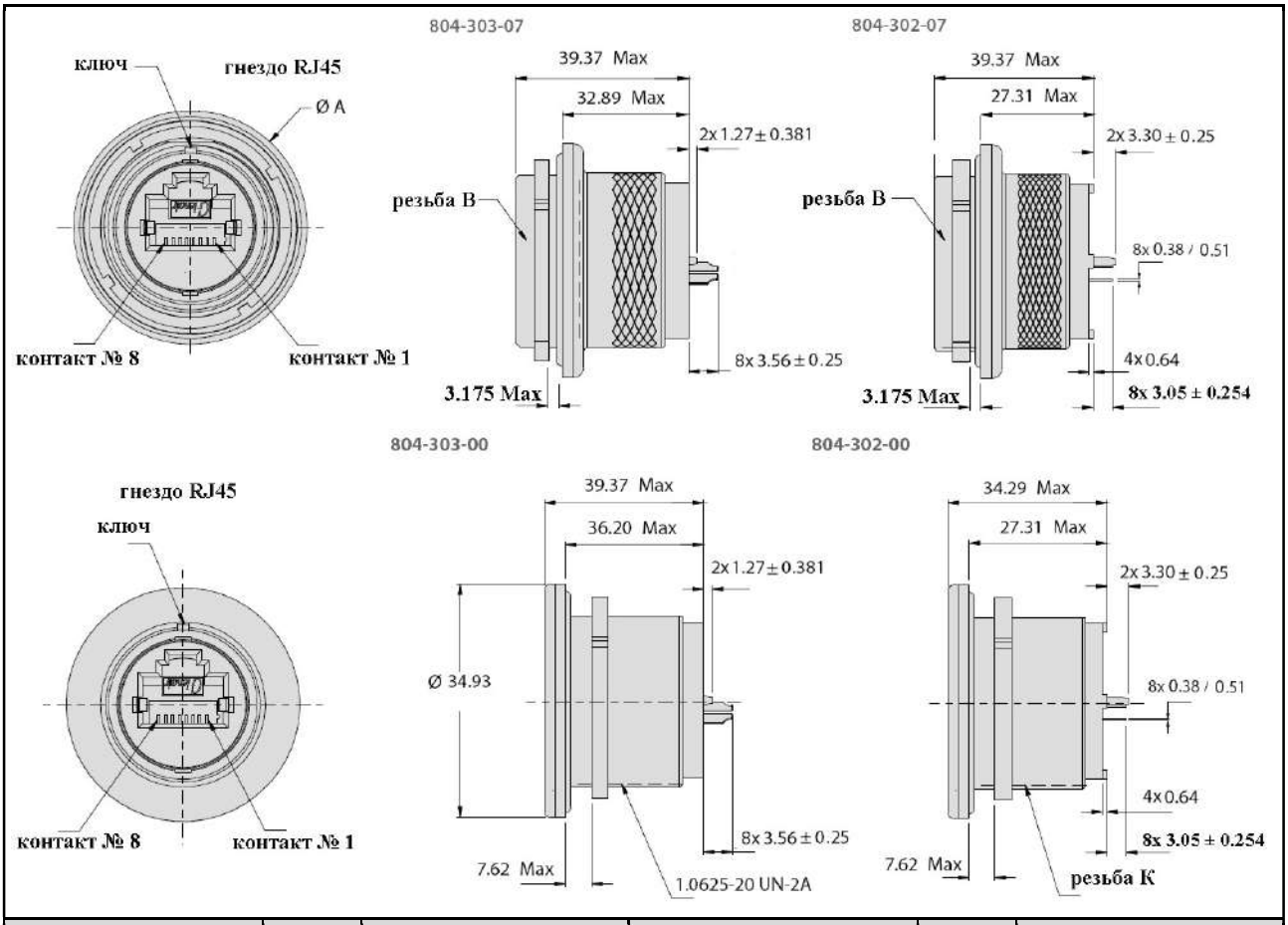

Размер корпуса	Ø A	Резьба B	Резьба C	Ø D	Резьба K
15	35.31	1.0625-20 UN-2A	.9375-20 UNEF-2A	35.31	1.125-28 UN-2A
16	36.20	1.250-28 UN-2A	1.000-20 UNEF-2A	38.15	1.1875-28 UN-2A

Конструктивные особенности соединителей серии 804-305

Изоляторы всех розеток оснащены интерфейсами RJ45 следующей компоновки: с лицевой стороны изолятора – 2 квадарксиальных контакта # 8 (штырь или гнездо), с задней стороны изолятора – гнездо RJ45. Применяются специальные контактные схемы (требуется обязательная консультация)

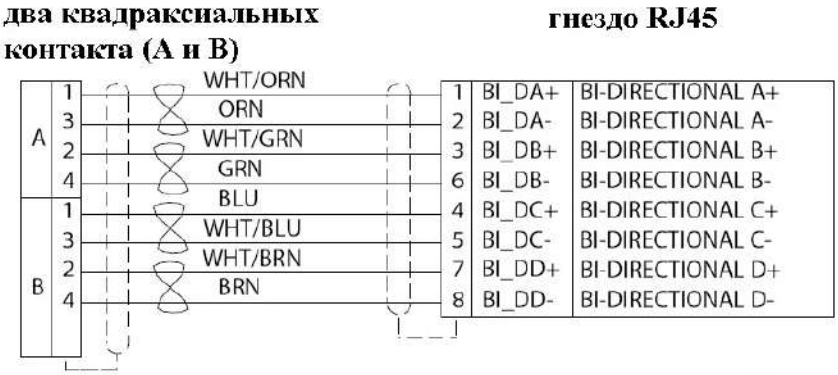

Схема коммутации внутри соединителя по протоколу 1000base-T

Информация для заказа

Базовая серия 804-305	**–**	**NF**	**07**	**G**	**16**	**5H**	**P**	**A**
Тип модификации соединителей: не указывается – соединители оснащаются резьбой для установки кожухов B – соединители с интегрированными кожухами под установку ТУТ S – соединители с интегрированными кожухами под установку экрана								
Тип покрытия: NF – оливково серый кадмий M – никель MT – никель-PTFE ZNU – черный цинк-никель								
Тип корпуса: 01 – кабельная розетка 00 – розетка с квадратным фланцем для переднего монтажа 07 – розетка с контргайкой 16 – вилка								
Индекс конструктивного исполнения изолятора: «–» – интерфейс RJ45 с системой экранирования G – изолятор со встроенной системой экранирования и заземления **(ВНИМАНИЕ! Индекс «G» применяется только для розеток)**								
Размер корпуса – 15, 16								
5H – обязательный индекс модификации (интерфейс протокола CAT5E) По применяемости по другим протоколам требуется консультация								
Тип контактов: P – штырь S – гнездо								
Поляризация – A (нормальная), B, C, D, E, F не указывается – при наличии только одного ключа поляризации								

Размеры

Розетки, тип 804-305-01

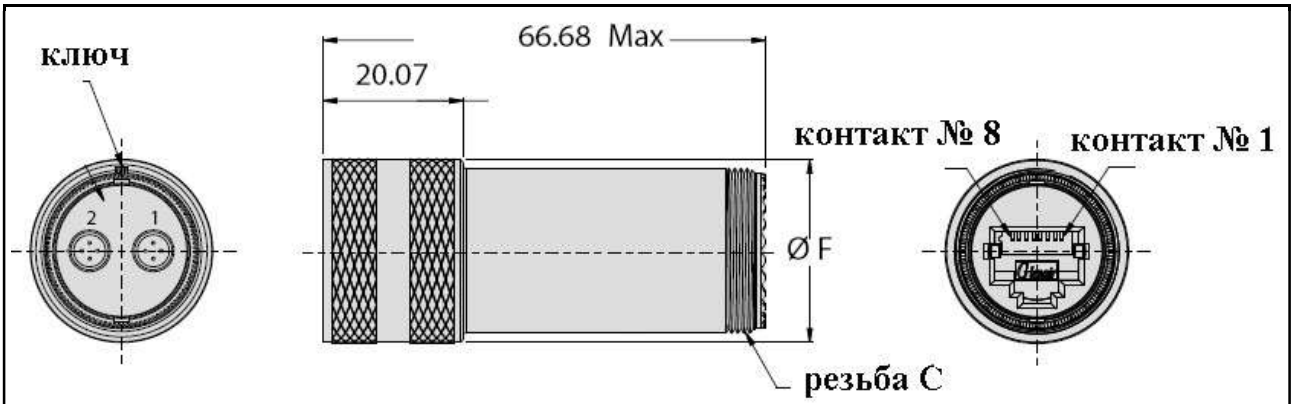

Размер корпуса	Резьба C	Ø F
15	.9375-20 UNEF-2A	26.92
16	1.000-20 UNEF-2A	30.18

Вилки, тип 804-305-16

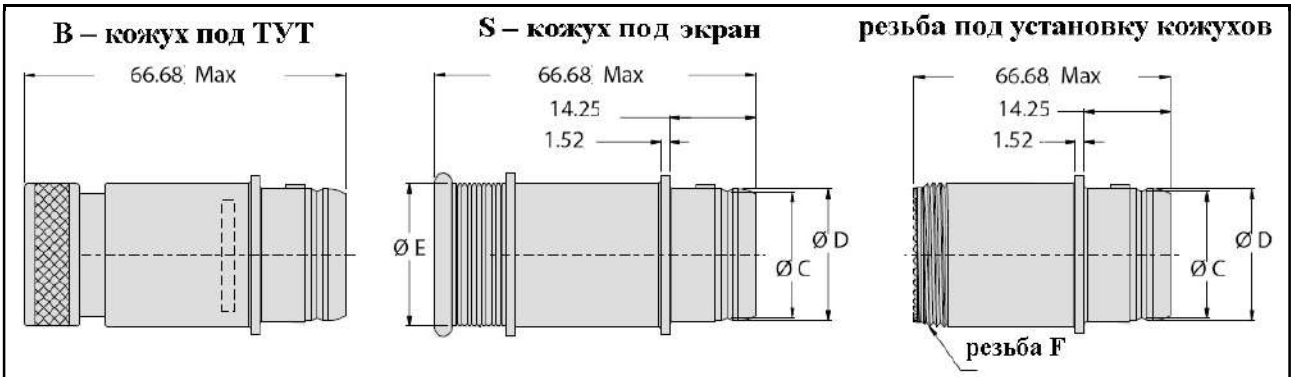

Размер корпуса	Ø A Max	Ø C	Ø D	Ø E	Резьба F
15	26.54	21.03	21.84	21.59	9375-20 UNEF-2A
16	27.81	21.03	23.11	22.91	1.0000-20 UNEF-2A

Розетки, тип 804-305-00

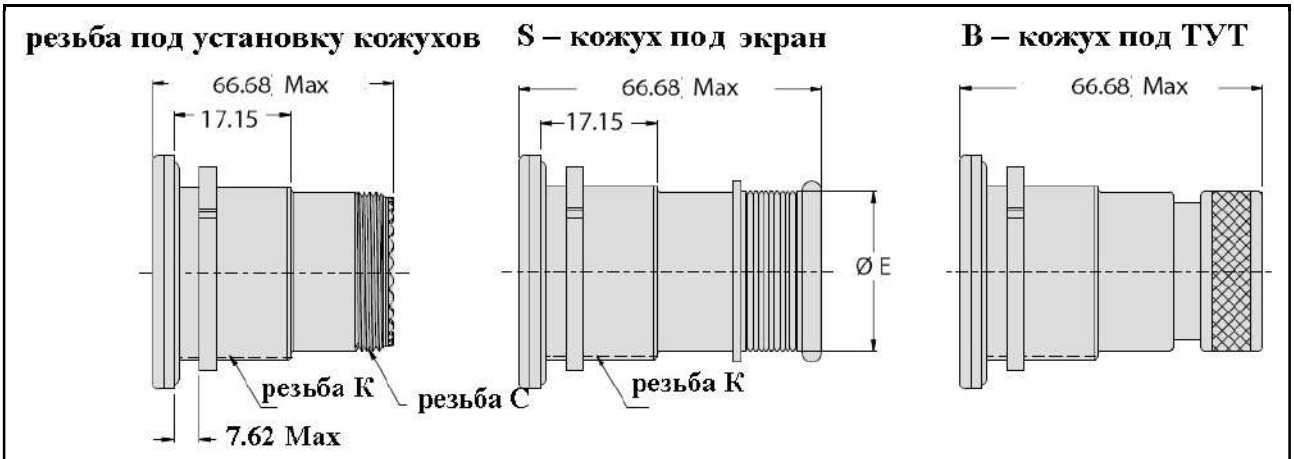

Размер корпуса	Резьба C	Ø D	Ø E	Резьба K
15	.9375-20 UNEF-2A	35.31	21.59	1.125-28 UN-2A
16	1.000-20 UNEF-2A	38.15	22.91	1.1875-28 UN-2A

Розетки, тип 804-305-07

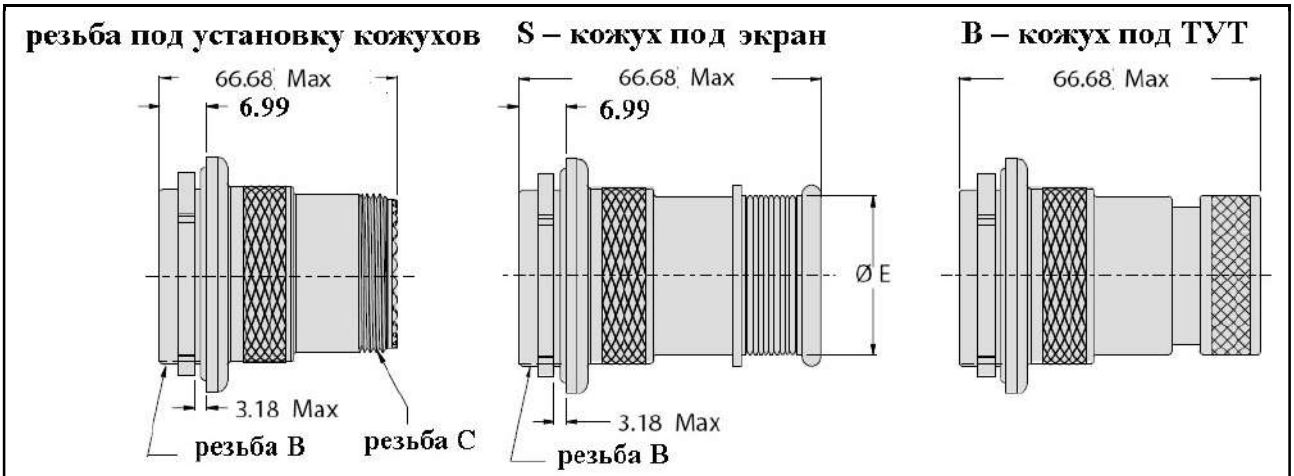

Размер корпуса	Ø A	Резьба B	Резьба C	Ø E
15	35.31	1.0625-20 UN-2A	.9375-20 UNEF-2A	21.59
16	36.20	1.250-28 UN-2A	1.000-20 UNEF-2A	22.91

Конструктивные особенности соединителей серии 805-300

Изоляторы всех розеток оснащены гнездовыми интерфейсами RJ45 с обеих сторон
Изоляторы всех вилок оснащены интерфейсами RJ45 следующей компоновки: с лицевой стороны изолятора – штекер RJ45, с задней стороны изолятора – гнездо RJ45

Индекс ориентации интерфейса RJ45 внутри изолятора



Информация для заказа

Базовая серия	**805-300**	**–**	**NF**	**07**	**G**	**19**	**5H**	**A**	**1**
Тип модификации соединителей: не указывается – соединители оснащаются резьбой для установки кожухов B – соединители с интегрированными кожухами под установку TYT S – соединители с интегрированными кожухами под установку экрана									
Тип покрытия: NF – оливково серый кадмий M – никель MT – никель-PTFE ZNU – черный цинк-никель									
Тип корпуса: 01 – кабельная розетка 02 – розетка с квадратным фланцем для переднего монтажа 12 – розетка с квадратным фланцем для заднего монтажа с интегрированным креплением 22 – розетка с квадратным фланцем для заднего монтажа с интегрированным креплением с самоблокировкой 07 – розетка с контргайкой 16 – вилка									
Индекс наличия системы экранирования: не указывается – соединители без системы экранирования G – соединители с системой экранирования									
Размер корпуса – 19, 21									
5H – обязательный индекс модификации (интерфейс протокола CAT5E) По применяемости по другим протоколам требуется консультация									
Поляризация – A (нормальная), B, C, D, E, F не указывается – при наличии только одного ключа поляризации									
Индекс ориентации интерфейса RJ45 внутри изолятора – 1, 2, 3, 4									

Размеры

Розетки, тип 805-300-01

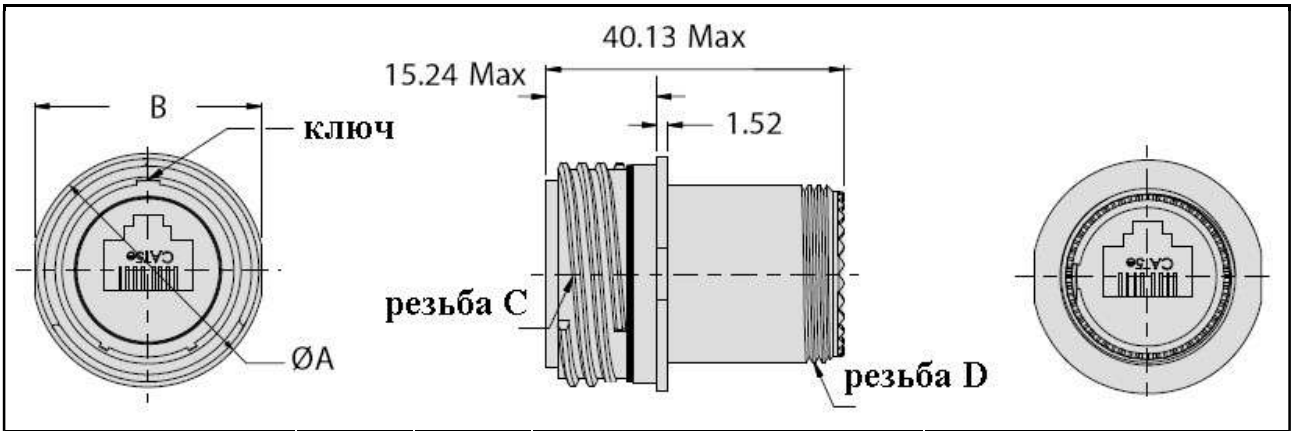

Размер корпуса	Ø A	B	Резьба C	Резьба D
19	31.37	30.61	1.1875-.1P-.3L-TS-2A	.9375-20 UNEF-2A
21	34.54	33.78	1.3125-.1P-.3L-TS-2A	1.0625-18 UNEF-2A

Вилки, тип 805-300-16

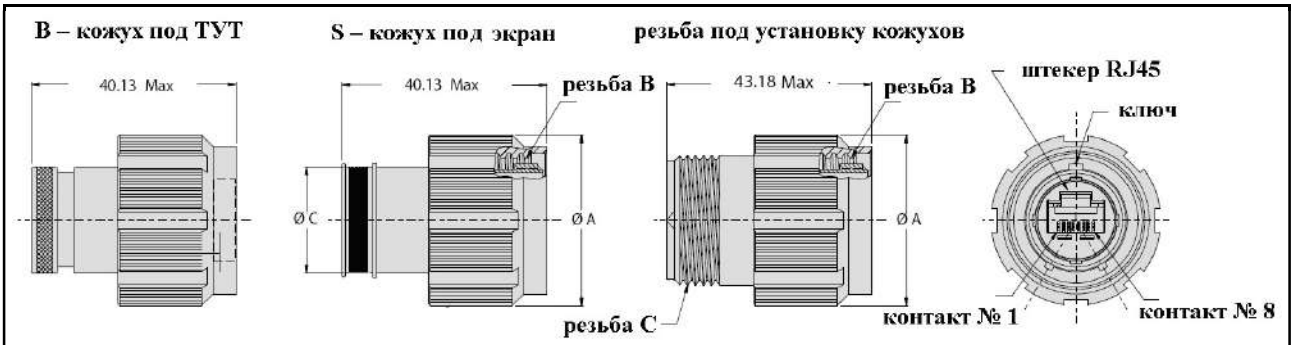

Размер корпуса	Ø A	Ø C	Резьба B	Резьба D
19	33.30	22.45	1.1875-.1P-.3L-BS-2B	.9375-20 UNEF-2A
21	36.78	25.48	1.3125-.1P-.3L-BS-2B	1.0625-18 UNEF-2A

Розетки, тип 805-300-02

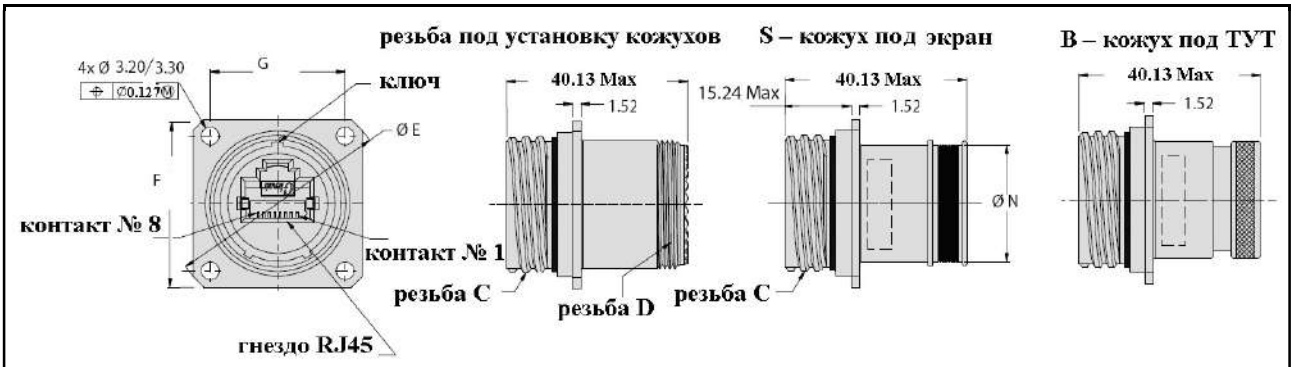

Размер корпуса	F	G	Ø E	Ø N	Резьба C	Резьба D
19	39.04	39.04	53.19	22.45	1.1875-.1P-.3L-TS-2A	.9375-20 UNEF-2A
21	42.24	36.88	57.66	25.48	1.3125-.1P-.3L-TS-2A	1.0625-18 UNEF-2A

Розетки, тип 805-300-12 и 805-300-22

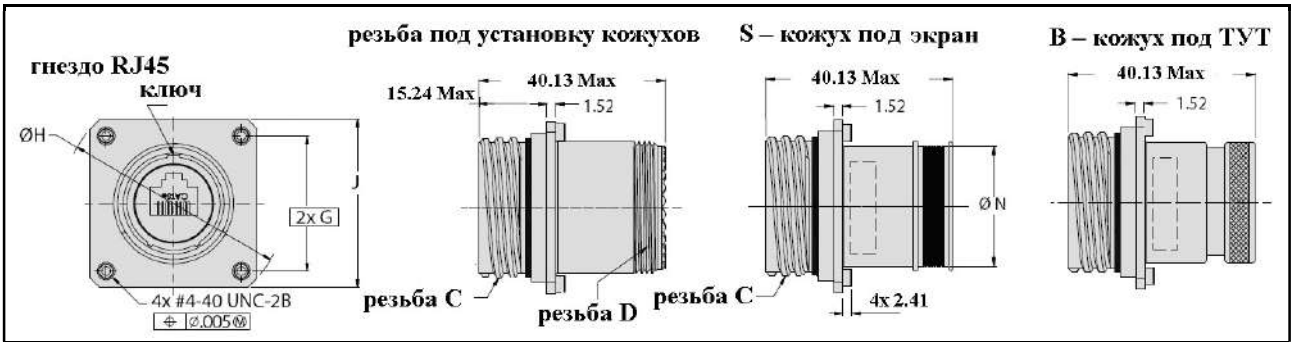

Размер корпуса	Резьба C	Резьба D	Ø N	G	Ø H	J
19	1.1875-.1P-.3L-TS-2A	.9375-20 UNEF-2A	22.45	39.04	55.80	41.83
21	1.3125-.1P-.3L-TS-2A	1.0625-18 UNEF-2A	25.48	36.88	60.45	45.01

Розетки, тип 805-300-07

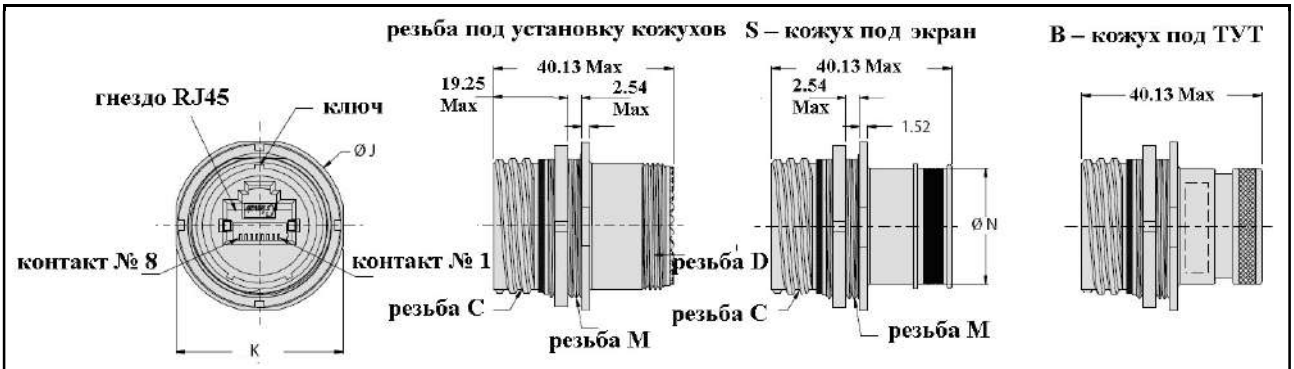

Размер корпуса	Ø J	K	Ø N	Резьба C	Резьба D	Резьба M
19	36.83	30.07	22.45	1.1875-.1P-.3L-TS-2A	.9375-20 UNEF-2A	1.250-28 UN-2A
21	40.38	39.62	25.48	1.3125-.1P-.3L-TS-2A	1.0625-18 UNEF-2A	1.3750-28 UN-2A

Конструктивные особенности соединителей серии 805-301

Изоляторы всех розеток оснащены интерфейсами RJ45 следующей компоновки: с лицевой стороны изолятора – гнездо, с задней стороны изолятора – места для установки обжимных гнездовых контактов # 23
Изоляторы всех вилок оснащены интерфейсами RJ45 следующей компоновки: с лицевой стороны изолятора – штекер, с задней стороны изолятора – места для установки обжимных гнездовых контактов # 23
Гнездовые контакты # 23 (809-002) поставляются в комплекте, неустановленными

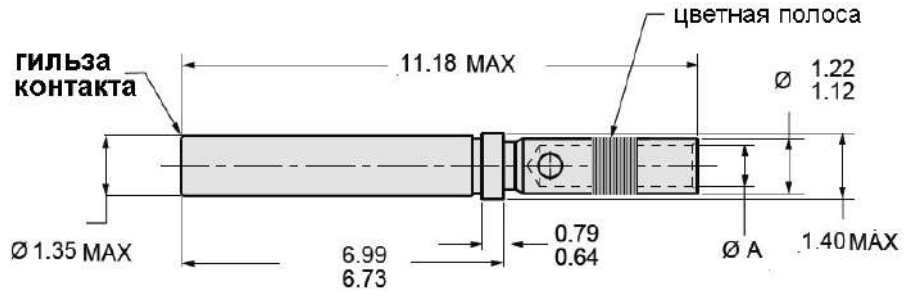

Калибры применяемых проводов, AWG	Обозначения контактов	Ø A	Клещи GLENAIR/ DMC	Позиционер GLENAIR/ DMC
#22 – #28	**809-002**	0.851 – 0.902	809-015 (AFM8)	809-005 (K1461)

Информация для заказа

Базовая серия	**805-301**	**–**	**NF**	**07**	**G**	**21**	**5H**	**A**	**1**
Тип модификации соединителей: не указывается – соединители оснащаются резьбой для установки кожухов B – соединители с интегрированными кожухами под установку TYT S – соединители с интегрированными кожухами под установку экрана									
Тип покрытия: NF – оливково серый кадмий M – никель MT – никель-PTFE ZNU – черный цинк-никель									
Тип корпуса: 01 – кабельная розетка 02 – розетка с квадратным фланцем для переднего монтажа 12 – розетка с квадратным фланцем для заднего монтажа с интегрированным креплением 22 – розетка с квадратным фланцем для заднего монтажа с интегрированным креплением с самоблокировкой 07 – розетка с контргайкой 16 – вилка									
Индекс наличия системы экранирования: не указывается – соединители без системы экранирования G – соединители с системой экранирования									
Размер корпуса – 21									
5H – обязательный индекс модификации (интерфейс протокола CAT5E) По применяемости по другим протоколам требуется консультация									
Поляризация – A (нормальная), B, C, D, E, F не указывается – при наличии только одного ключа поляризации									
Индекс ориентации интерфейса RJ45 внутри изолятора – 1, 2, 3, 4									

Размеры

Розетки, тип 805-301-01

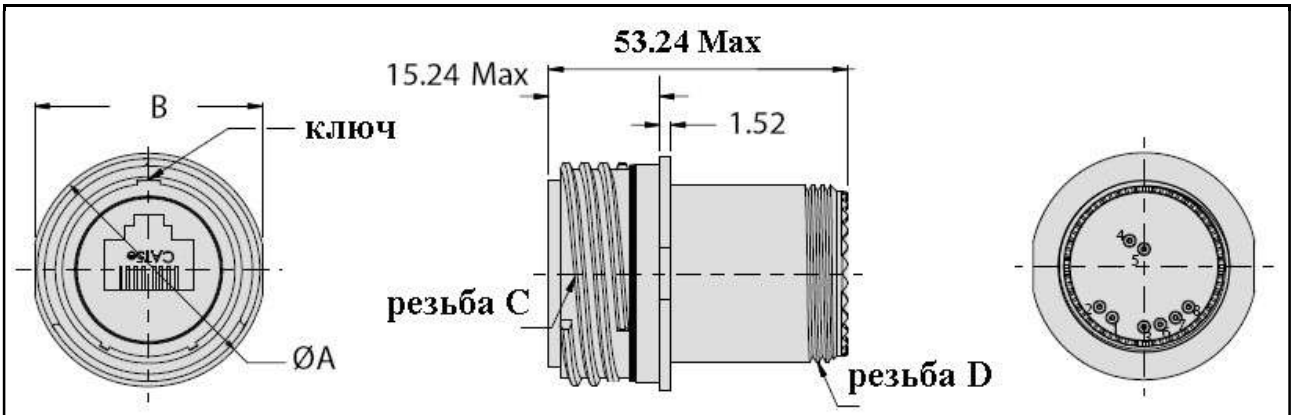

Размер корпуса	Ø A	B	Резьба C	Резьба D
21	34.54	33.78	1.3125-.1P-.3L-TS-2A	1.0625-18 UNEF-2A

Вилки, тип 805-301-16

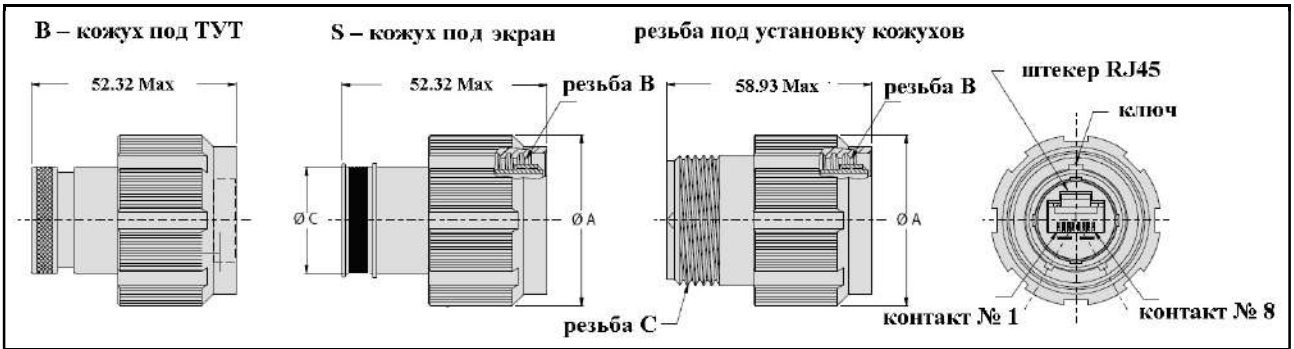

Размер корпуса	Ø A	Ø C	Резьба B	Резьба D
21	36.78	25.48	1.3125-.1P-.3L-BS-2B	1.0625-18 UNEF-2A

Розетки, тип 805-301-02

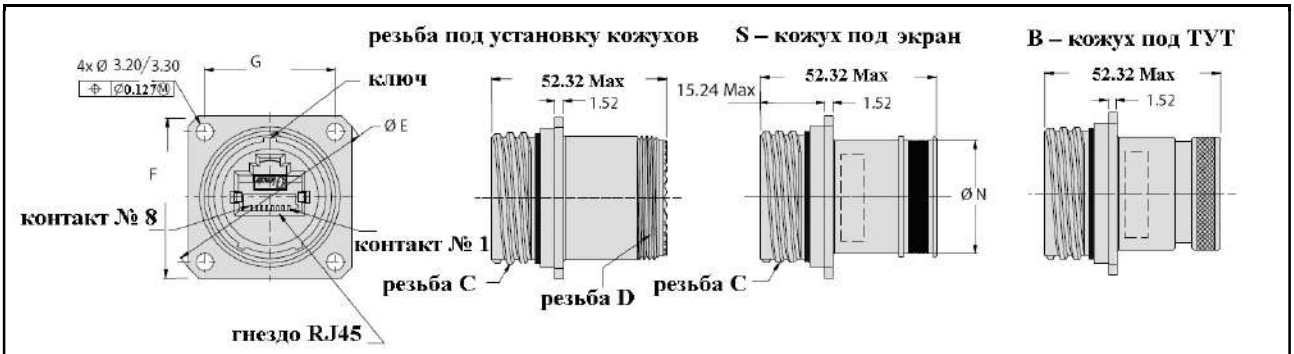

Размер корпуса	F	G	Ø E	Ø N	Резьба C	Резьба D
19	39.04	39.04	53.19	22.45	1.1875-.1P-.3L-TS-2A	.9375-20 UNEF-2A
21	42.24	36.88	57.66	25.48	1.3125-.1P-.3L-TS-2A	1.0625-18 UNEF-2A

Розетки, тип 805-301-12 и 805-301-22

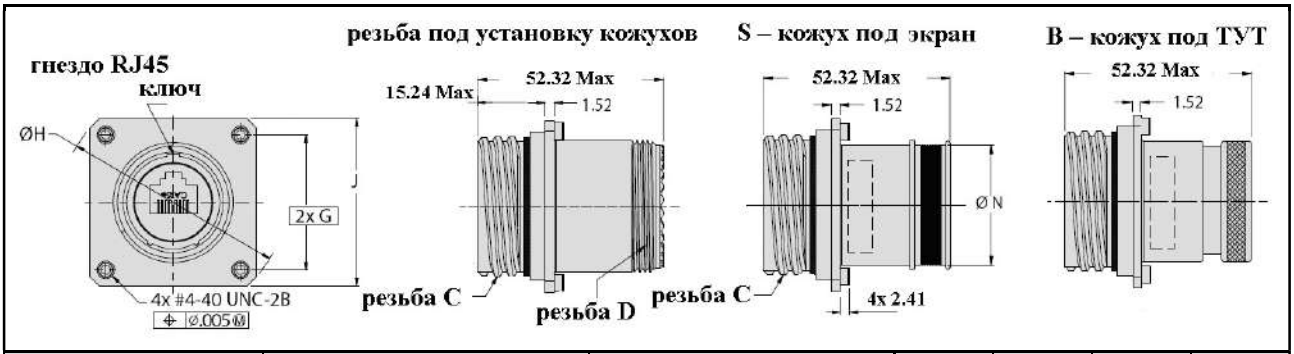

Размер корпуса	Резьба C	Резьба D	Ø N	G	Ø H	J
19	1.1875-.1P-.3L-TS-2A	.9375-20 UNEF-2A	22.45	39.04	55.80	41.83
21	1.3125-.1P-.3L-TS-2A	1.0625-18 UNEF-2A	25.48	36.88	60.45	45.01

Розетки, тип 805-301-07

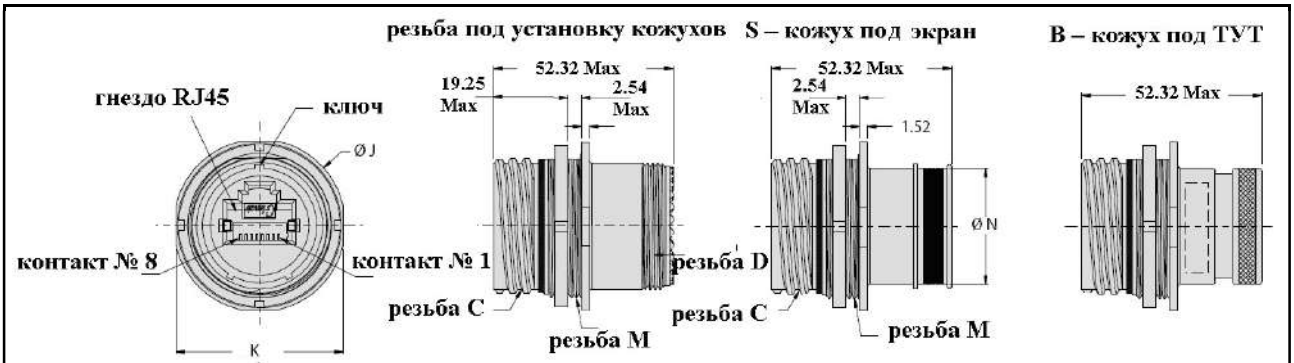

Размер корпуса	Ø J	K	Ø N	Резьба C	Резьба D	Резьба M
19	36.83	30.07	22.45	1.1875-.1P-.3L-TS-2A	.9375-20 UNEF-2A	1.250-28 UN-2A
21	40.38	39.62	25.48	1.3125-.1P-.3L-TS-2A	1.0625-18 UNEF-2A	1.3750-28 UN-2A

Конструктивные особенности розеток серии 805-302

В серии **805-302** применяются **только розетки** с квадратным фланцем и с контргайкой. Изоляторы всех розеток оснащены интерфейсами RJ45 следующей компоновки: с лицевой стороны изолятора – гнездо, с задней стороны изолятора – выводы шпилек контактов под печатный монтаж

Конструктивные особенности розеток серии 805-303

В серии **805-303** применяются **только розетки** с квадратным фланцем и с контргайкой. Изоляторы всех розеток оснащены интерфейсами RJ45 следующей компоновки: с лицевой стороны изолятора – гнездо, с задней стороны изолятора – выводы контактов под пайку проводов

Информация для заказа

Базовая серия	**805-**	**-302**	**NF**	**07**	**G**	**19**	**5H**	**A**	**1**
Тип модификации соединителей: 302 – соединители с контактами под печатный монтаж 303 – соединители с контактами под пайку проводов									
Тип покрытия: NF – оливково серый кадмий M – никель MT – никель-PTFE ZNU – черный цинк-никель									
Тип корпуса: 02 – розетка с квадратным фланцем для переднего монтажа 12 – розетка с квадратным фланцем для заднего монтажа с интегрированным креплением 22 – розетка с квадратным фланцем для заднего монтажа с интегрированным креплением с самоблокировкой 07 – розетка с контргайкой									
Индекс наличия системы экранирования: не указывается – соединители без системы экранирования G – соединители с системой экранирования									
Размер корпуса – 19, 21									
5H – обязательный индекс модификации (интерфейс протокола CAT5E) По применяемости по другим протоколам требуется консультация									
Поляризация – A (нормальная), B, C, D, E, F не указывается – при наличии только одного ключа поляризации									
Индекс ориентации интерфейса RJ45 внутри изолятора – 1, 2, 3, 4									

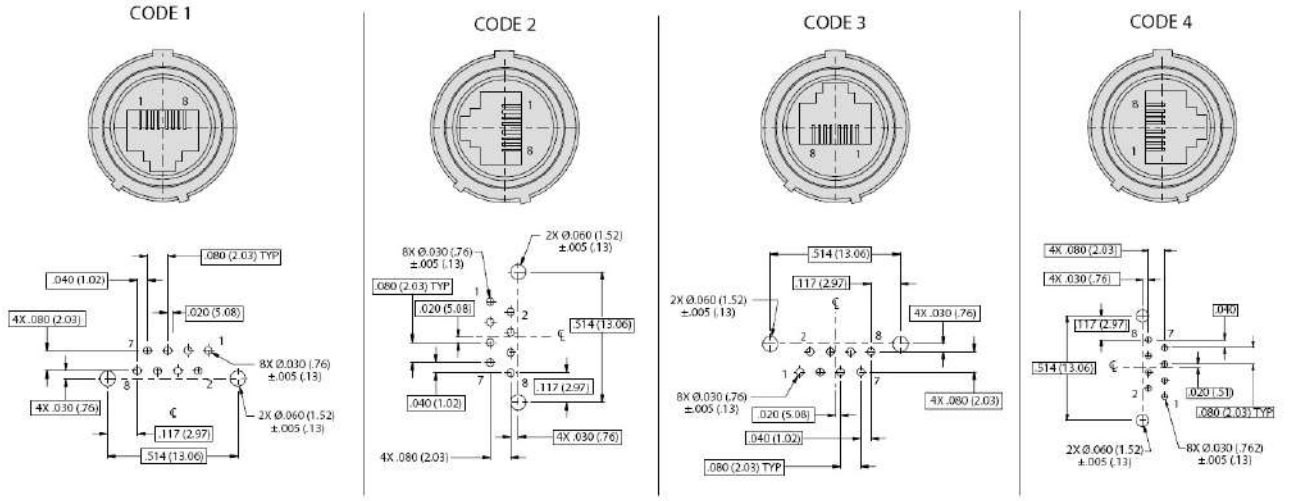

координатные сетки со стороны пайки в соответствии с ориентацией интерфейса RJ45 в изоляторе

Размеры

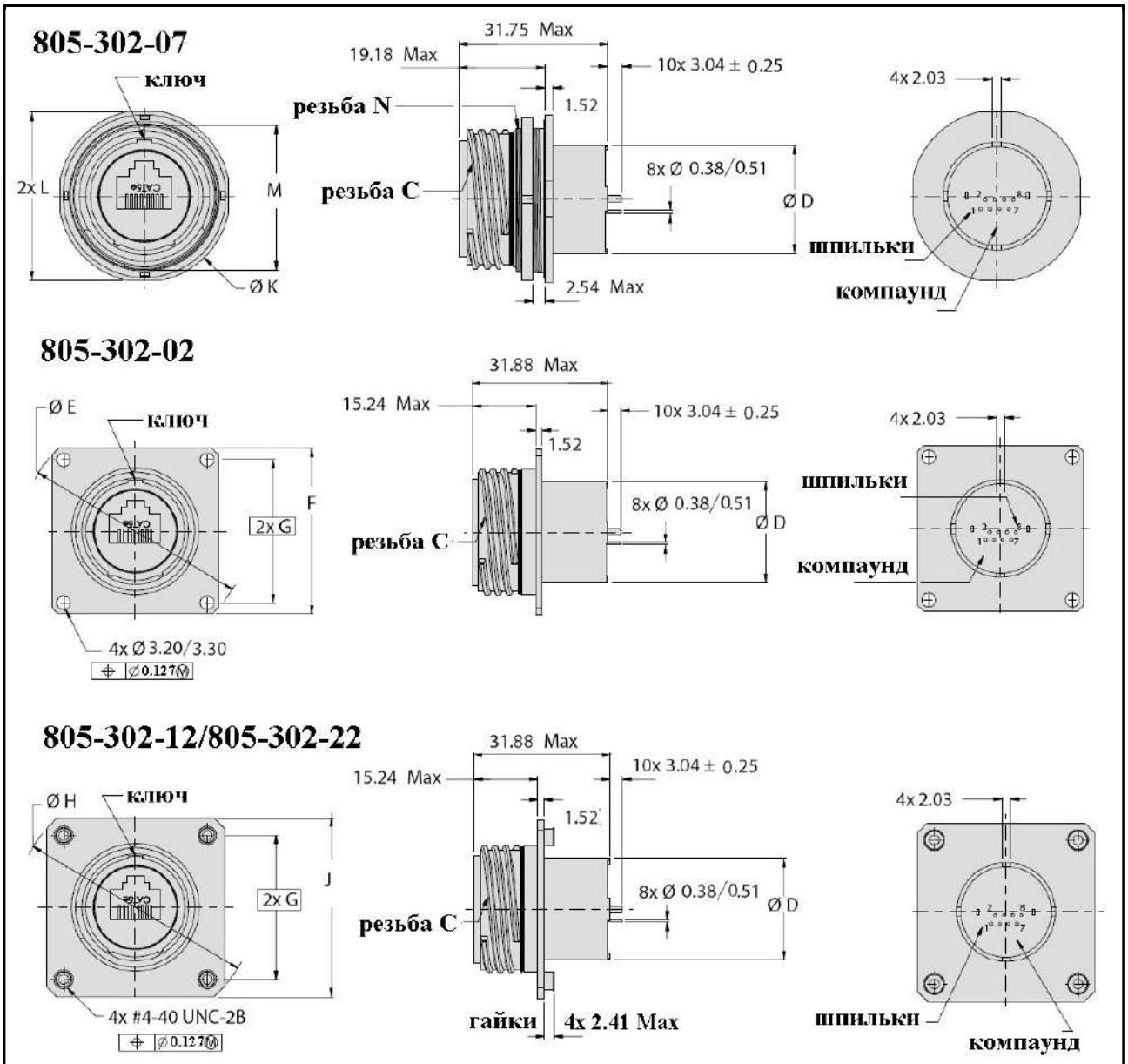

Размер корпуса	Ø A	B	Ø D	Ø E	F	G	Ø H	J
19	31.69	30.61	23.16	53.19	39.04	33.71	55.80	41.83
21	34.54	33.78	25.83	57.66	42.24	36.88	60.45	45.01

Размер корпуса	J	Ø K	L	M	Резьба C	Резьба N
19	41.83	36.83	36.07	31.01	1.1875-.1P-.3L-TS-2A	1.2500-28 UN-2A
21	45.01	40.39	39.62	34.29	1.3125-.1P-.3L-TS-2A	1.3750-28 UN-2A

Размеры

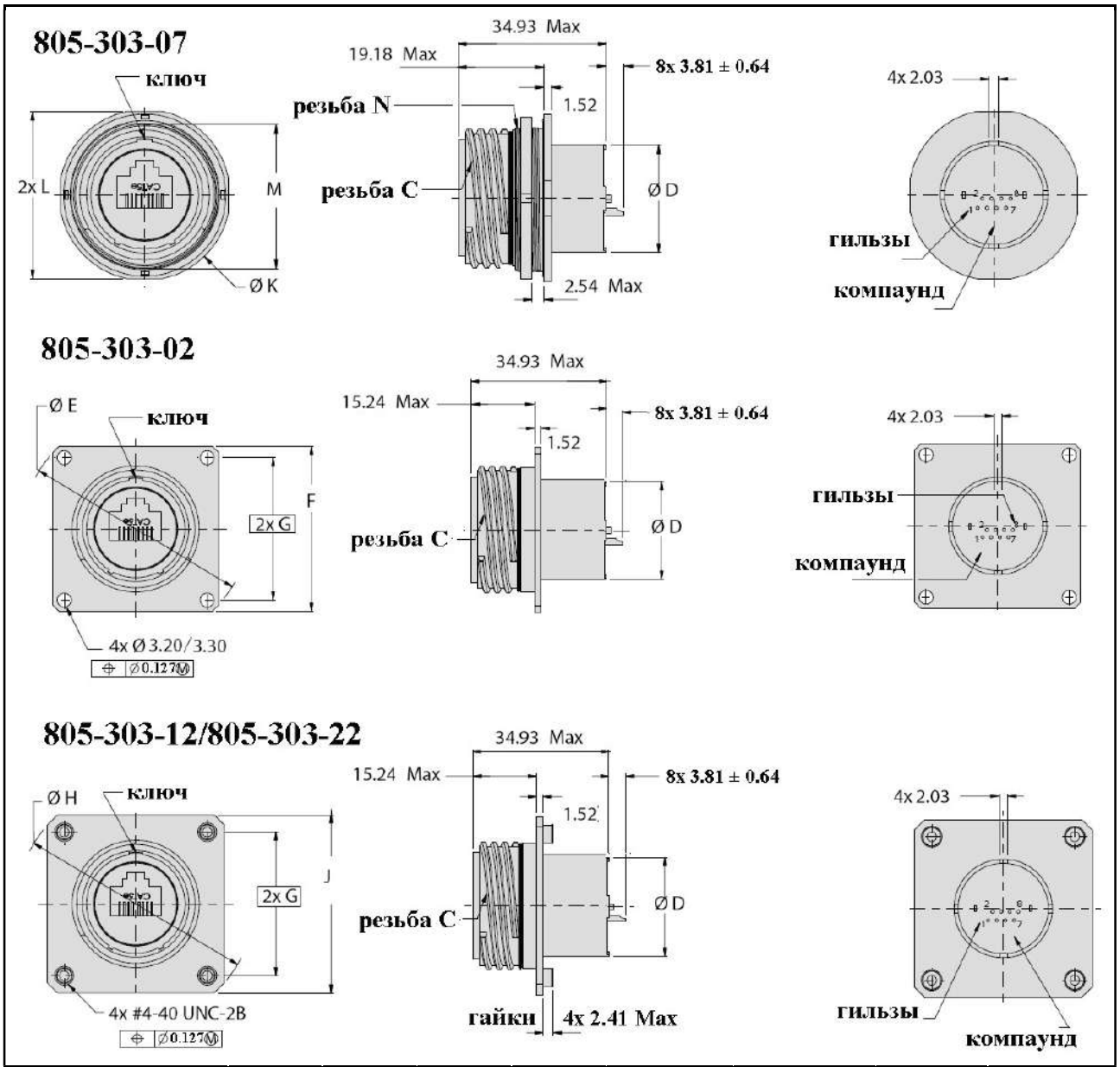

Размер корпуса	Ø A	B	Ø D	Ø E	F	G	Ø H	J
19	31.69	30.61	23.16	53.19	39.04	33.71	55.80	41.83
21	34.54	33.78	25.83	57.66	42.24	36.88	60.45	45.01

Размер корпуса	J	Ø K	L	M	Резьба C	Резьба N
19	41.83	36.83	36.07	31.01	1.1875-.1P-.3L-TS-2A	1.2500-28 UN-2A
21	45.01	40.39	39.62	34.29	1.3125-.1P-.3L-TS-2A	1.3750-28 UN-2A

Соединители для каналов сетевых интерфейсов USB 2.0, тип A Серии 801, 804, 805	**Вид**	**Стр.**
Соединители серии 801 Информация для заказа Размеры		Стр. 584
Соединители серии 804 Информация для заказа Размеры		Стр. 590
Соединители серии 805 Информация для заказа Размеры		Стр. 596

Соединители модельного ряда «Mighty Mouse» с интерфейсом USB 2.0, тип А

Основные характеристики соединителей для работы с интерфейсами USB 2.0, тип А

Материалы и покрытия

корпус – алюминий
покрытие – оливково серый кадмий, никель, никель PTFE, черный цинк-никель
корпус интерфейса USB 2.0 – LCP
контакты (под обжимку # 23, под пайку, под печатный монтаж) – медь/золото
уплотнения – силикон
размер корпуса – 16 для серии 801, 14 для серии 804, 18 для серии 805

Электрические характеристики

интерфейс – USB 2.0, тип А
напряжение пробоя – 500 В пер.т.
скорость передачи данных – 480 Мбит
рабочий ток –1.5 А
допустимая функциональна длина кабеля – 5.0 м

Механические и климатические характеристики

защищенность – IP67 (сочлененная пара)
рабочий диапазон температур – от -40°С до +125°С
срок службы – 500 циклов

Индекс ориентации интерфейса USB 2.0 внутри изолятора

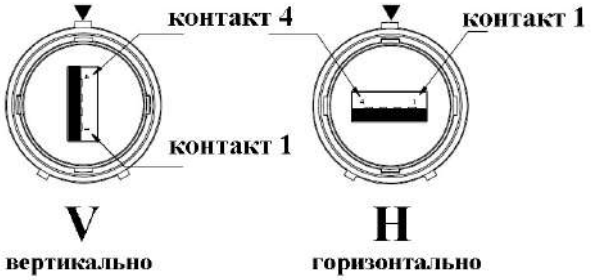

Описание и назначение контактов интерфейса USB 2.0

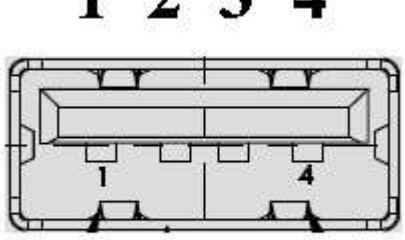

гнездо USB 2.0

Номер контакта	Описание
1	питание +5 В
2	D-
3	D+
4	земля

Конструктивные особенности соединителей серии 801-340

Изоляторы всех розеток оснащены гнездовыми интерфейсами USB2.0, тип A, с обеих сторон
Изоляторы всех вилок оснащены интерфейсами USB2.0, тип A, следующей компоновки: с лицевой стороны изолятора – штекер USB2.0, тип A, с задней стороны изолятора – гнездо USB2.0, тип A

Информация для заказа

Базовая серия	**801-340**	**–**	**NF**	**07**	**-162A**	**A**	**H**
Тип модификации соединителей: не указывается – соединители оснащаются резьбой для установки кожухов B – соединители с интегрированными кожухами под установку TYT S – соединители с интегрированными кожухами под установку экрана							
Тип покрытия: NF – оливково серый кадмий M – никель MT – никель-PTFE ZNU – черный цинк-никель							
Тип корпуса: 01 – кабельная розетка 02 – розетка с квадратным фланцем для переднего монтажа 07 – розетка с контргайкой 26 – вилка							
162A – обязательный индекс (размер корпуса 16, интерфейс USB2.0, тип A)							
Поляризация – A (нормальная), B, C, D, E, F не указывается – при наличии только одного ключа поляризации							
Индекс ориентации интерфейса USB2.0 внутри изолятора: H – горизонтально V – вертикально							

Размеры

801-340-02

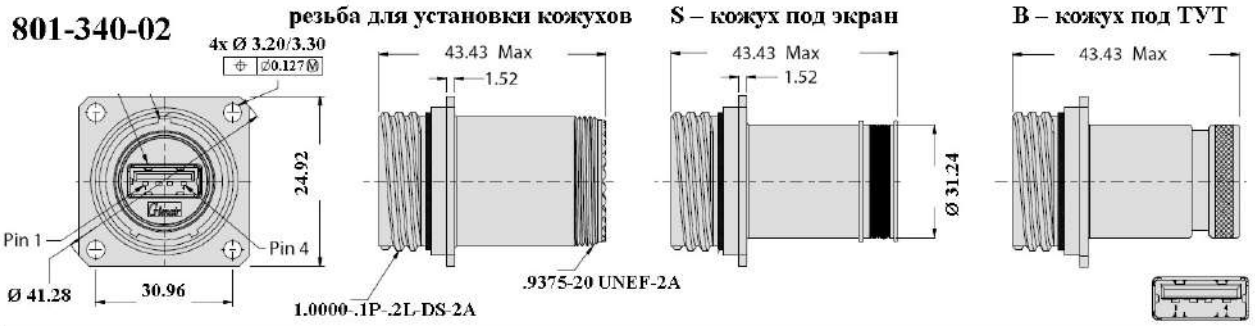

801-340-07

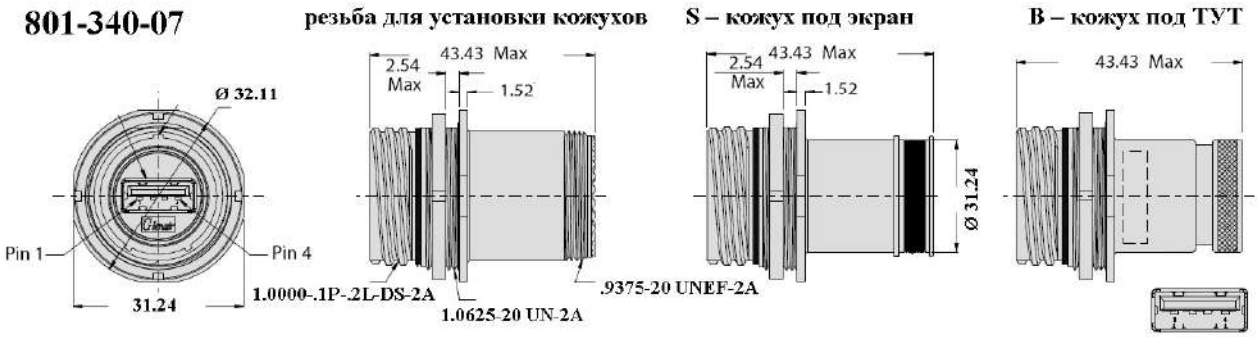

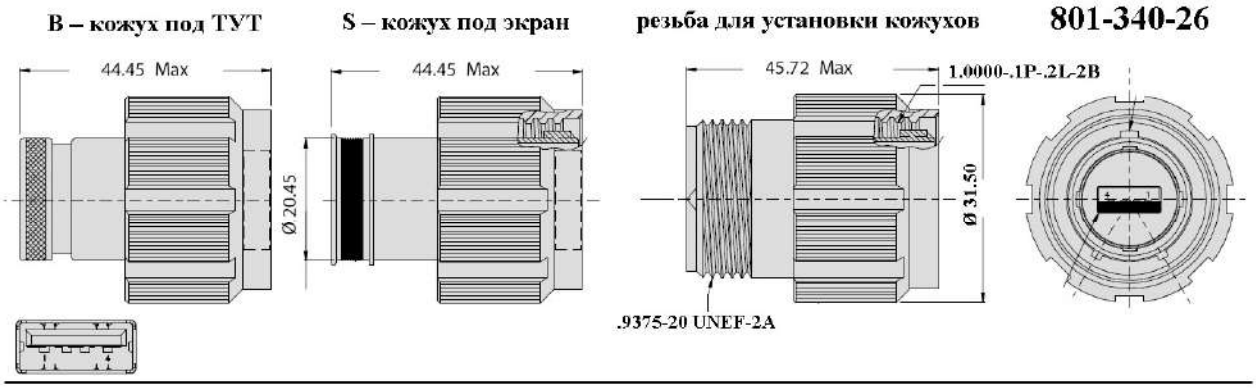

801-340-01

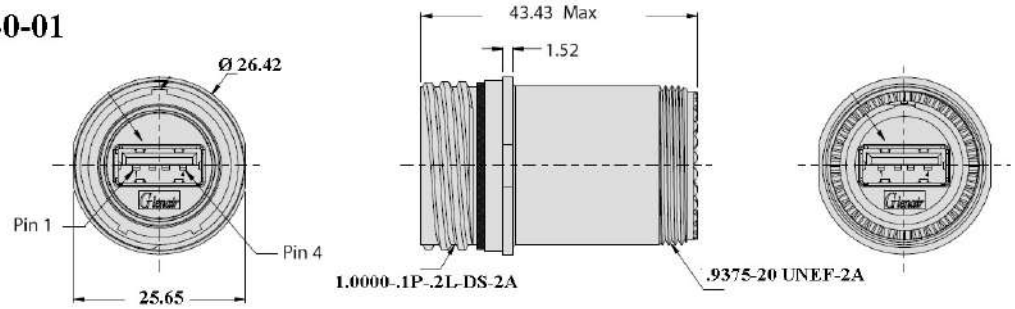

Конструктивные особенности соединителей серии 801-341

Изоляторы всех розеток оснащены интерфейсами USB2.0, тип А, следующей компоновки: с лицевой стороны изолятора – гнездо, с задней стороны изолятора – места для установки обжимных гнездовых контактов # 23
Изоляторы всех вилок оснащены интерфейсами USB2.0, тип А, следующей компоновки: с лицевой стороны изолятора – штекер, с задней стороны изолятора – места для установки обжимных гнездовых контактов # 23
Гнездовые контакты # 23 (809-002) поставляются в комплекте, неустановленными + 1 дополнительный контакт

Схема коммутации внутри соединителей



Номер контакта	Назначение контакта	Цвет проводов (USB)	Калибры проводов, рекомендуемых к применению, AWG	Номер контакта
1	(V Bus)	красный	22	**1**
2	(D-)	белый	28	**2**
3	(D+)	зеленый	28	**3**
4	(GND)	черный	22	**4**



Информация для заказа

Базовая серия	**801-341**	**–**	**NF**	**07**	**-162A**	**A**	**H**
Тип модификации соединителей: не указывается – соединители оснащаются резьбой для установки кожухов B – соединители с интегрированными кожухами под установку ТУТ S – соединители с интегрированными кожухами под установку экрана							
Тип покрытия: NF – оливково серый кадмий M – никель MT – никель-PTFE ZNU – черный цинк-никель							
Тип корпуса: 01 – кабельная розетка 02 – розетка с квадратным фланцем для переднего монтажа 07 – розетка с контргайкой 26 – вилка							
162A – обязательный индекс (размер корпуса 16, интерфейс USB2.0, тип A)							
Поляризация – A (нормальная), B, C, D, E, F не указывается – при наличии только одного ключа поляризации							
Индекс ориентации интерфейса USB2.0 внутри изолятора: H – горизонтально V – вертикально							

Размеры

801-341-02

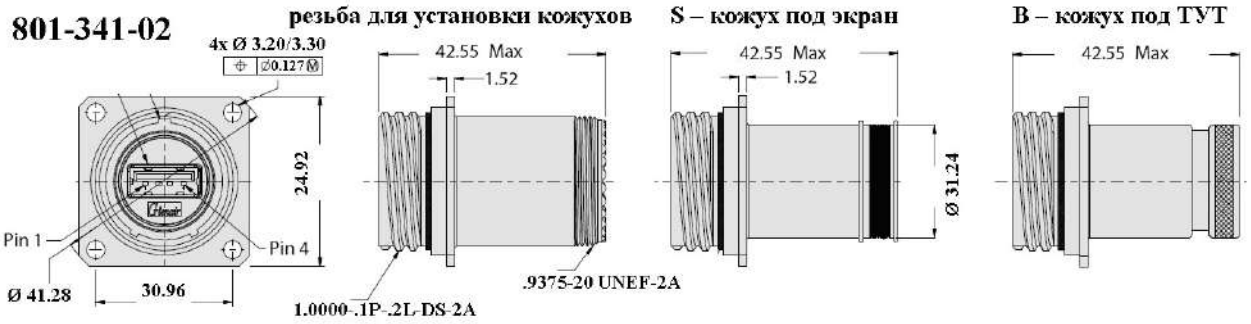

801-341-07

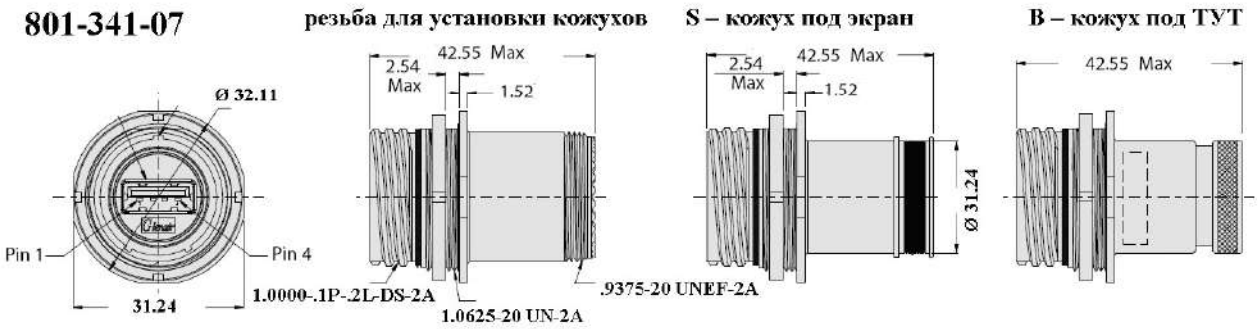

801-341-26

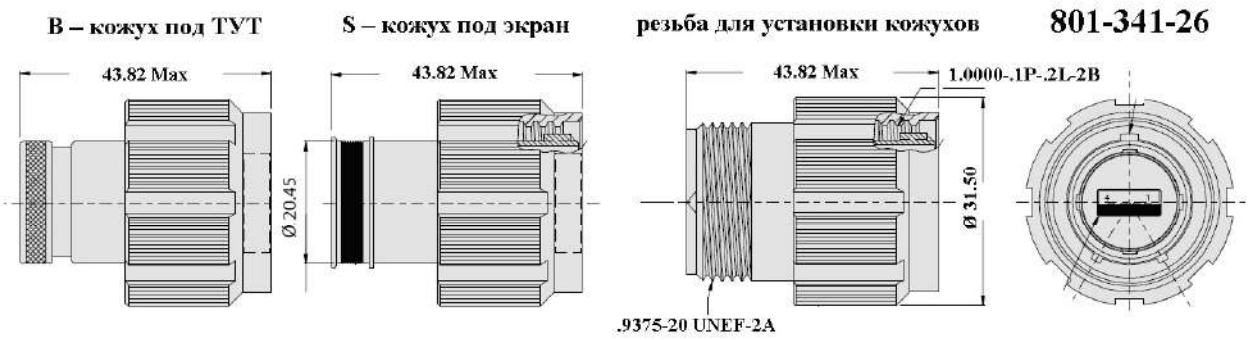

801-341-01

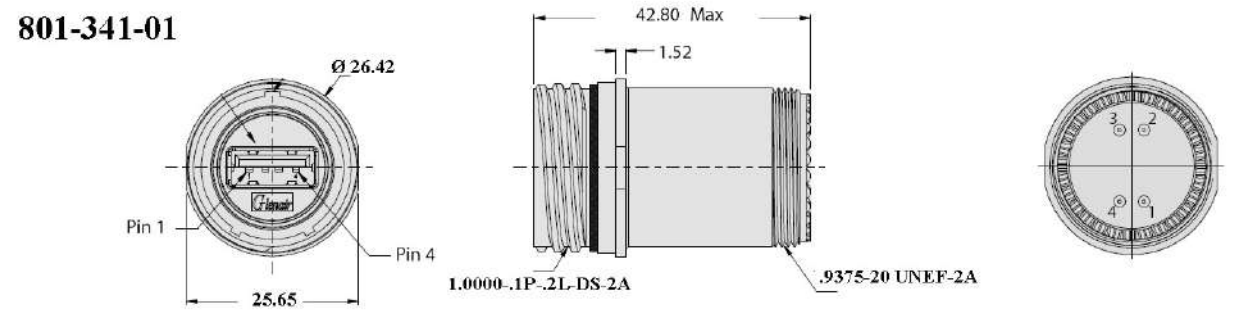

Конструктивные особенности розеток серии 801-342

В серии **801-342** применяются **только розетки** с квадратным фланцем и с контргайкой. Изоляторы всех розеток оснащены интерфейсами USB2.0, тип А, следующей компоновки: с лицевой стороны изолятора – гнездо, с задней стороны изолятора – выводы шпилек контактов под печатный монтаж

Конструктивные особенности розеток серии 801-343

В серии **801-343** применяются **только розетки** с квадратным фланцем и с контргайкой. Изоляторы всех розеток оснащены интерфейсами USB2.0, тип А, следующей компоновки: с лицевой стороны изолятора – гнездо, с задней стороны изолятора – выводы контактов под пайку проводов

Информация для заказа

Базовая серия	**801**	**-342**	**NF**	**07**	**-162A**	**A**	**H**
Тип модификации соединителей: 342 – соединители с контактами под печатный монтаж 343 – соединители с контактами под пайку проводов							
Тип покрытия: NF – оливково серый кадмий M – никель MT – никель-PTFE ZNU – черный цинк-никель							
Тип корпуса: 02 – розетка с квадратным фланцем для переднего монтажа 07 – розетка с контргайкой							
162A – обязательный индекс (размер корпуса 16, интерфейс USB2.0, тип А)							
Поляризация – A (нормальная), B, C, D, E, F не указывается – при наличии только одного ключа поляризации							
Индекс ориентации интерфейса USB2.0 внутри изолятора: H – горизонтально V – вертикально							

Размеры

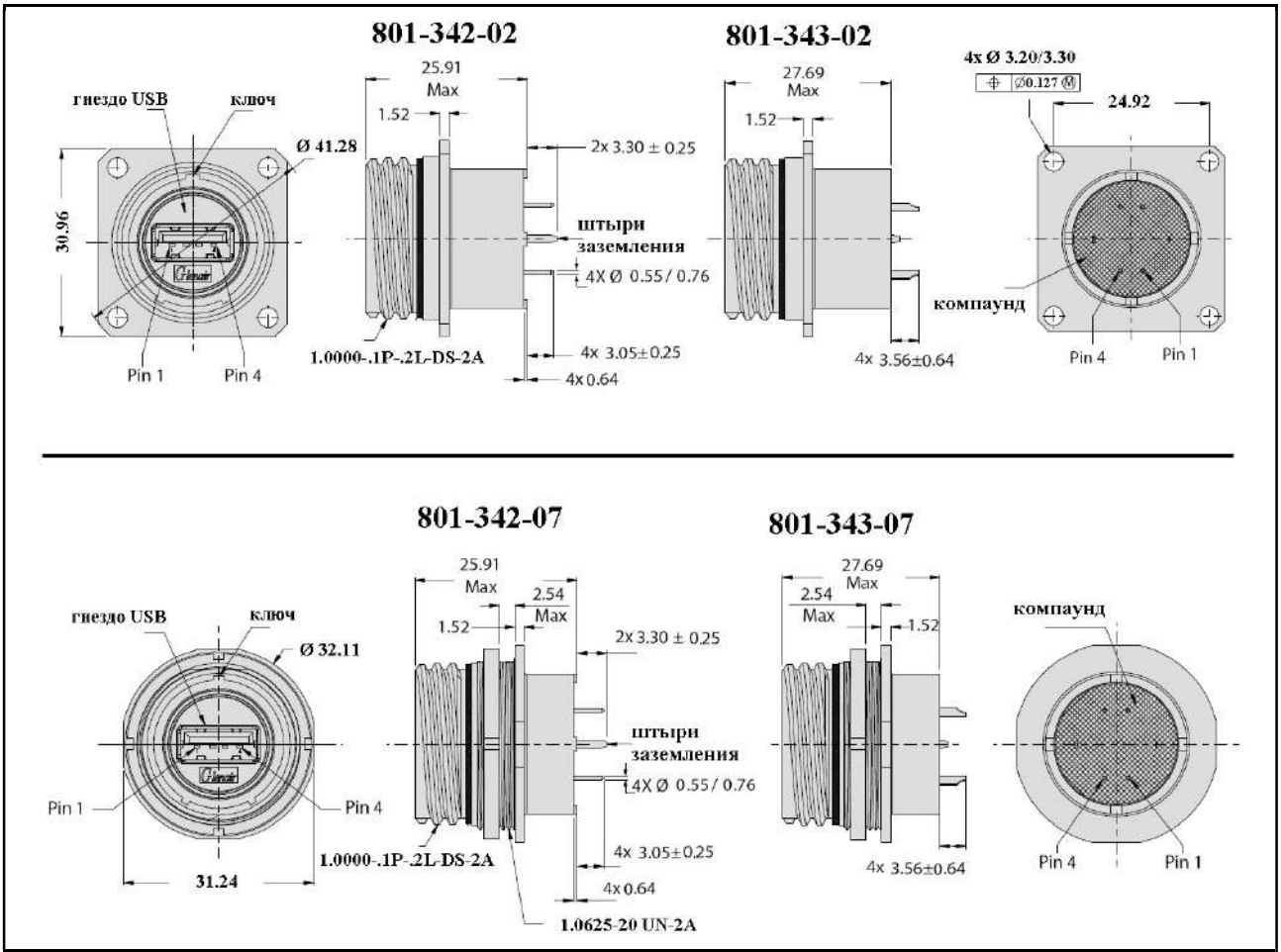

Схема коммутации внутри соединителей

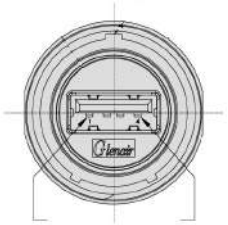

Номер контакта	Назначение контакта	Цвет проводов (USB)	Калибры проводов, рекомендуемых к применению, AWG	Номер контакта
1	(V Bus)	красный	22	**1**
2	(D-)	белый	28	**2**
3	(D+)	зеленый	28	**3**
4	(GND)	черный	22	**4**



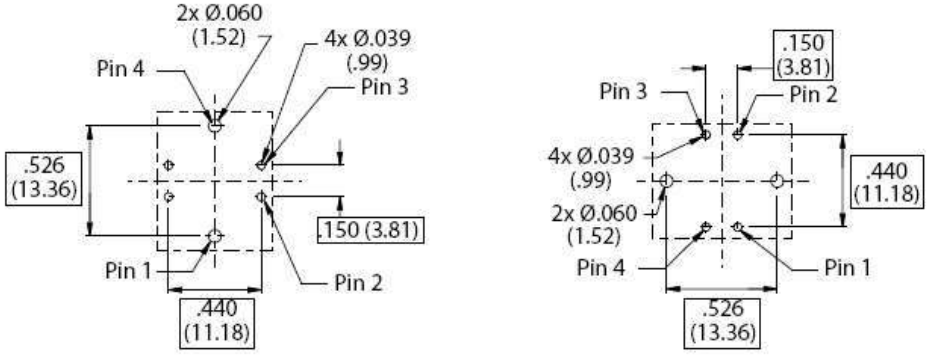

Конструктивные особенности соединителей серии 804-340

Изоляторы всех розеток оснащены гнездовыми интерфейсами USB2.0, тип A, с обеих сторон
Изоляторы всех вилок оснащены интерфейсами USB2.0, тип A, следующей компоновки: с лицевой стороны изолятора – штекер USB2.0, тип A, с задней стороны изолятора – гнездо USB2.0, тип A

Информация для заказа

Базовая серия	**804-340**	**–**	**NF**	**07**	**-142A**	**A**	**H**
Тип модификации соединителей: не указывается – соединители оснащаются резьбой для установки кожухов B – соединители с интегрированными кожухами под установку TYT S – соединители с интегрированными кожухами под установку экрана							
Тип покрытия: NF – оливково серый кадмий M – никель MT – никель-PTFE ZNU – черный цинк-никель							
Тип корпуса: 01 – кабельная розетка 00 – розетка с квадратным фланцем для переднего монтажа 07 – розетка с контргайкой 06 – вилка							
142A – обязательный индекс (размер корпуса 14, интерфейс USB2.0, тип A)							
Поляризация – A (нормальная), B, C, D, E, F не указывается – при наличии только одного ключа поляризации							
Индекс ориентации интерфейса USB2.0 внутри изолятора: H – горизонтально V – вертикально							

Размеры

804-340-00 резьба для установки кожухов S – кожух под экран B – кожух под ТУТ

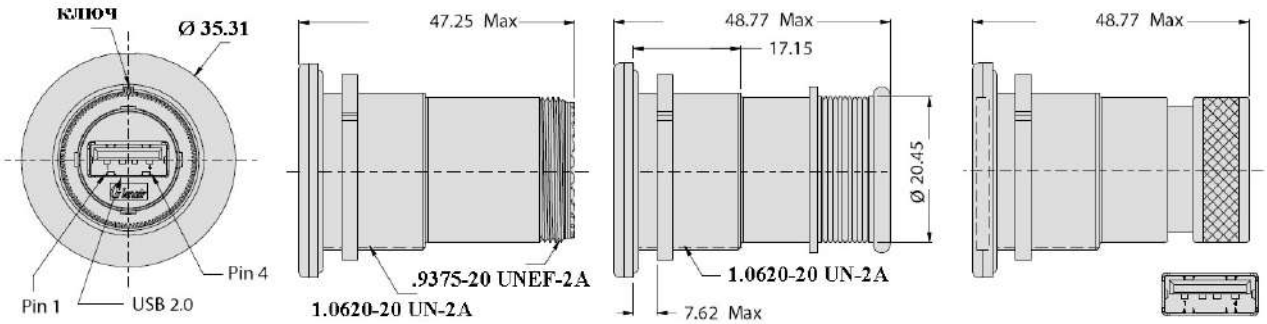

804-340-07 резьба для установки кожухов S – кожух под экран B – кожух под ТУТ

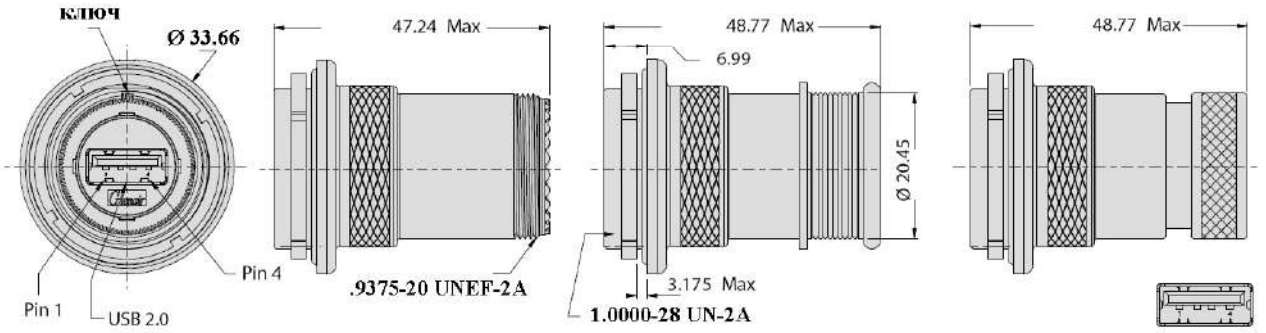

B – кожух под ТУТ S – кожух под экран резьба для установки кожухов **804-340-06**

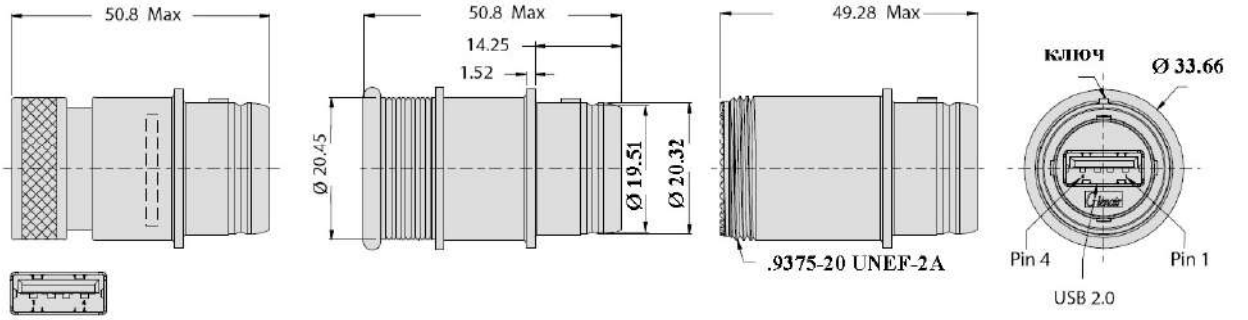

804-340-01

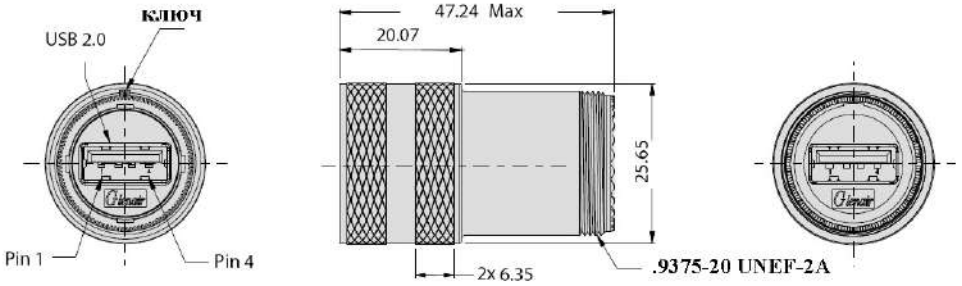

Конструктивные особенности соединителей серии 804-341

Изоляторы всех розеток оснащены интерфейсами USB2.0, тип А, следующей компоновки: с лицевой стороны изолятора – гнездо, с задней стороны изолятора – места для установки обжимных гнездовых контактов # 23
Изоляторы всех вилок оснащены интерфейсами USB2.0, тип А, следующей компоновки: с лицевой стороны изолятора – штекер, с задней стороны изолятора – места для установки обжимных гнездовых контактов # 23
Гнездовые контакты 809-002 (# 23) поставляются в комплекте, неустановленными

Схема коммутации внутри соединителей



Номер контакта	Назначение контакта	Цвет проводов (USB)	Калибры проводов, рекомендуемых к применению, AWG	Номер контакта
1	(V Bus)	красный	22	**1**
2	(D-)	белый	28	**2**
3	(D+)	зеленый	28	**3**
4	(GND)	черный	22	**4**

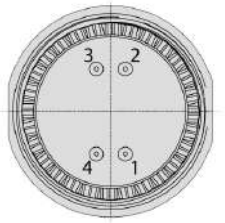

Информация для заказа

Базовая серия 804-341	**–**	**NF**	**07**	**-142A**	**A**	**H**
Тип модификации соединителей: не указывается – соединители оснащаются резьбой для установки кожухов B – соединители с интегрированными кожухами под установку ТУТ S – соединители с интегрированными кожухами под установку экрана						
Тип покрытия: NF – оливково серый кадмий M – никель MT – никель-PTFE ZNU – черный цинк-никель						
Тип корпуса: 01 – кабельная розетка 00 – розетка с квадратным фланцем для переднего монтажа 07 – розетка с контргайкой 06 – вилка						
142A – обязательный индекс (размер корпуса 14, интерфейс USB2.0, тип А)						
Поляризация – A (нормальная), B, C, D, E, F не указывается – при наличии только одного ключа поляризации						
Индекс ориентации интерфейса USB2.0 внутри изолятора: H – горизонтально V – вертикально						

Размеры

804-341-00 резьба для установки кожухов S – кожух под экран B – кожух под ТУТ

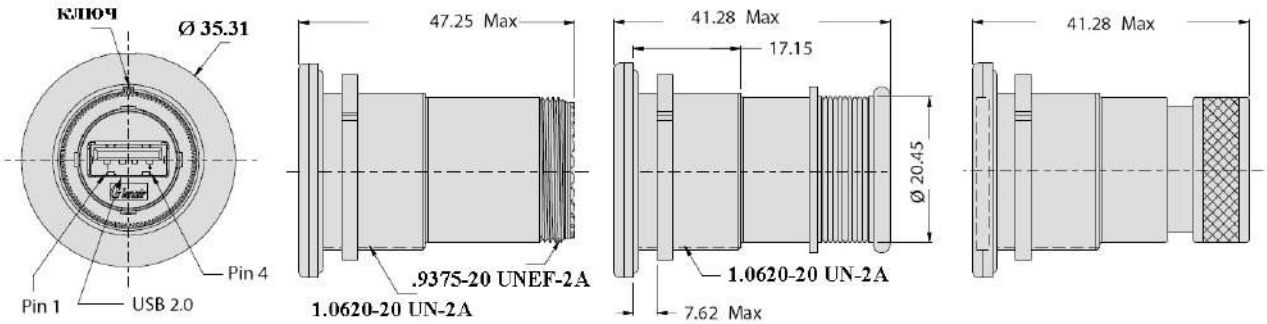

804-341-07 резьба для установки кожухов S – кожух под экран B – кожух под ТУТ

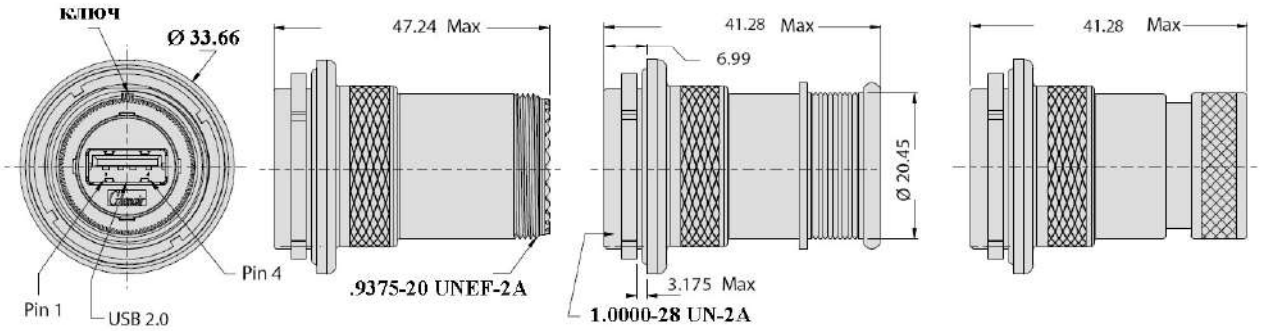

B – кожух под ТУТ S – кожух под экран резьба для установки кожухов **804-341-06**

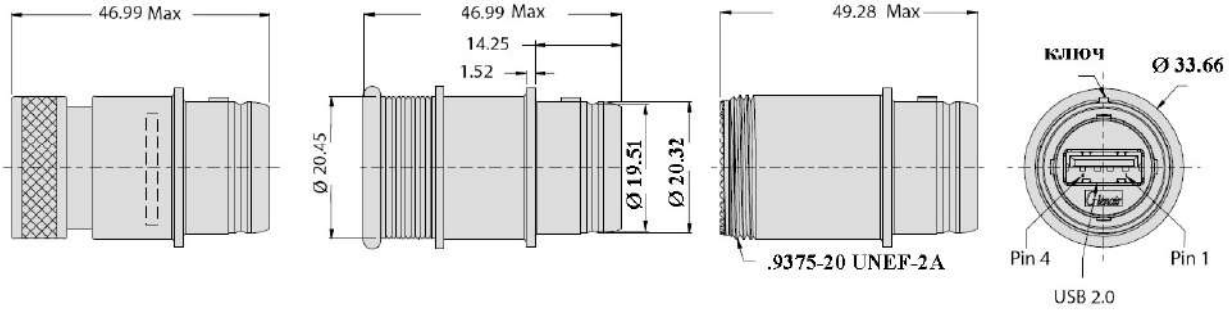

804-341-01

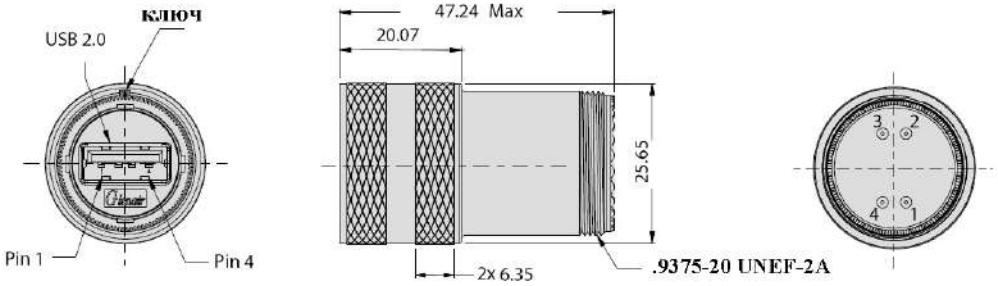

Конструктивные особенности розеток серии 804-342

В серии **804-342** применяются **только розетки** с квадратным фланцем и с контргайкой. Изоляторы всех розеток оснащены интерфейсами USB2.0, тип А, следующей компоновки: с лицевой стороны изолятора – гнездо, с задней стороны изолятора – выводы шпилек контактов под печатный монтаж

Конструктивные особенности розеток серии 804-343

В серии **804-343** применяются **только розетки** с квадратным фланцем и с контргайкой. Изоляторы всех розеток оснащены интерфейсами USB2.0, тип А, следующей компоновки: с лицевой стороны изолятора – гнездо, с задней стороны изолятора – выводы контактов под пайку проводов

Информация для заказа

Базовая серия	**804**	**-342**	**NF**	**07**	**-142A**	**A**	**H**
Тип модификации соединителей: 342 – соединители с контактами под печатный монтаж 343 – соединители с контактами под пайку проводов							
Тип покрытия: NF – оливково серый кадмий M – никель MT – никель-PTFE ZNU – черный цинк-никель							
Тип корпуса: 00 – розетка с квадратным фланцем для переднего монтажа 07 – розетка с контргайкой							
142A – обязательный индекс (размер корпуса 14, интерфейс USB2.0, тип А)							
Поляризация – A (нормальная), B, C, D, E, F не указывается – при наличии только одного ключа поляризации							
Индекс ориентации интерфейса USB2.0 внутри изолятора: H – горизонтально V – вертикально							

Размеры

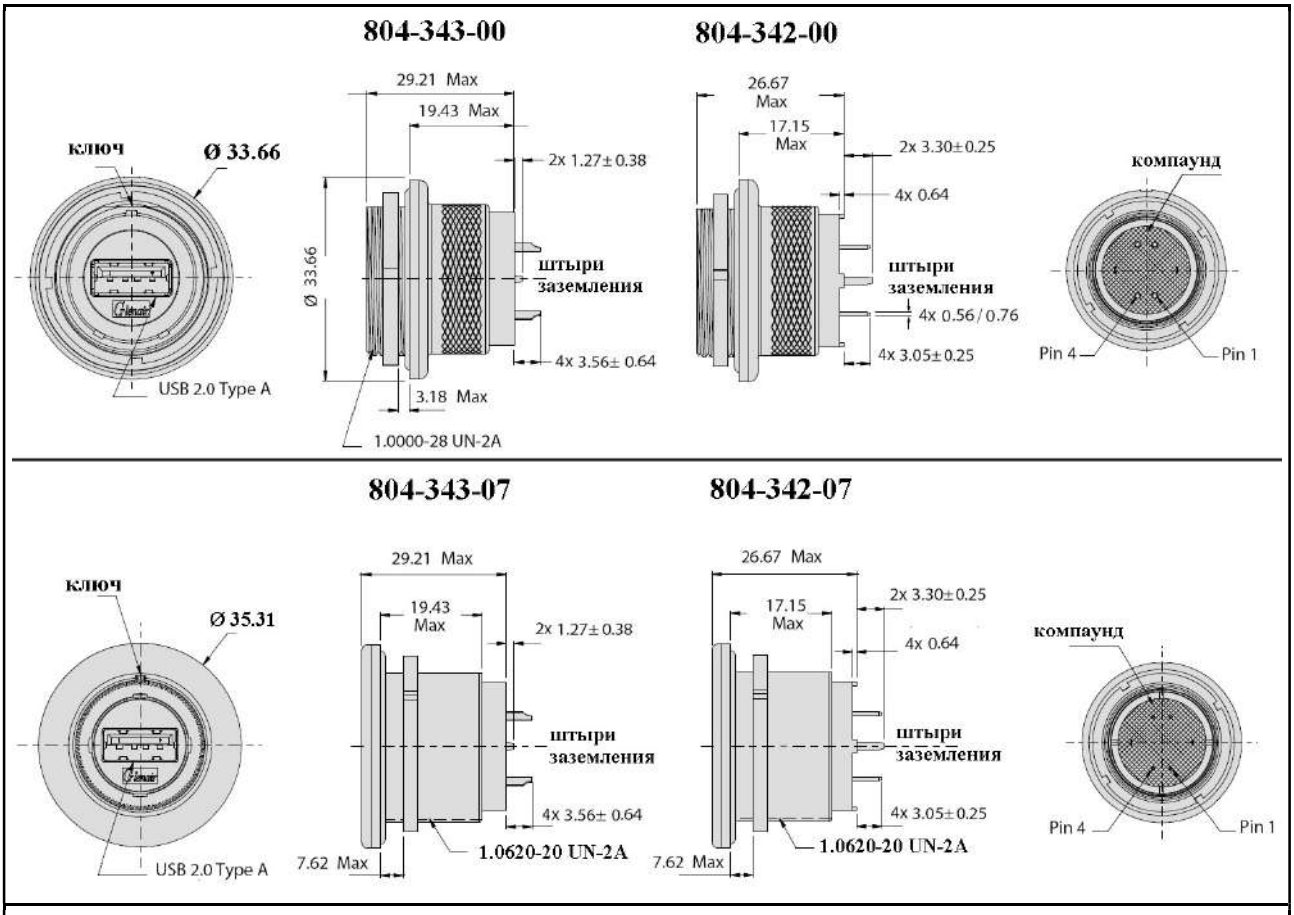

Схема коммутации внутри соединителей



Номер контакта	Назначение контакта	Цвет проводов (USB)	Калибры проводов, рекомендуемых к применению, AWG	Номер контакта
1	(V Bus)	красный	22	**1**
2	(D-)	белый	28	**2**
3	(D+)	зеленый	28	**3**
4	(GND)	черный	22	**4**



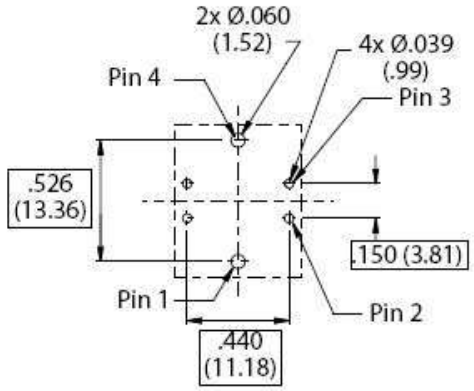

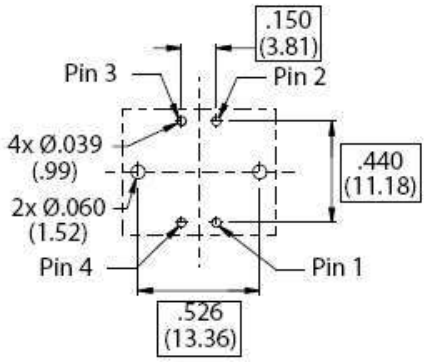

Конструктивные особенности соединителей серии 805-340

Изоляторы всех розеток оснащены гнездовыми интерфейсами USB2.0, тип A, с обеих сторон
Изоляторы всех вилок оснащены интерфейсами USB2.0, тип A, следующей компоновки: с лицевой стороны изолятора – штекер USB2.0, тип A, с задней стороны изолятора – гнездо USB2.0, тип A

Информация для заказа

Базовая серия	**805-340**	**–**	**NF**	**07**	**-182A**	**A**	**H**
Тип модификации соединителей: не указывается – соединители оснащаются резьбой для установки кожухов B – соединители с интегрированными кожухами под установку TYT S – соединители с интегрированными кожухами под установку экрана							
Тип покрытия: NF – оливково серый кадмий M – никель MT – никель-PTFE ZNU – черный цинк-никель							
Тип корпуса: 01 – кабельная розетка 02 – розетка с квадратным фланцем для переднего монтажа 12 – розетка с квадратным фланцем для заднего монтажа с интегрированным креплением 22 – розетка с квадратным фланцем для заднего монтажа с интегрированным креплением с самоблокировкой 07 – розетка с контргайкой 16 – вилка							
182A – обязательный индекс (размер корпуса 18, интерфейс USB2.0, тип A)							
Поляризация – A (нормальная), B, C, D, E, F не указывается – при наличии только одного ключа поляризации							
Индекс ориентации интерфейса USB2.0 внутри изолятора: H – горизонтально V – вертикально							

Размеры

805-340-02 резьба для установки кожухов S – кожух под экран B – кожух под ТУТ

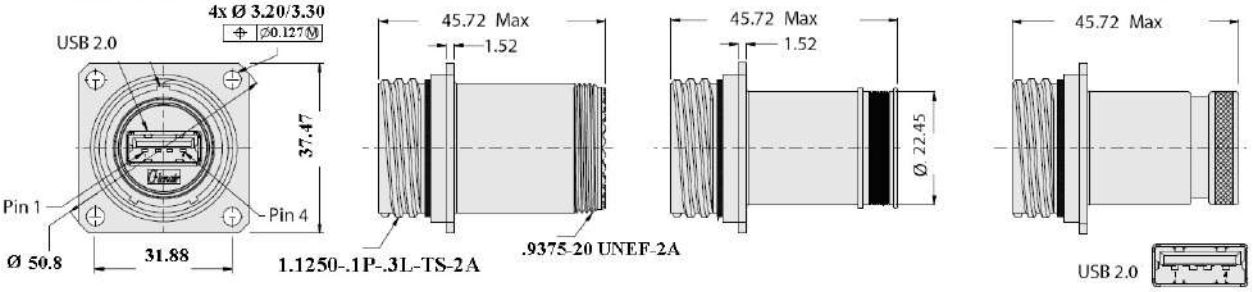

805-340-12
805-340-22 резьба для установки кожухов S – кожух под экран B – кожух под ТУТ

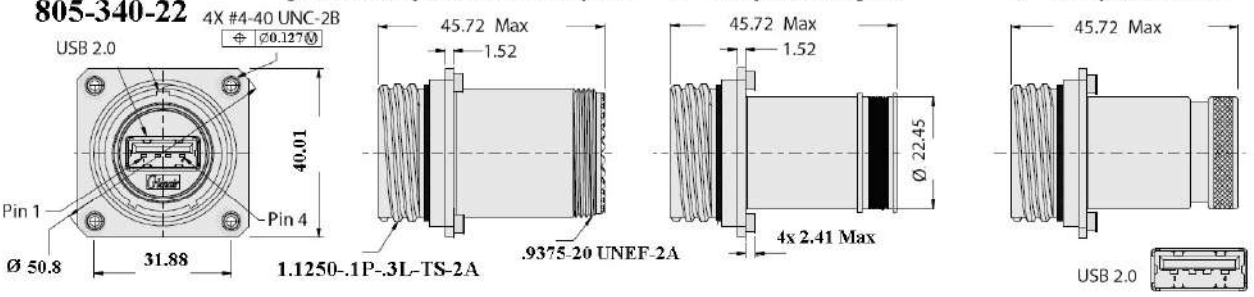

805-340-07 резьба для установки кожухов S – кожух под экран B – кожух под ТУТ

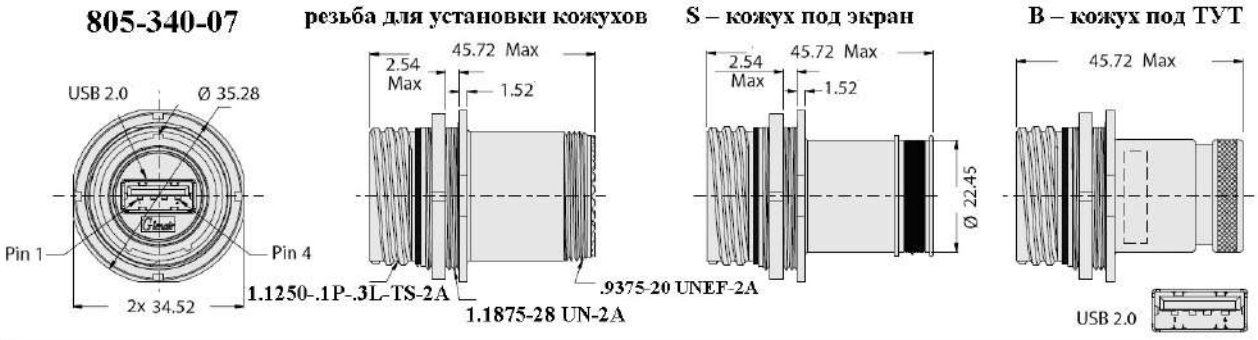

B – кожух под ТУТ S – кожух под экран резьба для установки кожухов **805-340-16**

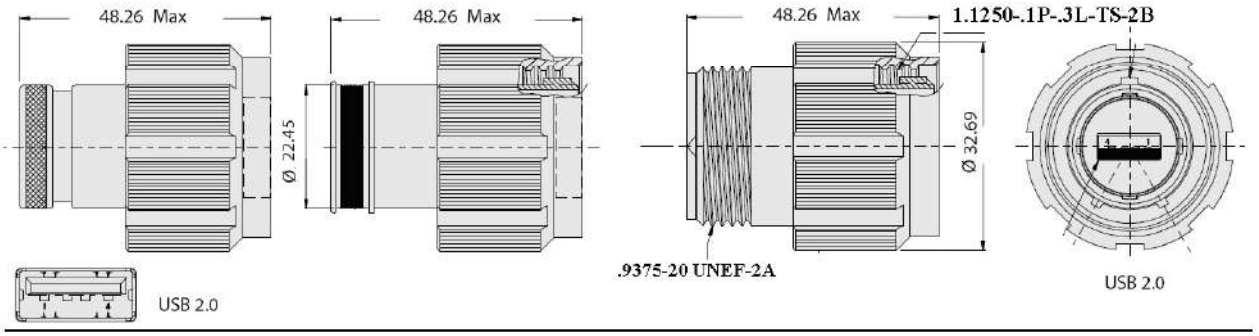

805-340-01

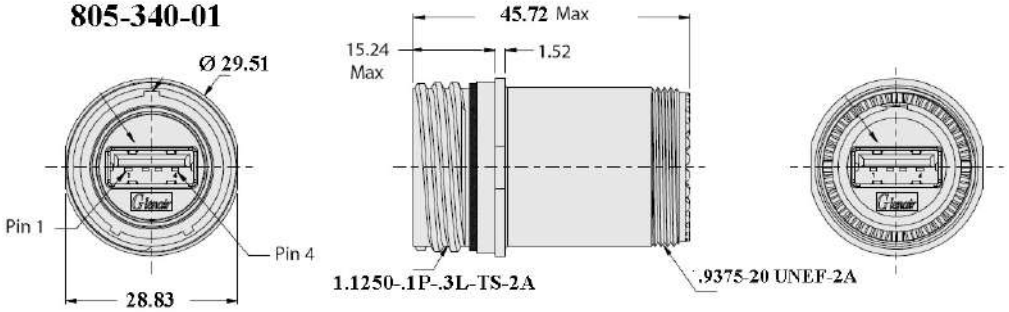

Конструктивные особенности соединителей серии 805-341

Изоляторы всех розеток оснащены интерфейсами USB2.0, тип А, следующей компоновки: с лицевой стороны изолятора – гнездо, с задней стороны изолятора – места для установки обжимных гнездовых контактов # 23
Изоляторы всех вилок оснащены интерфейсами USB2.0, тип А, следующей компоновки: с лицевой стороны изолятора – штекер, с задней стороны изолятора – места для установки обжимных гнездовых контактов # 23
Гнездовые контакты 809-002 (# 23) поставляются в комплекте, неустановленными

Схема коммутации внутри соединителей

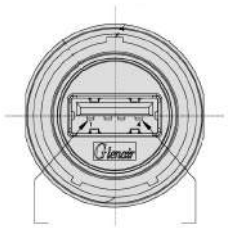

Номер контакта	Назначение контакта	Цвет проводов (USB)	Калибры проводов, рекомендуемых к применению, AWG	Номер контакта
1	(V Bus)	красный	22	**1**
2	(D-)	белый	28	**2**
3	(D+)	зеленый	28	**3**
4	(GND)	черный	22	**4**

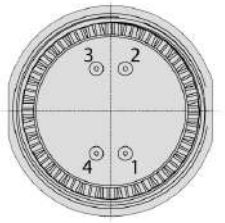

Информация для заказа

Базовая серия	**805-341**	**–**	**NF**	**07**	**-182A**	**A**	**H**
Тип модификации соединителей: не указывается – соединители оснащаются резьбой для установки кожухов B – соединители с интегрированными кожухами под установку ТУТ S – соединители с интегрированными кожухами под установку экрана							
Тип покрытия: NF – оливково серый кадмий M – никель MT – никель-PTFE ZNU – черный цинк-никель							
Тип корпуса: 01 – кабельная розетка 02 – розетка с квадратным фланцем для переднего монтажа 12 – розетка с квадратным фланцем для заднего монтажа с интегрированным креплением 22 – розетка с квадратным фланцем для заднего монтажа с интегрированным креплением с самоблокировкой 07 – розетка с контргайкой 16 – вилка							
182A – обязательный индекс (размер корпуса 18, интерфейс USB2.0, тип А)							
Поляризация – A (нормальная), B, C, D, E, F не указывается – при наличии только одного ключа поляризации							
Индекс ориентации интерфейса USB2.0 внутри изолятора: H – горизонтально V – вертикально							

Размеры

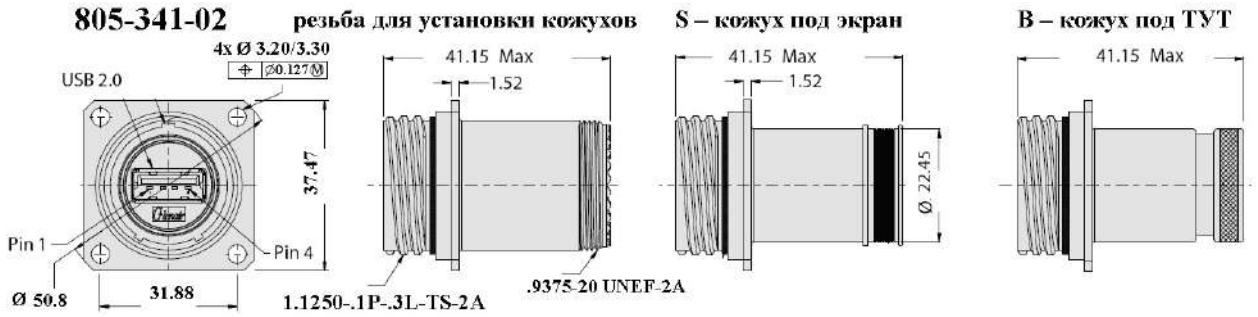
805-341-02
резьба для установки кожухов
S – кожух под экран
B – кожух под TYT
4x Ø 3.20/3.30
Ø0.127 M
USB 2.0
37.47
Pin 1
Pin 4
Ø 50.8
31.88
41.15 Max
1.52
Ø 22.45
1.1250-.1P-.3L-TS-2A
.9375-20 UNEF-2A

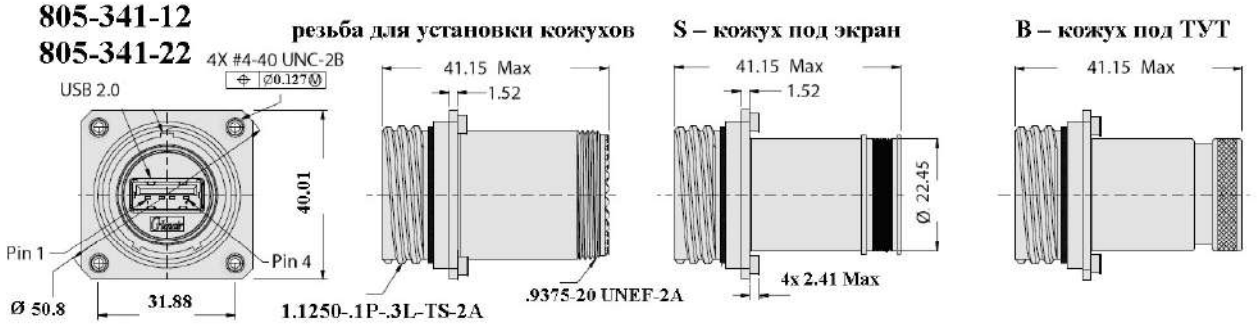
805-341-12
805-341-22
резьба для установки кожухов
S – кожух под экран
B – кожух под TYT
4X #4-40 UNC-2B
Ø0.127 M
USB 2.0
40.01
Pin 1
Pin 4
Ø 50.8
31.88
41.15 Max
1.52
Ø 22.45
4x 2.41 Max
1.1250-.1P-.3L-TS-2A
.9375-20 UNEF-2A

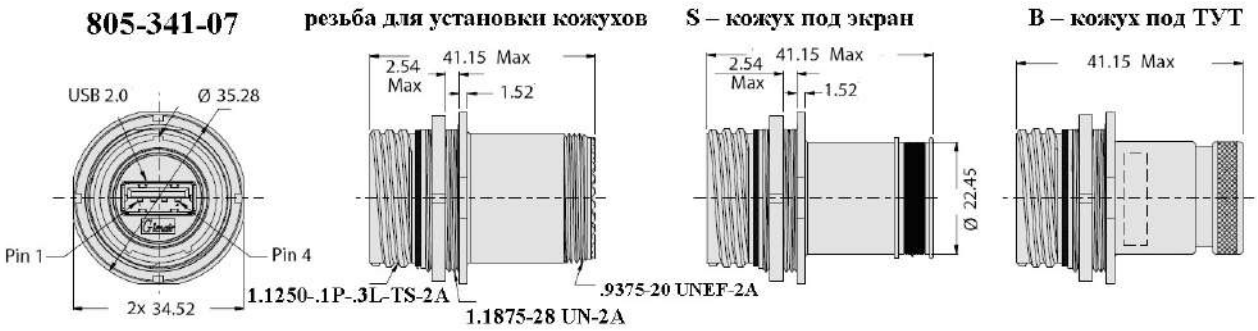
805-341-07
резьба для установки кожухов
S – кожух под экран
B – кожух под TYT
USB 2.0
Ø 35.28
Pin 1
Pin 4
2x 34.52
2.54 Max
41.15 Max
1.52
Ø 22.45
1.1250-.1P-.3L-TS-2A
1.1875-28 UN-2A
.9375-20 UNEF-2A

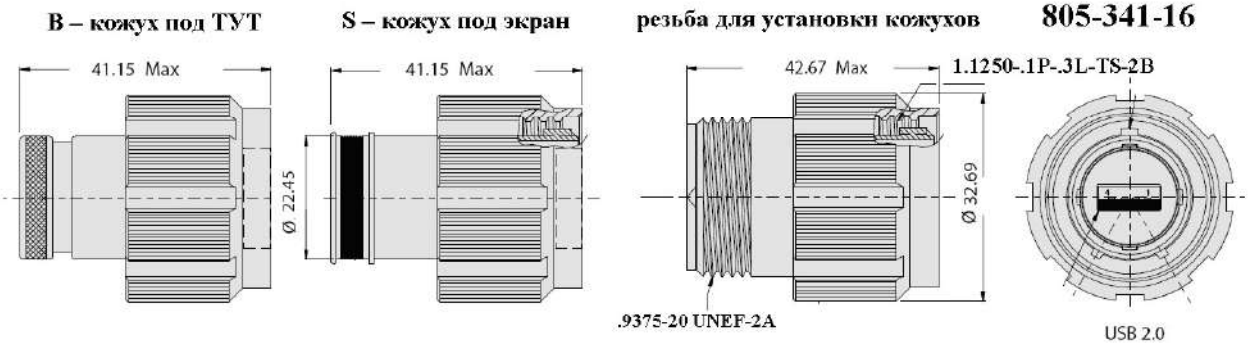
B – кожух под TYT
S – кожух под экран
резьба для установки кожухов
805-341-16
41.15 Max
Ø 22.45
42.67 Max
1.1250-.1P-.3L-TS-2B
Ø 32.69
.9375-20 UNEF-2A
USB 2.0

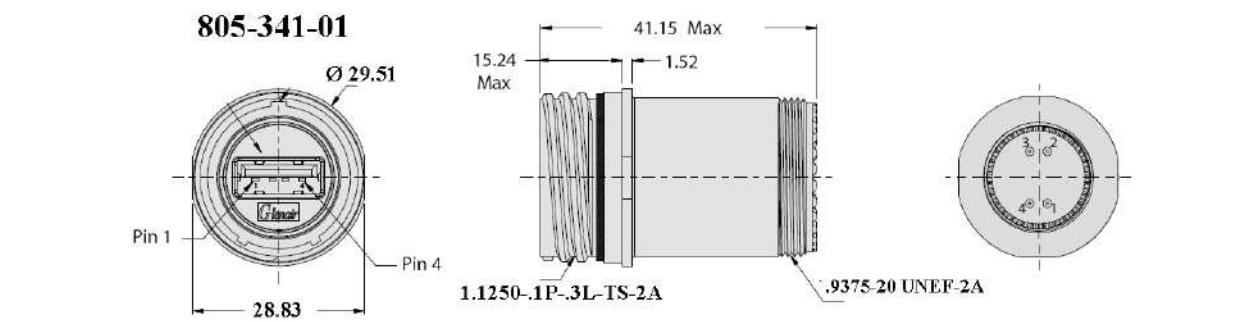
805-341-01
Ø 29.51
Pin 1
Pin 4
28.83
41.15 Max
15.24 Max
1.52
1.1250-.1P-.3L-TS-2A
.9375-20 UNEF-2A

Конструктивные особенности розеток серии 805-342

В серии **805-342** применяются **только розетки** с квадратным фланцем и с контргайкой. Изоляторы всех розеток оснащены интерфейсами USB2.0, тип А, следующей компоновки: с лицевой стороны изолятора – гнездо, с задней стороны изолятора – выводы шпилек контактов под печатный монтаж

Конструктивные особенности розеток серии 805-343

В серии **805-343** применяются **только розетки** с квадратным фланцем и с контргайкой. Изоляторы всех розеток оснащены интерфейсами USB2.0, тип А, следующей компоновки: с лицевой стороны изолятора – гнездо, с задней стороны изолятора – выводы контактов под пайку проводов

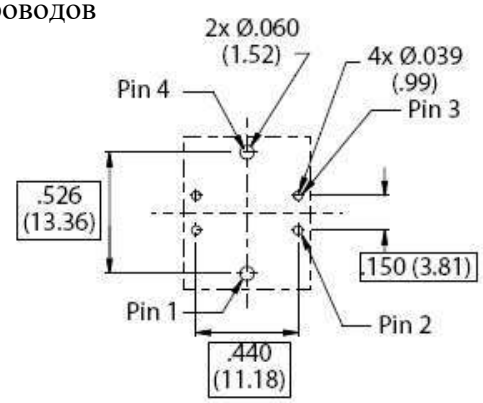

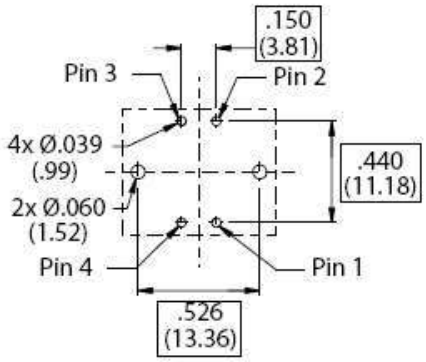

Информация для заказа

Базовая серия	**805**	**-342**	**NF**	**07**	**-182A**	**A**	**H**
Тип модификации соединителей: 342 – соединители с контактами под печатный монтаж 343 – соединители с контактами под пайку проводов							
Тип покрытия: NF – оливково серый кадмий M – никель MT – никель-PTFE ZNU – черный цинк-никель							
Тип корпуса: 01 – кабельная розетка (**только модификация 343**) 02 – розетка с квадратным фланцем для переднего монтажа 12 – розетка с квадратным фланцем для заднего монтажа с интегрированным креплением 22 – розетка с квадратным фланцем для заднего монтажа с интегрированным креплением с самоблокировкой 07 – розетка с контргайкой							
182A – обязательный индекс (размер корпуса 18, интерфейс USB2.0, тип А)							
Поляризация – A (нормальная), B, C, D, E, F не указывается – при наличии только одного ключа поляризации							
Индекс ориентации интерфейса USB2.0 внутри изолятора: H – горизонтально V – вертикально							

Размеры

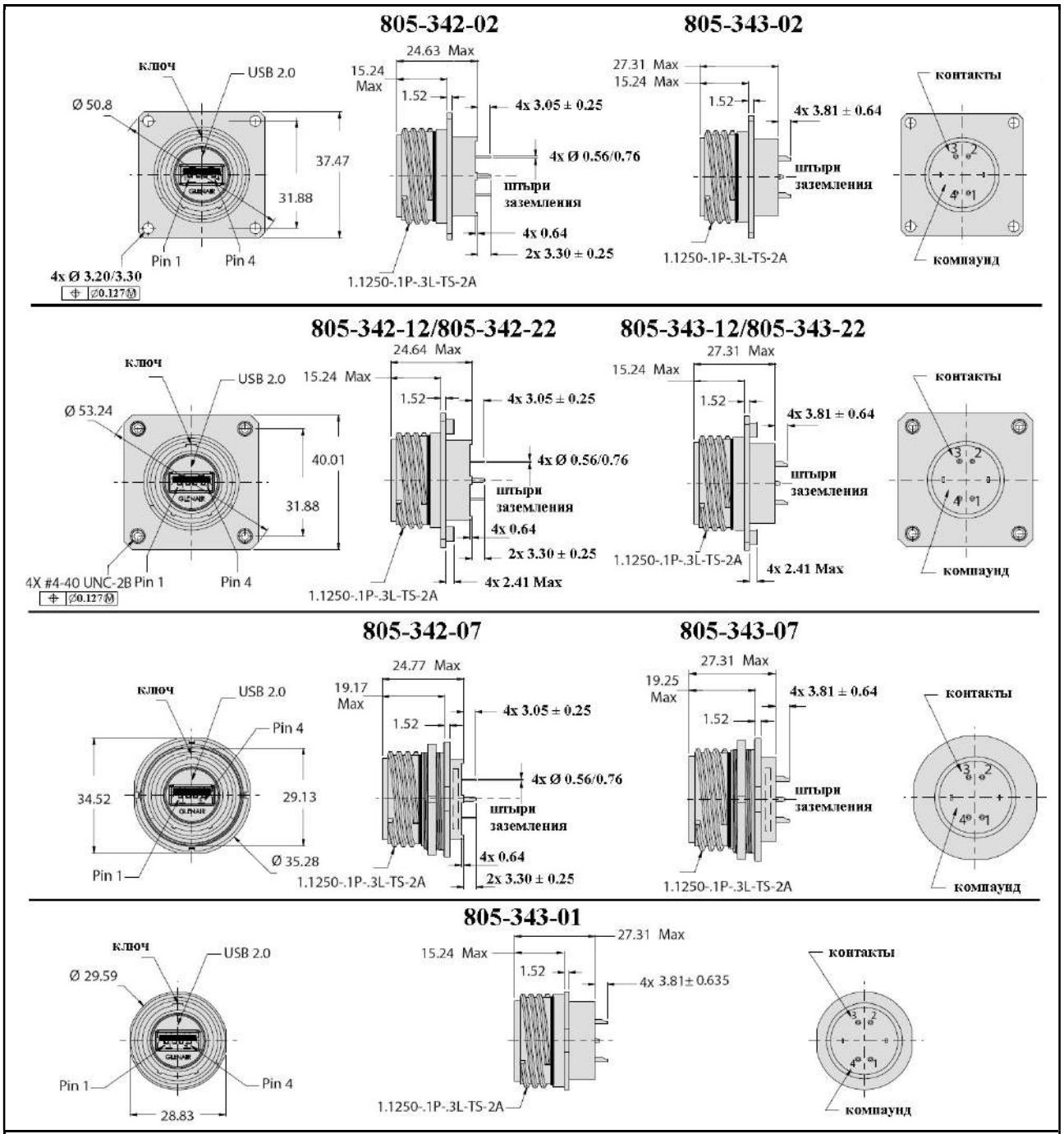

Схема коммутации внутри соединителей



Номер контакта	Назначение контакта	Цвет проводов (USB)	Калибры проводов, рекомендуемых к применению,	Номер контакта
1	(V Bus)	красный	22 AWG	1
2	(D-)	белый	28 AWG	2
3	(D+)	зеленый	28 AWG	3
4	(GND)	черный	22 AWG	4

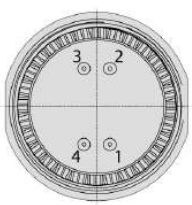

Дополнительные аксессуары	Вид	Стр.
Термоусаживаемые трубки		Стр. 603
Контргайки для розеток		Стр. 609
Фланцевые уплотнения		Стр. 612
Сменные фиксирующие пластины		Стр. 620
Парковочные вилки и розетки		Стр. 622
Кожухи		Стр. 630
Кожухи StarShield™ и комплектующие	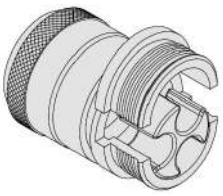	Стр. 678

Параметры резьбы для присоединения кожухов в зависимости от серий

Резьба для применения кожухов	Индекс размера корпуса	Размеры корпусов по сериям				
		Серия 800	Серия 801	Серия 803	Серия 804	Серия 805
.2500-32 UNEF	05	5	5	5	5	
.3125-32 UNEF	06	6	6	6	6	
.3750-32 UNEF	11					8
.4375-28 UNEF	07	7	7	7	7	9
.5000-28 UNEF	08	8	8	8	8	10
.5625-24 UNEF	09	9	9	9	9	11
.6250-24 UNEF	10	10	10	10	10	12
.6875-24 UNEF	12	12	11, 13	12	11, 12	13
.7500-20 UNEF	13					15
.9375-20 UNEF	14		16, 17	14, 15	14, 15	18, 19
1.0625-18 UNEF	16		19			21
1.1875-18 UNEF	17		21			23

Типы материалов, применяемых в термоусаживаемых трубках (ТУТ)

Характеристики	Тип 1 полужесткий эластомер	Тип 2 безгалогенный полиолефин	Тип 9 Низкотемпературный эластичный полиолефин USB канал
Рабочий диапазон температур	от -75° до +165°C	от -40° до +130°C	от -40° до +100°C
Температура термоусадки (min.)	135°C	135°C	<80°C
Сила натяжения (psi)	1700	1100	1740
Удлинение (% min.)	400	250	500
Долгосрочный период теплового старения	3000 ч, 150°C	3000 ч, 135°C	168 ч, 150°C
Тепловой удар	4 ч, 215°C	4 ч, 215°C	4 ч, 160°C
Тепловое старение	168 ч, 160°C	168 ч, 160°C	168 ч, 160°C
Электрическая прочность (V/mil)	300	380	10 M
Удельное объемное электрическое сопротивление (ом-см)	1013	1012	1012
Водопоглощение (%)	0.5	0.5	0.5
Горючесть	Время возгорания < 15 с Длина потока возгорания <25 мм	Время возгорания < 15 с Длина потока возгорания <25 мм	Время возгорания < 120 с Длина потока возгорания <25 мм
Кислородный индекс (% min.)		30	
Температурный индекс (°C)		250	
Индекс дымности (max.)		20	
Индекс токсичности (max.)		3	

Термоусаживаемые трубки

(Рекомендуются консультации у производителя по применяемости и соответствию)

Прямые ТУТ, тип 1. Рабочая температура – от -75°С до +150°С

	размер	Размер корпуса соединителя				Обозначение
		Серии 800, 801, 802, 803, 804	Серия 805	Серия 806	Серия 811	заготовка
	**1**	5, 6	8	8	5	**809S060-1**
	2	7	9	9	6, 7	**809S060-2**
	3	8, 9	10, 11	10, 11	8, 9	**809S060-3**
	4	10, 11, 12, 13	12, 15	12, 16	нет	**809S060-4**
	5	14, 15, 16, 17	18, 19	18, 20	нет	**809S060-5**
	6	19, 21	23	22, 24	нет	**809S060-6**

Прямые, тип 2. Безгалогенные

	размер	Размер корпуса соединителя				Обозначение
		Серии 800, 801, 802, 803, 804	Серия 805	Серия 806	Серия 811	заготовка
	**1**	5, 6	8	8	5	**809S060-1H**
	2	7	9	9	6, 7	**809S060-2H**
	3	8, 9	10, 11	10, 11	8, 9	**809S060-3H**
	4	10, 11, 12, 13	12, 15	12, 16	нет	**809S060-4H**
	5	14, 15, 16, 17	18, 19	18, 20	нет	**809S060-5H**
	6	19, 21	23	22, 24	нет	**809S060-6H**

Угловые, тип 1. Рабочая температура – от -75°С до +165°С

	размер	Размер корпуса соединителя				Обозначение
		Серии 800, 801, 802, 803, 804	Серия 805	Серия 806	Серия 811	заготовка
	**1**	5, 6	8	8	5	**809A060-1**
	2	7	9	9	6, 7	**809A060-2**
	3	8, 9	10, 11	10, 11	8, 9	**809A060-3**
	4	10, 11, 12, 13	12, 15	12, 16	нет	**809A060-4**
	5	14, 15, 16, 17	18, 19	18, 20	нет	**809A060-5**
	6	19, 21	23	22, 24	нет	**809A060-6**

Угловые, тип 2. Безгалогенные



размер	Размер корпуса соединителя				Обозначение
	Серии 800, 801, 802, 803, 804	Серия 805	Серия 806	Серия 811	заготовка
1	5, 6	8	8	5	**809A060-1H**
2	7	9	9	6, 7	**809A060-2H**
3	8, 9	10, 11	10, 11	8, 9	**809A060-3H**
4	10, 11, 12, 13	12, 15	12, 16	нет	**809A060-4H**
5	14, 15, 16, 17	18, 19	18, 20	нет	**809A060-5H**
6	19, 21	23	22, 24	нет	**809A060-6H**

Угловые, тип 1. Рабочая температура – от -75°С до +165°С



размер	Размер корпуса соединителя			Обозначение
	Серии 800, 801, 802, 803, 804	Серия 805	Серия 806	заготовка
1	5, 6	8	8	**809B060-1**
2	7	9	9	**809B060-2**
3	8, 9	10, 11	10, 11	**809B060-3**
4	10, 11, 12, 13	12, 15	12, 16	**809B060-4**
5	14, 15, 16, 17	18, 19	18, 20	**809B060-5**
6	19, 21	23	22, 24	**809B060-6**

Угловые, тип 2. Безгалогенные



размер	Размер корпуса соединителя			Обозначение
	Серии 800, 801, 802, 803, 804	Серия 805	Серия 806	заготовка
1	5, 6	8	8	**809B060-1H**
2	7	9	9	**809B060-2H**
3	8, 9	10, 11	10, 11	**809B060-3H**
4	10, 11, 12, 13	12, 15	12, 16	**809B060-4H**
5	14, 15, 16, 17	18, 19	18, 20	**809B060-5H**
6	19, 21	23	22, 24	**809B060-6H**

Удлиненные, тип 1. Рабочая температура – от -75°С до +165°С

	размер	Размер корпуса соединителя			Обозначение
		Серии 800, 801, 802, 803, 804	Серия 805	Серия 806	заготовка
	1	5, 6	8	8	809SL060-1
	2	7	9	9	809SL060-2
	3	8, 9	10, 11	10, 11	809SL060-3
	4	10, 11, 12, 13	12, 15	12, 16	809SL060-4

Удлиненные, тип 2. Безгалогенные

	размер	Размер корпуса соединителя			Обозначение
		Серии 800, 801, 802, 803, 804	Серия 805	Серия 806	заготовка
	1	5, 6	8	8	809SL060-1H
	2	7	9	9	809SL060-2H
	3	8, 9	10, 11	10, 11	809SL060-3H
	4	10, 11, 12, 13	12, 15	12, 16	809SL060-4H

Для USB, тип 1. Рабочая температура – от -40°С до +100°С

	размер	Размер корпуса соединителя	Обозначение
		Серии 801, 804, 805, 806	заготовка
	1	7, 8	809U060-1

Размеры. ТУТ для USB

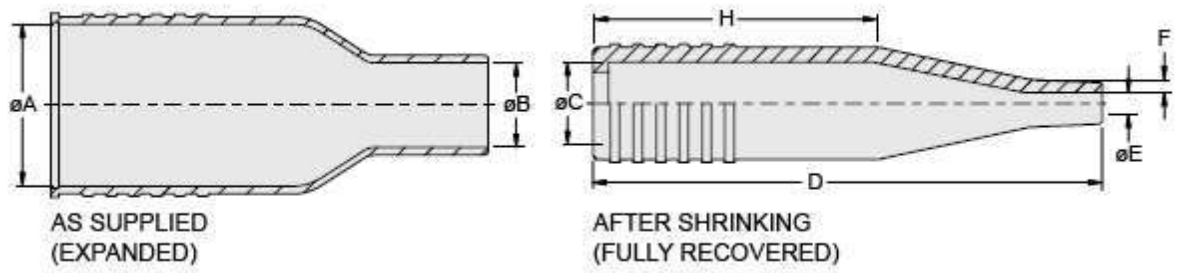

Индекс размера ТУТ	A Min	B Min	C Max	D	E Max	F	H	Диаметр кабельного вывода	
								Max	Min
1	13.97	9.14	8.38	50.80	2.29	1.40	28.70	6.35	2.29

Размеры

Прямые ТУТ

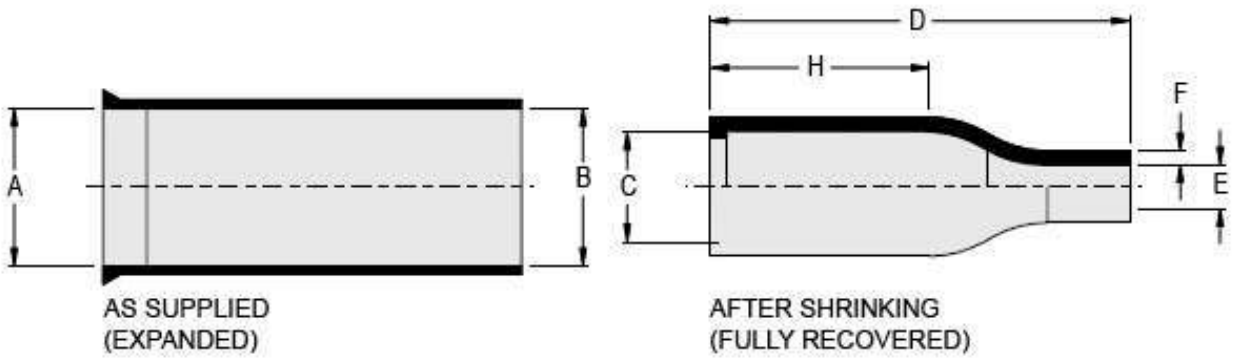

Индекс размера ТУТ	A Min	B Min	C Max	D	E Max	F	H	Диаметр кабельного вывода	
								Max	Min
1	9.91	9.91	6.60	34.80	2.03	0.76	19.05	5.84	2.54
2	16.99	16.99	7.62	38.10	3.56	0.81	19.05	12.70	4.32
3	24.00	24.00	9.91	38.1	5.08	0.89	19.05	20.32	6.10
4	30.00	30.00	13.97	55.12	6.10	0.99	29.97	25.91	7.11
5	32.00	32.00	18.03	67.06	7.11	0.99	33.02	28.45	7.62
6	35.99	35.99	9.91	80.01	8.38	1.19	39.88	30.48	8.89

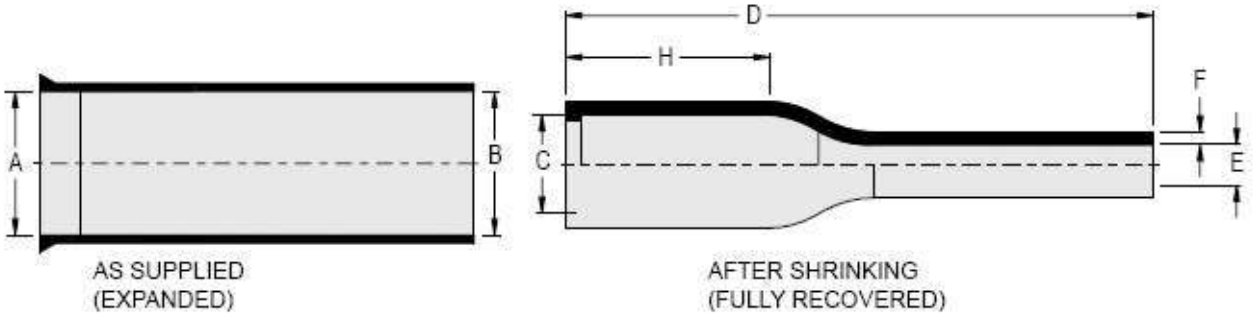

Индекс размера ТУТ	A Min	B Min	C Max	D	E Max	F	H	Диаметр кабельного вывода	
								Max	Min
1	9.9	9.9	7.11	63.50	2.03	1.14	19.05	5.84	2.54
2	17.0	17.0	7.87	63.50	3.56	1.14	19.05	12.70	4.32
3	24.0	24.0	9.91	63.50	5.08	1.14	19.05	20.32	6.10
4	30.0	30.0	13.97	76.20	6.10	1.14	29.97	25.91	7.11

Угловые ТУТ

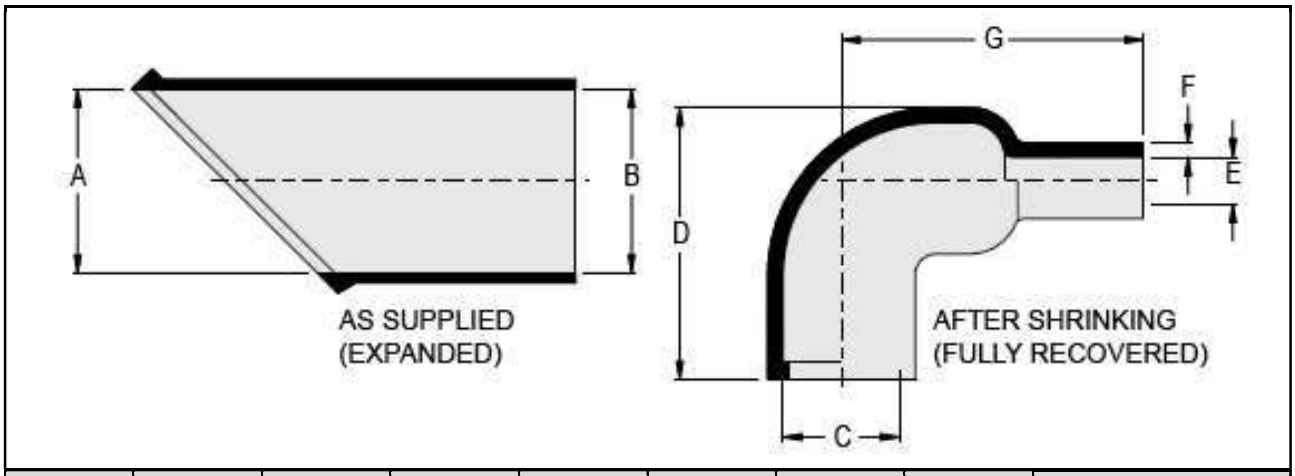

Индекс размера ТУТ	A Min	B Min	C Max	D	E Max	F	H	Диаметр кабельного вывода	
								Max	Min
1	9.91	9.91	6.60	20.07	2.41	0.81	19.05	5.84	2.54
2	16.99	16.99	7.87	20.07	3.56	0.81	20.07	12.70	4.32
3	24.00	24.00	9.91	24.89	5.08	1.02	24.89	20.32	6.10
4	30.00	30.00	13.46	26.92	5.59	1.17	32.00	25.91	7.11
5	32.00	32.00	18.03	32.00	7.11	1.32	39.12	28.45	7.62
6	35.99	35.99	9.91	38.10	8.38	1.32	49.02	30.48	8.89

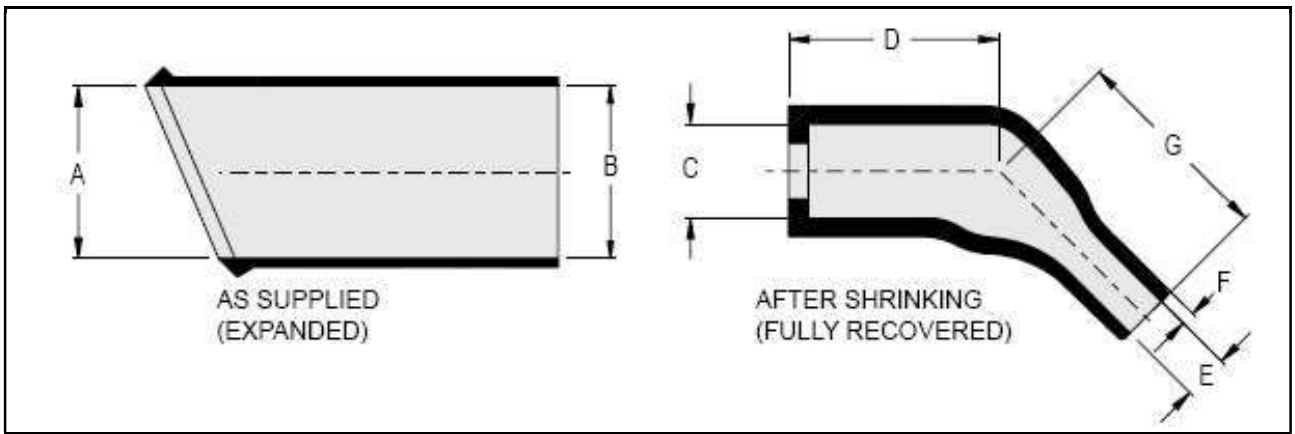

Индекс размера ТУТ	A Min	B Min	C Max	D	E Max	F	G	Диаметр кабельного вывода	
								Max	Min
1	9.9	9.9	6.60	15.24	2.03	0.76	14.22	5.84	2.54
2	17.0	17.0	7.62	16.26	3.56	0.89	15.75	12.70	4.32
3	24.0	24.0	9.91	12.7	4.06	1.02	19.05	20.32	6.10
4	30.0	30.0	13.97	19.00	5.84	1.09	29.97	25.91	7.11
5	32.0	32.0	18.03	24.99	7.11	1.65	35.05	28.45	7.62
6	35.99	35.99	22.86	32.00	8.38	1.65	39.88	30.48	8.89

Круглые контргайки для розеток. Информация для дополнительного заказа

Базовая серия	**809-904**	**-M**	**7**
Тип покрытия:			
Алюминиевый корпус			
C – алюминий/черное анодирование			
NF – оливково серый кадмий			
M – никель			
MT – никель-PTFE			
ZNU – черный цинк-никель			
Индекс размера контргайки			



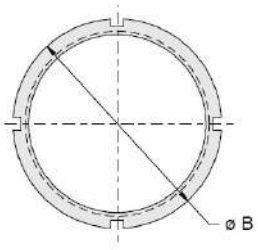

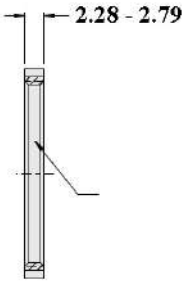

резьба A

Индекс размера контргайки	**Размер корпуса розетки серия 800**	**Размер корпуса розетки серия 801**	**Размер корпуса розетки, серия 804**		**Размер корпуса розетки серия 805**	**Резьба A**	**Ø B**
			Тип 00	**Тип 07**			
1	**5**					.3125-28 UN-2B	10.92
2	**6**	**5**				.3750-28 UN-2B	12.70
3	**7**	**6**				.4375-28 UNEF-2B	14.22
3-3				**5**		.4375-32 UN-2B	14.22
4	**8**		**5**	**6**		.5000-32 UN-2B	15.75
5					**8**	.5625-28 UN-2B	17.27
5-5	**9**	**7,8**	**6**			.5625-32 UN-2B	17.27
6		**9**		**7,8**		.6250-28 UN-2B	19.05
6-6	**10**					.6250-32 UN-2B	19.05
7		**10**	**7,8**	**9**	**9,10**	.6875-28 UN-2B	20.57
8	**12**	**11**	**9**	**10**	**11**	.7500-28 UN-2B	22.10
9			**10**	**11**	**12**	.8125-28 UN-2B	23.62
10	**14**	**13**	**11**	**12**	**13**	.8750-28 UN-2B	25.40
11	**15**					.9375-28 UN-2B	26.92
12			**12**	**14**	**15**	1.0000-28 UN-2B	28.45
13		**16**	**14**	**15**		1.0625-20 UN-2B	29.97
14		**17**	**15**			1.1250-28 UN-2B	31.75
15					**18**	1.1875-28 UN-2B	33.27
16		**19**			**19**	1.2500-28 UN-2B	34.80
18		**21**			**21**	1.3750-28 UN-2B	38.10
20					**23**	1.5000-28 UN-2B	41.15

Шестигранные контргайки для розеток. Информация для дополнительного заказа. Контргайки серии 809-035 применяются для серий 800, 801, 802, 804, 805.

Базовая серия	**809-035**	**-M**	**03**	**W**
Тип покрытия:				
Алюминиевый корпус				
NF – алюминий/оливково серый кадмий				
M – алюминий/никель				
MT – алюминий/никель-PTFE				
ZN – алюминий/цинк-никель, оливково серое хроматирование				
Z1 – нержавеющая сталь/пассивирование				
ZC – нержавеющая сталь/цинк-кобальт, черное хроматирование				
Индекс размера контргайки				
Индекс наличия контровочных отверстий:				
не указывается – контргайка поставляется без контровочных отверстий				
W – контргайка поставляется с контровочными отверстиями				

Для поставки соединителя с контргайками с контровочными отверстиями необходимо добавить индекс «501» в конец обозначения соответствующего соединителя.

ПРИМЕРЫ.

801-010-07Z19-19SA501

805-004-07MT9-10PA501

Индекс размера гайки	**Резьба, класс 2B**	**Обозначения**		**A**	**Ø B**
		Нержавеющая сталь			
		Пассивирование	**Черный цинк/кобальт**		
01	.2500-32 UNEF	809-035Z101W	809-035ZC01W	9.53	10.24
02	.3125-28 UN	809-035Z102W	809-035ZC02W	11.11	12.07
03	.3125-32 UNEF	809-035Z103W	809-035ZC03W	11.11	12.07
04	.3750-28 UN	809-035Z104W	809-035ZC04W	12.70	13.89
05	.4375-28 UNEF	809-035Z105W	809-035ZC05W	14.29	15.75
23	.5000-32 UN	809-035Z123W	809-035ZC23W	15.88	17.53
06	.5625-24 UNEF	809-035Z106W	809-035ZC06W	17.46	19.18
16	.5625-28 UN	809-035Z116W	809-035ZC16W	17.46	19.18
07	.5625-32 UN	809-035Z107W	809-035ZC07W	17.46	19.18
08	.6250-28 UN	809-035Z108W	809-035ZC08W	19.05	21.08
09	.6875-28 UN	809-035Z109W	809-035ZC09W	20.64	22.81
10	.7500-28 UN	809-035Z110W	809-035ZC10W	22.23	24.64
17	.8125-28 UN	809-035Z117W	809-035ZC17W	23.81	26.16
11	.8750-28 UN	809-035Z111W	809-035ZC11W	25.40	27.38
12	.9375-20 UNEF	809-035Z112W	809-035ZC12W	26.99	30.15
13	.9375-28 UN	809-035Z113W	809-035ZC13W	26.99	30.15
14	1.0000-28 UN	809-035Z118W	809-035ZC18W	28.58	30.48
15	1.0625-20 UN	809-035Z114W	809-035ZC14W	30.16	32.11
19	1.1250-28 UN	809-035Z115W	809-035ZC15W	31.75	33.66
20	1.1875-28 UN	809-035Z119W	809-035ZC19W	33.34	35.94
22	1.2500-28 UN	809-035Z120W	809-035ZC20W	34.93	37.85
21	1.5000-28 UN	809-035Z121W	809-035ZC21W	41.28	44.45

Шестигранные контргайки для розеток. Информация для дополнительного заказа



Индекс размера гайки	Резьба, класс 2B	Обозначения				A	Ø B
		Алюминий					
		Химосажденный никель	Оливково серый кадмий	Черный цинк/никель	Никель-PTFE		
01	.2500-32 UNEF	809-035M01W	809-035NF01W	809-035ZNU01W	809-035MT01W	9.53	10.24
02	.3125-28 UN	809-035M02W	809-035NF02W	809-035ZNU02W	809-035MT02W	11.11	12.07
03	.3125-32 UNEF	809-035M03W	809-035NF03W	809-035ZNU03W	809-035MT03W	11.11	12.07
04	.3750-28 UN	809-035M04W	809-035NF04W	809-035ZNU04W	809-035MT04W	12.70	13.89
05	.4375-28 UNEF	809-035M05W	809-035NF05W	809-035ZNU05W	809-035MT05W	14.29	15.75
23	.5000-32 UN	809-035M23W	809-035NF23W	809-035ZNU23W	809-035MT23W	15.88	17.53
06	.5625-24 UNEF	809-035M06W	809-035NF06W	809-035ZNU06W	809-035MT06W	17.46	19.18
16	.5625-28 UN	809-035M16W	809-035NF16W	809-035ZNU16W	809-035MT16W	17.46	19.18
07	.5625-32 UN	809-035M07W	809-035NF07W	809-035ZNU07W	809-035MT07W	17.46	19.18
08	.6250-28 UN	809-035M08W	809-035NF08W	809-035ZNU08W	809-035MT08W	19.05	21.08
09	.6875-28 UN	809-035M09W	809-035NF09W	809-035ZNU09W	809-035MT09W	20.64	22.81
10	.7500-28 UN	809-035M10W	809-035NF10W	809-035ZNU10W	809-035MT10W	22.23	24.64
17	.8125-28 UN	809-035M17W	809-035NF17W	809-035ZNU17W	809-035MT17W	23.81	26.16
11	.8750-28 UN	809-035M11W	809-035NF11W	809-035ZNU11W	809-035MT11W	25.40	27.38
12	.9375-20 UNEF	809-035M12W	809-035NF12W	809-035ZNU12W	809-035MT12W	26.99	30.15
13	.9375-28 UN	809-035M13W	809-035NF13W	809-035ZNU13W	809-035MT13W	26.99	30.15
14	1.0000-28 UN	809-035M18W	809-035NF18W	809-035ZNU18W	809-035MT18W	28.58	30.48
15	1.0625-20 UN	809-035M14W	809-035NF14W	809-035ZNU14W	809-035MT14W	30.16	32.11
19	1.1250-28 UN	809-035M15W	809-035NF15W	809-035ZNU15W	809-035MT15W	31.75	33.66
20	1.1875-28 UN	809-035M19W	809-035NF19W	809-035ZNU19W	809-035MT19W	33.34	35.94
22	1.2500-28 UN	809-035M20W	809-035NF20W	809-035ZNU20W	809-035MT20W	34.93	37.85
21	1.5000-28 UN	809-035M21W	809-035NF21W	809-035ZNU21W	809-035MT21W	41.28	44.45

Фланцевые уплотнения

Для розеток с квадратным фланцем серии 800. Толщина 0,8 мм

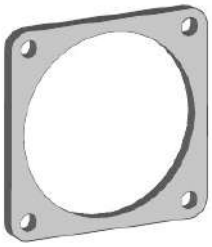

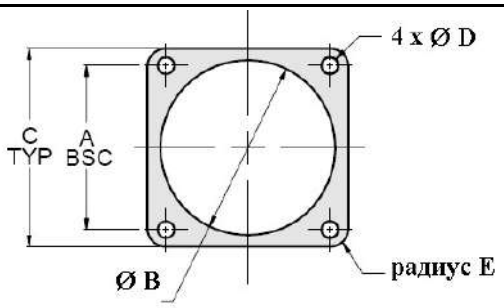

Размер корпуса	Фторосиликон	Viton®	Токопроводящий фторосиликон	A	Ø B	C	Ø D	E
5	809-108F01	809-108V01	809-108X01	9.22	8.69	13.39	2.36	1.98
6	809-108F02	809-108V02	809-108X02	10.74	10.29	14.94	2.36	1.98
7	809-108F03	809-108V03	809-108X03	12.27	11.86	16.51	3.18	1.98
8	809-108F04	809-108V04	809-108X04	13.77	13.46	18.01	3.18	1.98
9	809-108F05	809-108V05	809-108X05	18.26	15.06	23.83	3.18	2.67
10	809-108F06	809-108V06	809-108X06	18.26	16.64	23.83	3.18	2.67
12	809-108F07	809-108V07	809-108X07	20.62	19.81	26.19	3.18	2.67

Для розеток с квадратным фланцем серии 801. Толщина 0,8 мм

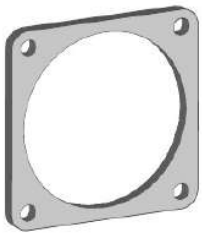

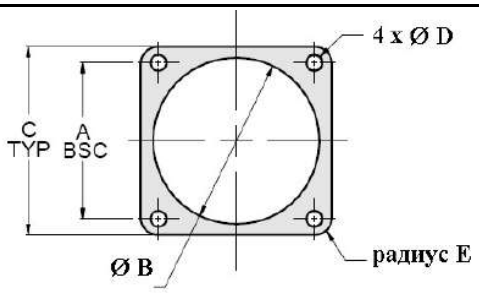

Размер корпуса	Фторосиликон	Viton®	Токопроводящий фторосиликон	A	Ø B	C	Ø D	E
5	809-108F11	809-108V11	809-108X11	9.22	8.69	13.46	2.36	1.98
6	809-108F12	809-108V12	809-108X12	10.74	10.29	14.99	2.36	1.98
7	809-108F13	809-108V13	809-108X13	12.27	11.86	16.51	2.36	1.98
8	809-108F14	809-108V14	809-108X14	13.84	13.46	18.08	2.36	1.98
9	809-108F16	809-108V16	809-108X16	15.42	14.22	21.59	3.18	2.67
10	809-108F15	809-108V15	809-108X15	17.02	16.64	22.61	3.18	2.67
11	809-108F45	809-108V45	809-108X45	18.16	18.21	23.75	3.18	2.67
13	809-108F17	809-108V17	809-108X17	20.62	21.39	26.16	3.18	2.67
16	809-108F18	809-108V18	809-108X18	24.92	26.16	30.96	3.18	2.67
17	809-108F19	809-108V19	809-108X19	20.62	27.74	32.51	3.18	2.67
19	809-108F44	809-108V44	809-108X44	30.25	30.94	36.37	3.18	2.67
21	809-108F43	809-108V43	809-108X43	33.58	33.83	39.88	3.18	2.67

Для розеток с квадратным фланцем серии 802. Толщина 0,8 мм

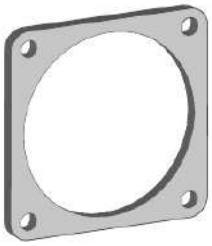

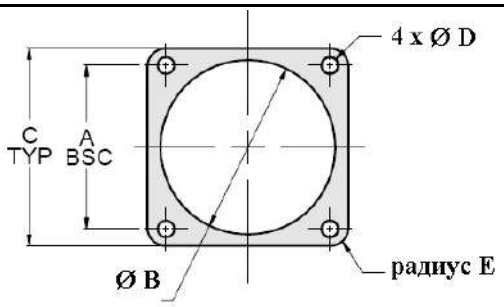

Размер корпуса	Фторосиликон	Viton®	Неопрен	A	Ø B	C	Ø D	E
5	809-108F51	809-108V51	809-108N51	12.70	11.38	22.48	3.18	2.67
6	809-108F52	809-108V52	809-108N52	15.88	14.53	25.65	3.18	2.67
7	809-108F53	809-108V53	809-108N53	17.48	16.13	27.23	3.18	2.67
8	809-108F54	809-108V54	809-108N54	19.05	17.73	28.83	3.18	2.67
9	809-108F55	809-108V55	809-108N55	20.62	19.30	30.35	3.18	2.67
10	809-108F56	809-108V56	809-108N56	22.23	20.88	32.00	3.18	2.67
12	809-108F57	809-108V57	809-108N57	23.83	22.48	33.60	3.18	2.67
14	809-108F58	809-108V58	809-108N58	28.58	27.23	38.35	3.18	2.67
15	809-108F59	809-108V59	809-108N59	30.18	28.83	39.95	3.18	2.67
21	809-108F60	809-108V60	809-108N60	34.93	36.78	44.70	3.18	2.67

Для розеток с овальным фланцем серии 803. Толщина 0,8 мм



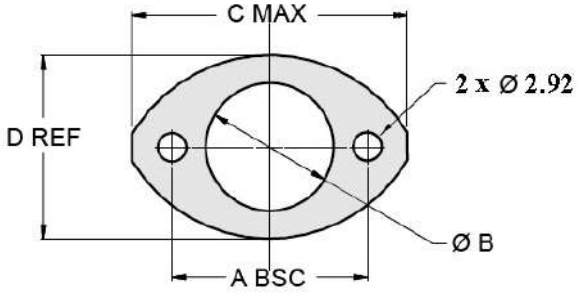

Размер корпуса	Фторосиликон	Viton®	Токопроводящий фторосиликон	A	Ø B	C	D
5	809-108F31	809-108V31	809-108X31	13.03	8.00	18.03	11.68
6	809-108F32	809-108V32	809-108X32	15.19	10.29	20.19	13.26
7	809-108F33	809-108V33	809-108X33	17.98	12.07	22.86	14.99
8	809-108F34	809-108V34	809-108X34	24.51	13.84	29.46	17.02
9	809-108F35	809-108V35	809-108X35	25.83	15.37	30.86	18.31
10	809-108F36	809-108V36	809-108X36	37.97	17.32	32.89	20.19
12	809-108F37	809-108V37	809-108X37	30.58	19.23	35.56	22.20
14	809-108F38	809-108V38	809-108X38	32.51	23.11	39.50	26.67
15	809-108F39	809-108V39	809-108X39	34.80	24.64	41.66	29.21

Для розеток с квадратным фланцем серии 806. Толщина 0,8 мм

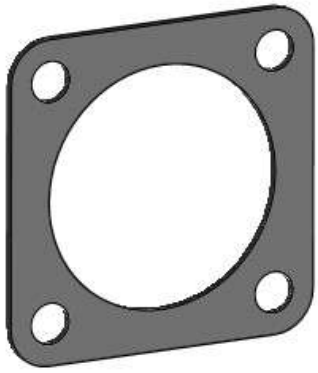

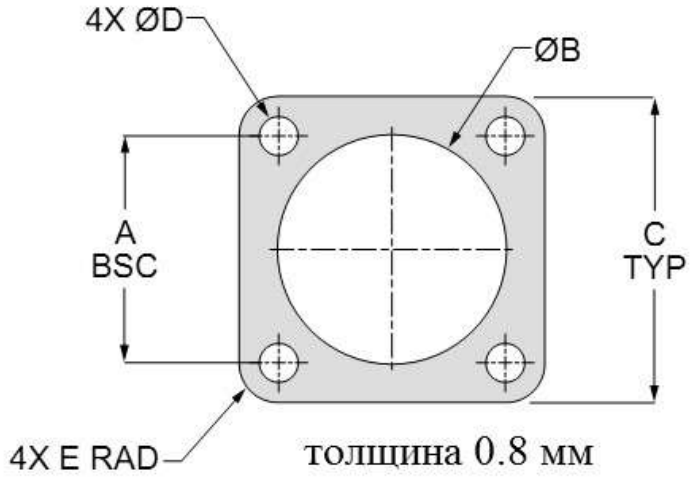

Размер корпуса	Фторосиликон	Viton®	токопроводящий силикон MIL-DTL-83528, тип B	токопроводящий фторосиликон MIL-DTL-83528, тип D
8	930-017F-1	930-017V-1	930-017C-1	930-017X-1
9	930-017F-2	930-017V-2	930-017C-2	930-017X-2
10	930-017F-3	930-017V-3	930-017C-3	930-017X-3
11	930-017F-4	930-017V-4	930-017C-4	930-017X-4
12	930-017F-5	930-017V-5	930-017C-5	930-017X-5
14	930-017F-6	930-017V-6	930-017C-6	930-017X-6
16	930-017F-7	930-017V-7	930-017C-7	930-017X-7
18	930-017F-8	930-017V-8	930-017C-8	930-017X-8
20	930-017F-9	930-017V-9	930-017C-9	930-017X-9
22	930-017F-10	930-017V-10	930-017C-10	930-017X-10
24	930-017F-11	930-017V-11	930-017C-11	930-017X-11

Размер корпуса	A	Ø B	C	D	E
8	13.49	13.08	20.70	3.33	3.30
9	15.09	14.78	22.30	3.33	3.30
10	15.88	16.51	23.01	3.33	3.30
11	17.02	18.21	24.21	3.33	3.30
12	19.43	19.63	26.19	3.33	3.30
14	21.82	22.73	28.60	3.33	2.29
16	23.83	25.91	30.99	3.99	3.30
18	25.81	28.70	33.30	3.99	2.29
20	28.17	32.51	36.50	3.99	3.30
22	30.56	35.69	39.70	3.99	3.30
24	33.32	38.86	42.90	3.99	4.57

Для розеток с квадратным фланцем серии 805. Толщина 0,8 мм

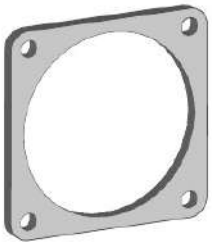

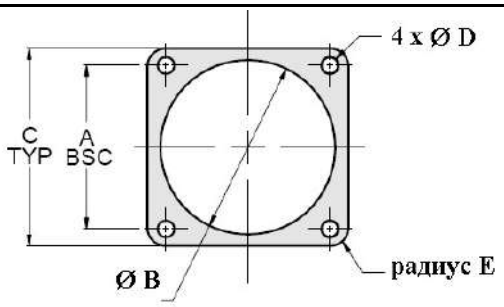

Размер корпуса	Фторосиликон	Viton®	Токопроводящий фторосиликон	A	Ø B	C	Ø D	E
8	809-108F20	809-108V20	809-108X20	16.76	13.46	21.59	2.36	1.98
9	809-108F21	809-108V21	809-108X21	18.36	14.99	23.19	2.36	1.98
10	809-108F22	809-108V22	809-108X22	19.94	16.76	24.77	2.36	1.98
11	809-108F23	809-108V23	809-108X23	21.54	18.29	26.39	2.36	1.98
12	809-108F24	809-108V24	809-108X24	23.09	19.81	27.91	2.36	1.98
13	809-108F29	809-108V29	809-108X29	24.71	21.39	29.54	2.36	1.98
15	809-108F25	809-108V25	809-108X25	26.87	24.64	32.72	3.18	2.67
18	809-108F26	809-108V26	809-108X26	31.88	29.46	37.47	3.18	2.67
19	809-108F27	809-108V27	809-108X27	33.71	30.99	39.04	3.18	2.67
21	809-108F30	809-108V30	809-108X30	36.00	34.09	42.24	3.18	1.98
23	809-108F28	809-108V28	809-108X28	39.88	37.03	45.64	3.18	1.98

Для розеток с контргайкой серии 800

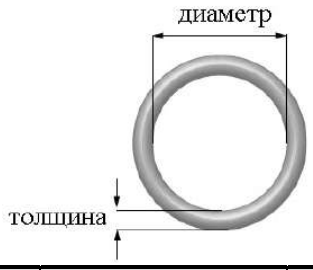

Размер корпуса	Фторосиликон	EPDM	Токопроводящий силикон Cho-Seal 1285	Токопроводящий фторосиликон Cho-Seal 1298	Ø	толщина
5	809-067-05F	809-067-05E	249-003-800-05B	249-003-800-05C	9.25	1.14
6	809-067-06F	809-067-06E	249-003-800-06B	249-003-800-06C	10.82	1.27
7	809-067-07F	809-067-07E	249-003-800-07B	249-003-800-07C	12.42	1.40
8	809-067-08F	809-067-08E	249-003-800-08B	249-003-800-08C	14.94	1.30
9	809-067-09F	809-067-09E	249-003-800-09B	249-003-800-09C	15.60	1.78
10	809-067-10F	809-067-10E	249-003-800-10B	249-003-800-10C	18.01	2.01
12	809-067-12F	809-067-12E	249-003-800-12B	249-003-800-12C	20.35	1.78
14	809-067-14F	809-067-14E	249-003-800-14B	249-003-800-14C	23.52	1.78
15	809-067-15F	809-067-15E	249-003-800-15B	249-003-800-15C	25.12	1.78

Для розеток с контргайкой серии 801



Размер корпуса	Фторосиликон	EPDM	Токопроводящий силикон Cho-Seal 1285	Токопроводящий фторосиликон Cho-Seal 1298	Ø	толщина
5	809-054-05F	809-054-05E	249-003-801-05B	249-003-801-05C	10.01	1.19
6	809-054-06F	809-054-06E	249-003-801-06B	249-003-801-06C	11.66	1.24
7	809-054-07F	809-054-07E	249-003-801-07B	249-003-801-07C	14.68	1.02
8	809-054-08F	809-054-08E	249-003-801-08B	249-003-801-08C	14.68	1.02
9	809-054-09F	809-054-09E	249-003-801-09B	249-003-801-09C	16.51	1.14
10	809-054-10F	809-054-10E	249-003-801-10B	249-003-801-10C	18.01	1.24
11	809-054-11F	809-054-11E			19.81	1.19
13	809-054-13F	809-054-13E	249-003-801-13B	249-003-801-13C	22.71	1.19
14	809-054-14F	809-054-14E			24.00	1.19
15	809-054-15F	809-054-15E			26.01	1.19
16	809-054-16F	809-054-16E	249-003-801-16B	249-003-801-16C	27.58	1.02
17	809-054-17F	809-054-17E	249-003-801-17B	249-003-801-17C	29.01	1.09
18	809-054-18F	809-054-18E			30.51	1.19
19	809-054-19F	809-054-19E			31.93	1.19
21	809-054-21F	809-054-21E	249-003-801-21B	249-003-801-21C	35.99	1.19
23	809-054-23F	809-054-23E	249-003-801-23B	249-003-801-23C	38.86	1.19

Для розеток с контргайкой серии 802

Размер корпуса	Viton®	Ø	толщина
5	809-165-05	14.00	1.77
6	809-165-06	17.17	1.77
7	809-165-07	18.77	1.77
8	809-165-08	20.35	1.77
9	809-165-09	21.95	1.77
10	809-165-10	23.52	1.77
12	809-165-12	25.12	1.77
14	809-165-14	29.87	1.77
15	809-165-15	31.47	1.77
21	809-165-21	41.00	1.77

Для фланцевых розеток серии 802



Размер корпуса	Viton®	Ø	толщина
5	809-165-35	9.25	1.77
6	809-165-36	12.42	1.77
7	809-165-37	14.00	1.77
8	809-165-38	15.60	1.77
9	809-165-39	17.17	1.77
10	809-165-40	18.77	1.77
12	809-165-42	20.35	1.77
14	809-165-44	25.12	1.77
15	809-165-45	26.70	1.77
21	809-165-51	34.65	1.77

Внутренние уплотнения для соединителей серии 802

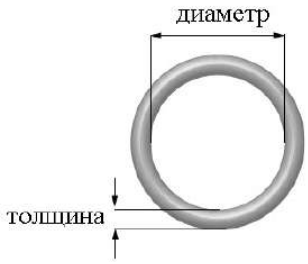

Размер корпуса	Viton®	Ø	толщина
5	809-209-05	5.28	1.77
6	809-209-06	6.86	1.77
7	809-209-07	9.24	1.77
8	809-209-08	9.75	1.77
9	809-209-09	12.42	1.77
10	809-209-10	14.00	1.77
12	809-209-12	15.60	1.77
14	809-209-14	20.34	1.77
15	809-209-15	21.94	1.77
21	809-209-21	26.70	1.77

Для розеток с контргайкой серии 803



Размер корпуса	Фторосиликон	EPDM	Ø	толщина
5	809-189-05F	809-189-05E	10.01	1.19
6	809-189-06F	809-189-06E	11.66	1.24
7	809-189-07F	809-189-07E	14.68	1.02
8	809-189-08F	809-189-08E	16.51	1.14
9	809-189-09F	809-189-09E	16.51	1.14
10	809-189-10F	809-189-10E	19.81	1.19
12	809-189-12F	809-189-12E	22.71	1.19
14	809-189-14F	809-189-14E	27.58	1.02
15	809-189-15F	809-189-15E	29.01	1.09

Для розеток с контргайкой серии 804



Размер корпуса	Фторосиликон	EPDM	Токопроводящий силикон Cho-Seal 1285	Токопроводящий фторосиликон Cho-Seal 1298	Ø	толщина
5	809-055-05F	809-055-05E	249-003-804-05B	249-003-804-05C	12.83	1.78
6	809-055-06F	809-055-06E	249-003-804-06B	249-003-804-06C	13.34	1.80
7	809-055-07F	809-055-07E	249-003-804-07B	249-003-804-07C	16.21	1.85
8	809-055-08F	809-055-08E	249-003-804-08B	249-003-804-08C	17.48	1.78
9	809-055-09F	809-055-09E	249-003-804-09B	249-003-804-09C	19.05	1.78
10	809-055-10F	809-055-10E	249-003-804-10B	249-003-804-10C	20.65	1.60
11	809-055-11F	809-055-11E	249-003-804-11B	249-003-804-11C	21.95	1.78
12	809-055-12F	809-055-12E	249-003-804-12B	249-003-804-12C	23.95	1.78
14	809-055-14F	809-055-14E	249-003-804-14B	249-003-804-14C	26.95	1.85
15	809-055-15F	809-055-15E	249-003-804-15B	249-003-804-15C	28.30	1.78

Для розеток с контргайкой серии 805



Размер корпуса	Фторосиликон	EPDM	Токопроводящий силикон Cho-Seal 1285	Токопроводящий фторосиликон Cho-Seal 1298	Ø	толщина
8	809-150-08F	809-150-08E	249-003-805-08B	249-003-805-08C	14.68	1.02
9	809-150-09F	809-150-09E	249-003-805-09B	249-003-805-09C	18.01	1.14
10	809-150-10F	809-150-10E	249-003-805-10B	249-003-805-10C	18.01	1.24
11	809-150-11F	809-150-11E	249-003-805-11B	249-003-805-11C	19.81	1.19
12	809-150-12F	809-150-12E	249-003-805-12B	249-003-805-12C	22.71	1.19
13	809-150-13F	809-150-13E	249-003-805-13B	249-003-805-13C	24.00	1.19
15	809-150-15F	809-150-15E	249-003-805-15B	249-003-805-15C	26.01	1.19
18	809-150-18F	809-150-18E	249-003-805-18B	249-003-805-18C	30.51	1.19
19	809-150-19F	809-150-19E	249-003-805-19B	249-003-805-19C	31.93	1.19
21	809-150-21F	809-150-21E	249-003-805-21B	249-003-805-21C	35.99	1.19
23	809-150-23F	809-150-23E	249-003-805-23B	249-003-805-23C	38.86	1.19

Для розеток с контргайкой серии 806



Размер корпуса	Ø	толщина	фторосиликон диэлектрик	токопроводящий силикон MIL-DTL-83528, тип B	токопроводящий фторосиликон MIL-DTL-83528, тип D
8	17.17	1.78	M25988/3-017	249-003-806-08-B	249-003-806-08-C
9	18.77	1.78	M25988/3-018	249-003-806-09-B	249-003-806-09-C
10	20.35	1.78	M25988/3-019	249-003-806-10-B	249-003-806-10-C
11	21.95	1.78	M25988/3-020	249-003-806-11-B	249-003-806-11-C
12	23.52	1.78	M25988/3-021	249-003-806-12-B	249-003-806-12-C
14	26.70	1.78	M25988/3-023	249-003-806-14-B	249-003-806-14-C
16	29.87	1.78	M25988/3-025	249-003-806-16-B	249-003-806-16-C
18	33.05	1.78	M25988/3-027	249-003-806-18-B	249-003-806-18-C
20	36.17	2.62	M25988/3-127	249-003-806-20-B	249-003-806-20-C
22	39.34	2.62	M25988/3-129	249-003-806-22-B	249-003-806-22-C
24	44.12	2.62	M25988/3-132	249-003-806-24-B	249-003-806-24-C

Сменные фиксирующие пластины **Информация для заказа**

Базовая серия	**809**	**-199**	**-10**	**EAP**
Индекс резьбы интегрированных гаек: 199 – дюймовая резьба 303 – метрическая резьба				
Индекс размера пластины				
Материал: не указывается – алюминий EAP – полиамид				

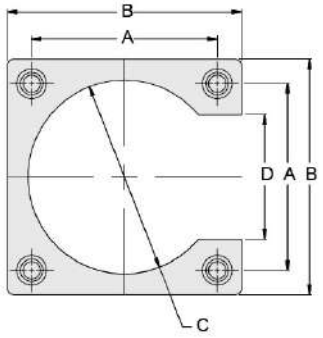

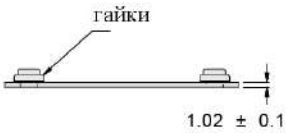



Индекс размера пластины	**Размеры корпусов серий**				**A ± 0.13**	**B ± 0.25**	**C ± 0.25**	**D ± 0.25**	**809-199 резьба гаек**	**809-303 резьба гаек**
	800	**801**	**802**	**805**						
1			**5**		12.70	19.81	10.16	5.59	4-40	M3 X .5
2			**6**		15.88	22.99	15.24	8.76	4-40	M3 X .5
3				**8**	16.76	22.35	17.78	11.18	2-56	M2 X .4
4			**7**		17.48	24.59	17.27	10.36	4-40	M3 X .5
5	**9, 10**				18.29	25.40	18.49	11.18	4-40	M3 X .5
6				**9**	18.29	23.88	18.49	11.18	2-56	M2 X .4
7			**8**		19.05	26.16	19.56	11.94	4-40	M3 X .5
8				**10**	19.94	25.53	20.45	14.35	2-56	M2 X .4
9	**12**	**13**	**9**		20.62	27.74	21.84	13.51	4-40	M3 X .5
10				**11**	21.54	27.13	22.05	15.95	2-56	M2 X .4
11			**10**		22.23	29.34	24.03	15.11	4-40	M3 X .5
12	**14**				23.09	30.20	24.26	15.98	4-40	M3 X .5
13				**12**	23.09	28.68	23.09	15.98	2-56	M2 X .4
14			**12**		23.83	30.94	25.86	16.71	4-40	M3 X .5
15	**15**				24.61	31.72	26.64	17.50	4-40	M3 X .5
16		**16**			24.92	32.03	26.95	17.81	4-40	M3 X .5
17		**17**		**15**	26.92	34.04	28.96	19.81	4-40	M3 X .5
18			**14**		28.58	35.69	30.61	21.46	4-40	M3 X .5
19		**19***	**15**		30.18	37.29	32.21	23.06	4-40	M3 X .5
20				**18**	31.88	38.99	33.91	24.77	4-40	M3 X .5
21		**21***		**19**	33.71	40.82	35.74	26.59	4-40	M3 X .5
22				**23**	39.88	46.99	41.91	32.77	4-40	M3 X .5

Сменные фиксирующие пластины для розеток серии 806



Информация для заказа

Базовая серия	**480-003**	**-E**	**12**	**B**	**M**
Тип покрытия: E – алюминий/химическая пленка EAP – полиамид					
Размер корпуса – 8, 9, 10, 11, 12, 14, 16, 18, 20, 22, 24					
Индекс модификации пластин: A – цельная B – с вырезом					
Индекс модификации интегрированных гаек: не указывается – дюймовая резьба M – метрическая резьба					

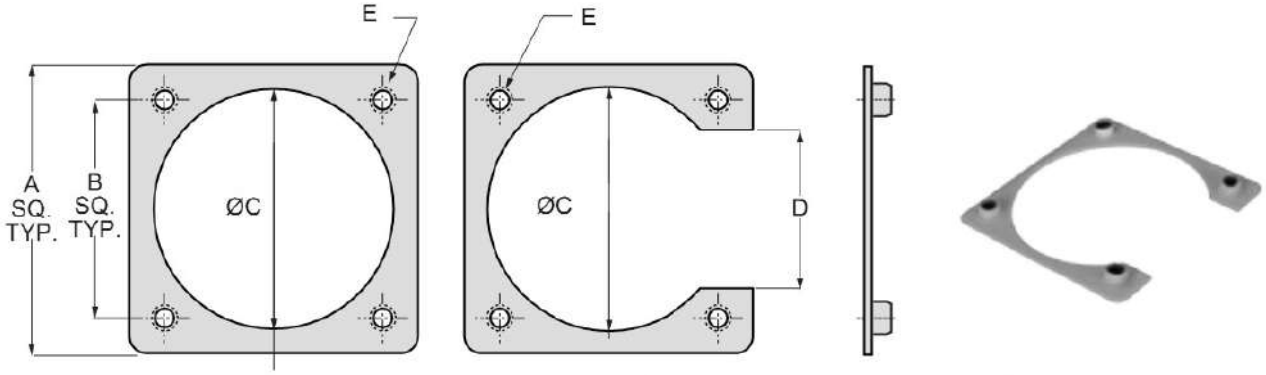

тип A тип B толщина - 1.016 мм

Размер корпуса	**A**	**Ø B**	**C**	**D**	**Резьба E**	
					дюймовая	**метрическая**
8	20.62	13.49	12.54	6.68	4-40	M3 x 0.5
9	22.23	15.09	14.27	8.28	4-40	M3 x 0.5
10	22.94	15.88	16.00	9.07	4-40	M3 x 0.5
11	24.13	17.02	17.70	10.21	4-40	M3 x 0.5
12	26.11	19.43	19.13	12.62	4-40	M3 x 0.5
14	28.52	21.82	22.23	15.01	4-40	M3 x 0.5
16	30.91	23.83	25.40	17.02	4-40	M3 x 0.5
18	33.22	25.81	28.19	19.00	4-40	M3 x 0.5
20	36.42	28.17	32.00	20.04	6-32	M4 x 0.7
22	39.62	30.56	35.18	22.43	6-32	M4 x 0.7
24	42.82	33.32	38.35	25.20	6-32	M4 x 0.7

Парковочные розетки для вилок серии 800

Информация для заказа

Базовая серия	**809-173**	**-M**	**-10**
Материал корпуса/Тип покрытия:			
M – алюминий/химосажденный никель			
MT – алюминий/никель-PTFE			
ZN – алюминий/цинк/никель с оливково серым хроматированием			
ZNU – алюминий/цинк/никель с черным хроматированием			
NF – алюминий/кадмий с оливково серым хроматированием			
C – алюминий/черное анодирование			
Z1 – нержавеющая сталь/пассивирование			
ZB – нержавеющая сталь/оливково серый кадмий			
ZC – нержавеющая сталь/цинк-кобальт, черное хроматирование			
Размера корпуса – 5, 6, 7, 8, 9, 10, 12			

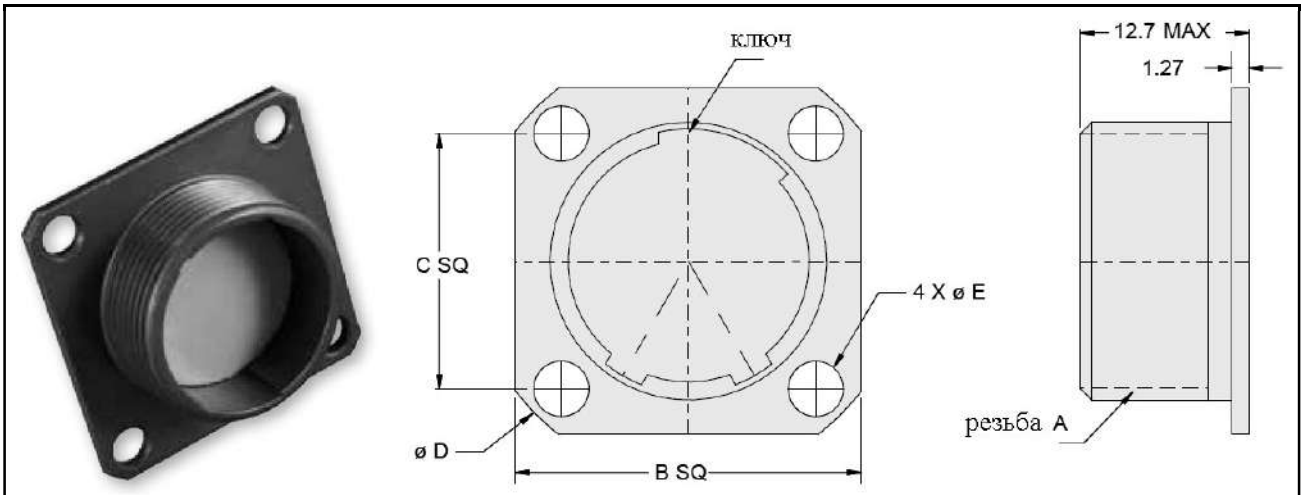

Размер корпуса	Резьба A	B	C	Ø D	Ø E
5	.3125-28 UN-2A	13.4	9.2	17.3	2.3 – 2.4
6	.3750-28 UN-2A	14.9	10.7	19.1	2.3 – 2.4
7	.4375-28 UNEF-2A	17.3	12.3	22.4	3.3
8	.5000-32 UN-2A	18.0	13.8	23.8	3.3
9	.5625-32 UN-2A	23.8	18.3	31.8	3.3
10	.6250-32 UN-2A	23.8	18.3	31.8	3.3
12	.7500-28 UN-2A	26.2	20.6	34.9	3.3

Парковочные розетки для вилок серии 801

Информация для заказа

Базовая серия	**657-072**	**-M**	**-10**
Материал корпуса/Тип покрытия:			
M – алюминий/химосажденный никель			
ZN – алюминий/цинк/никель с оливково серым хроматированием			
ZNU – алюминий/цинк/никель с черным хроматированием			
NF – алюминий/кадмий с оливково серым хроматированием			
C – алюминий/черное анодирование			
Z1 – нержавеющая сталь/пассивирование			
ZB – нержавеющая сталь/оливково серый кадмий			
ZC – нержавеющая сталь/цинк-кобальт, черное хроматирование			
Размера корпуса – 5, 6, 7, 8, 9, 10, 12			

Размеры

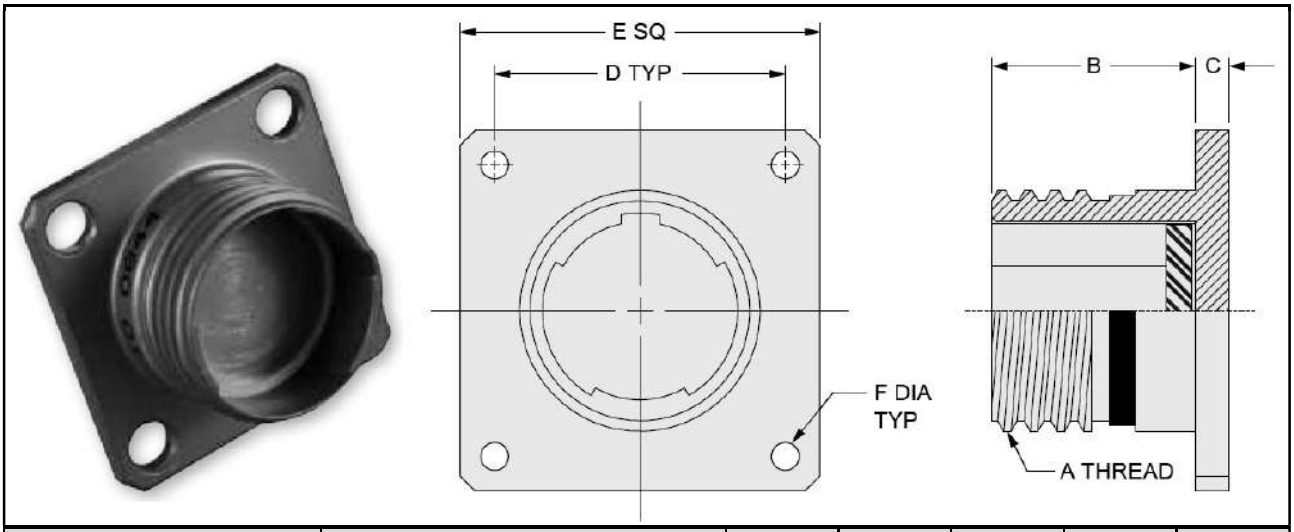

Размер корпуса	Резьба A	B	C	D	E	Ø F
5	.3125-.05P-.1L-DS-2A	9.40	1.52	9.22	13.46	2.36
6	.3750-.05P-.1L-DS-2A	9.40	1.52	10.74	14.99	2.36
7	.4375-.05P-.1L-DS-2A	9.40	1.52	12.27	16.51	2.36
8	.5000-.05P-.1L-DS-2A	9.40	1.52	13.84	18.08	2.36
9	.5265-.05P-.1L-DS-2A	9.40	1.52	15.42	21.59	3.25
10	.6250-.05P-.1L-DS-2A	9.40	1.52	17.02	22.61	3.25
11	.6875-.05P-.1L-DS-2A	9.40	1.52	18.16	23.75	3.25
13	.8125-.1P-.2L-DS-2A	12.19	2.29	20.62	26.16	3.25
16	1.0000-.1P-.2L-DS-2A	12.19	2.29	24.92	30.96	3.25
17	1.0625-.1P-.2L-DS-2A	12.19	2.29	26.92	32.51	3.25
19	1.1875-.1P-.2L-DS-2A	12.19	2.29	30.25	36.37	3.25
21	1.3125-.1P-.2L-DS-2A	12.19	2.29	33.58	39.75	3.25

Базовая серия	**809-092**	**-07**	**-M**	**-10**	**N**
Тип корпуса: 02 – розетка с квадратным фланцем 07 – розетка с контргайкой					
Материал корпуса/Тип покрытия: M – алюминий/химосажденный никель ZN – алюминий/цинк/никель с оливково серым хроматированием NF – алюминий/кадмий с оливково серым хроматированием C – алюминий/черное анодирование Z1 – нержавеющая сталь/пассивирование ZB – нержавеющая сталь/оливково серый кадмий ZC – нержавеющая сталь/цинк-кобальт, черное хроматирование					
Размера корпуса – 5, 6, 7, 8, 9, 10, 12, 14, 15					
Поляризация – N, X, Y, Z, U – универсальная					

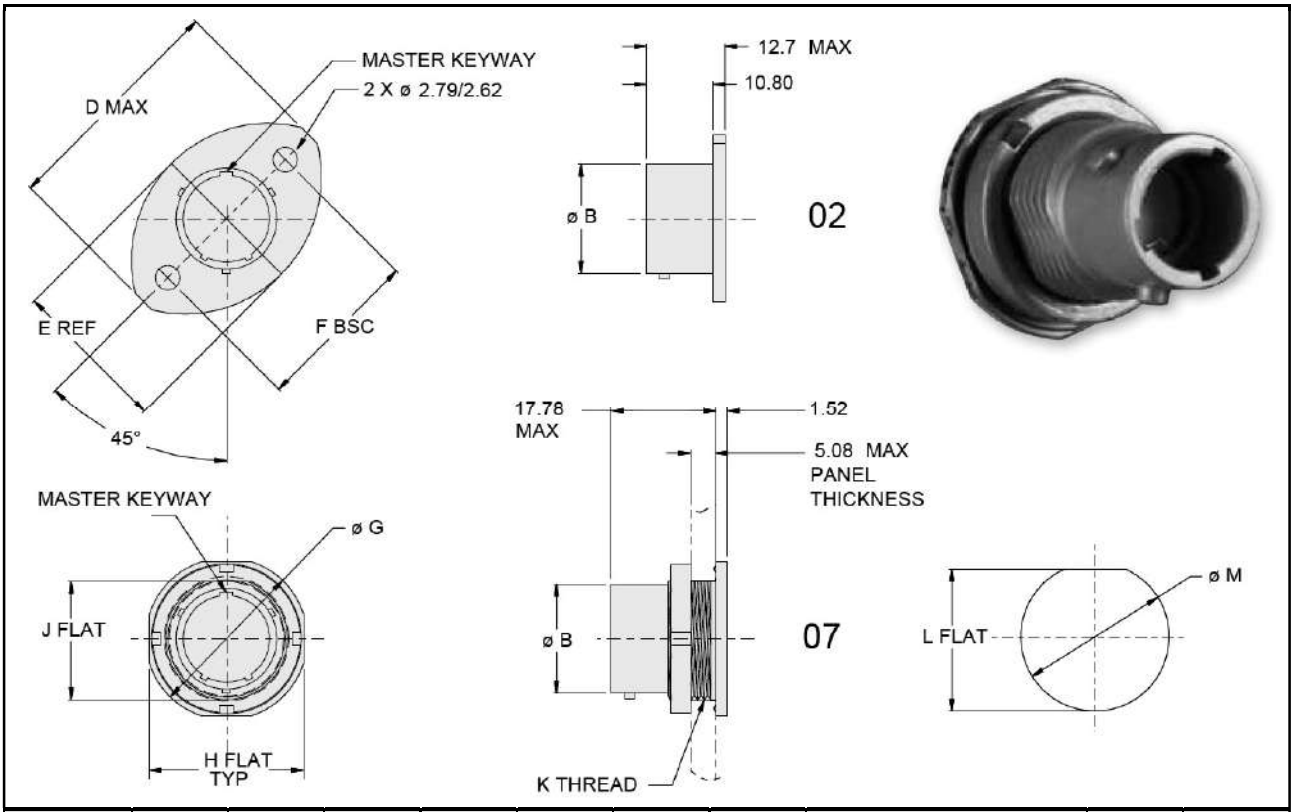

Размер корпуса	**Ø B**	**Ø D**	**E**	**F**	**Ø G**	**H**	**J**	**Резьба K**	**L**	**Ø M ± 0.05**
5	7.62	17.86	11.68	13.03	14.61	13.84	8.89	.3750-28 UN-2A	9.14	9.78
6	9.19	20.02	13.26	15.19	16.13	15.11	10.41	.4375-28 UNEF-2A	10.67	11.38
7	11.07	22.61	14.99	17.98	19.18	18.36	13.61	.5625-32 UN-2A	13.87	14.55
8	12.90	29.31	16.97	24.49	21.08	20.07	15.06	.6250-28 UN-2A	0.60	16.13
9	14.25	30.66	18.31	25.83	21.08	20.07	15.06	.6250-28 UN-2A	15.32	16.13
10	16.13	32.79	20.19	27.97	24.26	23.50	18.31	.7500-28 UN-2A	18.57	19.30
12	18.14	35.41	22.20	30.58	27.38	26.52	21.46	.8750-28 UN-2A	21.72	22.48
14	21.97	39.24	26.67	32.51	32.11	31.24	25.96	1.0625-20 UN-2A	26.21	27.31
15	23.50	41.40	29.21	34.80	33.66	32.77	27.84	1.1250-28 UN-2A	28.09	28.83

Парковочные розетки для вилок серии 804

Информация для заказа

Базовая серия	**650-061**	**NF**	**15**	**A**
Материал корпуса/Тип покрытия:				
M – алюминий/химосажденный никель				
ZN – алюминий/цинк/никель с оливково серым хроматированием				
ZNU – алюминий/цинк/никель с черным хроматированием				
NF – алюминий/кадмий с оливково серым хроматированием				
C – алюминий/черное анодирование				
Z1 – нержавеющая сталь/пассивирование				
ZB – нержавеющая сталь/оливково серый кадмий				
ZC – нержавеющая сталь/цинк-кобальт, черное хроматирование				
Размера корпуса – 5, 6, 7, 8, 9, 10, 11, 12, 14, 15				
Поляризация – A (нормальная), B, C, D, U – универсальная				

Размеры

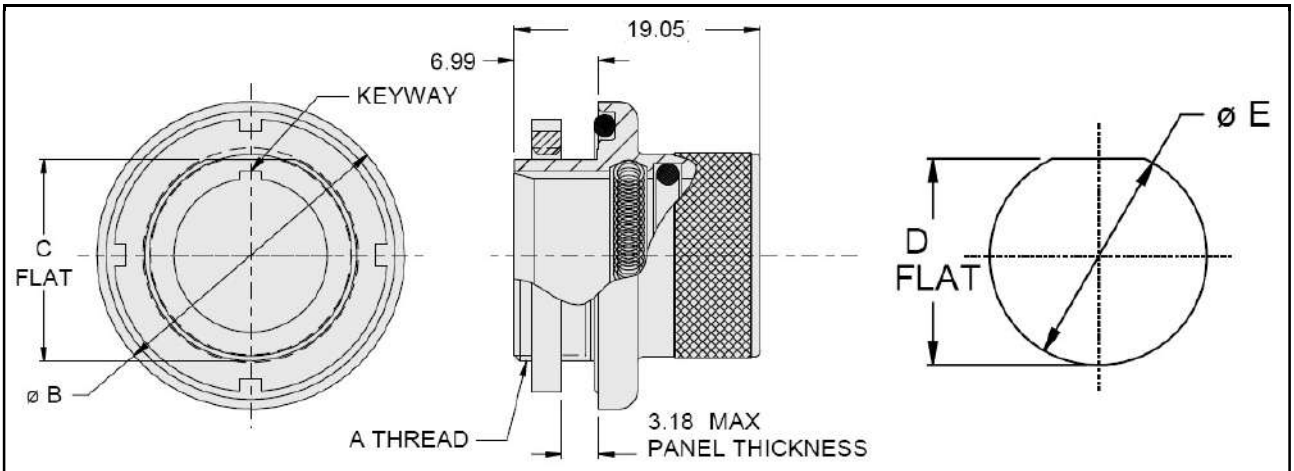

Размер корпуса	**Резьба A**	**Ø B**	**C**	**D ± 1.02**	**Ø E**
5	.4375-32 UN-2A	20.07	10.54	10.80	11.38
6	.5000-32 UN-2A	21.08	11.86	12.12	12.95
7	.6250-28 UN-2A	23.11	15.09	15.32	16.13
8	.6250-28 UN-2A	24.26	15.09	15.32	16.13
9	.6875-28 UN-2A	25.40	16.64	16.89	17.65
10	.7500-28 UN-2A	27.56	18.31	18.57	19.30
11	.8125-28 UN-2A	28.83	20.02	20.27	20.88
12	.8750-28 UN-2A	29.97	21.41	21.67	22.48
14	1.0000-28 UN-2A	33.66	24.59	24.84	25.65
15	1.0625-20 UN-2A	35.31	26.14	26.39	27.18

Парковочные вилки для розеток серии 804

Информация для заказа

Базовая серия	**809-213**	**-07**	**-M**	**-10**	**A**
Тип корпуса:					
00 – розетка с контргайкой, передний монтаж					
02 – розетка с квадратным фланцем					
07 – розетка с контргайкой, задний монтаж					
Материал корпуса/Тип покрытия:					
M – алюминий/химосажденный никель					
ZN – алюминий/цинк/никель с оливково серым хроматированием					
ZNU – алюминий/цинк/никель с черным хроматированием					
NF – алюминий/кадмий с оливково серым хроматированием					
C – алюминий/черное анодирование					
Z1 – нержавеющая сталь/пассивирование					
ZB – нержавеющая сталь/оливково серый кадмий					
ZC – нержавеющая сталь/цинк-кобальт, черное хроматирование					
Размера корпуса – 5, 6, 7, 8, 9, 10, 12, 14, 15					
Поляризация – A (нормальная), B, C, D, U – универсальная					

Размеры. Розетки, тип 00

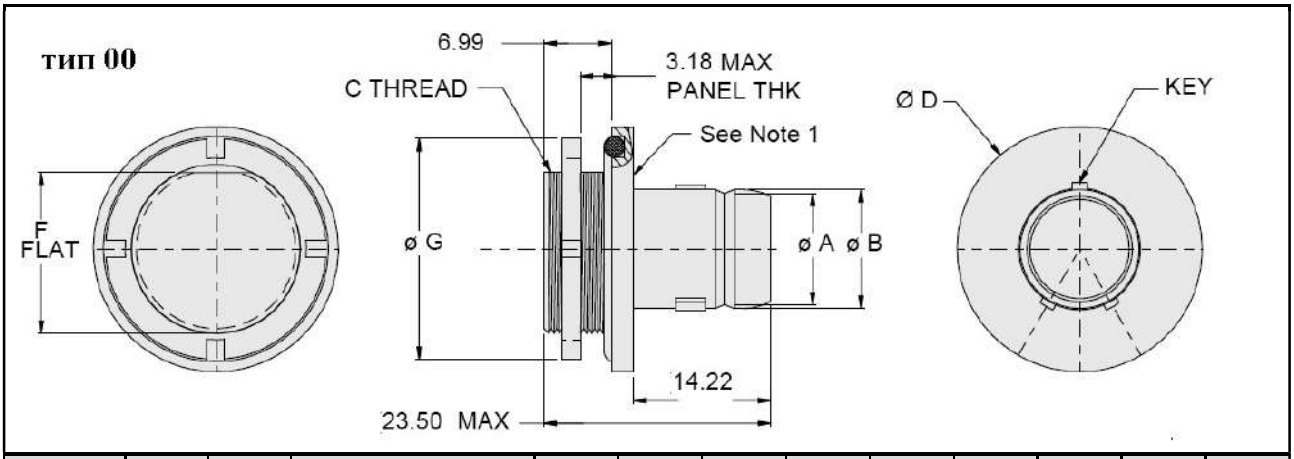

Размер корпуса	**Ø A**	**Ø B**	**Резьба C**	**Ø D**	**Ø E**	**F**	**Ø G**	**H**	**J**	**K**	**L ± 1.27**	**Ø M**
5	5.56	6.35	.4375-32 UN-2A	20.07	6.20	10.54	14.27	8.13	19.18	26.80	10.74	11.38
6	7.16	7.95	.5000-32 UN-2A	21.08	8.38	11.86	15.88	9.78	20.83	28.45	12.07	12.95
7	8.92	9.73	.6250-28 UN-2A	23.11	10.97	15.09	19.05	11.43	22.48	30.10	15.29	16.13
8	10.11	10.90	.6250-28 UN-2A	24.26	12.52	15.09	19.05	12.57	23.62	31.24	15.29	16.13
9	11.53	12.34	.6875-28 UN-2A	25.40	14.00	16.64	20.62	14.10	25.15	32.77	16.84	17.73
10	13.44	14.30	.7500-28 UN-2A	27.56	15.75	18.31	22.23	15.88	26.92	34.54	18.52	19.30
11	14.91	15.70	.8125-28UN-2A	28.96	16.81	20.06	23.83	17.53	28.45	36.07	20.27	20.90
12	16.41	17.17	.8750-28 UN-2A	29.97	17.86	21.41	25.40	19.05	30.10	37.72	21.62	22.48
14	19.51	20.32	1.000-28 UN-2A	33.66	21.92	24.59	28.58	21.97	33.02	40.64	24.79	25.65
15	21.03	21.84	1.0625-20 UN-2A	35.31	23.16	26.14	30.18	23.62	34.67	42.29	26.34	27.23

Размеры. Розетки, тип 02 и 07

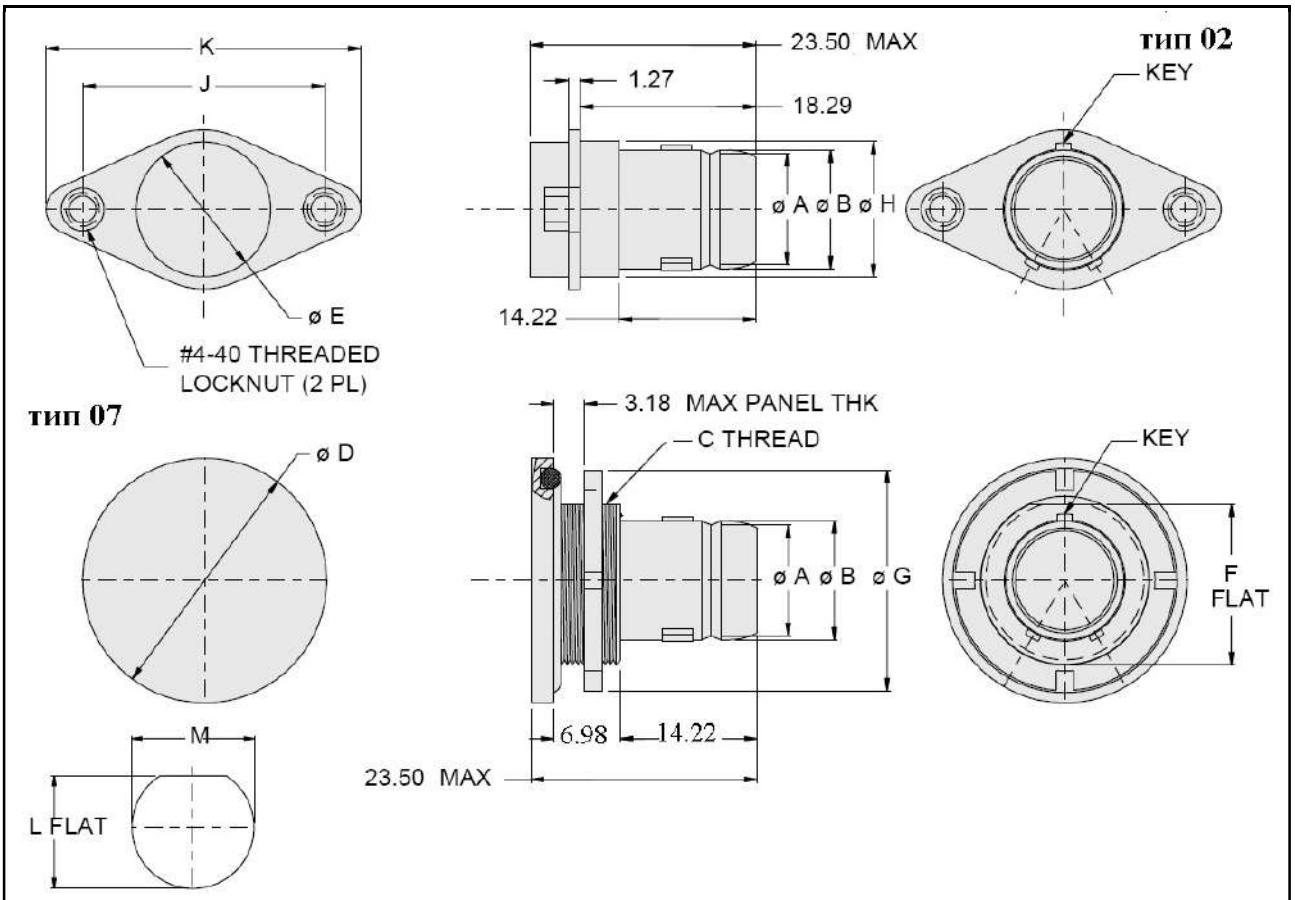

Размер корпуса	Ø A	Ø B	Резьба C	Ø D	Ø E	F	Ø G	H	J	K	L ± 1.27	Ø M
5	5.56	6.35	.4375-32 UN-2A	20.07	6.20	10.54	14.27	8.13	19.18	26.80	10.74	11.38
6	7.16	7.95	.5000-32 UN-2A	21.08	8.38	11.86	15.88	9.78	20.83	28.45	12.07	12.95
7	8.92	9.73	.6250-28 UN-2A	23.11	10.97	15.09	19.05	11.43	22.48	30.10	15.29	16.13
8	10.11	10.90	.6250-28 UN-2A	24.26	12.52	15.09	19.05	12.57	23.62	31.24	15.29	16.13
9	11.53	12.34	.6875-28 UN-2A	25.40	14.00	16.64	20.62	14.10	25.15	32.77	16.84	17.73
10	13.44	14.30	.7500-28 UN-2A	27.56	15.75	18.31	22.23	15.88	26.92	34.54	18.52	19.30
11	14.91	15.70	.8125-28UN-2A	28.96	16.81	20.06	23.83	17.53	28.45	36.07	20.27	20.90
12	16.41	17.17	.8750-28 UN-2A	29.97	17.86	21.41	25.40	19.05	30.10	37.72	21.62	22.48
14	19.51	20.32	1.000-28 UN-2A	33.66	21.92	24.59	28.58	21.97	33.02	40.64	24.79	25.65
15	21.03	21.84	1.0625-20 UN-2A	35.31	23.16	26.14	30.18	23.62	34.67	42.29	26.34	27.23

Парковочные вилки для розеток серии 805

Информация для заказа

Базовая серия	**657-079**	**-M**	**-10**
Материал корпуса/Тип покрытия:			
M – алюминий/химосажденный никель			
ZN – алюминий/цинк/никель с оливково серым хроматированием			
ZNU – алюминий/цинк/никель с черным хроматированием			
NF – алюминий/кадмий с оливково серым хроматированием			
C – алюминий/черное анодирование			
Z1 – нержавеющая сталь/пассивирование			
ZB – нержавеющая сталь/оливково серый кадмий			
ZC – нержавеющая сталь/цинк-кобальт, черное хроматирование			
Размера корпуса – 8, 9, 10, 11, 12, 13, 15, 18, 19, 21, 23			

Размеры

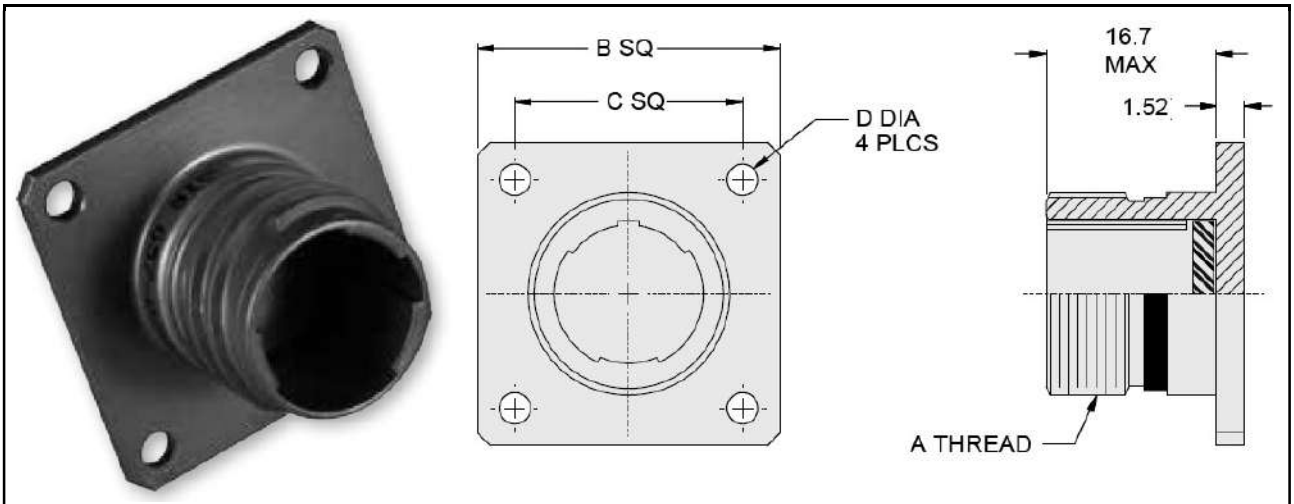

Размер корпуса	Резьба A	B	C	Ø D
8	.5000-.1P-.3L-TS	21.59	16.76	2.31 – 2.46
9	.5625-.1P-.3L-TS	23.19	18.36	
10	.6250-.1P-.3L-TS	24.77	19.94	
11	.6875-.1P-.3L-TS	26.39	21.54	
12	.7500-.1P-.3L-TS	27.91	23.09	
13	.8125-.1P-.3L-TS	29.54	24.71	
15	.9375-.1P-.3L-TS	32.72	26.87	3.18 – 3.33
18	1.1250-.1P-.3L-TS	37.47	31.88	
19	1.1870-.1P-.3L-TS	39.04	33.71	
21	1.3125-.1P-.3L-TS	42.24	36.88	
23	1.4375-.1P-.3L-TS	45.39	39.88	

Парковочные розетки для вилок серии 806



Информация для заказа

Базовая серия	**650-088**	**-ME**	**12**
Материал корпуса/Тип покрытия: ME – алюминий/химически осажденный никель MT – алюминий/никель PTFE NF – алюминий/оливково серый кадмий ZR – алюминий/черный цинк/никель Z1 – нержавеющая сталь/пассивирование ZL – нержавеющая сталь/никель			
Размер корпуса – 8, 9, 10, 11, 12, 14, 16, 18, 20, 22, 24			

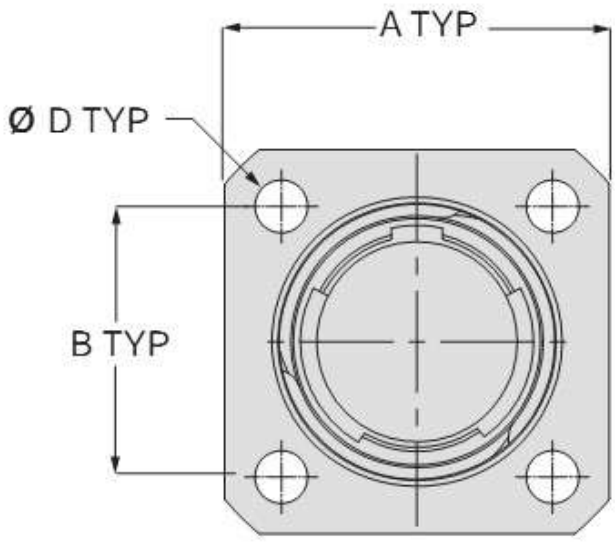

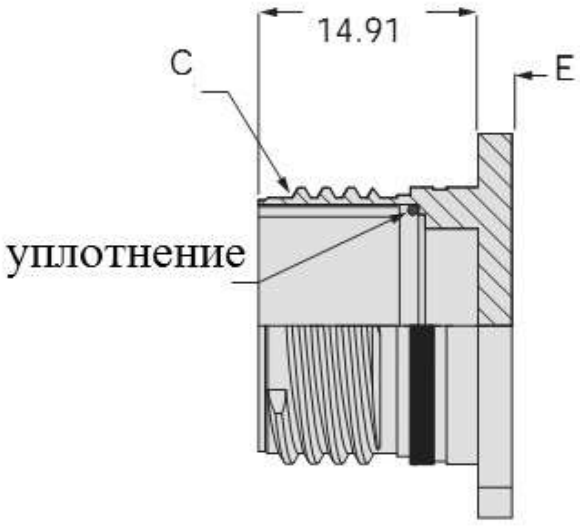

Размер корпуса	Ø A Max	B	Резьба C -.2L-TS-2A	Ø D	E Max
8	20.88	13.49	.5000-.067P	3.25	2.54
9	22.48	15.09	.5625-.067P	3.25	2.54
10	23.19	15.88	.6250-.067P	3.25	2.54
11	23.98	17.02	.6875-.067P	3.25	2.54
12	26.42	19.43	.7500-.067P	3.25	2.54
14	28.78	21.82	.8750-.067P	3.25	2.54
16	31.17	23.83	1.0000-.067P	3.25	2.54
18	33.53	25.81	1.1250-.067P	3.25	2.54
20	36.68	28.17	1.2500-.067P	3.91	3.18
22	39.88	30.56	1.3750-.067P	3.91	3.18
24	43.08	33.32	1.5000-.067P	3.91	3.18

Кожухи

Глухой коммутационный кожух



Информация для заказа

Базовая серия	**340MS026**	**M**	**G**	**07**	**-5**	**14**	**-6**
Материал корпуса/Тип покрытия: M – алюминий/химосажденный никель MT – алюминий/никель-PTFE ZN – алюминий/цинк/никель с оливково серым хроматированием ZNU – алюминий/цинк/никель с черным хроматированием NF – алюминий/кадмий с оливково серым хроматированием C – алюминий/черное анодирование Z1 – нержавеющая сталь/пассивирование							
Материал и тип корда: G – нейлоновый шнур (-55°C – +100°C) H – стальной корд, покрытие Teflon® (-55°C – +200°C) N – без корда S – стальная цепь SK – нейлоновый шнур с петлей (-55°C – +100°C) U – стальной корд с полиуретановым покрытием (-55°C – +125°C)							
Индекс размера корпуса кожуха – 05, 06, 11, 07, 08, 09, 10, 12, 13, 14, 16, 17							
Длина кожуха: 4 – 12.7 мм 5 – 19.1 мм 6 – 125.4 мм 7 – 31.8 мм 8 – 38.1 мм 9 – 44.5 мм 10 – 50.8 мм 11 – 57.2 мм 12 – 63.5 мм 13 – 69.9 мм 14 – 76.2 мм							
Индекс диаметра и типа крепежного кольца: N – поставляется без кольца **Маленькое кольцо** 01 – 3.20 мм 02 – 3.68 мм 04 – 4.78 мм 06 – 5.00 мм **Большое кольцо** 14 – 9.78 мм 15 – 11.30 мм 16 – 14.48 мм 17 – 16.13 мм 18 – 17.65 мм 19 – 22.48 мм 20 – 27.17 мм 21 – 28.83 мм 22 – 30.73 мм							
Длина корда в дюймах не указывается – для корда, тип N							

Размеры

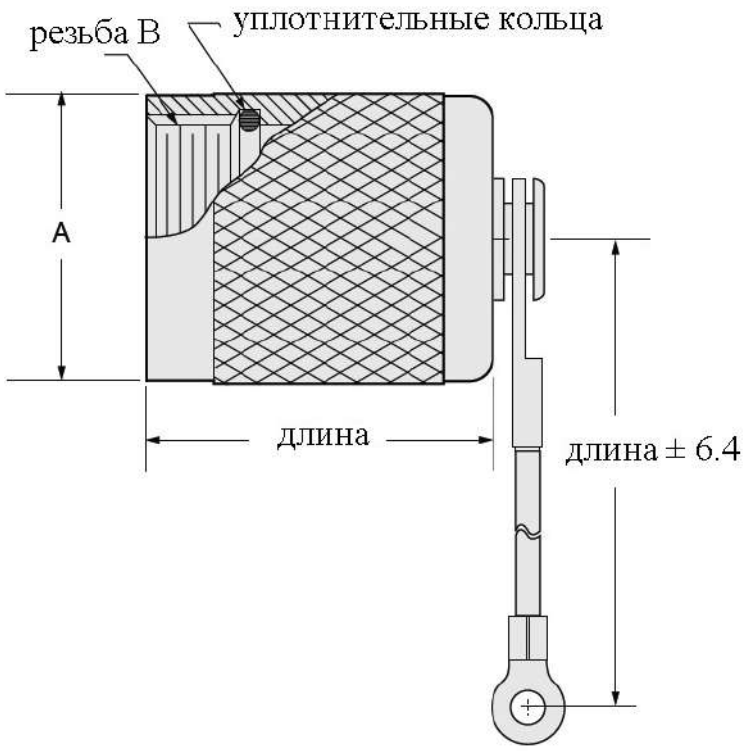

Индекс размера корпуса кожуха	Размеры корпусов по сериям		Ø A Max	Резьба B
	800/801/803/804	805		
05	5	**нет**	8.89	.250-32 UNEF-2B
06	6	**нет**	10.54	.3125-32 UNEF-2B
11	**нет**	8	11.81	.3750-32 UNEF-2B
07	7	9	13.46	.4375-28 UNEF-2B
08	8	10	14.35	.5000-28 UNEF-2B
09	9	11	16.51	.5625-24 UNEF-2B
10	10	12	18.16	.6250-24 UNEF-2B
12	11/12/13	13	19.94	.6875-24 UNEF-2B
13	**нет**	15	21.08	.7500-20 UNEF-2B
14	14/15/16/17	18/19	25.91	.9375-20 UNEF-2B
16	19	21	29.34	1.0625-18 UNEF-2B
17	21	23	32.26	1.1875-18 UNEF-2B

Глухой удлиненный коммутационный кожух



Информация для заказа

Базовая серия	**340MS001**	**M**	**12**	**-5**	**E**	**12**	**A**
Материал корпуса/Тип покрытия: M – алюминий/химосажденный никель ZN – алюминий/цинк/никель с оливково серым хроматированием ZNU – алюминий/цинк/никель с черным хроматированием NF – алюминий/кадмий с оливково серым хроматированием C – алюминий/черное анодирование Z1 – нержавеющая сталь/пассивирование							
Индекс размера корпуса – 05, 06, 07, 08, 09, 10, 12, 13, 14, 16, 17							
Длина кожуха в полудюймах Минимальная длина – 1 дюйм (индекс 2)							
Материал и тип корда: C – ремешок D – цепь из бус, нержавеющая сталь, пассивирование F – корд в нейлоновой оплетке G – нейлоновый шнур (-55°C – +100°C) H – стальной корд, покрытие Teflon® (-55°C – +200°C) N – без корда R – корд в ПВХ оплетке S – стальная цепь SK – нейлоновый шнур с петлей (-55°C – +100°C) T – стальной корд без покрытия U – стальной корд с полиуретановым покрытием (-55°C – +125°C)							
Длина корда в полудюймах: не указывается – для корда, тип N Минимальная длина – 1 дюйм (индекс 2)							
Индекс диаметра крепежного кольца: A – 3.56 мм B – 4.24 мм C – 4.62 мм D – 4.85 мм E – 3.18 мм F – 5.54 мм							

Размеры. Применяемость по сериям

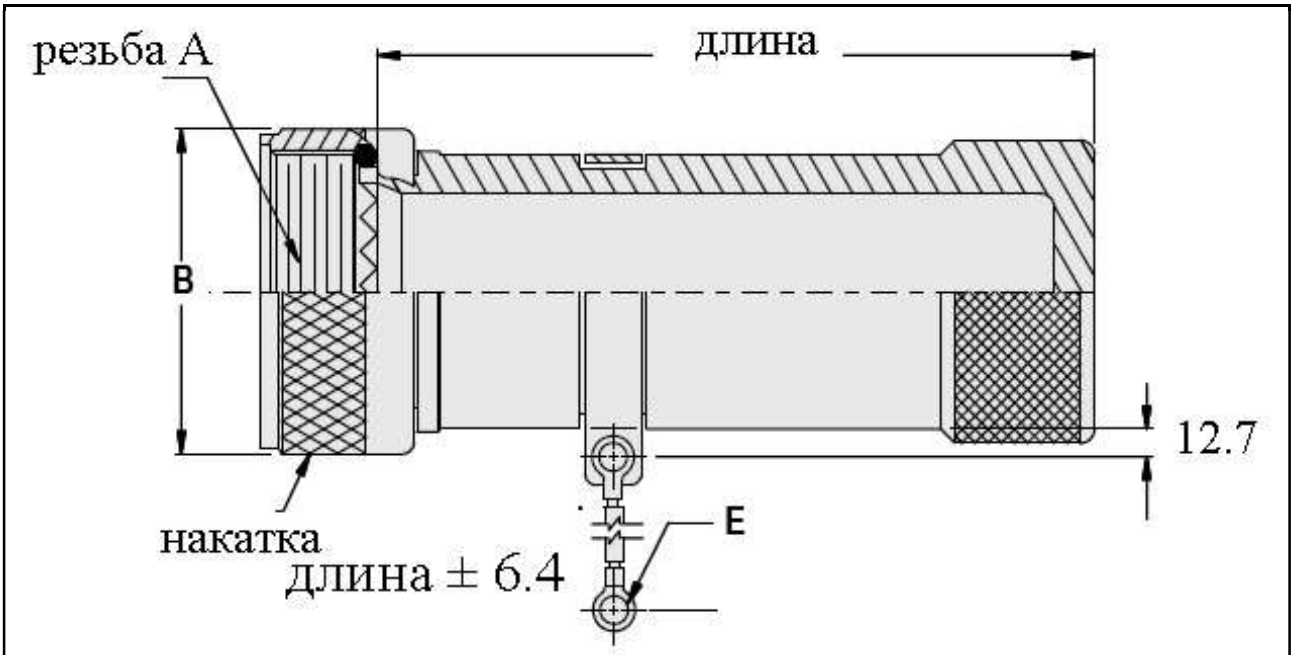

Индекс размера корпуса кожуха	Размеры корпусов по сериям		Резьба A Class -2B	Ø B Max
	800/801/803/804	805		
05	5	**нет**	1/4-32 UNEF	11.94
06	6	**нет**	5/16-32 UNEF	13.46
11	**нет**	8	3/8-32 UNEF	14.48
07	7	9	7/16-28 UNEF	16.18
08	8	10	1/2-28 UNEF	17.78
09	9	11	9/16-24 UNEF	19.25
10	10	12	5/8-24 UNEF	20.80
12	11/12/13	13	11/16-24 UNEF	22.76
13	**нет**	15	3/4-20 UNEF	23.62
14	14/15/16/17	18/19	15/16-20 UNEF	28.88
16	19	21	1 1/16-18 UNEF	31.24
17	21	23	1 3/16-18 UNEF	35.23

Кожухи с кабельным зажимом



Информация для заказа

Базовая серия	**620M**	**S065**	**M**	**07**
Модификация кожуха: S065 – раздельный корпус (кабельный зажим вращается) S064 – цельный корпус B065 – угловой 45° A065 – угловой 90°				
Материал корпуса/Тип покрытия: M – алюминий/химосажденный никель MT – алюминий/никель-PTFE ZN – алюминий/цинк/никель с оливково серым хроматированием ZNU – алюминий/цинк/никель с черным хроматированием NF – алюминий/кадмий с оливково серым хроматированием C – алюминий/черное анодирование Z1 – нержавеющая сталь/пассивирование				
Индекс размера корпуса кожуха – 05, 06, 11, 07, 08, 09, 10, 12, 13, 14, 17				

Индекс размера корпуса	**Резьба**	**Диаметр кабельного вывода**	**Размеры корпусов**	
			Серии 800, 801, 803, 804	**Серия 805**
05	.2500-32 UNEF	2.8	5	**нет**
06	.3125-32 UNEF	4.3	6	**нет**
11	.3750-32 UNEF	4.3	**нет**	8
07	.4375-28 UNEF	5.8	7	9
08	.5000-28 UNEF	7.6	8	10
09	.5625-24 UNEF	7.6	9	11
10	.6250-24 UNEF	9.1	10	12
12	.6875-24 UNEF	10.6	11, 12, 13	13
13	.7500-20 UNEF	10.6	**нет**	15
14	.9375-20 UNEF	12.2	14, 15, 16, 17	18, 19
15	.9375-20 UNEF	15.5	14, 15, 16, 17	18, 19
16	1.0625-18 UNEF	18.54	19	21
17	1.1875-18 UNEF	21.8	21	23

Размеры

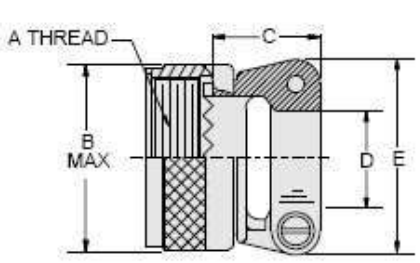

620MS065

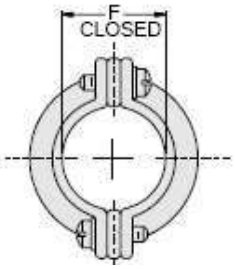

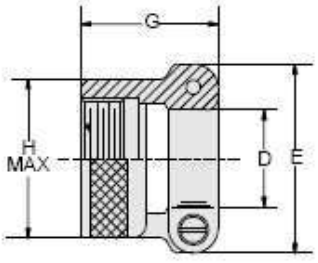

620MS064

Индекс размера	Резьба A	B	C	Ø D ± 0.38	E ± 0.38	F ± 0.78	G Max	H Max
05	.2500-32 UNEF-2B	11.94	17.48	3.02	12.60	2.79	15.88	8.89
06	.3125-32 UNEF-2B	13.46	17.48	4.62	14.78	4.32	15.88	10.54
11	.375-32 UNEF-2B	14.48	17.48	4.62	14.78	4.32	15.88	11.81
07	.4375-28 UNEF-2B	16.18	17.48	6.20	16.66	5.08	17.48	13.46
08	.5000-28 UNEF-2B	17.78	17.48	7.80	18.44	7.62	17.48	15.11
09	.5625-24 UNEF-2B	19.25	19.05	7.80	18.44	7.62	19.05	16.51
10	.6250-24 UNEF-2B	20.80	19.05	9.37	22.48	9.14	22.23	18.16
12	.6875-24 UNEF-2B	22.76	19.05	10.97	24.18	10.67	22.23	19.94
13	.750-20 UNEF-2B	23.62	19.05	10.97	24.18	10.67	22.23	21.08
14	.9375-20 UNEF-2B	28.88	19.05	12.55	25.86	12.19	25.40	25.91
15	.9375-20 UNEF-2B	28.88	19.05	15.72	29.16	15.49	25.40	25.91
16	1.0625-18 UNEF	31.24	19.05	18.90	32.33	18.54	25.40	29.34
17	1.1875-18 UNEF-2B	35.48	19.05	22.07	35.56	21.84	28.58	32.51

Размеры

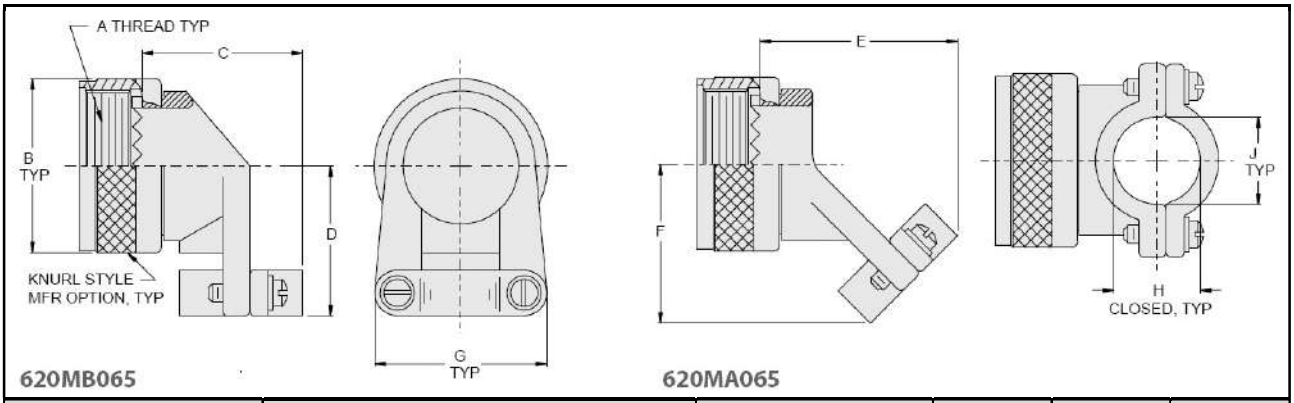

Индекс размера корпуса кожуха	Размеры корпусов по сериям		Резьба A Class-2B	B Max	C Max	D Max
	800/801/803/804	805				
05	5	**нет**	1/4-32 UNEF	11.94	15.57	14.00
06	6	**нет**	5/16-32 UNEF	13.46	17.15	14.78
11	**нет**	8	3/8-32 UNEF	14.48	17.15	15.29
07	7	9	7/16-28 UNEF	16.18	17.15	16.05
08	8	10	1/2-28 UNEF	17.78	18.87	16.81
09	9	11	9/16-24 UNEF	19.25	18.87	17.55
10	10	12	5/8-24 UNEF	20.80	20.45	21.49
12	11/12/13	13	11/16-24 UNEF	22.76	22.05	22.38
13	**нет**	15	3/4-20 UNEF	23.62	22.05	23.39
14	14/15/16/17	18/19	15/16-20 UNEF	28.88	25.22	25.35
15	14/15/16/17	18/19	15/16-20 UNEF	28.88	26.80	26.92
16	19	21	1 1/16-18 UNEF	31.24	31.57	27.69
17	21	23	1 3/16-18 UNEF	35.23	33.32	29.24

Индекс размера корпуса кожуха	Размеры корпусов по сериям		E Max	F max	Ø G	H	Ø J
	800/801/803/804	805					
05	5	**нет**	20.47	12.98	12.60	2.79	3.02
06	6	**нет**	21.59	13.77	14.78	4.32	4.62
11	**нет**	8	21.59	14.27	14.78	4.32	4.62
07	7	9	21.59	15.04	16.66	5.84	6.20
08	8	10	22.53	15.80	18.44	7.62	7.80
09	9	11	22.53	16.54	18.44	7.62	7.80
10	10	12	25.86	19.56	22.48	9.14	9.37
12	11/12/13	13	26.95	20.45	24.18	10.67	10.97
13	**нет**	15	27.71	21.72	24.18	10.67	10.97
14	14/15/16/17	18/19	29.11	23.42	25.86	12.19	12.55
15	14/15/16/17	18/19	30.68	24.99	29.16	15.49	15.72
16	19	21	33.66	24.13	32.33	18.54	18.90
17	21	23	37.97	26.47	35.56	21.84	22.07

Кожухи под установку ТУТ и заделку экрана



Информация для заказа

Базовая серия	**440M**	**S135**	**M**	**07**	**02-**	**10**	**K**
Тип кожуха: S135 – прямой кожух K135 – угловой 45 L135 – угловой 90							
Материал корпуса/Тип покрытия: M – алюминий/химосажденный никель MT – алюминий/никель-PTFE ZN – алюминий/цинк/никель с оливково серым хроматированием ZNU – алюминий/цинк/никель с черным хроматированием NF – алюминий/кадмий с оливково серым хроматированием UCR – алюминий/черный цинк-кобальт Z1 – нержавеющая сталь/пассивирование							
Индекс размера корпуса – 05, 06, 11, 07, 08, 09, 10, 12, 13, 14, 16, 17							
Индекс диаметра кабельного вывода: 02, 03, 04, 05, 06, 07, 08, 09, 10, 11, 12, 13,14							
Индекс длины прямого кожуха – 6, 7, 8, 9, 10, 11, 12, 13, 14, 15, 16, 17, 18, 19, 20							
Индекс наличия стяжного хомута: не указывается – кожух поставляется без хомута B – кожух поставляется с хомутом (несвернутый) K – кожух поставляется с хомутом (предварительно свернутый)							

Индекс Ø кабельного вывода	**Ø кабельного вывода, Max**
02	3.18
03	4.78
04	6.35
05	7.92
06	9.53
07	11.13
08	12.70
09	14.27
10	15.88
11	17.48
12	19.05
13	20.62
14	22.23
15	23.83
16	25.40

Индекс длины кожуха	**Длина кожуха, min**
6	19.08
7	22.26
8	25.44
9	28.62
10	31.80
11	34.98
12	38.16
13	41.34
14	44.52
15	47.70
16	50.88
17	54.06
18	57.24
19	60.42
20	63.60

Индекс размера корпуса кожуха	**Индексы длины кожухов**
05	**6 – 20**
06	**6 – 20**
11	**6 – 20**
07	**6 – 20**
08	**6 – 20**
09	**6 – 20**
10	**6 – 20**
12	**7 – 20**
13	**7 – 20**
14	**8 – 20**
16	**8 – 20**
17	**9 – 20**

Размеры

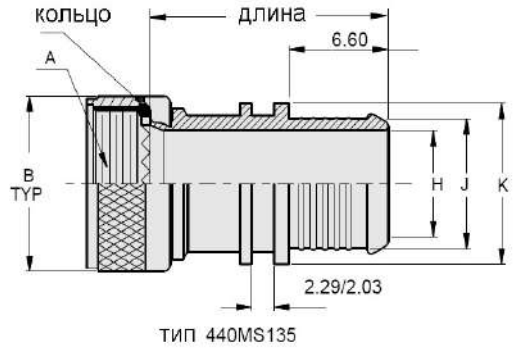

ТИП 440MS135

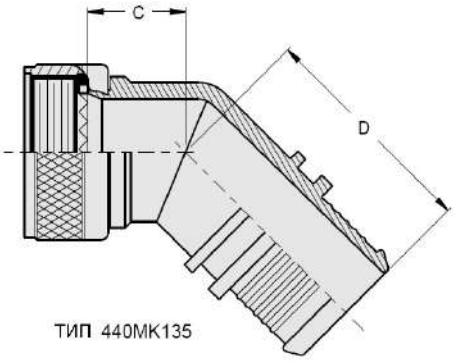

ТИП 440MK135

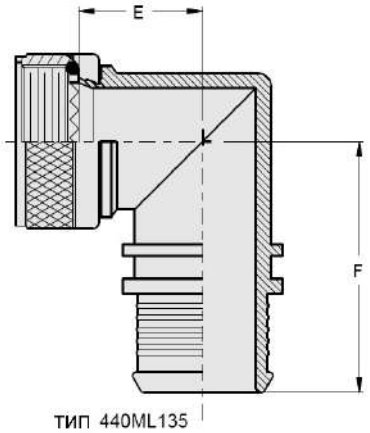

ТИП 440ML135

Индекс размера корпуса кожуха	Резьба A UNEF-2B	Размеры корпусов по сериям		Индекс Ø кабельного вывода
		800/801/803/804	805	
05	.2500-32	5	**нет**	02 – 03
06	.3125-32	6	**нет**	02 – 04
11	.375-32	**нет**	8	02 – 04
07	.4375-28	7	9	02 – 06
08	.5000-28	8	10	03 – 07
09	.5625-24	9	11	05 – 08
10	.6250-24	10	12	06 – 09
12	.6875-24	11/12/13	13	07 – 10
13	.750-20	**нет**	15	07 – 10
14	.9375-20	14/15/16/17	18/19	10 – 15
16	1.0625-18	14/15/16/17	18/19	10 – 16
17	1.1875-18	19	21	10 – 16

Индекс размера корпуса кожуха	B Max.	C Max.	D Max.	E Max.	F Max.
05	11.94	13.46	16.76	16.00	19.81
06	13.46	13.97	17.02	16.76	20.27
11	14.48	14.22	17.27	17.27	20.57
07	16.18	14.48	17.53	17.78	21.08
08	17.78	14.73	17.78	18.80	21.84
09	19.25	14.99	18.03	19.56	22.61
10	20.80	15.49	18.54	20.32	23.37
12	22.76	16.26	19.05	21.34	24.64
13	23.62	16.76	19.56	22.60	25.91
14	28.88	17.53	20.32	24.13	27.69
16	31.24	18.03	20.82	24.89	28.70
17	35.23	18.29	21.08	25.65	29.46

Индекс Ø кабельного вывода	Ø H ± 0.38	Ø J ± 0.38	Ø K ± 0.38
02	3.18	4.17	6.76
03	4.78	5.77	8.36
04	6.35	7.34	9.93
05	7.92	8.92	11.51
06	9.53	10.52	13.11
07	11.13	12.12	14.71
08	12.70	13.69	16.28
09	14.27	15.27	17.86
10	15.88	16.87	19.46
11	17.48	18.47	21.06
12	19.05	20.04	22.63
13	20.62	21.62	24.21
14	22.23	23.22	25.81
15	23.83	24.82	27.41
16	25.4	26.39	28.98



Прямой малоразмерный кожух под установку ТУТ и заделку экрана

Информация для заказа

Базовая серия	**440MS134**	**M**	**07-**	**02**	**K**
Материал корпуса/Тип покрытия:					
M – алюминий/химосажденный никель					
MT – алюминий/никель-PTFE					
ZN – алюминий/цинк/никель с оливково серым хроматированием					
ZNU – алюминий/цинк/никель с черным хроматированием					
NF – алюминий/кадмий с оливково серым хроматированием					
Z1 – нержавеющая сталь/пассивирование					
Индекс размера корпуса – 05, 06, 11, 07, 08, 09, 10, 12, 13, 14, 17					
Индекс диаметра кабельного вывода – 01, 02, 03, 04, 05, 06, 07, 08, 09, 10, 11, 12, 13, 14					
Индекс наличия стяжного хомута:					
не указывается – кожух поставляется без хомута					
B – кожух поставляется с хомутом (несвернутый)					
K – кожух поставляется с хомутом (предварительно свернутый)					

Индекс Ø кабельного вывода	**Ø C ± 0.38**	**Ø D ± 0.38**	**Ø E ± 0.38**
01	2.39	3.38	5.97
02	3.18	4.17	6.76
03	4.37	5.36	7.95
04	5.94	6.93	9.53
05	6.91	7.90	10.49
06	7.92	8.92	11.51
07	9.53	10.52	13.11
08	11.13	12.12	14.71
09	12.70	13.69	16.28
10	14.27	15.27	17.86
11	15.88	16.87	19.46
12	17.48	18.47	21.06
13	19.05	20.04	22.63
14	20.62	21.62	24.21
15	22.15	23.22	25.81
16	23.83	24.82	27.41
17	25.40	26.39	28.98

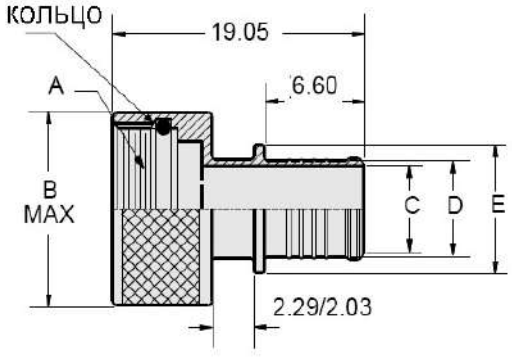

Индекс размера корпуса	**Резьба UNEF-2B**	**B Max**	**Серии 800, 801, 803, 804**	**Серия 805**	**Индекс Ø кабельного вывода**
05	.2500-32	8.89	5	**нет**	01 – 03
06	.3125-32	10.54	6	**нет**	01 – 04
11	.375-32	11.81	**нет**	8	01 – 04
07	.4375-28	13.46	7	9	02 – 06
08	.5000-28	15.11	8	10	03 – 07
09	.5625-24	16.51	9	11	05 – 08
10	.6250-24	18.16	10	12	06 – 09
12	.6875-24	19.94	11/12/13	13	07 – 10
13	.750-20	21.08	**нет**	15	07 – 10
14	.9375-20	25.91	14/15/16/17	18/19	10 – 15
16	1.0625-18	29.34	19	21	10 – 16
17	1.1875-18	32.51	21	23	10 – 17

Защищенные кожухи с кабельными зажимами или гайками



Информация для заказа

Базовая серия	**370M**	**S038**	**M**	**07-**	**02**	**10**	**N**
Тип кожуха: S038 – прямой кожух с зубцами по кругу S037 – прямой кожух без зубцов B038 – угловой 45 A038 – угловой 90							
Материал корпуса/Тип покрытия: M – алюминий/химосажденный никель MT – алюминий/никель-PTFE ZN – алюминий/цинк/никель с оливково серым хроматированием ZNU – алюминий/цинк/никель с черным хроматированием NF – алюминий/кадмий с оливково серым хроматированием Z1 – нержавеющая сталь/пассивирование							
Индекс размера корпуса – 05, 06, 11, 07, 08, 09, 10, 12, 13, 14, 16, 17							
Индекс диаметра кабельного вывода: 01, 02, 03, 04, 05, 06, 07, 08, 09, 10, 11, 12, 13							
Индекс длины прямого кожуха – 5, 6, 7, 8, 9, 10, 11, 12, 13, 14, 15, 16, 17, 18, 19, 20							
Индекс оконечного устройства: не указывается – кожух поставляется с кабельным зажимом N – кожух поставляется с задней гайкой							

Индекс размера корпуса кожуха	**Размеры корпусов по сериям**		**370MS038**			**370MS037**		
	800/801 803/804	**805**	**B Max.**	**длина, min**	**Индексы длины кожухов**	**C Max.**	**длина, min**	**Индексы длины кожухов**
05	5	**нет**	11.94	19.05	**6 – 20**	8.89	16.00	**5 – 20**
06	6	**нет**	13.46	19.05	**6 – 20**	10.54	16.00	**5 – 20**
11	**нет**	8	14.48	19.05	**6 – 20**	11.68	16.00	**5 – 20**
07	7	9	16.18	19.05	**6 – 20**	13.46	19.05	**6 – 20**
08	8	10	17.78	19.05	**6 – 20**	15.11	19.05	**6 – 20**
09	9	11	19.25	19.05	**6 – 20**	16.51	19.05	**6 – 20**
10	10	12	20.80	19.05	**6 – 20**	18.16	19.05	**6 – 20**
12	11/12/13	13	22.76	22.35	**7 – 20**	19.94	22.35	**7 – 20**
13	**нет**	15	23.62	22.35	**7 – 20**	21.08	22.35	**7 – 20**
14	14/15/16/17	18/19	28.88	25.40	**8 – 20**	25.91	25.40	**8 – 20**
16	19	21	31.24	25.40	**8 – 20**	29.34	25.40	**8 – 20**
17	21	23	32.51	28.70	**9 – 20**	35.23	28.70	**9 – 20**

ВНИМАНИЕ!
Указана минимальная длина кожухов в соответствии с размерами корпусов

Размеры

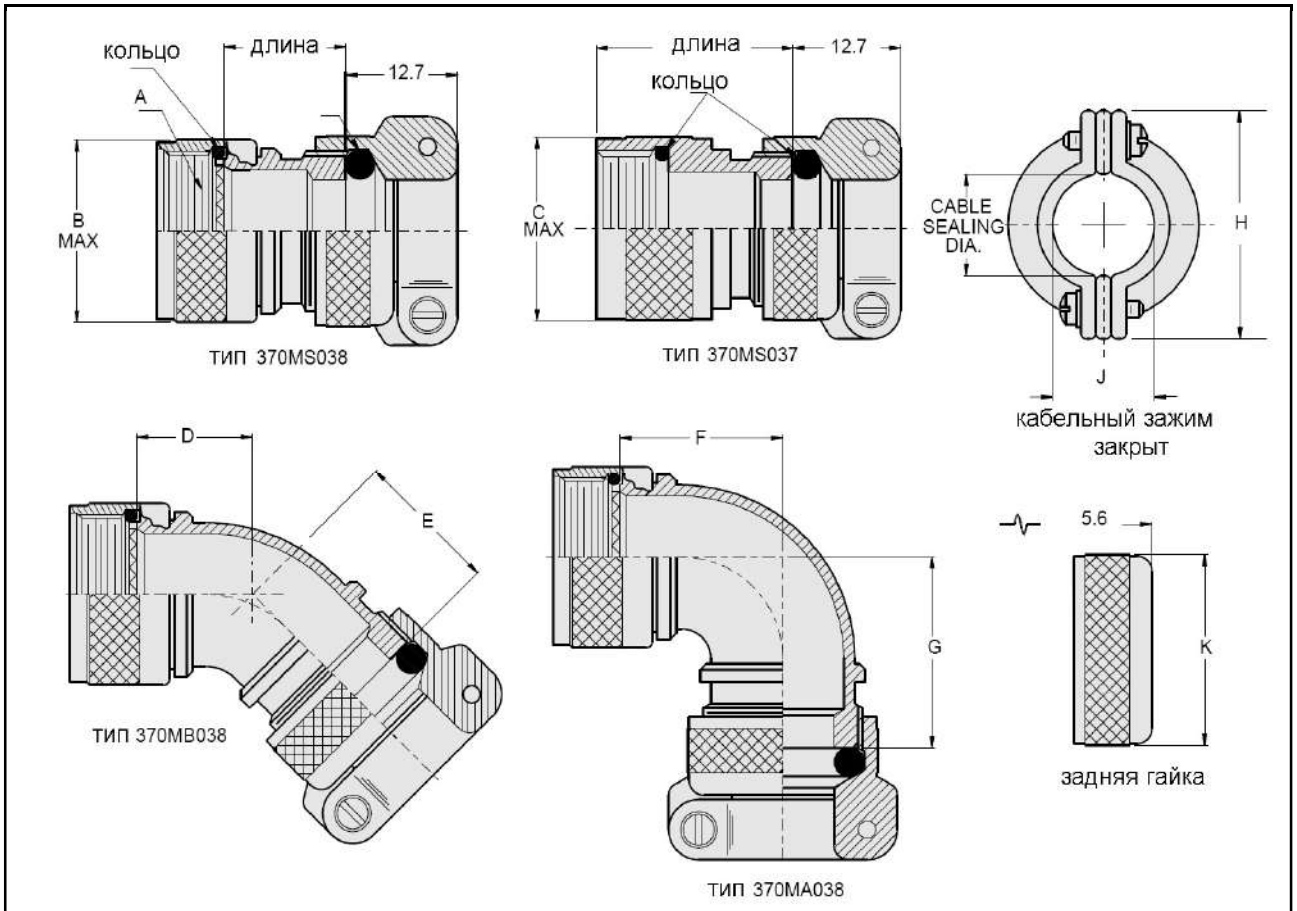

Индекс Ø кабельного вывода	Ø кабельного вывода		D Max	E Max	F Max	G Max	H Max	Ø J ± 0.76	Ø K ± 0.38
	Min	Max							
01	0.79	2.77	15.32	14.76	18.39	17.83	12.60	2.79	10.11
02	1.98	4.37	15.32	14.76	18.39	17.83	14.78	4.32	11.68
03	3.56	5.94	15.32	14.76	18.39	17.83	16.66	5.84	13.28
04	5.16	7.54	15.98	15.42	19.96	19.41	18.44	7.62	14.86
05	6.73	9.12	15.98	15.42	19.96	19.41	22.48	9.14	16.43
06	8.33	10.72	16.64	16.00	21.54	20.98	24.18	10.67	18.03
07	9.91	12.29	16.64	16.00	21.54	20.98	25.86	12.19	19.63
08	11.51	13.89	17.96	17.40	23.14	22.58	27.53	13.97	21.21
09	13.08	15.47	17.96	17.40	23.14	22.58	29.16	15.49	22.78
10	14.68	17.07	18.62	18.06	24.71	24.16	30.76	17.02	24.36
11	16.26	18.64	18.62	18.06	24.71	24.16	32.33	18.54	25.93
12	19.43	21.82	19.94	19.38	26.31	25.76	35.56	21.84	27.51
13	23.01	25.40	20.60	20.04	27.89	27.33	39.09	25.15	29.08

Экранирующие кожухи с кабельными зажимами или гайками



Информация для заказа

Базовая серия	**380M**	**S137**	**M**	**07-**	**02**	**10**	**N**
Тип кожуха: S137 – прямой кожух с зубцами по кругу S135 – прямой кожух без зубцов B137 – угловой 45 A137 – угловой 90							
Материал корпуса/Тип покрытия: M – алюминий/химосажденный никель MT – алюминий/никель-PTFE ZN – алюминий/цинк/никель с оливково серым хроматированием ZNU – алюминий/цинк/никель с черным хроматированием NF – алюминий/кадмий с оливково серым хроматированием UCR – алюминий/черный цинк-кобальт Z1 – нержавеющая сталь/пассивирование							
Индекс размера корпуса – 05, 06, 11, 07, 08, 09, 10, 12, 13, 14, 16, 17							
Индекс диаметра кабельного вывода – 01, 02, 03, 04, 05, 06, 07, 08, 09, 10, 11, 12, 13							
Индекс длины прямого кожуха – 5, 6, 7, 8, 9, 10, 11, 12, 13, 14, 15, 16, 17, 18, 19, 20							
Индекс оконечного устройства: не указывается – кожух поставляется с кабельным зажимом N – кожух поставляется с задней гайкой							

Индекс размера корпуса кожуха	**Размеры корпусов по сериям**		**370MS038**			**370MS037**		
	800/801 803/804	**805**	**B Max.**	**длина, min**	**Индексы длины кожухов**	**C Max.**	**длина, min**	**Индексы длины кожухов**
05	5	**нет**	11.94	19.05	**6 – 20**	8.89	16.00	**5 – 20**
06	6	**нет**	13.46	19.05	**6 – 20**	10.54	16.00	**5 – 20**
11	**нет**	8	14.48	19.05	**6 – 20**	11.68	16.00	**5 – 20**
07	7	9	16.18	19.05	**6 – 20**	13.46	19.05	**6 – 20**
08	8	10	17.78	19.05	**6 – 20**	15.11	19.05	**6 – 20**
09	9	11	19.25	19.05	**6 – 20**	16.51	19.05	**6 – 20**
10	10	12	20.80	19.05	**6 – 20**	18.16	19.05	**6 – 20**
12	11/12/13	13	22.76	22.35	**7 – 20**	19.94	22.35	**7 – 20**
13	**нет**	15	23.62	22.35	**7 – 20**	21.08	22.35	**7 – 20**
14	14/15/16/17	18/19	28.88	25.40	**8 – 20**	25.91	25.40	**8 – 20**
16	19	21	31.24	25.40	**8 – 20**	29.34	25.40	**8 – 20**
17	21	23	32.51	28.70	**9 – 20**	35.23	28.70	**9 – 20**

Индекс Ø кабельного вывода	**Ø кабельного вывода**	**Индекс Ø кабельного вывода**	**Ø кабельного вывода**
01	2.79	**08**	13.97
02	4.32	**09**	15.49
03	5.984	**10**	17.02
04	7.62	**11**	18.54
05	9.14	**12**	21.84
06	10.67	**13**	25.15
07	12.19		

ВНИМАНИЕ! Указана минимальная длина кожухов в соответствии с размерами корпусов

Размеры

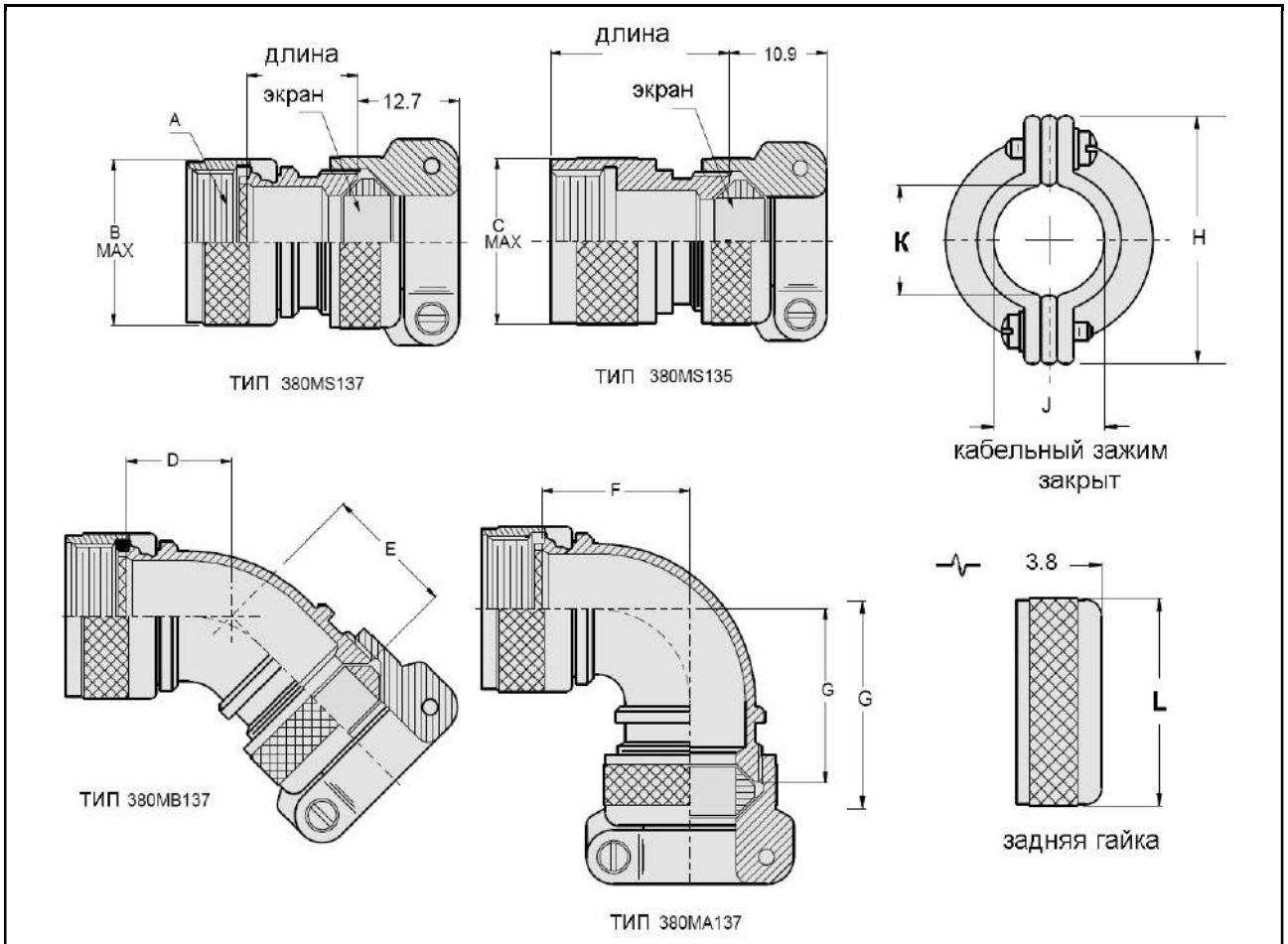

Индекс Ø кабельного вывода	Ø кабельного вывода		D Max	E Max	F Max	G Max	H ± 0.38	Ø J ± 0.76	K ± 0.38	Ø L ± 0.38
	Min	Max								
01	0.79	2.77	15.32	14.76	18.39	17.83	12.60	2.79	3.02	10.11
02	1.98	4.37	15.32	14.76	18.39	17.83	14.78	4.32	4.62	11.68
03	3.56	5.94	15.32	14.76	18.39	17.83	16.66	5.84	6.20	13.28
04	5.16	7.54	15.98	15.42	19.96	19.41	18.44	7.62	7.80	14.86
05	6.73	9.12	15.98	15.42	19.96	19.41	22.48	9.14	9.37	16.43
06	8.33	10.72	16.64	16.00	21.54	20.98	24.18	10.67	10.97	18.03
07	9.91	12.29	16.64	16.00	21.54	20.98	25.86	12.19	12.55	19.63
08	11.51	13.89	17.96	17.40	23.14	22.58	27.53	13.97	14.15	21.21
09	13.08	15.47	17.96	17.40	23.14	22.58	29.16	15.49	15.72	22.78
10	14.68	17.07	18.62	18.06	24.71	24.16	30.76	17.02	17.32	24.36
11	16.26	18.64	18.62	18.06	24.71	24.16	32.33	18.54	18.90	25.93
12	19.43	21.82	19.94	19.38	26.31	25.76	35.56	21.84	22.07	27.51
13	23.01	25.40	20.60	20.04	27.89	27.33	39.09	25.15	25.65	29.08



Экранирующие незащищенные кожухи с кабельными зажимами
Конусный зажим экранирующей оболочки

Информация для заказа

Базовая серия	**380MS141**	**M**	**07-**	**02**	**10**	**K**
Материал корпуса/Тип покрытия: M – алюминий/химосажденный никель MT – алюминий/никель-PTFE ZN – алюминий/цинк/никель с оливково серым хроматированием ZNU – алюминий/цинк/никель с черным хроматированием NF – алюминий/кадмий с оливково серым хроматированием C – алюминий/черное анодирование Z1 – нержавеющая сталь/пассивирование						
Индекс размера корпуса – 05, 06, 11, 07, 08, 09, 10, 12, 13, 14, 16, 17						
Индекс диаметра кабельного вывода: 02, 25, 03, 35, 04, 05, 06, 07, 08, 09, 10, 11, 12, 13, 14, 15, 16						
Индекс длины прямого кожуха – 5, 6, 7, 8, 9, 10, 11, 12, 13, 14, 15, 16, 17, 18, 19, 20						
Индекс наличия стяжного хомута: не указывается – кожух поставляется без хомута B – адаптер поставляется с хомутом 600-057 K – адаптер поставляется с хомутом 600-057-1, свернутым в кольцо						

Индекс длины кожуха	**Длина кожуха, min**
5	15.90
6	19.08
7	22.26
8	25.44
9	28.62
10	31.80
11	34.98
12	38.16
13	41.34
14	44.52
15	47.70
16	50.88
17	54.06
18	57.24
19	60.42
20	63.60

Индекс размера корпуса кожуха	**Индексы длины кожухов**
05	**5 – 20**
06	**5 – 20**
11	**5 – 20**
07	**6 – 20**
08	**6 – 20**
09	**6 – 20**
10	**6 – 20**
12	**7 – 20**
13	**7 – 20**
14	**8 – 20**
16	**8 – 20**
17	**9 – 20**

ВНИМАНИЕ!
Указана минимальная длина кожухов в соответствии с размерами корпусов

Размеры

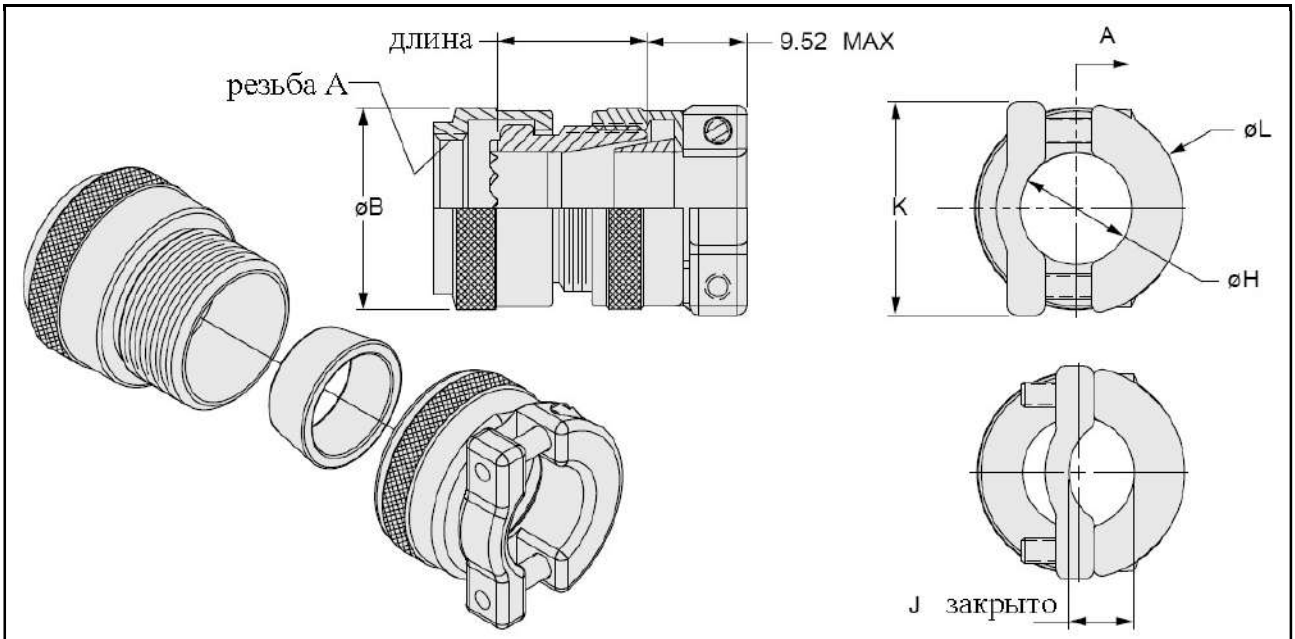

Индекс размера корпуса кожуха	Размеры корпусов по сериям					Резьба A UNEF-2B	Ø B Max	Индекс Ø кабельного вывода, Max
	800	801	803	804	805			
05	5	5	5	5	**нет**	.2500-32	11.94	**25**
06	6	6	6	6	**нет**	.3125-32	13.46	**35**
11	**нет**	**нет**	**нет**	**нет**	8	.3750-32	14.48	**4**
07	7	7	7	7	9	.4375-28	16.18	**5**
08	8	8	8	8	10	.5000-28	17.78	**6**
09	9	9	9	9	11	.5625-24	19.25	**7**
10	10	10	10	10	12	.6250-24	20.80	**8**
12	12	13	12	12	**нет**	.6875-24	22.76	**9**
13	**нет**	**нет**	**нет**	**нет**	15	.7500-20	23.62	**10**
14	**нет**	16,17	14, 15	14, 15	18, 19	.9375-20	28.88	**13**
16	**нет**	19	**нет**	**нет**	21	1.0625-18	31.75	**14**
17	**нет**	21	**нет**	**нет**	23	1.1875-18	35.48	**16**

Индекс Ø кабельного вывода, Max	Ø H	J	K	Ø L Max	Индекс Ø кабельного вывода, Max	Ø H
02	3.18	1.91	11.94	11.94	**09**	14.30
25	3.96	2.39	11.94	11.94	**10**	15.88
03	4.78	2.87	13.46	13.46	**11**	17.48
35	5.56	3.33	13.46	13.46	**12**	19.05
04	6.35	3.81	14.99	14.99	**13**	20.65
05	7.95	4.78	16.64	16.64	**14**	22.23
06	9.53	5.72	18.16	18.16	**15**	23.83
07	11.13	6.68	19.81	19.81	**16**	25.40
08	12.70	7.62	21.34	21.34		



Экранирующие незащищенные кожухи с кабельными зажимами
Крепление экранирующей оболочки ленточным стяжным хомутом

Информация для заказа

Базовая серия	**447MS981**	**M**	**07-**	**02**	**10**	**K**
Материал корпуса/Тип покрытия: M – алюминий/химосажденный никель MT – алюминий/никель-PTFE ZN – алюминий/цинк/никель с оливково серым хроматированием ZNU – алюминий/цинк/никель с черным хроматированием NF – алюминий/кадмий с оливково серым хроматированием C – алюминий/черное анодирование Z1 – нержавеющая сталь/пассивирование						
Индекс размера корпуса – 05, 06, 11, 07, 08, 09, 10, 12, 13, 14, 16, 17						
Индекс диаметра кабельного вывода: 02, 25, 03, 35, 04, 05, 06, 07, 08, 09, 10, 11, 12, 13, 14, 15, 16						
Индекс длины прямого кожуха – 6, 7, 8, 9, 10, 11, 12, 13, 14, 15, 16, 17, 18, 19, 20						
Индекс наличия стяжного хомута: не указывается – кожух поставляется без хомута B – адаптер поставляется с хомутом 600-057 K – адаптер поставляется с хомутом 600-057-1, свернутым в кольцо						

Индекс длины кожуха	**Длина кожуха, min**
5	15.90
6	19.08
7	22.26
8	25.44
9	28.62
10	31.80
11	34.98
12	38.16
13	41.34
14	44.52
15	47.70
16	50.88
17	54.06
18	57.24
19	60.42
20	63.60

Индекс размера корпуса кожуха	**Индексы длины кожухов**
05	**6 – 20**
06	**6 – 20**
11	**6 – 20**
07	**6 – 20**
08	**6 – 20**
09	**6 – 20**
10	**6 – 20**
12	**7 – 20**
13	**7 – 20**
14	**8 – 20**
16	**8 – 20**
17	**9 – 20**

ВНИМАНИЕ!
Указана минимальная длина кожухов в соответствии с размерами корпусов

Размеры

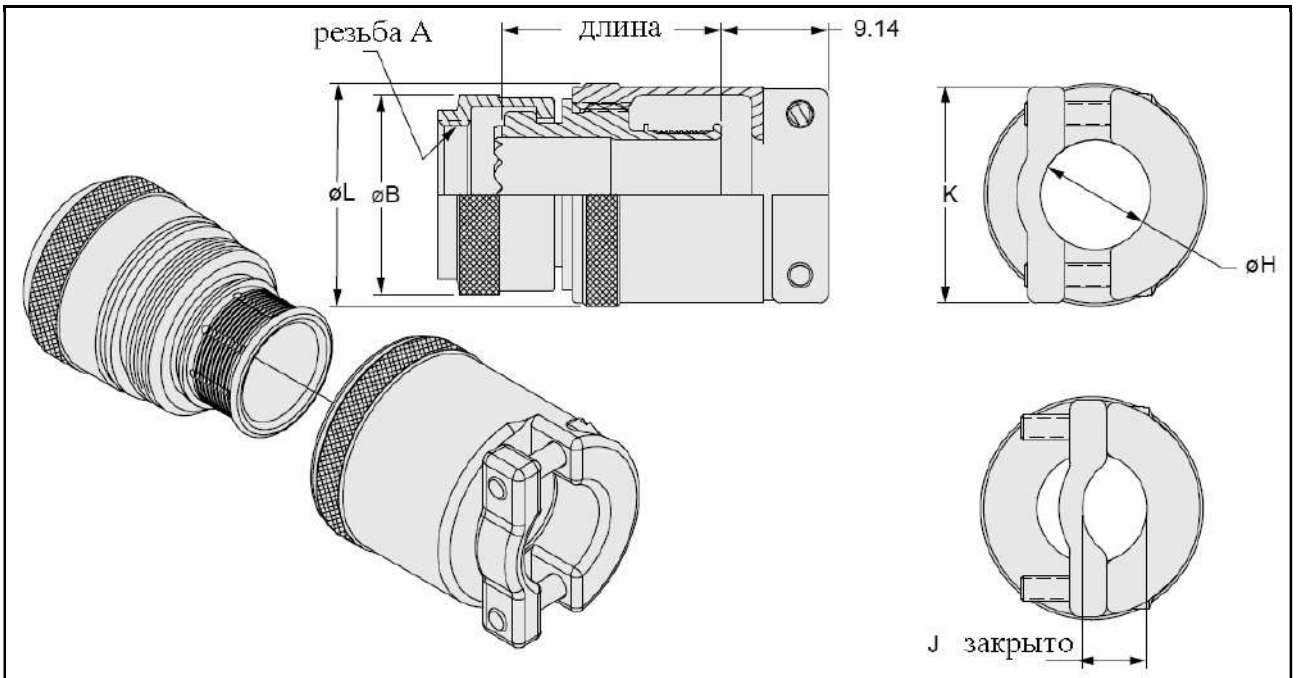

Индекс размера корпуса кожуха	Размеры корпусов по сериям					Резьба A UNEF-2B	Ø B Max	Индекс Ø кабельного вывода, Max
	800	801	803	804	805			
05	5	5	5	5	**нет**	.2500-32	11.94	**25**
06	6	6	6	6	**нет**	.3125-32	13.46	**35**
11	**нет**	**нет**	**нет**	**нет**	8	.3750-32	14.48	**4**
07	7	7	7	7	9	.4375-28	16.18	**5**
08	8	8	8	8	10	.5000-28	17.78	**6**
09	9	9	9	9	11	.5625-24	19.25	**7**
10	10	10	10	10	12	.6250-24	20.80	**8**
12	12	13	12	12	**нет**	.6875-24	22.76	**9**
13	**нет**	**нет**	**нет**	**нет**	15	.7500-20	23.62	**10**
14	**нет**	16,17	14, 15	14, 15	18, 19	.9375-20	28.88	**13**
16	**нет**	19	**нет**	**нет**	21	1.0625-18	31.75	**14**
17	**нет**	21	**нет**	**нет**	23	1.1875-18	35.48	**16**

Индекс Ø кабельного вывода, Max	Ø H	J	K	Ø L Max	Индекс Ø кабельного вывода, Max	Ø H
02	3.18	1.91	11.94	11.94	**09**	14.30
25	3.96	2.39	11.94	11.94	**10**	15.88
03	4.78	2.87	13.46	13.46	**11**	17.48
35	5.56	3.33	13.46	13.46	**12**	19.05
04	6.35	3.81	14.99	14.99	**13**	20.65
05	7.95	4.78	16.64	16.64	**14**	22.23
06	9.53	5.72	18.16	18.16	**15**	23.83
07	11.13	6.68	19.81	19.81	**16**	25.40
08	12.70	7.62	21.34	21.34		



Экранирующие защищенные кожуха с кабельными зажимами или гайками

Информация для заказа

Базовая серия	**390M**	**S077**	**M**	**07-**	**02**	**10**	**N**
Тип кожуха: S077 – прямой кожух с зубцами по кругу S076 – прямой кожух без зубцов B077 – угловой 45 A077 – угловой 90							
Материал корпуса/Тип покрытия: M – алюминий/химосажденный никель MT – алюминий/никель-PTFE ZN – алюминий/цинк/никель с оливково серым хроматированием ZNU – алюминий/цинк/никель с черным хроматированием NF – алюминий/кадмий с оливково серым хроматированием C – алюминий/черное анодирование Z1 – нержавеющая сталь/пассивирование							
Индекс размера корпуса – 05, 06, 11, 07, 08, 09, 10, 12, 13, 14, 17							
Индекс диаметра кабельного вывода – 01, 02, 03, 04, 05, 06, 07, 08, 09, 10, 11, 12, 13							
Индекс длины прямого кожуха – 6, 7, 8, 9, 10, 11, 12, 13, 14, 15, 16, 17, 18, 19, 20							
Индекс оконечного устройства: не указывается – кожух поставляется с кабельным зажимом N – кожух поставляется с задней гайкой							

Индекс длины прямого кожуха	**Длина прямого кожуха, мм**	**Индекс длины прямого кожуха**	**Длина прямого кожуха, мм**
5	15.90	**13**	41.34
6	19.08	**14**	44.52
7	22.26	**15**	47.70
8	25.44	**16**	50.88
9	28.62	**17**	54.06
10	31.80	**18**	57.24
11	34.98	**19**	60.42
12	38.16	**20**	63.60

Индекс размера корпуса кожуха	**Размеры корпусов по сериям**		**390MS**			
	800/801/803/804	**805**	**B Max.**	**C Max.**	**Длина, min**	**Индексы длины кожухов**
05	5	**нет**	11.94	8.89	19.05	**6 – 20**
06	6	**нет**	13.46	10.54	19.05	**6 – 20**
11	**нет**	8	14.48	11.68	19.05	**6 – 20**
07	7	9	16.18	13.46	19.05	**6 – 20**
08	8	10	17.78	15.11	19.05	**6 – 20**
09	9	11	19.25	16.51	19.05	**6 – 20**
10	10	12	20.80	18.16	19.05	**6 – 20**
12	11/12/13	13	22.76	19.94	22.35	**7 – 20**
13	**нет**	15	23.62	21.08	22.35	**7 – 20**
14	14/15/16/17	18/19	28.88	25.91	25.40	**8 – 20**
16	19	21	31.24	29.34	25.40	**8 – 20**
17	21	23	32.51	35.23	28.70	**9 – 20**

ВНИМАНИЕ! Указана минимальная длина кожухов в соответствии с размерами корпусов

Размеры

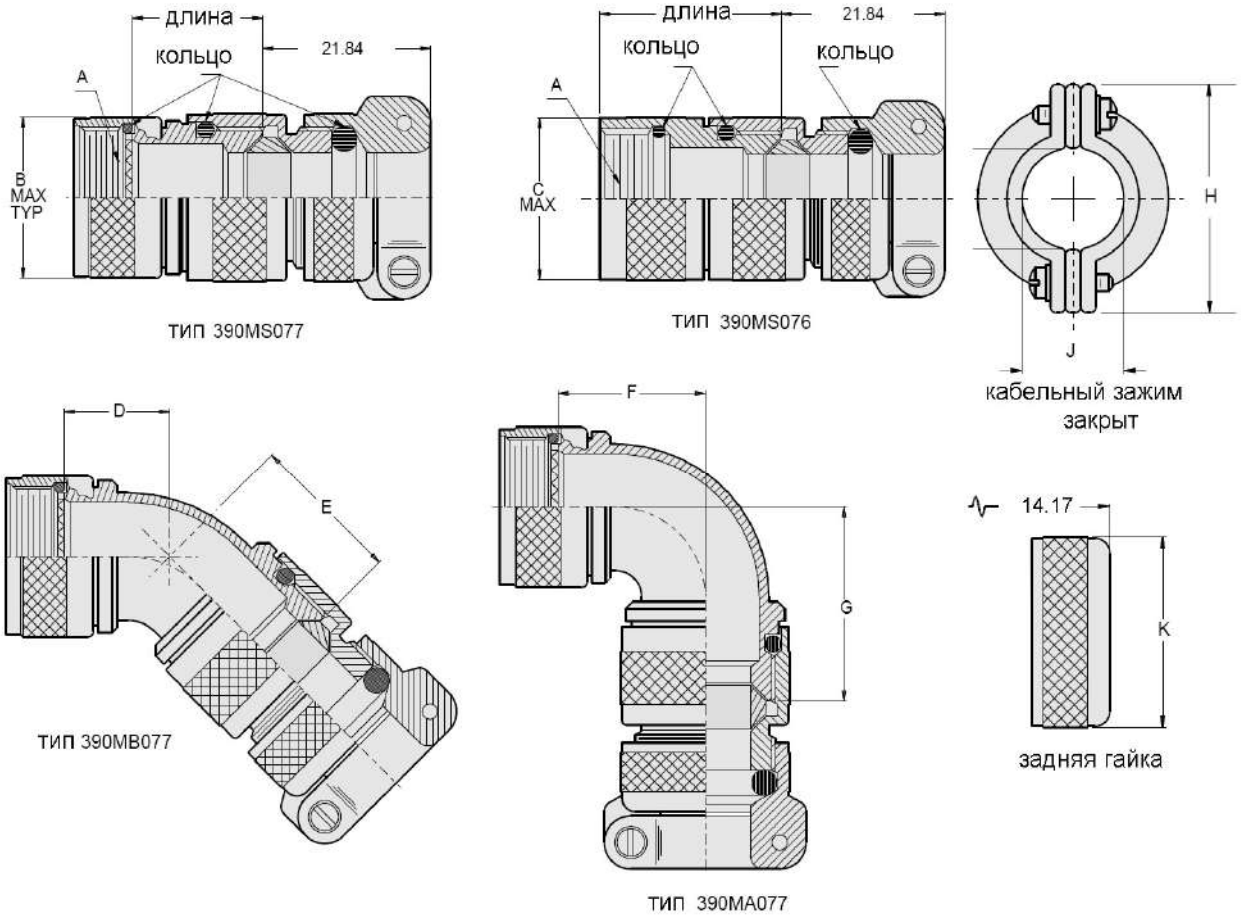

Индекс Ø кабельного вывода	Ø кабельного вывода		D Max	E Max	F Max	G Max	H ± 0.38	K ± 0.38
	Min	Max						
01	0.79	2.77	15.32	14.76	18.39	20.37	10.11	10.11
02	1.98	4.37	15.32	14.76	18.39	20.37	11.68	11.68
03	3.56	5.94	15.32	14.76	18.39	20.37	13.28	13.28
04	5.16	7.54	15.98	15.42	19.96	21.95	14.86	14.86
05	6.73	9.12	15.98	15.42	19.96	21.95	16.43	16.43
06	8.33	10.72	16.64	16.00	21.54	23.52	18.03	18.03
07	9.91	12.29	16.64	16.00	21.54	23.52	19.63	19.63
08	11.51	13.89	17.96	17.40	23.14	25.12	21.21	21.21
09	13.08	15.47	17.96	17.40	23.14	25.12	22.78	22.78
10	14.68	17.07	18.62	18.06	24.71	26.80	24.36	24.36
11	16.26	18.64	18.62	18.06	24.71	26.80	25.93	25.93
12	19.43	21.82	19.94	19.38	26.31	28.30	27.51	27.51
13	23.01	25.40	20.60	20.04	27.89	29.87	29.08	29.08

Прямой адаптер под ТУТ для серии 802



Информация для заказа

Базовая серия	**809-141**	**NF**	**07-**	**04**	**B**
Материал корпуса/Тип покрытия: M – алюминий/химосажденный никель ZN – алюминий/цинк/никель с оливково серым хроматированием ZNU – алюминий/цинк/никель с черным хроматированием NF – алюминий/кадмий с оливково серым хроматированием C – алюминий/черное анодирование Z1 – нержавеющая сталь/пассивирование AB – морская бронза/без покрытия					
Индекс размера корпуса – 05, 06, 07, 08, 09, 10, 12, 14, 15					
Индекс диаметра кабельного вывода: 01, 02, 03, 04, 05, 06, 07, 08, 09, 10, 11, 12, 13, 14, 15, 16, 17					
Индекс наличия стяжного хомута: B – адаптер поставляется с хомутом 600-057 K – адаптер поставляется с хомутом 600-057-1, свернутым в кольцо					

Индекс размера корпуса	**Резьба A**	**B, Max.**	**Применяемые индексы Ø кабельных выводов**
05	.2500-32 UNEF-2A	9.52	01 – 03
06	.3125-32 UNEF-2A	11.13	01 – 04
07	.4375-28 UNEF-2A	14.27	02 – 06
08	.5000-28 UNEF-2A	15.87	03 – 07
09	.5625-24 UNEF-2A	17.32	05 – 08
10	.6250-24 UNEF-2A	18.92	06 – 09
12	.6875-24 UNEF-2A	20.50	07 – 10
14	.8750-20 UNEF-2A	25.02	08 –12
15	.9375-20 UNEF-2A	26.59	10 – 14

Размеры

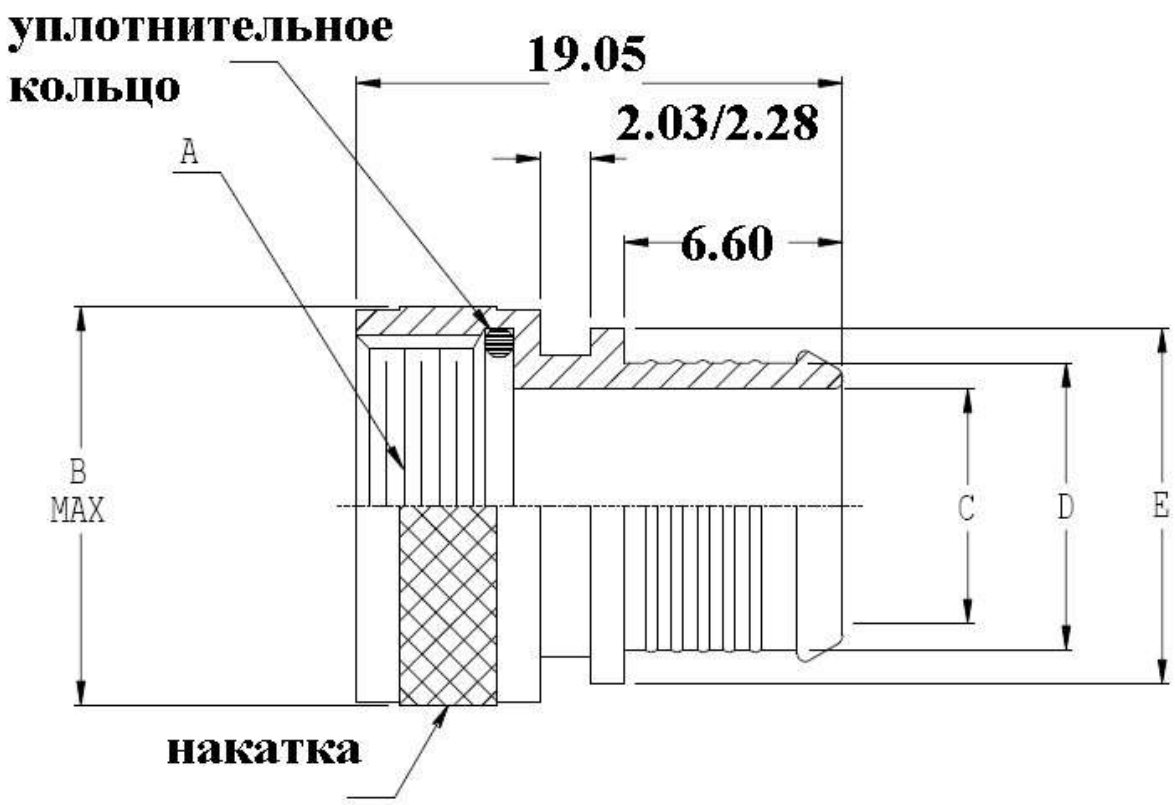

Индекс диаметров кабельных выводов	Ø C	Ø D	Ø E
01	2.38	3.38	5.97
02	3.17	4.17	6.76
03	4.37	5.36	7.95
04	5.94	6.93	9.53
05	6.91	7.90	10.49
06	7.92	8.92	11.51
07	9.53	10.52	13.11
08	11.13	12.12	14.71
09	12.70	13.69	16.28
10	14.27	15.27	17.86
11	15.88	16.87	19.46
12	17.48	18.47	21.06
13	19.05	20.04	22.63
14	20.62	21.62	24.21
15	22.23	23.22	25.81
16	23.83	24.82	27.41
17	25.40	26.31	28.98



Защищенные кожухи с кабельными зажимами для серии 802

Информация для заказа

Базовая серия	**809-351**	**M**	**07**	**04**
Материал корпуса/Тип покрытия:				
M – алюминий/химосажденный никель				
MT – алюминий/никель-PTFE				
ZN – алюминий/цинк/никель с оливково серым хроматированием				
ZNU – алюминий/цинк/никель с черным хроматированием				
NF – алюминий/кадмий с оливково серым хроматированием				
UCR – алюминий/цинк/черный кобальт				
Z1 – нержавеющая сталь/пассивирование				
Индекс размера корпуса – 05, 06, 07, 08, 09, 10, 12, 14, 15, 21				
Индекс диаметра кабельного вывода – 03, 04, 06, 08, 10, 12, 16, 20				

ВНИМАНИЕ! Кожухи разрешается применять при давлении до 3 500 PSI

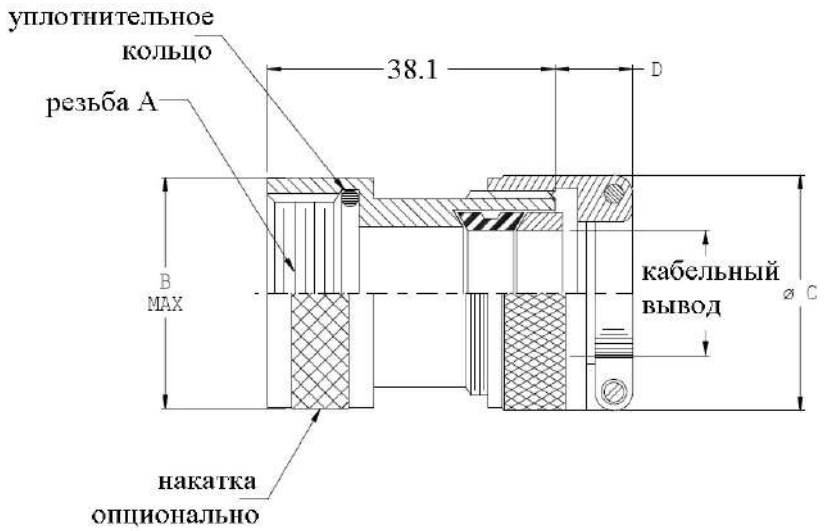

Индекс размера корпуса	**Резьба A**	**B, Max.**	**Применяемые индексы Ø кабельных выводов**	**Индекс Ø кабельного вывода**	**Ø кабельного вывода**	**C, Max.**	**D**
05	.4375-28 UNEF	9.53	03	**03**	3.96 – 6.35	21.44	19.30
06	.5625-20 UN	11.13	03 – 04	**04**	4.78 – 7.92	23.01	19.30
07	.6250-20 UN	14.27	03 – 06	**06**	7.14 – 11.13	27.76	19.30
08	.6875-20 UN	15.88	03 – 06	**08**	8.74 – 14.27	30.15	19.30
09	.7500-20 UNEF	17.32	04 – 06	**10**	9.53 – 15.88	32.54	19.30
10	.8125-20 UNEF	18.92	06 – 08	**12**	11.13 – 19.05	38.10	19.30
12	.8750-20 UNEF	20.50	06 – 10	**16**	14.27 – 23.83	43.66	27.25
14	1.0625-20 UN	25.02	08 – 12	**20**	19.05 – 31.75	52.37	33.60
15	1.1875-20 UN	26.59	10 – 14				
21	1.4375-20 UN	34.54	12 – 20				

Кожухи для применения с трубными оболочками кабелей 120-108 и 120-100

Информация для заказа

Базовая серия	**189M**	**S**	**052**	**NF**	**12**	**12**	**K**
Тип адаптера:							
S – прямой							
M – угловой 45°							
N – угловой 90°							
052 – индекс модификации							
Индекс покрытия:							
M – алюминий/химосажденный никель							
MT – алюминий/никель-PTFE							
NF – алюминий/кадмий с оливково серым хроматированием							
Размер корпуса							
Индекс диаметра трубы							
Индекс материала трубы							
K – PEEK, тип 120-108							
не указывается – Teflon, тип 120-100							

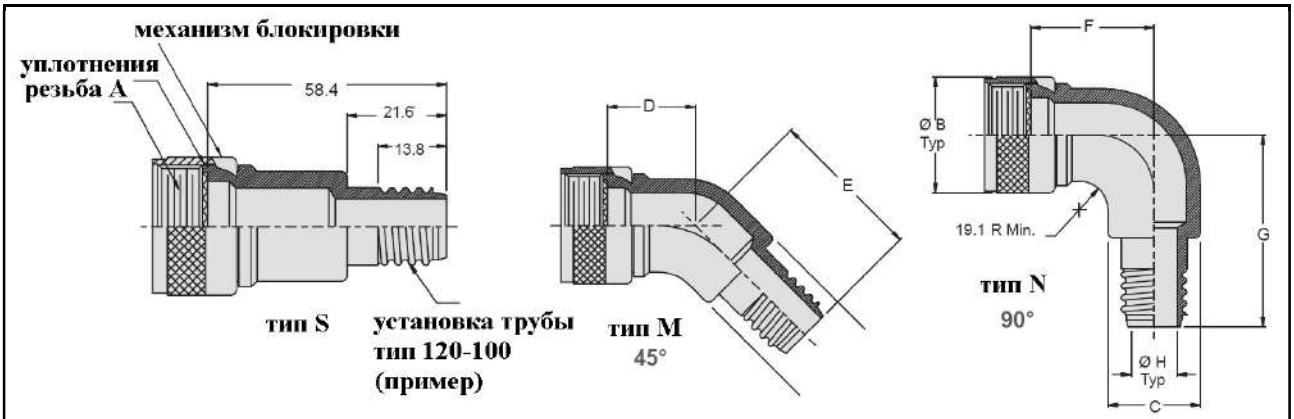

Размер корпуса	**Резьба A**	**Ø B Max**	**C**	**D Max**	**E Max**	**F Max**	**G Max**
10	.6875-24 UNEF-2A	23.1	15.7	17.81	30.48	48.54	61.21
12	.6875-24 UNEF-2A	23.1	15.7	23.1	31.8	50.4	60.80
14	.9375-20 UNEF-2A	31.8	22.2	25.9	34.8	53.7	62.60

Диаметр трубы	**Индекс размера трубы**	**Ø H Max**
3/8	**12**	8.1
1/2	**16**	10.8
5/8	**20**	14.0
3/4	**24**	17.3

Удлинители – переходники для соединителей и кожухов

Информация для заказа

Базовая серия	**713**	**S**	**369**	**M**	**08**	**09**	**-3**
Тип адаптера: S – прямой H, M – угловой 45° J, N – угловой 90°							
369 – индекс модификации							
Индекс покрытия адаптера							
Индекс размера корпуса (сторона A)							
Индекс размера корпуса (сторона B)							
Длина адаптера в дюймах, шаг – 0.25 дюйма (**применяется только для прямого адаптера**) не указывается – стандартная длина 1.0 дюйма мин.							

Индекс материалов и покрытий	**Материалы и покрытия**
B	алюминий/оливково серый кадмий
C	алюминий/черное анодирование
M	алюминий/никель
MT	алюминий/никель PTFE
NF (1000 ч)	алюминий/никель/оливково серый кадмий
UCR	алюминий/цинк-кобальт, черный
ZN	цинк-никель/никель/оливково серый кадмий
ZNU	цинк-никель/никель, черный
Z1	нержавеющая сталь/пассивирование
ZM	нержавеющая сталь/никель
ZN (1000 ч)	нержавеющая сталь /никель/оливково серый кадмий
ZMT	нержавеющая сталь/никель PTFE
ZW	нержавеющая сталь/оливково серый кадмий

Индекс размера корпуса	**G Max**	**H Max**	**J Max**	**K Max**
05	16.5	18.5	21.4	23.3
06	16.5	18.5	21.4	23.3
11	17.8	19.7	23.0	24.9
07	17.8	19.7	23.0	24.9
08	18.5	20.5	24.6	26.5
09	18.5	20.5	24.6	26.5
10	19.8	21.8	26.2	28.1
12	19.8	21.8	26.2	28.1
13	19.8	21.8	26.2	28.1
14	20.4	22.4	27.7	29.7
17	21.1	23.0	29.3	31.3

Размеры

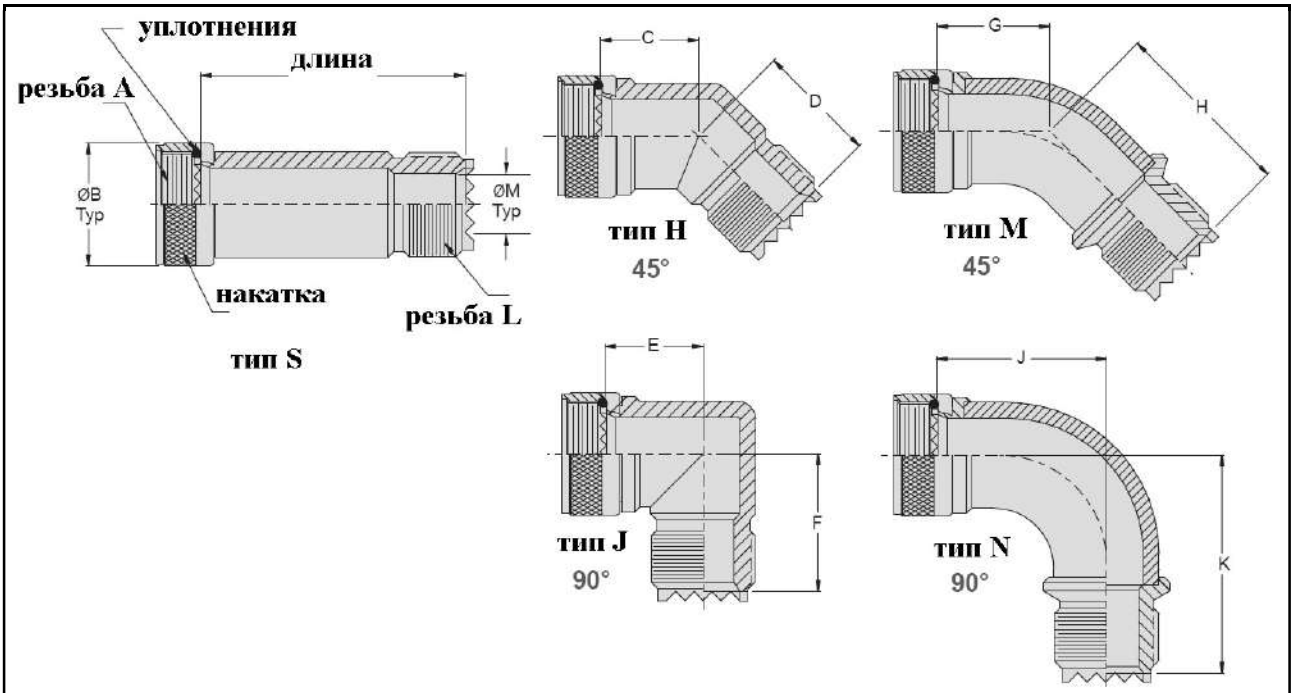

Индекс размера корпуса	Резьба A, L	Размеры корпусов по сериям		Ø B Max	C Max	D Max	E Max	F Max	Ø M Max
		800/801 803/804	805						
05	1/4-32 UNEF	**5**	**нет**	11.9	13.5	16.8	16.0	19.8	4.2
06	5/16-32 UNEF	**6**	**нет**	13.5	14.0	17.0	16.8	20.1	5.8
11	3/8-32 UNEF	**нет**	**8**	14.5	14.2	17.3	17.3	20.6	6.8
07	7/16-28 UNEF	**7**	**9**	16.2	14.5	17.5	17.8	21.1	8.3
08	1/2-28 UNEF	**8**	**10**	17.8	14.7	17.8	18.8	21.8	9.9
09	9/16-24 UNEF	**9**	**11**	19.3	15.0	18.0	19.6	22.6	11.3
10	5/8-24 UNEF	**10**	**12**	20.8	15.5	18.5	20.3	23.4	12.9
12	11/16-24 UNEF	**12/13**	**нет**	22.8	16.3	19.1	21.3	24.6	14.7
13	3/4-20 UNEF	**нет**	**15**	23.6	16.8	19.6	22.4	25.9	15.9
14	15/16-20 UNEF	**14/15/16/17**	**18/19**	28.9	17.5	20.3	24.1	27.7	20.6
17	1 3/16-18 UNEF	**21**	**23**	35.2	18.3	21.1	25.7	29.5	26.8

Глухой удлиненный коммутационный кожух для серии 806



Информация для заказа

Базовая серия	**340VS035**	**ME**	**12**	**-5**	**H**	**12**	**A**
Материал корпуса/Тип покрытия:							
ME – алюминий/химосажденный никель							
MT – алюминий/никель PTFE							
ZR – алюминий/черный цинк/никель							
NF – алюминий/ливково серый кадмий							
Индекс размера корпуса – 08, 09, 10, 11, 12, 14, 16, 18, 20, 22, 24							
Индекс длины кожуха							
3 – 19.05 мм (Min)							
4 – 25.40 мм							
5 – 31.75 мм							
6 – 38.10 мм							
7 – 44.45 мм							
8 – 50.80 мм							
9 – 57.15 мм							
10 – 63.50 мм							
12 – 76.20 мм							
16 – 101.60 мм							
Материал и тип корда:							
G – нейлоновый шнур (-55°C – +100°C)							
H – стальной корд, покрытие Teflon® (-55°C – +200°C)							
N – без корда							
S – стальная цепь							
U – стальной корд с полиуретановым покрытием (-55°C – +125°C)							
Длина корда в полудюймах:							
не указывается – для корда, тип N							
Минимальная длина – 1 дюйм (индекс 2)							
Индекс диаметра крепежного кольца:							
04 – 3.20 мм							
06 – 3.68 мм							
08 – 4.78 мм							
10 – 5.00 мм							

Размеры

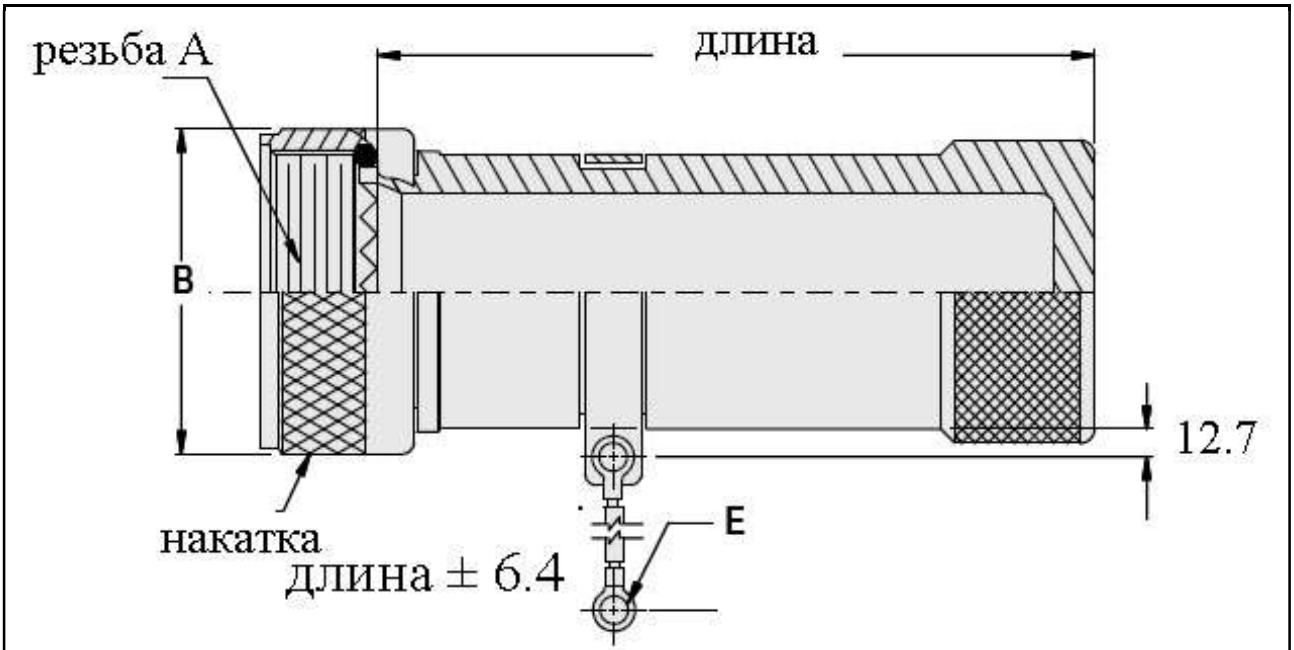

Размер корпуса	Резьба A -6g-0.100R	Ø B Max
8	M10x1.0	14.48
9	M12x1.0	16.51
10	M14x1.0	19.05
11	M15x1.0	20.07
12	M17x1.0	22.10
14	M19x1.0	24.13
16	M22x1.0	27.18
18	M25x1.0	29.97
20	M28x1.0	33.02
22	M31x1.0	36.07
24	M34x1.0	39.12

Кожухи с кабельным зажимом для серии 806



Информация для заказа

Базовая серия	**620V**	**S080**	**MT**	**08**
Модификация кожуха:				
S080 – прямой				
B080 – угловой 45°				
A080 – угловой 90°				
Материал корпуса/Тип покрытия:				
ME – алюминий/химосажденный никель				
MT – алюминий/никель-PTFE				
NF – алюминий/кадмий с оливково серым хроматированием				
ZR – алюминий/черный цинк/никель				
Z1 – нержавеющая сталь/пассивирование				
Индекс размера корпуса – 08, 09, 10, 11, 12, 14, 16, 18, 20, 22, 24				

Размеры

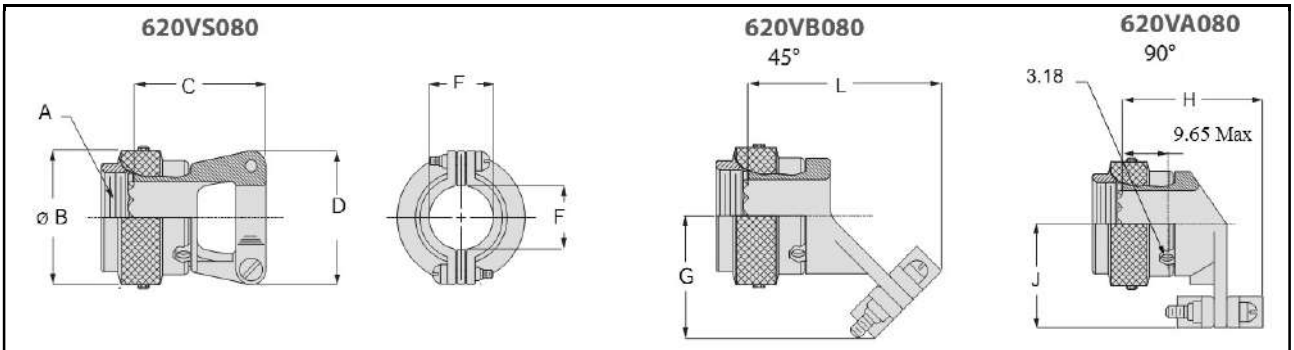

Размер корпуса	**Резьба A**	**Ø B Max**	**C Max**	**D Max**	**E ± 0.79**	**F Min**	**G Max**	**H Max**	**J Max**	**L Max**
08	M10 x 1.0-6H	16.31	18.03	23.3	5.21	4.6	22.63	26.42	22.10	33.02
09	M12 x 1.0-6H	18.67	21.34	24.9	5.56	5.6	22.89	26.92	23.11	33.53
10	M14 x 1.0-6H	19.96	22.86	25.9	6.20	6.4	24.00	27.43	24.13	34.29
11	M15 x 1.0-6H	21.08	24.38	26.7	6.71	6.9	24.49	27.94	24.64	34.54
12	M17 x 1.0-6H	23.14	26.92	28.5	7.92	8.1	26.16	29.21	26.16	35.81
14	M19 x 1.0-6H	25.45	27.94	30.5	8.74	8.9	26.67	29.97	26.92	36.32
16	M22 x 1.0-6H	29.18	27.94	33.0	11.68	11.9	28.24	33.02	29.46	37.59
18	M25 x 1.0-6H	32.11	31.24	36.6	13.84	14.0	29.85	35.05	34.04	40.13
20	M28 x 1.0-6H	35.41	35.81	39.6	15.62	15.7	31.24	37.08	35.81	43.18
22	M31 x 1.0-6H	38.43	38.35	42.9	17.73	17.8	32.84	40.13	38.86	44.20
24	M34 x 1.0-6H	41.43	42.16	45.0	19.81	19.8	34.67	41.15	42.16	45.47

Композитные кожухи с кабельным зажимом для серии 806



Информация для заказа

Базовая серия	**620V**	**S081**	**XB**	**08**
Модификация кожуха:				
S081 – прямой				
B081 – угловой 45°				
A081 – угловой 90°				
Материал корпуса/Тип покрытия:				
XB – без поркрытия				
XM – химосажденный никель				
XMT – никель-PTFE				
XW – оливково серый кадмий				
XZN – черный цинк/никель				
Индекс размера корпуса – 08, 09, 10, 11, 12, 14, 16, 18, 20, 22, 24				

Размеры

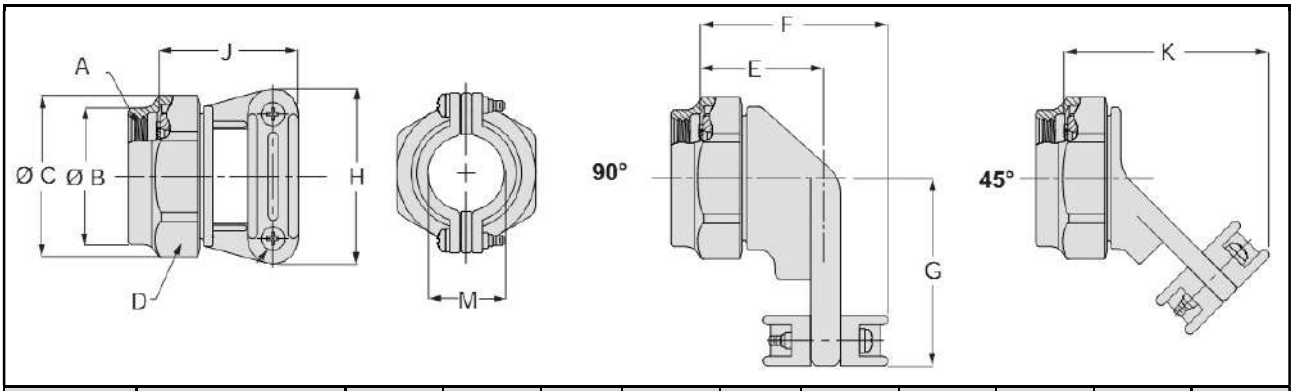

Размер корпуса	**Резьба A**	**Ø B Max**	**C Max**	**D**	**E**	**F**	**G**	**H**	**J**	**K Max**	**M**
08	M10 x 1.0-6H	16.5	21.8	19.1	16.0	21.8	22.4	22.4	20.3	33.5	5.5
09	M12 x 1.0-6H	16.5	21.8	19.1	16.0	21.8	22.4	22.4	20.3	33.5	5.5
10	M14 x 1.0-6H	19.5	24.9	22.2	16.5	23.1	23.9	23.9	22.4	34.3	6.7
11	M15 x 1.0-6H	19.5	24.9	22.2	16.5	23.1	23.9	23.9	22.4	34.3	6.7
12	M17 x 1.0-6H	22.6	29.5	25.4	18.0	25.9	26.2	29.7	25.4	36.3	8.8
14	M19 x 1.0-6H	26.2	32.5	28.6	19.3	28.7	28.7	32.5	25.4	37.6	11.7
16	M22 x 1.0-6H	26.2	32.5	28.6	19.3	28.7	28.7	32.5	25.4	37.6	11.7
18	M25 x 1.0-6H	29.2	35.8	31.8	20.3	32.0	33.3	35.8	28.7	40.1	13.8
20	M28 x 1.0-6H	32.5	38.6	34.9	21.1	33.3	35.1	38.1	30.2	43.2	15.6
22	M31 x 1.0-6H	35.8	41.7	38.1	22.9	34.8	38.1	39.6	31.8	44.2	17.7
24	M34 x 1.0-6H	38.9	45.0	41.3	23.9	36.8	41.4	42.9	35.1	45.5	19.8

Кожухи под установку ТУТ и заделку экрана для серии 806



Информация для заказа

Базовая серия	**440V**	**S191**	**ME**	**08**	**02-**	**3**	**K**
Тип кожуха: S191 – прямой кожух H191 – угловой 45 J191 – угловой 90							
Материал корпуса/Тип покрытия: ME – алюминий/химосажденный никель MT – алюминий/никель-PTFE NF – алюминий/кадмий с оливково серым хроматированием ZR – алюминий/черный цинк/никель NFP – алюминий/кадмий с оливково серым хроматированием, рабочая зона обработана полисульфидом Z1 – нержавеющая сталь/пассивирование							
Индекс размера корпуса – 08, 09, 10, 11, 12, 14, 16, 18, 20, 22, 24							
Индекс диаметра кабельного вывода: 02 – 28							
Индекс длины прямого кожуха: 3 – 38.10 мм 4 – 50.80 мм 5 – 63.50 мм 6 – 76.20 мм не указывается для угловых кожухов							
Индекс наличия стяжного хомута: не указывается – кожух поставляется без хомута K – кожух поставляется с хомутом NANO BAND (предварительно свернутый)							

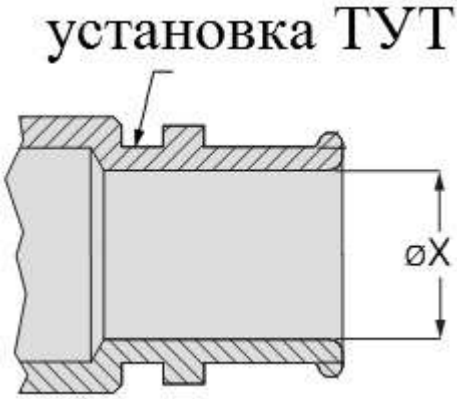

Индекс диаметра кабельного вывода	**Ø X мм**	**Индекс диаметра кабельного вывода**	**Ø X мм**
02	3,20	**13**	20,60
03	4,80	**14**	22,20
04	6,40	**15**	23,80
05	7,90	**16**	25,40
06	9,50	**17**	27,00
07	11,10	**18**	28,60
08	12,70	**20**	31,80
09	14,30	**22**	34,90
10	15,90	**24**	38,10
11	17,50	**26**	41,30
12	19,10	**28**	44,50

Размеры

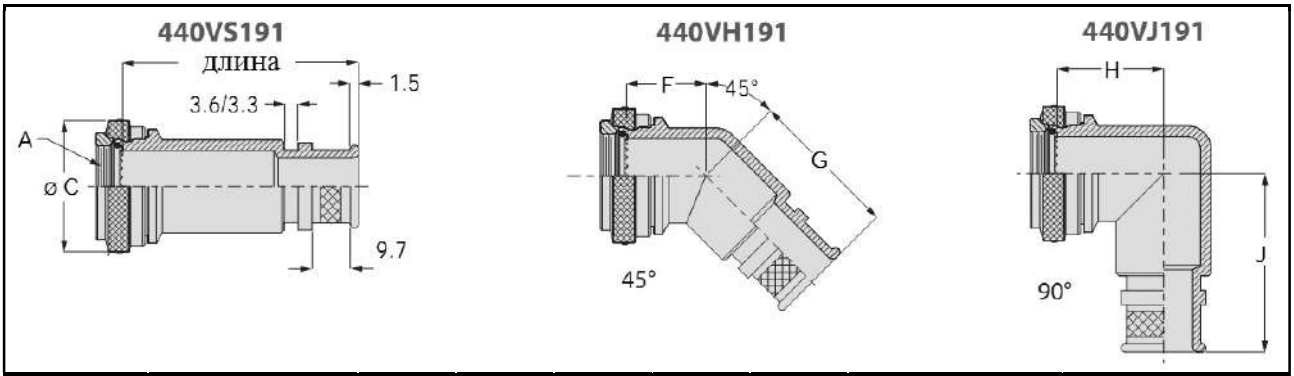

Размер корпуса	Резьба A	Ø C Max	F Max	G Max	H Max	J Max	Индекс Ø кабельного вывода, Max	Ø кабельного вывода, Max
08	M10 x 1.0-6H	17.58	16.26	23.37	19.30	28.70	**04**	6.4
09	M12 x 1.0-6H	19.96	16.51	24.38	20.07	29.97	**05**	7.9
10	M14 x 1.0-6H	22.43	17.27	25.15	21.34	31.24	**06**	9.5
11	M15 x 1.0-6H	23.14	17.53	25.91	21.59	31.50	**07**	11.1
12	M17 x 1.0-6H	25.45	18.29	26.67	22.86	32.77	**08**	12.7
14	M19 x 1.0-6H	27.08	18.54	27.43	23.62	33.53	**09**	14.3
16	M22 x 1.0-6H	30.38	19.56	29.21	25.40	35.56	**11**	17.5
18	M25 x 1.0-6H	33.30	20.32	30.73	26.67	37.85	**13**	20.6
20	M28 x 1.0-6H	36.32	21.34	32.26	28.19	40.13	**15**	23.8
22	M31 x 1.0-6H	39.32	22.10	33.53	29.72	42.16	**17**	27.0
24	M34 x 1.0-6H	43.08	23.37	35.31	31.75	44.96	**18**	28.6

Экранирующие незащищенные композитные кожухи под установку экрана и ТУТ со стойкой фиксации кабеля для серии 806



Информация для заказа

Базовая серия	**440V**	**S202**	**XM**	**14**	**-09**	**D**	**B**	**S**
Тип кожуха:								
S202 – прямой кожух								
T202 – угловой 45								
A202 – угловой 90								
Материал корпуса/Тип покрытия:								
XM – химосажденный никель								
XMT – никель-PTFE								
XW – оливково серый кадмий								
Индекс размера корпуса – 08, 09, 10, 11, 12, 14, 16, 18, 20, 22, 24								
Индекс Ø кабельного вывода – 04, 05, 07, 09, 11, 13, 15, 16								
Индекс модификации адаптера:								
не указывается – без дренажных отверстий								
D – адаптер с дренажными отверстиями, НО **БЕЗ УПЛОТНЕНИЙ**								
Индекс комплектования стяжным хомутом:								
B – поставляется со стяжным хомутом NANO BAND								
не указывается – поставляется без стяжного хомута								
Индекс модификации экранирующего адаптера:								
S – адаптер имеет слоты для монтажа жил экранирующей оболочки кабеля								
не указывается – адаптер поставляется без слотов								

Индекс Ø кабельного вывода	**Ø кабельного вывода**	**Рекомендуемые к применению размеры корпусов**
04	6.4	08, 09, 10, 11
05	7.9	10, 11, 18
07	11.2	12, 20
09	14.2	14, 16, 22
11	17.3	18, 24
13	20.6	20
15	23.9	22
16	25.4	24

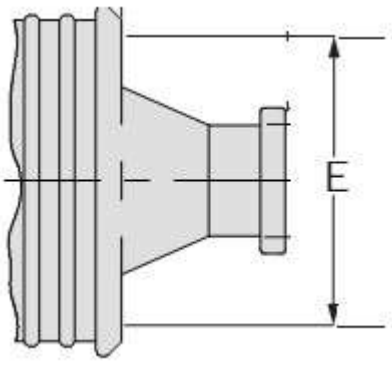

Размеры

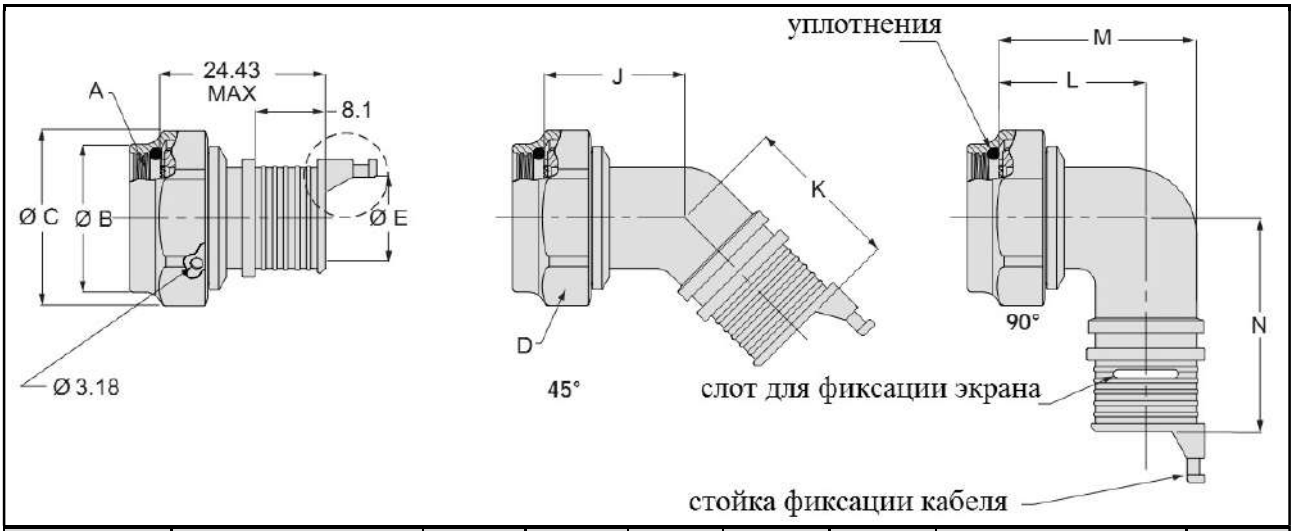

Размер корпуса	Резьба A	Ø B Max	C Max	D	L ± 2.3	M ± 2.3	Индекс Ø кабельного вывода, Max	N Max
08	M10 x 1.0-6H	16.5	21.8	19.1	17.5	17.5	**04**	34.5
09	M12 x 1.0-6H	16.5	21.8	19.1	17.5	17.5	**04**	34.5
10	M14 x 1.0-6H	19.5	24.9	22.2	19.1	19.1	**04, 05**	36.1
11	M15 x 1.0-6H	19.5	24.9	22.2	19.1	19.1	**04, 05**	36.1
12	M17 x 1.0-6H	22.6	29.5	25.4	20.6	20.6	**07**	37.6
14	M19 x 1.0-6H	26.2	32.5	28.6	22.4	22.4	**09**	37.6
16	M22 x 1.0-6H	26.2	32.5	28.6	22.4	22.4	**09**	39.4
18	M25 x 1.0-6H	29.2	35.8	31.8	23.9	23.9	**05, 11**	40.9
20	M28 x 1.0-6H	32.5	38.6	34.9	24.6	24.6	**07, 13**	41.7
22	M31 x 1.0-6H	35.8	41.7	38.1	26.9	26.9	**09, 15**	43.9
24	M34 x 1.0-6H	38.9	45.0	41.3	28.7	28.7	**11, 15**	45.7

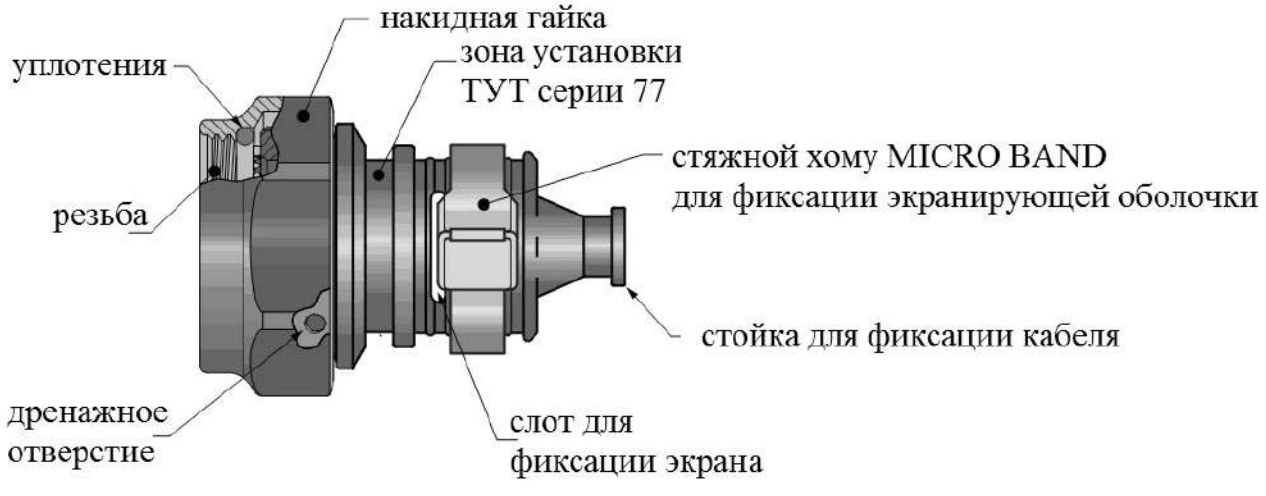

Термоусаживаемые трубки для применения с кожухами серий 440V-191 и 440V-202 (кожухи серий 440V-191 и 440V-202 предназначены ТОЛЬКО для оснащения соединителей серии 806)

Информация для заказа

Базовая серия	**770-003S**	**1**	**03**	**W1**
Материал ТУТ: 1 – эластомер 2 – полиолефин				
Индекс размера ТУТ – 03, 04, 05, 06, 07, 08, 11, 12				
Индекс оснащения ТУТ: не указывается – ТУТ поставляется без клеевой обработки W1 – рабочие поверхности ТУТ обработаны полиамидным клеем R – рабочие поверхности ТУТ обработаны эпоксидным клеем				

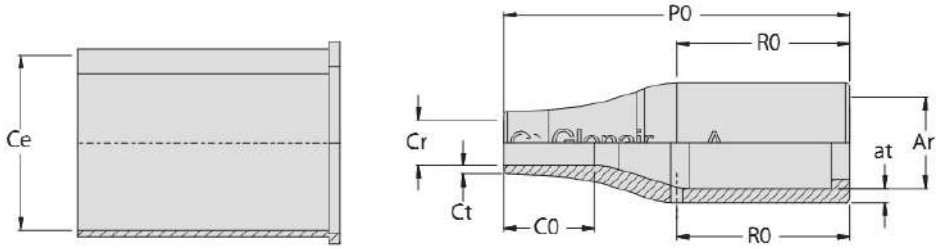

заготовка готовое изделие

Индекс размера ТУТ	Индекс Ø кабельного вывода		Ce Min	Ar Max	at ± 30%	Cr Max	ct ± 20%	CO	PO ± 10%	RO
	для кожухов серии 440V-191	для кожухов серии 440V-202								
11	02, 03	нет	12,00	7,00	1,10	2,40	0,70	9,00	36,00	19,10
12	04, 05	04, 05	17,00	9,50	1,30	4,70	0,70	10,00	38,00	19,10
3	06	нет	24,00	10,50	1,60	5,00	0,90	10,00	38,00	19,00
4	07, 08, 09, 10, 11	07, 09, 11	30,00	14,00	1,80	6,00	1,00	16,00	55,00	30,00
5	12, 13, 14, 15	13, 15	32,00	18,00	1,80	7,00	1,20	19,00	67,00	33,00
6	16, 17	16	36,00	22,00	2,00	8,50	1,20	20,00	80,00	40,00
7	18, 20, 22, 24	нет	43,00	28,00	2,20	10,00	1,30	29,00	99,00	55,00
8	26, 28	нет	60,00	35,00	3,30	15,00	1,60	40,00	130,00	50,00





Экранирующие незащищенные кожухи с кабельными зажимами
Конусный зажим экранирующей оболочки
для серии 806

Информация для заказа

Базовая серия	**380V**	**S143**	**ME**	**10**	**-06**	**H**	**4**
Тип кожуха: S143 – прямой кожух M143 – угловой 45 N143 – угловой 90							
Материал корпуса/Тип покрытия: ME – алюминий/химосажденный никель MT – алюминий/никель-PTFE NF – алюминий/кадмий с оливково серым хроматированием ZR – алюминий/черный цинк/никель Z1 – нержавеющая сталь/пассивирование							
Индекс размера корпуса – 09, 10, 11, 12, 14, 16, 18, 20, 22, 24							
Индекс Ø кабельного вывода – 04, 06, 08, 10, 12, 16, 20, 24							
H – кожух с кабельным и конусным зажимами							
Индекс длины прямого кожуха: 3 – 38.10 мм 4 – 50.80 мм 5 – 63.50 мм 6 – 76.20 мм не указывается для угловых кожухов							

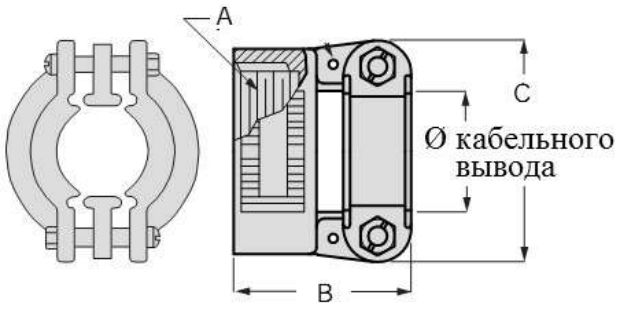

Индекс Ø кабельного вывода	**Ø кабельного вывода**		**Резьба A**	**B Max**	**C Max**
	Min	**Max**			
04	3.20	7.90	.625-24UNEF	33.04	24.30
06	6.40	11.10	.750-20UNEF	33.04	29.10
08	7.90	14.30	.875-20UNEF	33.04	33.80
10	8.90	15.90	1.000-20UNEF	33.04	33.80
12	12.70	19.10	1.1875-18UNEF	33.83	39.40
16	15.90	23.80	1.4375-18UNEF	36.22	45.00
20	22.20	31.80	1.750-18UNS	40.97	53.70
24	25.40	34.90	2.000-18UNS	41.78	60.00

Размеры

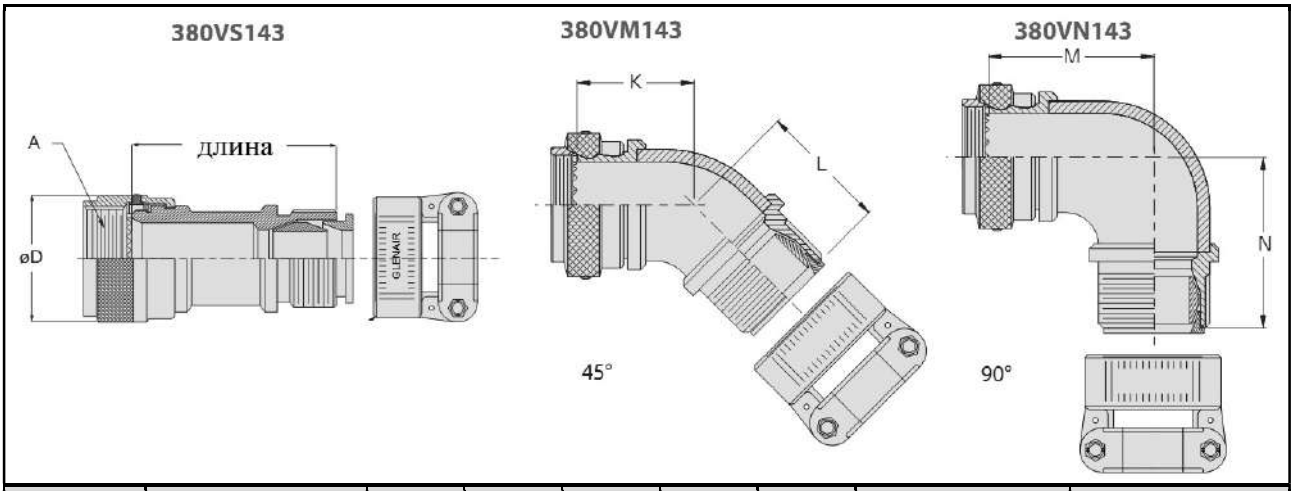

Размер корпуса	Резьба A	Ø D Max	K Max	L Max	M Max	N Max	Индекс Ø кабельного вывода, Max	Ø кабельного вывода, Max
09	M12 x 1.0-6H	18.67	20.07	27.18	23.88	31.24	**04**	7.9
10	M14 x 1.0-6H	19.96	20.07	28.70	24.64	33.53	**04**	7.9
11	M15 x 1.0-6H	21.08	20.07	28.70	24.64	33.53	**06**	11.1
12	M17 x 1.0-6H	23.14	21.08	30.73	26.42	36.07	**06**	11.1
14	M19 x 1.0-6H	25.45	21.08	30.73	26.42	36.07	**08**	14.3
16	M22 x 1.0-6H	29.18	21.34	32.51	27.43	38.61	**10**	14.3
18	M25 x 1.0-6H	32.11	22.61	34.54	28.96	41.15	**12**	19.1
20	M28 x 1.0-6H	35.41	23.37	36.32	30.73	43.43	**16**	23.8
22	M31 x 1.0-6H	38.43	24.13	37.85	32.51	45.97	**16**	23.8
24	M34 x 1.0-6H	41.43	24.89	39.37	33.78	48.51	**16**	23.8

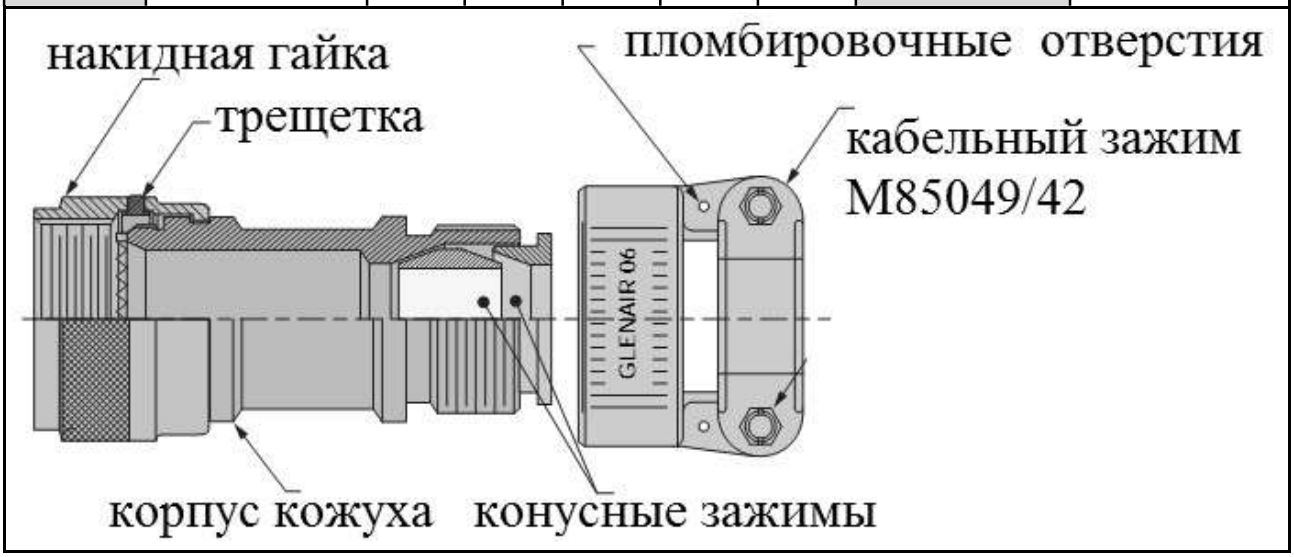

Экранирующие защищенные кожухи с кабельными зажимами
Конусный зажим экранирующей оболочки
для серии 806



Информация для заказа

Базовая серия	**390V**	**S091**	**ME**	**10**	**-06**	**H**	**4**
Тип кожуха: S091 – прямой кожух M091 – угловой 45 N091 – угловой 90							
Материал корпуса/Тип покрытия: ME – алюминий/химосажденный никель MT – алюминий/никель-PTFE NF – алюминий/кадмий с оливково серым хроматированием ZR – алюминий/черный цинк/никель Z1 – нержавеющая сталь/пассивирование							
Индекс размера корпуса – 09, 10, 11, 12, 14, 16, 18, 20, 22, 24							
Индекс Ø кабельного вывода – 04, 06, 08, 10, 12, 16, 20, 24							
H – кожух с кабельным и конусным зажимами							
Индекс длины прямого кожуха: 3 – 38.10 мм 4 – 50.80 мм 5 – 63.50 мм 6 – 76.20 мм не указывается для угловых кожухов							

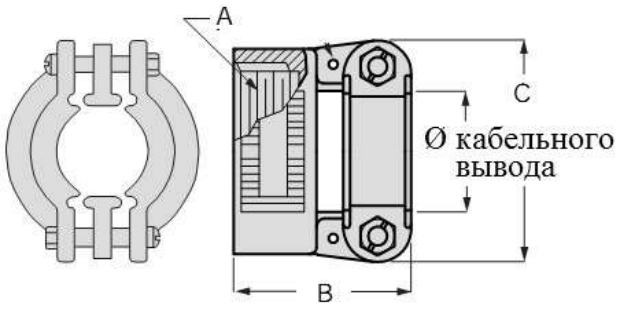

Индекс Ø кабельного вывода	**Ø кабельного вывода**		**Резьба A**	**B Max**	**C Max**
	Min	**Max**			
04	3.20	7.90	.625-24UNEF	33.04	24.30
06	6.40	11.10	.750-20UNEF	33.04	29.10
08	7.90	14.30	.875-20UNEF	33.04	33.80
10	8.90	15.90	1.000-20UNEF	33.04	33.80
12	12.70	19.10	1.1875-18UNEF	33.83	39.40
16	15.90	23.80	1.4375-18UNEF	36.22	45.00
20	22.20	31.80	1.750-18UNS	40.97	53.70
24	25.40	34.90	2.000-18UNS	41.78	60.00

Размеры

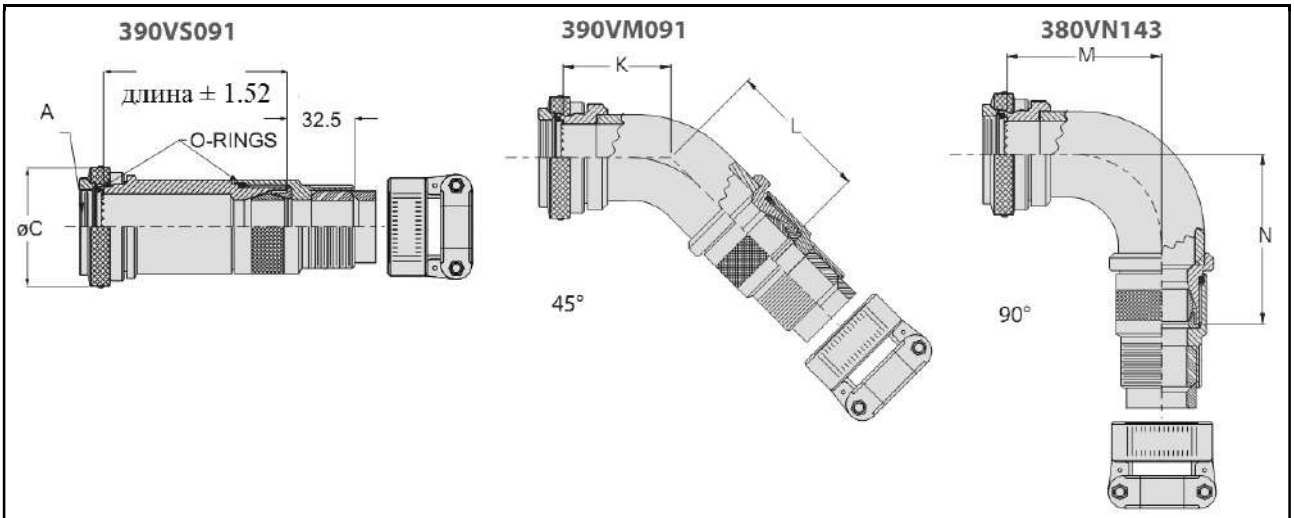

Размер корпуса	Резьба A	Ø D Max	K Max	L Max	M Max	N Max	Индекс Ø кабельного вывода, Max	Ø кабельного вывода, Max
09	M12 x 1.0-6H	19.96	20.07	27.18	23.88	31.24	**04**	7.9
10	M14 x 1.0-6H	22.43	20.07	28.70	24.64	33.53	**04**	7.9
11	M15 x 1.0-6H	23.14	20.07	28.70	24.64	33.53	**06**	11.1
12	M17 x 1.0-6H	25.45	21.08	30.73	26.42	36.07	**06**	11.1
14	M19 x 1.0-6H	27.08	21.08	30.73	26.42	36.07	**08**	14.3
16	M22 x 1.0-6H	30.38	21.34	32.51	27.43	38.61	**10**	14.3
18	M25 x 1.0-6H	33.30	22.61	34.54	28.96	41.15	**12**	19.1
20	M28 x 1.0-6H	36.32	23.37	36.32	30.73	43.43	**16**	23.8
22	M31 x 1.0-6H	39.32	24.13	37.85	32.51	45.97	**16**	23.8
24	M34 x 1.0-6H	43.08	24.89	39.37	33.78	48.51	**16**	23.8

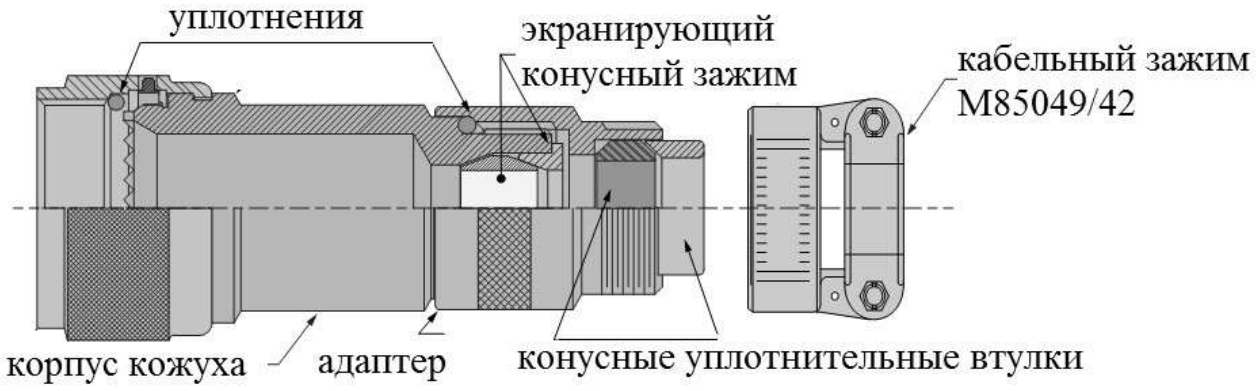

Экранирующие незащищенные композитные кожухи
с кабельными зажимами
Конусный зажим экранирующей оболочки (в комплекте)
для серии 806



Информация для заказа

Базовая серия	**387V**	**S243**	**XM**	**10**	**-06**	**4**
Тип кожуха: S243 – прямой кожух W243 – угловой 90						
Материал корпуса/Тип покрытия: XM – химосажденный никель XMT – никель-PTFE XW – оливково серый кадмий						
Индекс размера корпуса – 09, 10, 11, 12, 14, 16, 18, 20, 22, 24						
Индекс Ø кабельного вывода – 04, 06, 08, 10, 12, 14, 16, 17						
Индекс длины прямого кожуха: 4 – 25.40 мм 5 – 31.75 мм 6 – 38.10 мм 8 – 50.80 мм не указывается для угловых кожухов						



Индекс Ø кабельного вывода	**Ø кабельного вывода, ± 1.0**	**G Max**
04	7.90	28.6
06	11.10	31.8
08	12.70	33.3
10	15.90	36.5
12	19.10	41.3
14	22.20	42.9
16	23.80	44.5
17	27.80	48.5

Размеры

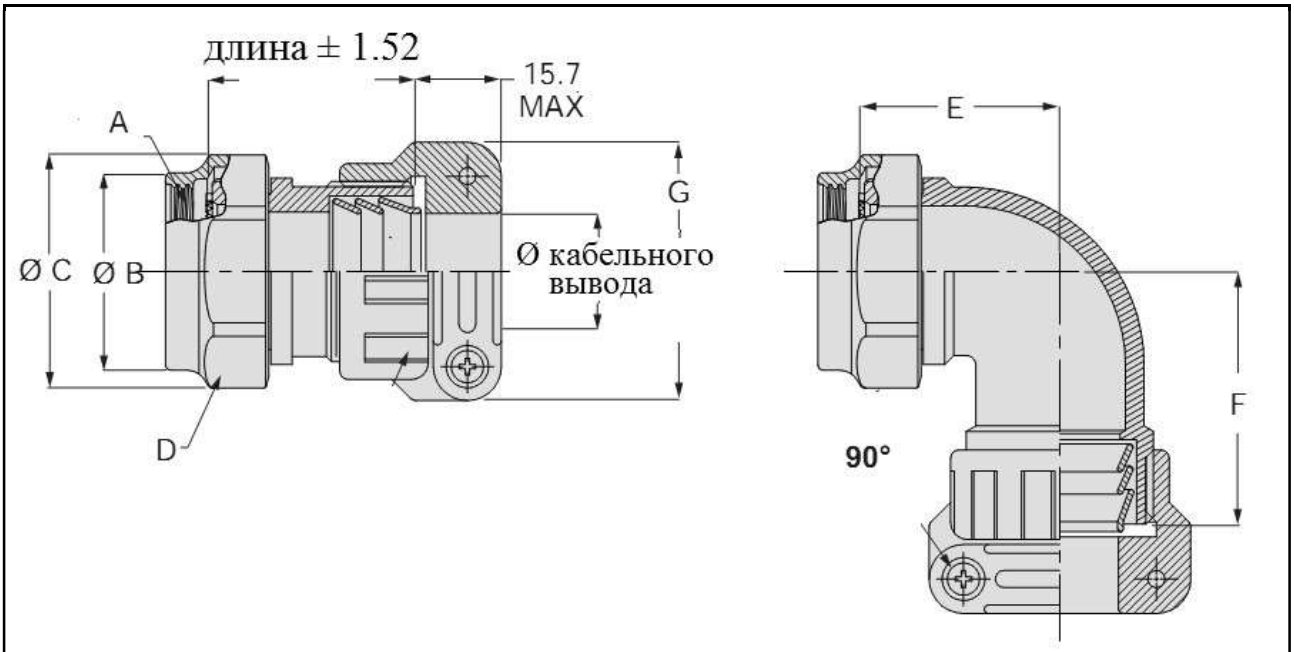

Размер корпуса	Резьба A	Ø B Max	C Max	D	E ± 2.0	F ± 2.0	Индекс Ø кабельного вывода, Max
08	M10 x 1.0-6H	16.5	21.8	19.1	18.3	44.4	**04**
09	M12 x 1.0-6H	16.5	21.8	19.1	18.3	44.4	**04**
10	M14 x 1.0-6H	19.5	24.9	22.2	19.9	46.2	**06**
11	M15 x 1.0-6H	19.5	24.9	22.2	19.9	46.2	**06**
12	M17 x 1.0-6H	22.6	29.5	25.4	20.7	47.2	**08**
14	M19 x 1.0-6H	26.2	32.5	28.6	22.3	47.8	**10**
16	M22 x 1.0-6H	26.2	32.5	28.6	22.3	47.8	**10**
18	M25 x 1.0-6H	29.2	35.8	31.8	23.9	49.3	**12**
20	M28 x 1.0-6H	32.5	38.6	34.9	25.5	50.8	**14**
22	M31 x 1.0-6H	35.8	41.7	38.1	26.3	52.4	**16**
24	M34 x 1.0-6H	38.9	45.0	41.3	28.3	55.7	**17**





Кожухи с изменяемой конфигурацией Swing-Arm®
с экранирующими адаптерами (поставляются в комплекте)
для серии 806

Размер корпуса	Обозначения для заказа кожухов		
	Алюминий/химически осажденный никель	Алюминий/никель PTFE	Алюминий/оливково серый кадмий
08	отсутствуют в разработке		
09	627V234BM09	627V234BMT09	627V234BN09
10	627V234BM10	627V234BMT10	627V234BN10
11	627V234BM11	627V234BMT11	627V234BN11
12	627V234BM12	627V234BMT12	627V234BN12
14	627V234BM14	627V234BMT14	627V234BN14
16	627V234BM16	627V234BMT16	627V234BN16
18	627V234BM18	627V234BMT18	627V234BN18
20	627V234BM20	627V234BMT20	627V234BN20
22	627V234BM22	627V234BMT22	627V234BN22
24	627V234BM24	627V234BMT24	627V234BN24

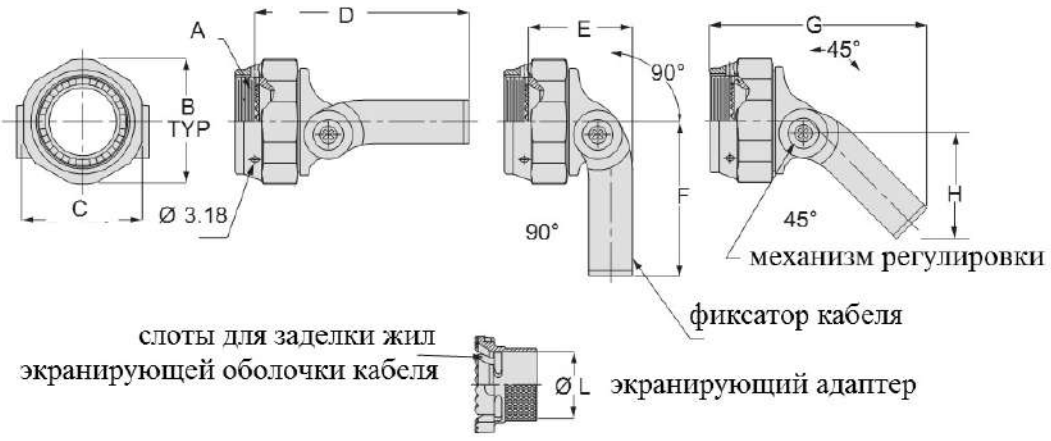

Размер корпуса	Резьба A	Ø B Max	C Max	D Max	E Max	F Max	G Max	H Max	Ø L
09	M12 x 1.0-6H	20.62	19.05	44.96	18.54	27.69	18.54	27.43	4.5
10	M14 x 1.0-6H	23.83	22.23	44.96	18.54	28.45	17.78	28.19	7.5
11	M15 x 1.0-6H	23.83	22.23	44.96	18.54	28.45	17.78	28.19	7.7
12	M17 x 1.0-6H	26.58	25.40	52.07	21.34	35.81	20.57	28.23	10.0
14	M19 x 1.0-6H	26.58	25.40	52.07	21.34	35.81	20.57	28.23	12.0
16	M22 x 1.0-6H	31.75	28.58	52.07	21.34	37.34	19.05	36.07	14.4
18	M25 x 1.0-6H	34.93	31.75	57.40	23.88	41.91	22.35	39.12	16.7
20	M28 x 1.0-6H	38.10	34.93	57.40	23.88	43.43	20.57	41.40	19.7
22	M31 x 1.0-6H	41.28	38.10	69.09	26.42	53.09	23.88	50.04	22.2
24	M34x 1.0-6H	44.45	41.28	69.09	26.42	54.10	22.86	51.31	25.3



Защищенные кожухи, оснащенные ТУТ и экранирующими адаптерами, для серии 806

Информация для заказа

Базовая серия	**317V**	**S111**	**BM**	**10**	**-1**	**K**
Тип кожуха: S111 – прямой кожух B111 – угловой 45 A111 – угловой 90						
Материал корпуса/Тип покрытия: BM – алюминий/химосажденный никель BMT – алюминий/никель-PTFE BN – алюминий/кадмий с оливково серым хроматированием BZR – алюминий/черный цинк/никель						
Индекс размера корпуса – 09, 10, 11, 12, 14, 16, 18, 20, 22, 24						
Индекс материала ТУТ: 1 – эластомер 2 – полиолефин						
Индекс комплектования стяжным хомутом: не указывается – кожух поставляется без стяжного хомута K – кожух поставляется с предварительно свернутым стяжным хомутом NANO BAND						

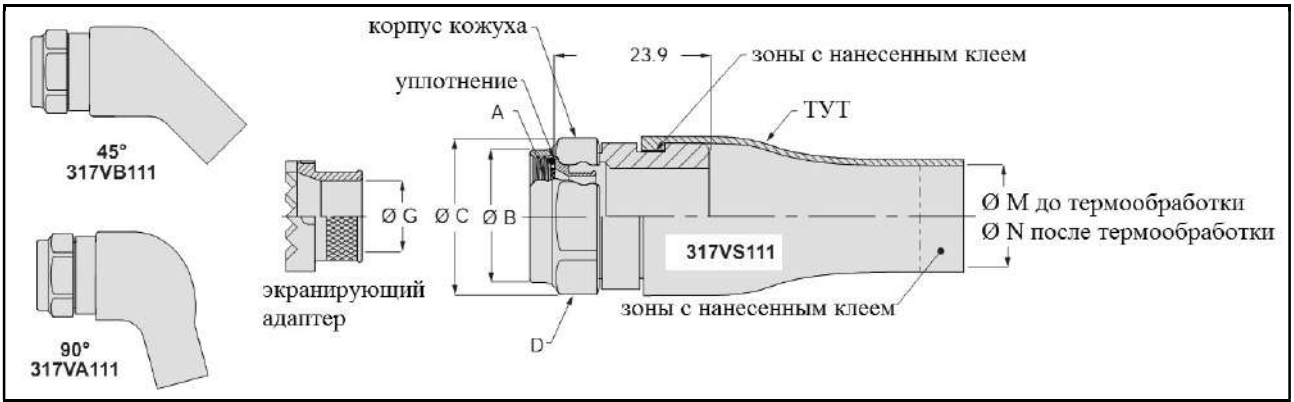

Размер корпуса	Резьба A	Ø B Max	Ø C Max	D	Ø G	M Min	N Max
09	M12 x 1.0-6H	16.5	21.8	19.1	4.5	6.4	5
10	M14 x 1.0-6H	19.5	24.9	22.2	7.5	9	5
11	M15 x 1.0-6H	19.5	24.9	22.2	7.7	9	5
12	M17 x 1.0-6H	22.6	29.5	25.4	10	12.5	6
14	M19 x 1.0-6H	26.2	32.5	28.6	12	14.4	6
16	M22 x 1.0-6H	26.2	32.5	28.6	14.4	14.4	6
18	M25 x 1.0-6H	29.2	35.8	31.8	16.7	17.5	7
20	M28 x 1.0-6H	32.5	38.6	34.9	19.7	19.5	8.5
22	M31 x 1.0-6H	35.8	41.7	38.1	22.2	22.7	10
24	M34 x 1.0-6H	38.9	45.00	41.3	25.3	25.9	10

Незащищенные композитные кожухи Qwik-Ty®
со стойкой для фиксации кабеля, экранирующими адаптерами
(поставляются в комплекте)
для серии 806



Информация для заказа

Базовая серия	**457V**	**S048**	**BM**	**14**	**P**
Тип кожуха: S048 – прямой кожух B048 – угловой 45 A048 – угловой 90					
Материал корпуса/Тип покрытия: BM – алюминий/химосажденный никель BMT – алюминий/никель-PTFE BN – алюминий/кадмий с оливково серым хроматированием BZR – алюминий/черный цинк/никель					
Индекс размера корпуса – 09, 10, 11, 12, 14, 16, 18, 20, 22, 24					
Индекс дополнительных опций: не указывается – кожух поставляется без дополнительных опций P – кожух поставляется с резиновой накладкой на стойку (стяжные хомуты поставляются по отдельному заказу)					

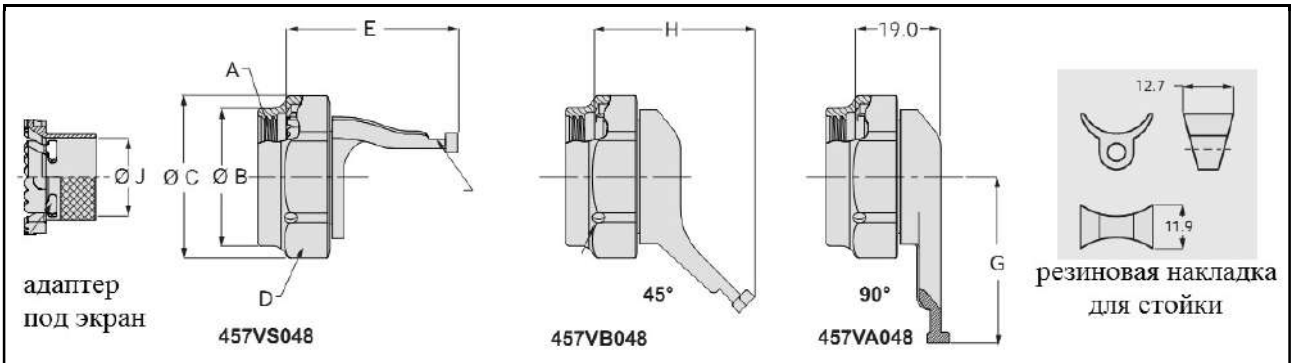

Размер корпуса	**Резьба A**	**Ø B Max**	**Ø C Max**	**D**	**E Max**	**G Max**	**H Max**	**Ø J**
09	M12 x 1.0-6H	16.5	19.1	44.96	32.5	31.0	29.0	4.5
10	M14 x 1.0-6H	19.5	22.2	44.96	32.5	32.8	29.0	7.5
11	M15 x 1.0-6H	19.5	22.2	44.96	32.5	32.8	29.0	7.7
12	M17 x 1.0-6H	22.6	25.4	52.07	36.6	41.1	29.0	10.0
14	M19 x 1.0-6H	26.2	28.6	52.07	38.4	42.2	41.7	12.0
16	M22 x 1.0-6H	26.2	28.6	52.07	38.4	42.2	41.7	14.4
18	M25 x 1.0-6H	29.2	31.8	57.40	38.4	43.7	41.7	16.7
20	M28 x 1.0-6H	32.5	34.9	57.40	39.9	43.7	44.2	19.7
22	M31 x 1.0-6H	35.8	38.1	69.09	43.4	45.5	44.2	22.2
24	M34x 1.0-6H	38.9	41.3	69.09	46.5	47.0	44.2	25.3

Незащищенные композитные составные кожухи с интегрированным адаптером под установку экрана для серии 806



Информация для заказа

Базовая серия	**4470V**	**S1061**	**XM**	**14**	**-10**	**B**	**S**
Тип кожуха:							
S1061 – прямой кожух							
T1061 – угловой 45							
W1061 – угловой 90							
Материал корпуса/Тип покрытия:							
XM – химосажденный никель							
XMT – никель-PTFE							
XW – оливково серый кадмий							
Индекс размера корпуса – 08, 09, 10, 11, 12, 14, 16, 18, 20, 22, 24							
Индекс Ø кабельного вывода – 10, 12, 14, 16, 18, 20, 22, 24							
Индекс комплектования стяжным хомутом:							
B – кожух поставляется со стяжным хомутом 601-040							
K – кожух поставляется со стяжным хомутом 601-041							
не указывается – поставляется без стяжного хомута							
Индекс модификации экранирующего адаптера:							
S – адаптер имеет слоты для монтажа жил экранирующей оболочки кабеля							
не указывается – адаптер поставляется без слотов							

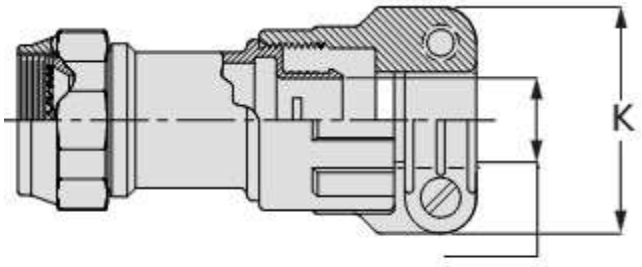

Ø кабельного вывода ± 0.8

Индекс Ø кабельного вывода	**Применяемость для размеров корпусов**	**Ø кабельного вывода, ± 0.8**	**K ± 1.5**
10	08 – 24	5.6	23.9
12	10 – 24	7.1	29.7
14	12 – 24	8.6	32.5
16	14 – 24	11.7	35.8
18	18 – 24	14.0	38.1
20	18 – 24	15.7	39.6
22	22, 24	17.8	42.9
24	24	19.8	46.0

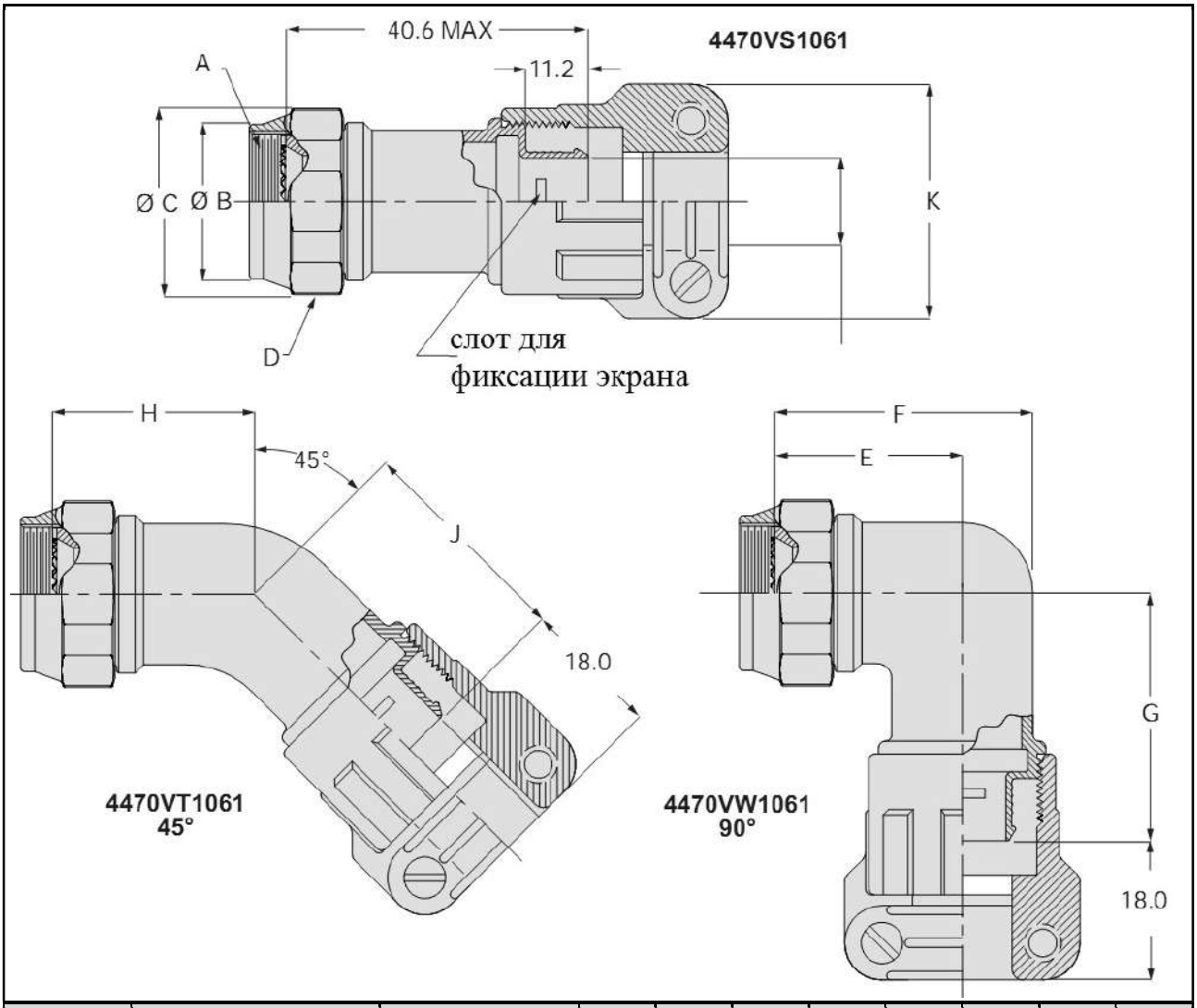

Размер корпуса	Максимальный индекс Ø кабельного вывода	Резьба A	Ø B Max	Ø C Max	D	E ± 1.5	F ± 2.3	G Max	H ± 1.5	J ± 2.3
08	**10**	M10 x 1.0-6H	16.5	21.8	19.1	17.5	22.4	33.3	18.3	29.2
09	**10**	M12 x 1.0-6H	16.5	21.8	19.1	17.5	22.4	33.3	18.3	29.2
10	**12**	M14 x 1.0-6H	19.6	24.9	22.2	19.1	25.4	36.1	19.1	32.3
11	**12**	M15 x 1.0-6H	19.6	24.9	22.2	19.1	25.4	36.1	19.1	32.3
12	**14**	M17 x 1.0-6H	22.6	29.5	25.4	20.6	28.7	39.9	19.1	33.8
14	**16**	M19 x 1.0-6H	26.2	32.5	28.6	22.4	33.3	39.9	19.3	34.8
16	**16**	M22 x 1.0-6H	26.2	32.5	28.6	22.4	33.3	39.9	19.3	34.8
18	**20**	M25 x 1.0-6H	29.2	35.8	31.8	23.9	35.1	41.7	19.8	35.3
20	**20**	M28 x 1.0-6H	32.5	38.6	34.9	24.6	36.6	43.9	20.1	35.8
22	**22**	M31 x 1.0-6H	35.8	41.7	38.1	26.9	41.4	46.2	20.8	36.3
24	**24**	M34 x 1.0-6H	38.9	45.0	41.3	28.7	44.5	46.2	21.8	37.3

Незащищенные составные кожухи
с интегрированным адаптером под установку экрана
для серии 806



Информация для заказа

Базовая серия	**443V**	**S039**	**ME**	**14**	**-10**	**-2**
Тип кожуха: S039 – прямой кожух H039 – угловой 45 J039 – угловой 90						
Материал корпуса/Тип покрытия: ME – алюминий/химосажденный никель MT – алюминий/никель-PTFE NF – алюминий/кадмий с оливково серым хроматированием ZR – алюминий/черный цинк/никель NFP – алюминий/кадмий с оливково серым хроматированием, рабочая зона обработана полисульфидом Z1 – нержавеющая сталь/пассивирование						
Индекс размера корпуса – 08, 09, 10, 11, 12, 14, 16, 18, 20, 22, 24						
Индекс диаметра кабельного вывода: 01 – 12						
Индекс длины прямого кожуха: 2 – 25.40 мм 3 – 38.10 мм 4 – 50.80 мм 5 – 63.50 мм 6 – 76.20 мм не указывается для угловых кожухов						

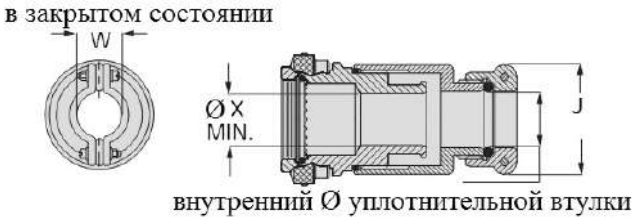

Индекс Ø кабельного вывода	**Внутренний Ø уплотнительной втулки**		**J Max**	**W**	**Ø X Min**
	Min	**Max**			
01	3.18	6.35	26.7	6.71	6.4
02	4.78	9.53	30.5	8.74	9.4
03	7.92	11.13	33.0	11.68	10.9
04	8.71	12.70	36.6	13.84	12.7
05	11.13	15.88	42.9	17.73	15.7
06	14.27	19.05	45.0	19.81	19.1
07	17.48	22.23	53.8	24.13	22.1
08	20.62	25.40	63.5	25.78	25.4
09	23.83	28.58	66.5	30.15	28.4
10	26.97	31.75	68.1	30.99	31.8
11	28.58	34.93	76.2	38.10	35.1
12	31.75	38.10	88.9	41.28	38.1

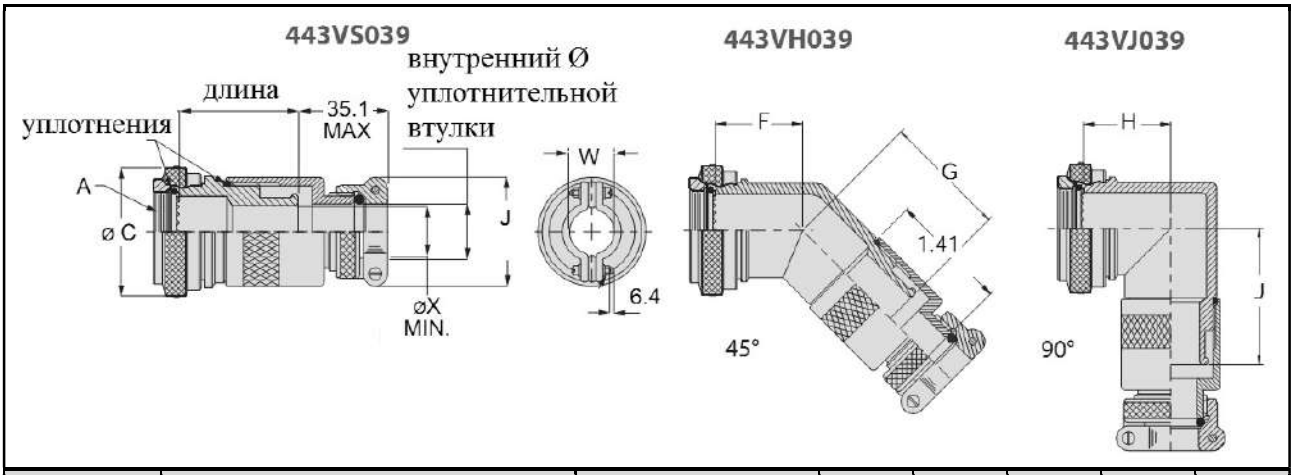

Размер корпуса	Максимальный индекс Ø кабельного вывода	Резьба A	Ø C Max	F Max	G Max	H Max	J Max
08	**01**	M10 x 1.0-6H	17.58	16.00	26.16	22.35	29.97
09	**01**	M12 x 1.0-6H	19.96	16.26	26.16	22.35	30.73
10	**02**	M14 x 1.0-6H	22.43	17.02	26.92	23.62	32.00
11	**03**	M15 x 1.0-6H	23.14	17.27	27.69	24.89	32.77
12	**04**	M17 x 1.0-6H	25.45	17.78	27.94	25.15	33.53
14	**04**	M19 x 1.0-6H	27.08	18.29	27.94	25.15	34.29
16	**05**	M22 x 1.0-6H	30.38	19.30	28.70	26.67	35.81
18	**06**	M25 x 1.0-6H	33.30	20.07	29.72	28.45	37.34
20	**07**	M28 x 1.0-6H	36.32	21.08	30.48	29.97	38.86
22	**08**	M31 x 1.0-6H	39.32	21.84	31.50	31.50	40.39
24	**09**	M34 x 1.0-6H	43.08	23.11	32.77	33.02	42.42

Прямые кожухи StarShield™ с защитой от воздействия р/ч помех и ЭМИ для соединителей Mighty Mouse, серии 800, 801, 803, 804, 805

Информация для заказа

Базовая серия	**470MS013**	**NF**	**09**	**07**	**B**	**-T**
Материал корпуса/Тип покрытия:						
M – алюминий/химосажденный никель						
MT – алюминий/никель-PTFE						
NF – алюминий/оливково серый кадмий						
ZR – алюминий/цинк-никель, черный						
ZN – алюминий/никель матовый						
Z1 – нержавеющая сталь/пассивирование						
ZM – нержавеющая сталь/никель						
Индекс размера корпуса (в соответствии с таблицей)						
Индекс длины корпуса (в соответствии с таблицей)						
Индекс комплектования стяжным хомутом:						
B – поставляется со стяжным хомутом 601-060						
K – кожух поставляется с предварительно свернутым стяжным хомутом 601-060						
Индекс поставки термоусаживаемых трубок (ТУТ):						
T – поставляется со стандартными ТУТ (в соответствии с таблицей)						
H – поставляется с негалогеновыми ТУТ						
не указывается – ТУТ не поставляются						

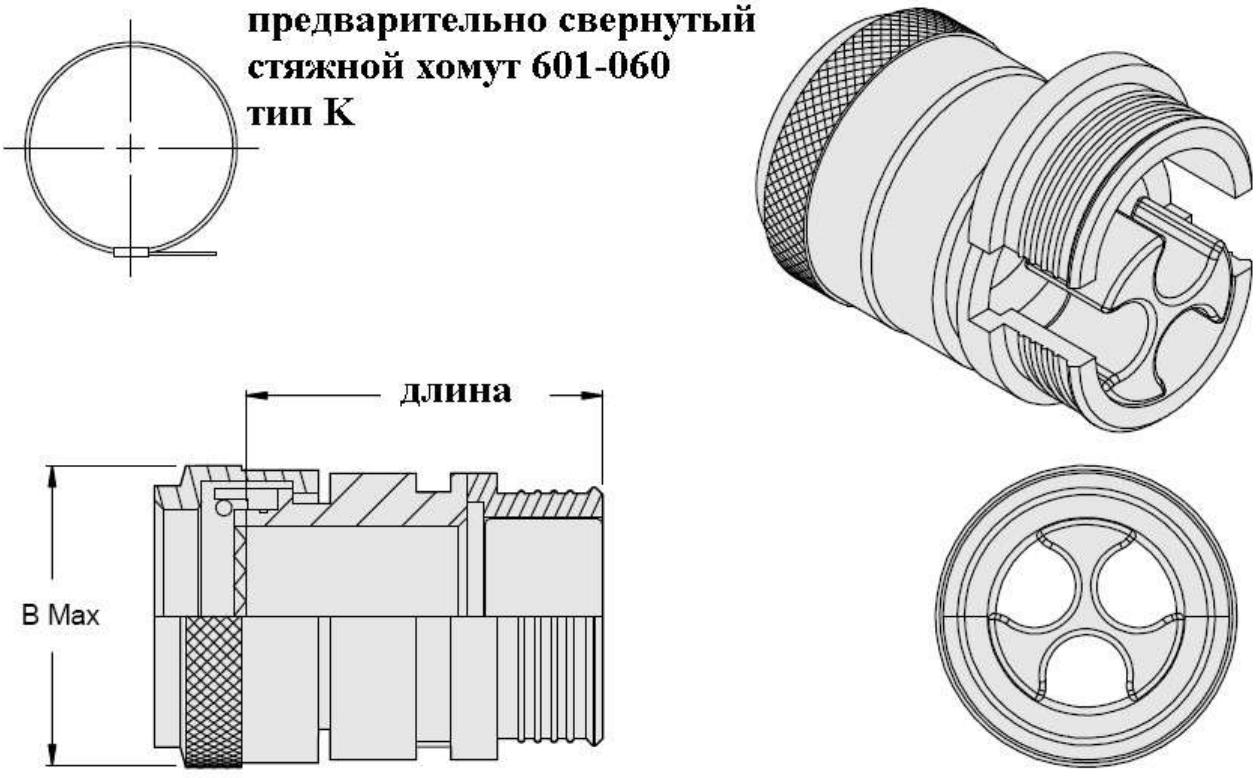

Размеры

Индекс размера корпуса	Размер корпуса		Резьба A	B Max	Количество гильз
	800, 801, 803, 804	805			
05	05	**нет**	1/4-32 UNEF	11.9	1
06	06	**нет**	5/16-32 UNEF	13.5	1
11	**нет**	08	3/8-32 UNEF	14.5	1
07	07	09	7/16-28 UNEF	16.2	1
08	08	10	1/2-28 UNEF	17.8	1
09	09	11	9/16-24 UNEF	19.3	2
10	10	12	5/8-24 UNEF	20.8	3
12	11/12/13	13	11/16-24 UNEF	22.8	3
13	**нет**	15	3/4-20 UNEF	23.6	5
14	14/15/16/17	18/19	15/16-20 UNEF	28.9	6
17	21	23	1 3/16-18 UNEF	35.2	9

Индекс длины корпуса кожуха	Длина корпуса кожуха
07	22.35
08	25.40
09	28.70
10	31.75
11	35.05
12	38.10
13	41.40
14	44.45
15	47.75
16	50.80

Примечания

1. Для эффективного экранирования должны быть использованы однотипные токопроводящие материалы и покрытия соединителей и кожухов.
2. Комплекты крепления пучков проводов поставляются отдельно:
    - Комплект **687-764**: гильза, изоляционный патрубок, термоусаживаемая металлизированная (с лужением) соединительная муфта
    - Комплект **687-809**: гильза, изоляционный патрубок, термоусаживаемая соединительная муфта
    - Гильзы **687-748**
    - Комплект **687-841-01**: готовая сборка (гильза, изоляционный патрубок, удлиненная термоусаживаемая металлизированная (с лужением) соединительная муфта)

Звездочки серии StarShield™ для кожухов серий 4701-013

Информация для дополнительного заказа

Базовая серия	**687-763**	**NF**	**17**	**-1**
Материал корпуса/Тип покрытия: M – алюминий/химосажденный никель NF – алюминий/оливково серый кадмий ZR – алюминий/цинк-никель, черный Z1 – нержавеющая сталь/пассивирование ZM – нержавеющая сталь/никель				
Индекс размера звездочки (в соответствии с таблицей)				
Индекс типа модификации: 1 – одна цельная звездочка не указывается – две звездочки (цельная + разъемная)				

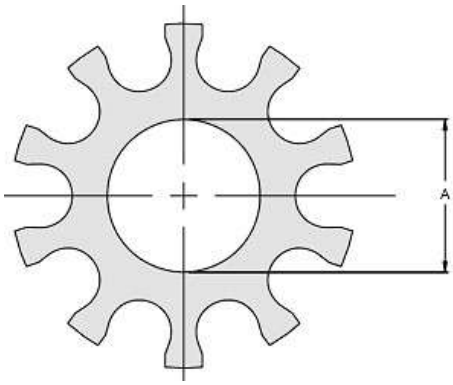

Модификация, тип 1

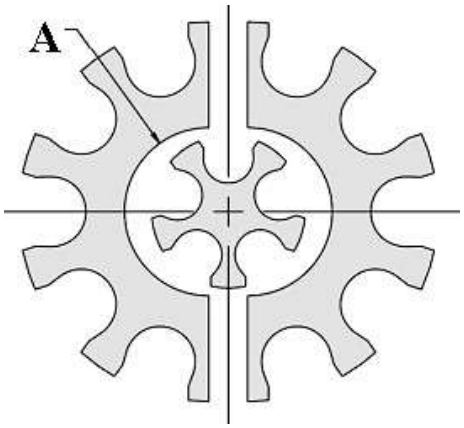

Модификация, тип 2

Индекс размера звездочки	**Индекс размера корпуса кожухов серий 470-013, 470-019, 470-020**	**A Max**	**Количество гильз**	**Тип модификации**
11	10/11	–	2	1
13	12/13	–	3	
15	14/15	3	5	
17	16/17	6	6	
19	18/19	9	7	
21	20/21	12	9	
218	20/21	12	8	
23	22/23	15	10	
25	24/25	18	12	
2914	28/29	25	14	
3318	32/33	28	18	
177	16/17	–	7	2
2111	20/21	–	11	
2313	22/23	–	13	
2514	24/25	–	14	
2515	24/25	–	15	
2517	24/25	–	17	
2922	28/29	–	22	
2925	28/29	–	25	
3328	32/33	–	28	
3331	32/33	–	31	

Звездочки серии StarShield™
для применения с гильзами серии 687-859 и комплектами серии 687-861

Информация для дополнительного заказа

Базовая серия	**687-860**	**NF**	**10**
Материал корпуса/Тип покрытия: M – алюминий/химосажденный никель NF – алюминий/оливково серый кадмий ZR – алюминий/цинк-никель, черный ZM – нержавеющая сталь/никель			
Суммарное количество отверстий (в соответствии с таблицей)			

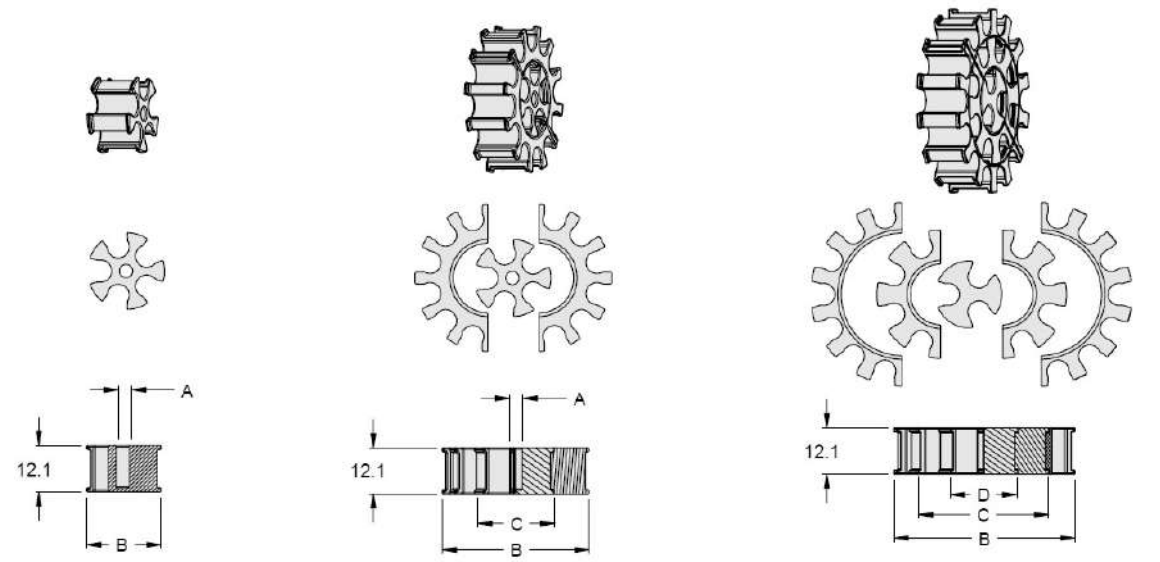

Модификация 1 **Модификация 2** **Модификация 3**

Суммарное количество отверстий	Тип модификации	A	B Max	C Max	D Max
3	**1**	–	16.3	–	–
4	**1**	–	18.4	–	–
5	**1**	3.6	20.8	–	–
6	**1**	6.1	23.2	–	–
7	**1**	8.5	25.7	–	–
8	**1**	9.8	28.2	–	–
9	**1**	13.5	30.7	–	–
10	**1**	16.1	33.2	–	–
14	**2**	–	37.3	20.3	–
15	**2**	3.6	37.5	22.6	–
18	**2**	6.1	39.9	25.0	–
19	**2**	8.4	42.4	27.5	–
20	**2**	9.8	44.2	30.0	–
25	**3**	–	49.7	34.9	18.2
30	**3**	–	51.8	37.0	20.0

Комплект, серия 687-764: медная гильза, ТУТ,
термоусаживаемая (армированная, с лужением) соединительная муфта

Информация для отдельного заказа

Базовая серия	**687-764**	**-02**	**M**
Индекс размера (в соответствии с таблицей)			
Материал корпуса/Тип покрытия: M – алюминий/химосажденный никель NF – алюминий/оливково серый кадмий ZR – алюминий/цинк-никель, черный			

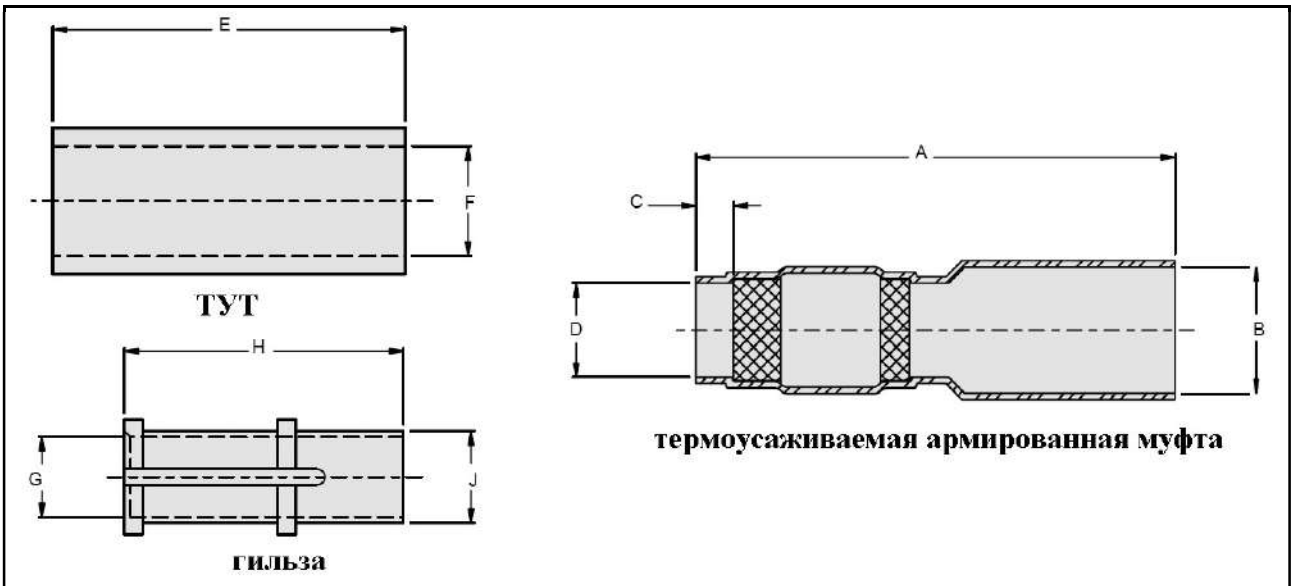

Индекс размера	A Max	B Min	C Max	D Min	E Min	F Min	G Min	H Max	J
02	26.5	7.00	2.0	5.2	19.5	6.1	4.3	15.7	5.1
04	30.0	9.00	2.5	5.2	19.5	6.1	4.3	15.7	5.1
05	47.0	12.07	3.0	9.5	25.4	9.4	7.6	25.5	9.0

Комплект, серия 687-809:
медная гильза, ТУТ, термоусаживаемая соединительная муфта

Информация для отдельного заказа

Базовая серия	**687-809**	**-03**	**M**
03 – индекс размера			
Материал корпуса/Тип покрытия:			
M – алюминий/химосажденный никель			
NF – алюминий/оливково серый кадмий			
ZR – алюминий/цинк-никель, черный			

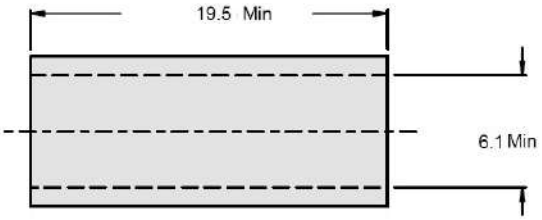

ТУТ

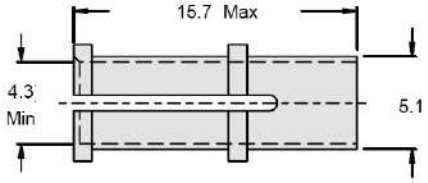

гильза

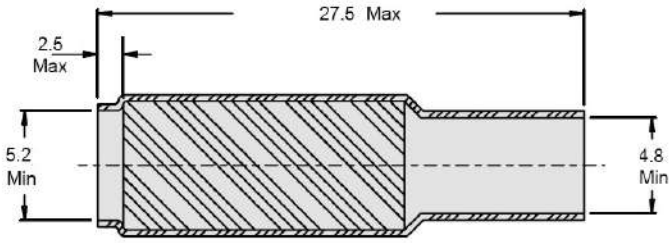

термоусаживаемая соединительная муфта

Комплекты, серия 687-858, для применения с кожухами серии Mighty Mouse:
алюминиевая гильза, ТУТ, термоусаживаемая соединительная муфта

Информация для отдельного заказа

Базовая серия	**687-858**	**-01**	**M**
01 – индекс размера			
Материал корпуса/Тип покрытия:			
M – алюминий/химосажденный никель			
NF – алюминий/оливково серый кадмий			
ZRC – алюминий/цинк-никель, черный			

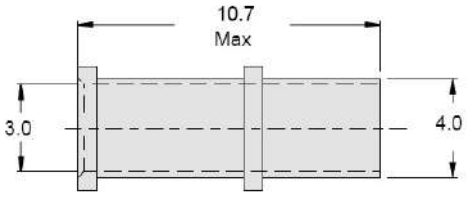

гильза

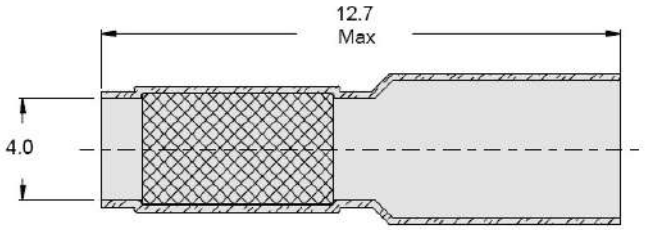

термоусаживаемая соединительная муфта

Готовая сборка, серия 687-841: медная гильза, ТУТ, экранирующий чулок

Информация для отдельного заказа

Базовая серия	**687-841**	**-01**	**M**
Индекс размера (в соответствии с таблицей)			
Материал корпуса/Тип покрытия: M – алюминий/химосажденный никель NF – алюминий/оливково серый кадмий			

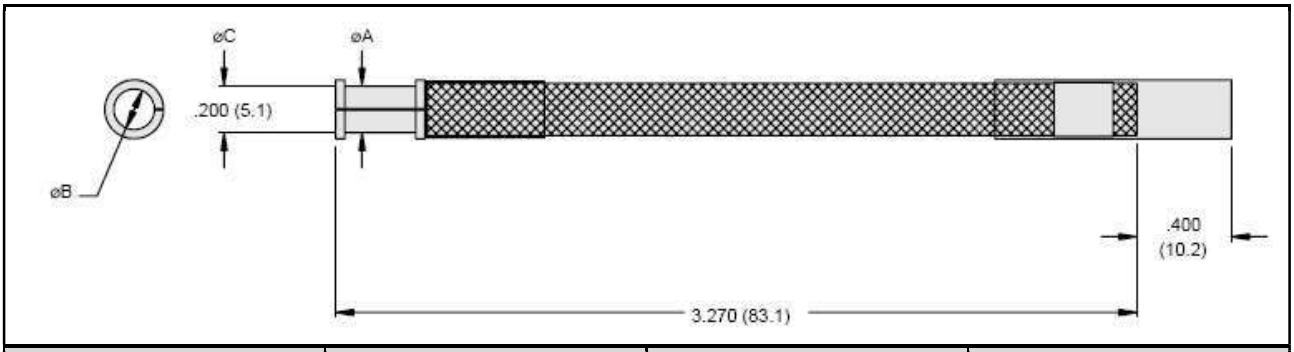

Индекс размера	**A**	**B**	**C**
01	5.1	4.4	6.4
02	5.8	5.2	6.9

Готовая сборка, серия 687-861: медная гильза, ТУТ, термоусаживаемая (армированная, с лужением) соединительная муфта, экранирующий чулок

Информация для отдельного заказа

Базовая серия	**687-861**	**-01**	**M**	**S**
01 – индекс размера				
Материал корпуса/Тип покрытия: M – алюминий/химосажденный никель ZRC – алюминий/цинк-никель, черный				
Индекс материала экранирующей оболочки: S – нержавеющая сталь/никель не указывается – стандартное исполнение				

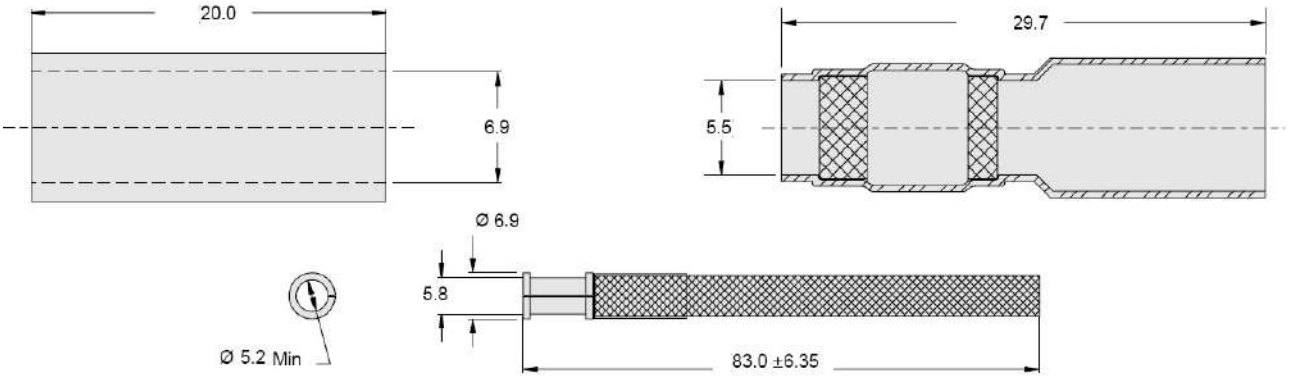

Стандартные и глухие медные гильзы, серия 687-748

Информация для отдельного заказа

Базовая серия	**687-748**	**M**	**-01**
Материал корпуса/Тип покрытия: M – алюминий/химосажденный никель NF – алюминий/оливково серый кадмий ZRC – алюминий/цинк-никель, черный			
Тип гильзы: 1 – глухая гильза не указывается – стандартная гильза			

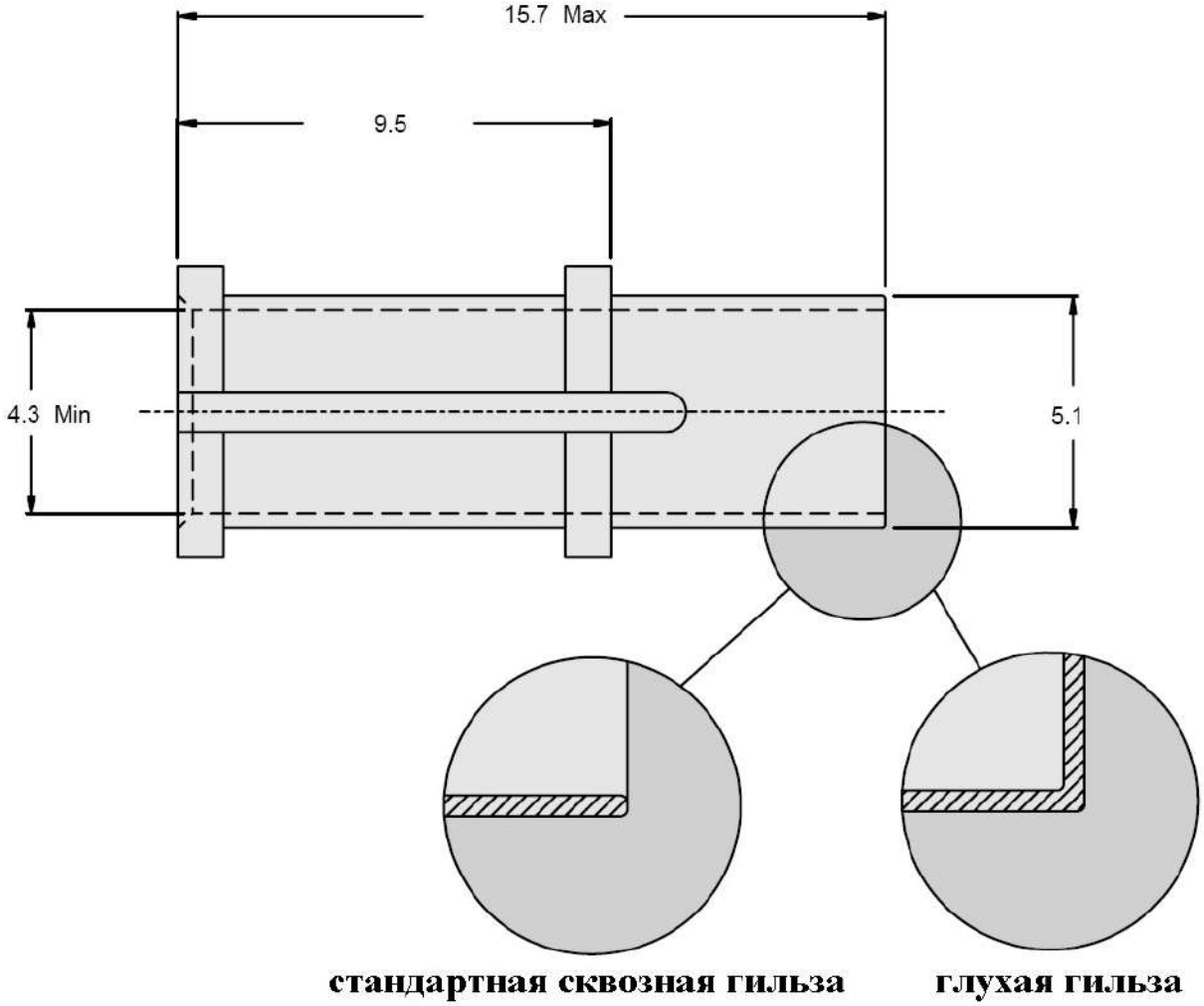

Стандартные и глухие медные гильзы, серия 687-859,
для применения со звездочками серии 687-860

Информация для отдельного заказа

Базовая серия	**687-859**	**M**	**-01**
Материал корпуса/Тип покрытия: M – алюминий/химосажденный никель NF – алюминий/оливково серый кадмий			
Тип гильзы: 1 – стандартная гильза 2 – глухая гильза			

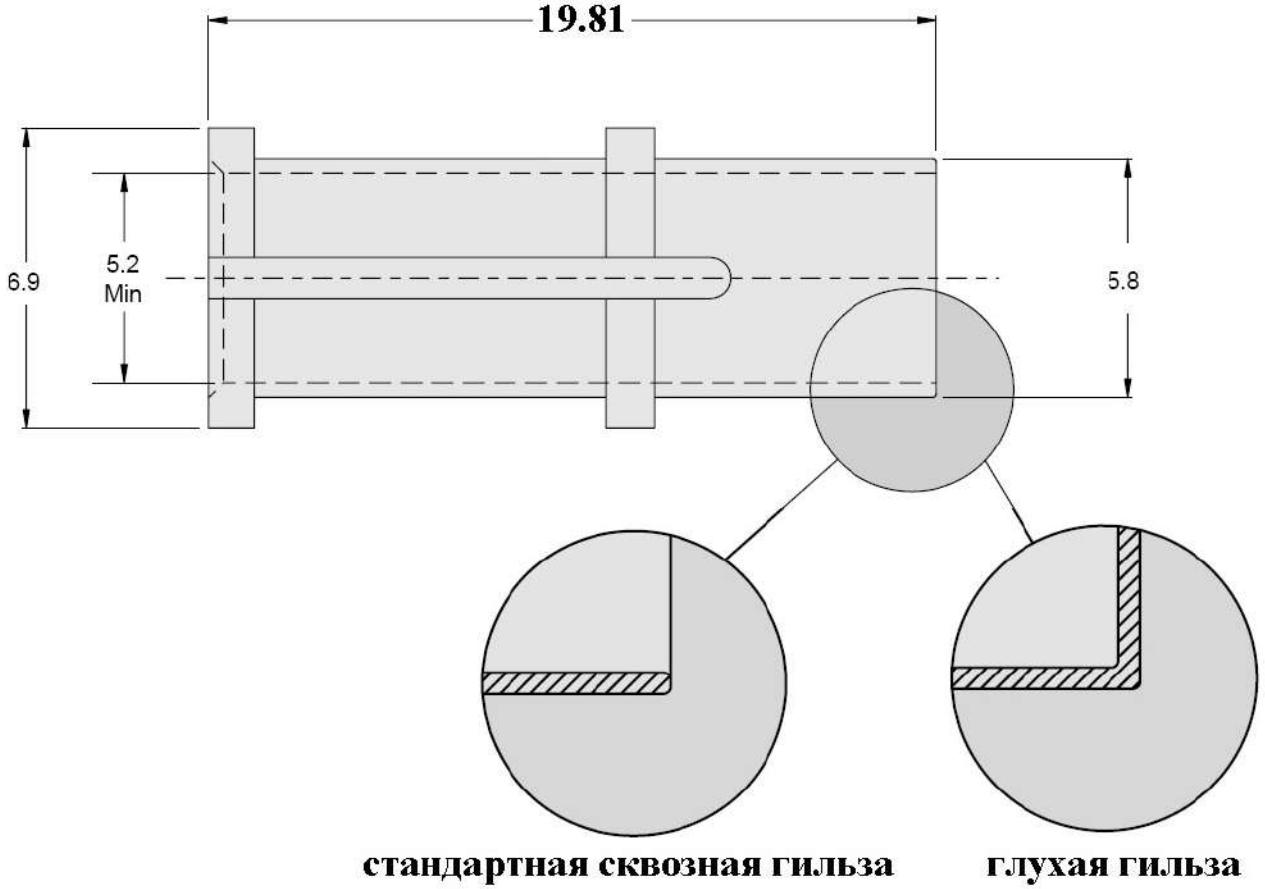

Термоусаживаемые (армированные, с лужением) соединительные муфты, серия 687-788

Информация для отдельного заказа

Базовая серия	**687-788**	**-02**
Индекс размера		

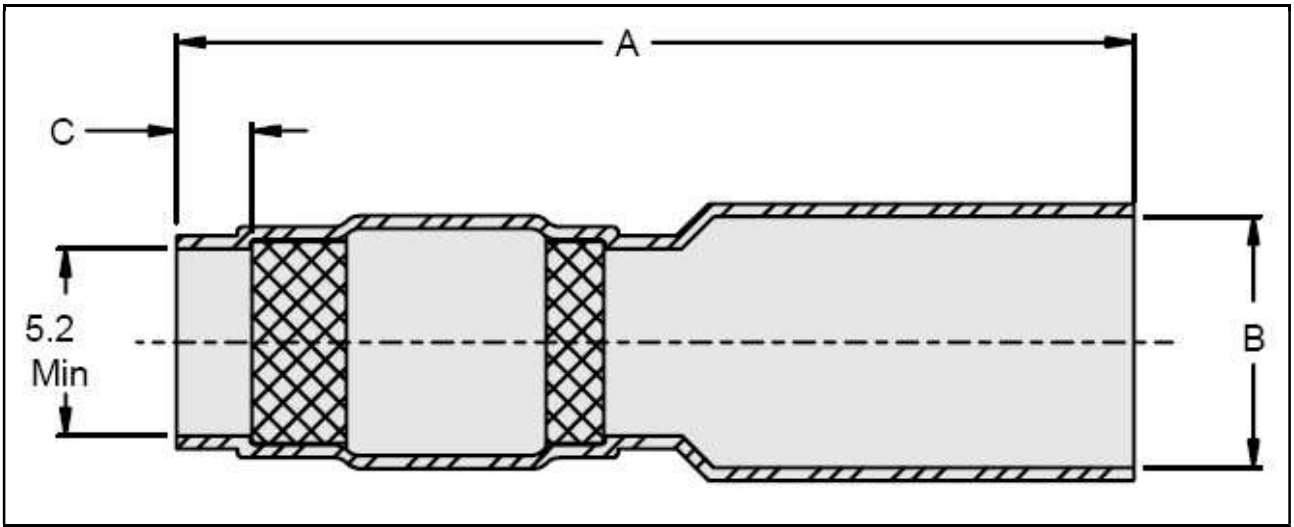

Индекс размера	A	B	C
02	26.5	7.00	2.0
04	30.0	9.00	2.5

Термоусаживаемые трубки (ТУТ) – радиационно модифицированный поливинилиденфторид
Термоусаживаемые соединительные муфты – радиационно модифицированный поливинилиденфторид
Термоусаживаемые (армированные с лужением) соединительные муфты – радиационно модифицированный поливинилиденфторид + ArmorLite™ + лужение (Sn9Ag3.5Cu.5)

ДЛЯ ЗАМЕТОК

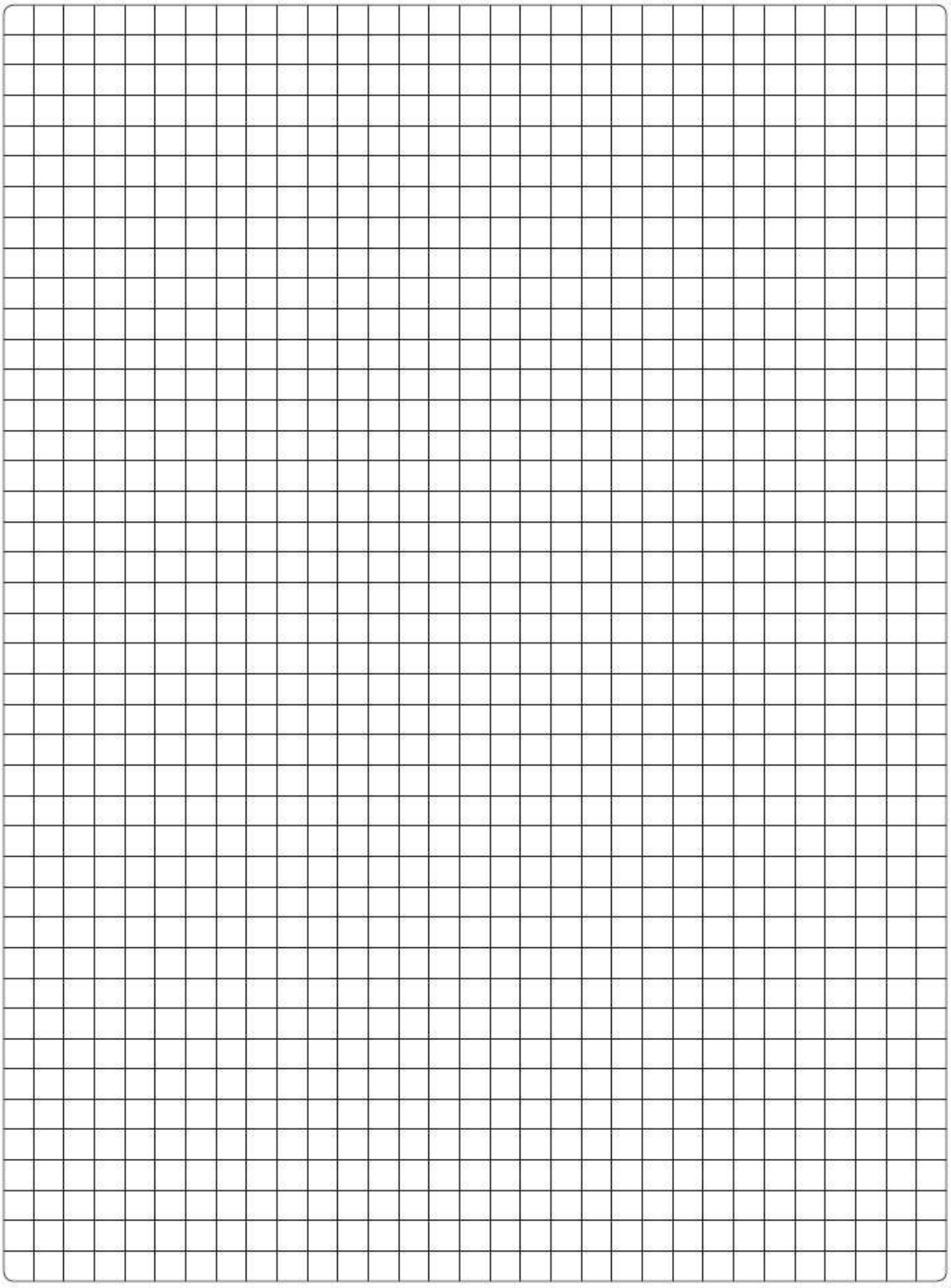



A World Interconnect Solutions

Glenair Power
Products Group
860 N. Main Street Extension
Wallingford, CT
06492

Telephone:
203-741-1115
Facsimile:
203-741-0053
sales@glenair.com

Glenair UK Ltd
40 Lower Oakham Way
Oakham Business Park
P.O. Box 37, Mansfield
Notts, NG18 5BY England

Telephone:
+44-1623-638100
Facsimile:
+44-1623-638111
sales@glenair.co.uk

Glenair Microway Systems
7000 North Lawndale Avenue
Lincolnwood, IL
60712

Telephone:
847-679-8833
Facsimile:
847-679-8849

Glenair Nordic AB
Gustav III : S Boulevard 46
S - 169 27 Solna
Sweden

Telephone:
+46-8-50550000
Facsimile:
+46-8-50550001
sales@glenair.se

Glenair Electric GmbH
Schaberweg 28
61348 Bad Homburg
Germany

Telephone:
06172 / 68 16 0
Facsimile:
06172 / 68 16 90
germany@glenair.com

Glenair Iberica
C/ La Vega, 16
45612 Velada
Spain

Telephone:
+34-925-89-29-88
Facsimile:
+34-925-89-29-87
sales@glenair.es

Glenair Italia S.p.A.
Via Del Lavoro, 7
40057 Quarto Inferiore –
Granarolo dell'Emilia
Bologna, Italy

Telephone:
+39-051-782811
Facsimile:
+39-051-782259
info@glenair.it

Glenair France SARL
7, Avenue Parmentier
Immeuble Central Parc #2
31200 Toulouse
France

Telephone:
+33-5-34-40-97-40
Facsimile:
+33-5-61-47-86-10
sales@glenair.fr