# FISCHER СЕРИЯ CORE
# PLASTIC

## ПРОСТЫЕ В ИСПОЛЬЗОВАНИИ

## ПРОЧНЫЕ

## ЛЕГКИЕ

от **2** до **27** контактов

- Защищенность – до IP68
- Срок службы – более 5000 циклов
- Устойчивы к большим перепадам температур
- Четкое кодирование для легкой идентификации

Идеальное применение для:

- медицинского оборудования
- промышленных и измерительных приборов
- пищевой и фармацевтической переработки

**Электрические Соединители**

## ТЕХНИЧЕСКИЙ ОБЗОР

THE **RELIABLE** EXPERT

fischer® CONNECTORS

Содержание

Описание. Характеристики **4**

Соединители серии «CORE PLASTIC-405» **6**

- Контактные схемы для размера корпуса 405. Электрические характеристики **6**
- Координатные сетки для печатного монтажа **8**
- Информация для заказа соединителей серии «CORE PLASTIC-405» **9**
- Размеры **11**
- Контакты под обжимку. Инструменты для обжимки. Информация для заказа **11**
- Монтажные комплекты. Состав комплекта. Размеры. Информация для совместного заказа с вилками **12**
- Эксплуатационные заглушки для вилок серии «CORE PLASTIC-405» **13**

Соединители серии «CORE PLASTIC-4032» **14**

- Контактные схемы для размера корпуса 405. Электрические характеристики **14**
- Координатные сетки для печатного монтажа **16**
- Информация для заказа соединителей серии «CORE PLASTIC-4032» **17**
- Размеры **19**
- Монтажные комплекты для применения ТОЛЬКО с корпусами вилок, тип SI (4032) **20**
- Эксплуатационные заглушки для соединителей серии «CORE PLASTIC-4032» **21**

**Компания «FISCHER CONNECTORS» предлагает электрические соединители серии «CORE PLASTIC»**

- Защищенность – до IP50/IP67/IP68;
- Срок службы – до 5 000 циклов;
- Устойчивы к большим перепадам температуры;
- Цветовая визуализация различия;
- 2 модификации – 405, 4032;
- 3 типа корпусов – вилка без системы экранирования, вилка с системой экранирования, розетка;
- 1 размер корпуса – 405 (4032);
- Количество контактов – от 2 до 27;
- Тип контактов – под пайку проводов, под обжимку, под печатный монтаж;
- Соединители серии «**CORE PLASTIC**» взаимозаменяемы и взаимосочленяемы со всеми соединителями модельного ряда «**CORE**» при условии соответствия размеров корпусов, контактных схем и ключей различия;
- Кабельные сборки на базе соединителей серии «**CORE PLASTIC**» доступны в любой конфигурации по согласованному запросу;

**Вниманию пользователей!**

Данные информационные материалы не являются официальным каталогом компании «FISCHER CONNECTORS» по соединителям серии **«CORE PLASTIC»!** С оригинальными каталогами по соединителям компании «FISCHER CONNECTORS» можно ознакомиться на сайте производителя – https://www.fischerconnectors.com/global/en

Приведенный технический обзор (описания, характеристики) и рекомендации специалистов ООО «ТауРос Техника» (Санкт-Петербург) предназначены для корректного формирования обозначений электрических соединителей компании «FISCHER CONNECTORS» серии **«CORE PLASTIC»** с целью последующего применения в соответствии с предъявляемыми техническими требованиями пользователей

При формировании обозначений соединителей рекомендуется проведение консультаций

## Основные характеристики

## Материалы и покрытия

**Модификация 405**

Корпусы соединителей, задние гайки, контргайки, эксплуатационные заглушки для вилок – полиэфиримид;
Кабельные зажимы – POM (Delrin®);
Штыревые контакты под пайку проводов – латунь/золото по никелю;
Штыревые контакты под обжимку – бронза/золото по никелю;
Гнездовые контакты – бронза/золото по никелю;
Металлические детали (кроме контактов) внутренних частей корпусов вилок, тип S – латунь/никель;
Изоляторы – PEEK;
Уплотнительные кольца – FPM (Viton ®);
Эластичные наконечники, сальниковые уплотнения вилок – термопластичный каучук (TPE-S), силиконовый каучук (VMQ);

**Модификация 4032**

Корпусы соединителей – полибутилентерефталат;
Задние гайки, контргайки, эксплуатационные заглушки, кабельные зажимы – POM (Delrin®);
Штыревые контакты под пайку проводов – латунь/золото по никелю;
Штыревые контакты под обжимку – бронза/золото по никелю;
Гнездовые контакты – бронза/золото по никелю;
Металлические детали (кроме контактов) внутренних частей корпусов вилок, тип S – латунь/никель;
Изоляторы – PEEK;
Уплотнительные кольца розеток, эксплуатационные заглушки для розеток – бутадиен-нитрильный каучук;
Уплотнительные кольца для вилок, эксплуатационные заглушки для вилок – FPM (Viton ®)
Эластичные наконечники, сальниковые уплотнения вилок – термопластичный каучук (TPE);

## Средостойкость

**Модификация 405**
Защищенность:
- вилки – IP50/IP67;
- розетки – IP50;

Срок службы – 5 000 циклов;

**Модификация 4032**
Защищенность – IP50/IP68;
Срок службы – 5 000 циклов;

## Электрические

Сопротивление изоляции – > 10 ГОм
Сопротивление контактов:
Ø 0.5 мм – 5.0 мОм Ø 0.7 мм – 5.0 мОм Ø 0.9 мм – 4.0 мОм
Ø 1.3 мм – 2.5 мОм Ø 1.6 мм – 2.5 мОм Ø 2.3 мм – 2.5 мОм
Ø 3.0 мм – 1.5 мОм

## Рабочий диапазон температур

| | Аксессуар | Описание | Рабочий диапазон температур |
|---|---|---|---|
| 1 | Корпусы | PBT (полибутилентерефталат) | от -65°C до +135°C |
| 2 | Изоляторы | PEEK (полиэфирэфиркетон) | от -65°C до +250°C |
| 3 | Уплотнительные кольца розеток | NBR (бутадиен-нитрильный каучук) | от -30°C до +110°C |
| 4 | Кабельные уплотнения | TPE (термопластичный эластомер) | от -70°C до +130°C |
| 5 | Кабельные зажимы | POM-Delrin® (полиоксиметилен) | от -40°C до +100°C |
| 6 | Эксплуатационные заглушки | для вилок | от -60°C до +100°C |
| | | для розеток | от -20°C до +180°C |

**Соединители серии «CORE PLASTIC-405»**

**Контактные схемы для размера корпуса 405. Электрические характеристики**

| Контактная схема | Вид | Кол-во контактов | | Тип контактов: под пайку | Тип контактов: под печатный монтаж | Ø контактов, мм Max | Тип изолятора | Параметры проводов: контакты под пайку |
|---|---|---|---|---|---|---|---|---|
| 087 | | 2 | | • | нет | 3.0 | PEEK | Ø 3.13 Max<br>AWG9 [1]<br>AWG10 [105/30] |
| 052 | | 3 | | • | нет | 2.0 | PEEK | Ø 2.03 Max<br>AWG13 [1]<br>AWG14 [7/22] |
| 054 | | 7 | 1 | • | нет | 2.0 | PEEK | Ø 2.03 Max<br>AWG13 [1]<br>AWG14 [7/22] |
| | | | 6 | | | 1.3 | | Ø 1.18 Max<br>AWG17 [1]<br>AWG18 [16/30] |
| 101 | | 9 | 1 | • | • | 2.0 | PEEK | Ø 2.03 Max<br>AWG13 [1]<br>AWG14 [7/22] |
| | | | 8 | | | 1.3 | | Ø 1.18 Max<br>AWG17 [1]<br>AWG18 [16/30] |

| Контактная схема | Вид | Кол-во контактов | | Тестовое напряжение [кВ] сочлененная пара: перем. ток ср.кв. контакт/корпус | перем. ток ср.кв. контакт/контакт | пост. ток контакт/корпус | пост. ток контакт/контакт | Ток на контакт [А] |
|---|---|---|---|---|---|---|---|---|
| 087 | | 2 | | 1.2 | 1.6 | 2.3 | 3.0 | 30 |
| 052 | | 3 | | 2.0 | 2.5 | 3.0 | 3.5 | 23 |
| 054 | | 7 | 1 | 3.0 | 2.0 | 4.0 | 3.0 | 25 |
| | | | 6 | 1.8 | 1.5 | 2.5 | 2.0 | 7.0 |
| 101 | | 9 | 1 | 3.0 | 2.0 | 4.0 | 3.0 | 25 |
| | | | 8 | 1.8 | 1.5 | 2.5 | 2.0 | 5.0 |

**Контактные схемы для размера корпуса 405. Электрические характеристики**
**Продолжение**

| Контактная схема | Вид | Кол-во контактов | | Тип контактов: под пайку | Тип контактов: под обжимку | Тип контактов: под печатный монтаж | Ø контактов, мм Max | Тип изолятора | Параметры проводов: контакты под пайку | Параметры проводов: контакты под обжимку |
|---|---|---|---|---|---|---|---|---|---|---|
| **069** | | 12 | | ● | **нет** | ● | 1.3 | PEEK | Ø 1.18 Max<br>AWG17 [1]<br>AWG18 [16/30] | не применяются |
| **104** | | 13 | 3 | ● | **нет** | ● | 1.3 | PEEK | Ø 1.18 Max<br>AWG17 [1]<br>AWG18 [16/30] | не применяются |
| | | | 10 | | | | 0.7 | | Ø 0.79 Max<br>AWG21 [1]<br>AWG22 [7/30] | |
| **110** | | 16 | 4 | ● | **нет** | ● | 1.6 | PEEK | Ø 1.86 Max<br>AWG13 [1]<br>AWG14 [7/22] | не применяются |
| | | | 12 | | | | 0.7 | | Ø 0.79 Max<br>AWG21 [1]<br>AWG22 [7/30] | |
| **038** | | 18 | | ● | ● | ● | 0.9 | PEEK | Ø 0.79 Max<br>AWG21 [1]<br>AWG22 [7/30] | Ø 0.48 – Ø 0.83<br>AWG22-26 |
| **102** | | 27 | | ● | ● | ● | 0.7 | PEEK | | Ø 0.38 – Ø 0.62<br>AWG24-28 |

| Контактная схема | Вид | Кол-во контактов | | Тестовое напряжение [кВ] сочлененная пара: перем. ток ср.кв. контакт/корпус | перем. ток ср.кв. контакт/контакт | пост. ток контакт/корпус | пост. ток контакт/контакт | Ток на контакт [А] |
|---|---|---|---|---|---|---|---|---|
| **069** | | 12 | | 1.3 | 1.5 | 1.8 | 2.0 | 20 |
| **104** | | 13 | 3 | 1.3 | 1.5 | 3.8 | 2.2 | 25 |
| | | | 10 | 0.7 | 1.5 | 1.8 | 2.2 | 7.0 |
| **110** | | 16 | 4 | 1.6 | 1.3 | 2.8 | 2.1 | 14 |
| | | | 12 | 0.7 | 1.2 | 1.5 | 2.0 | 1.0 |
| **038** | | 18 | | 0.9 | 1.6 | 1.8 | 2.2 | 4.5 |
| **102** | | 27 | | 0.7 | 1.5 | 1.5 | 2.0 | 3.0 |

**Координатные сетки для печатного монтажа (вид на розетку)**

| Тип контакта | 2 (087) | 3 (052) | 7 (054) | 9 (101) | 12 (069) |
|---|---|---|---|---|---|
| штырь | 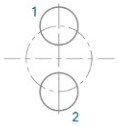 | 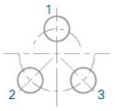 | 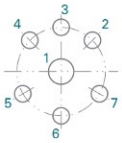 | 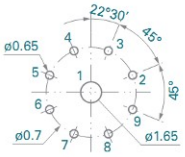 | 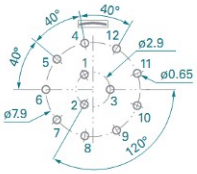 |
| гнездо | 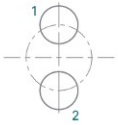 | 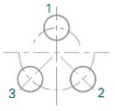 | 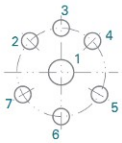 | 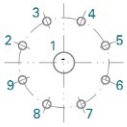 | 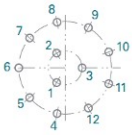 |

| Тип контакта | 13 (104) | 16 (110) | 18 (038) | 27 (102) |
|---|---|---|---|---|
| штырь | | 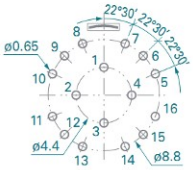 | 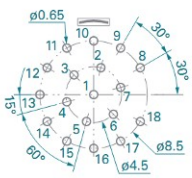 | 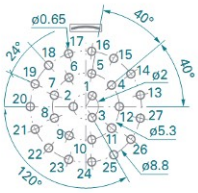 |
| гнездо | 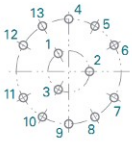 | 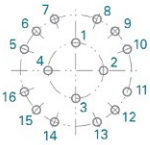 | - | 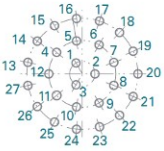 |

**Контакты под печатный монтаж для схемы 038 – ТОЛЬКО штыревые**

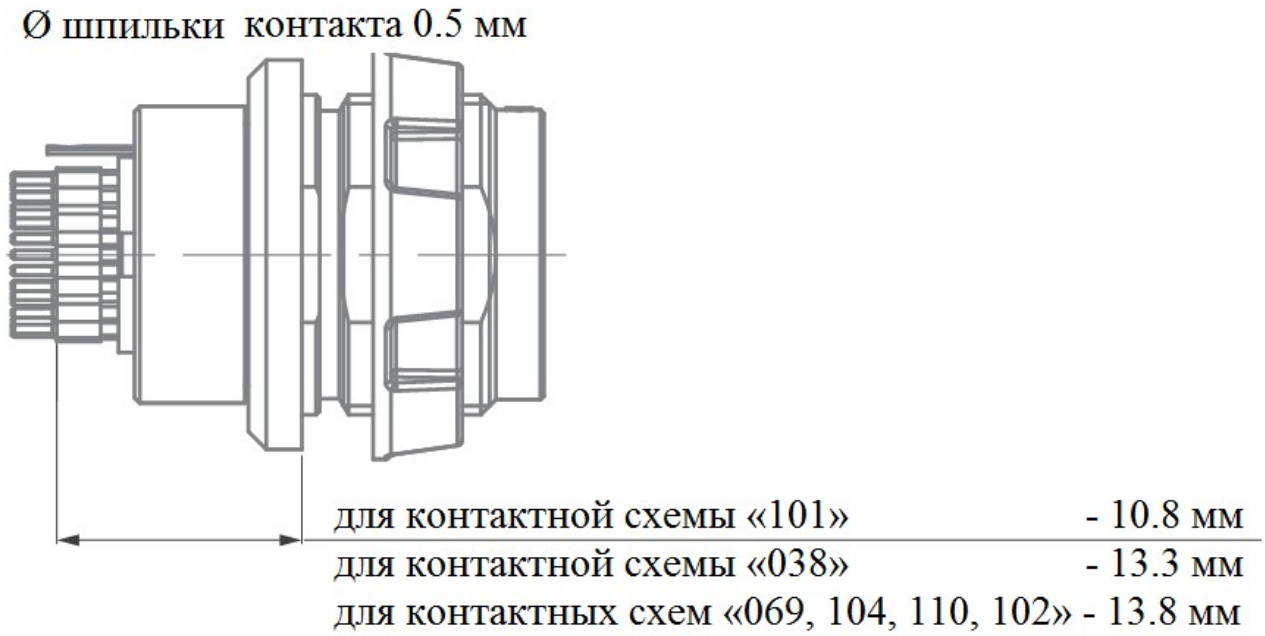

**Информация для заказа соединителей серии «CORE PLASTIC-405»**

| S | 405 | A | 087 | -B | 3 | J | 2 | R |
|---|---|---|---|---|---|---|---|---|

Индекс типа корпуса:
**S** – корпус вилки с системой экранирования
**SI** – корпус вилки без системы экранирования
**DBP** – полностью укомплектованная розетка для заднего монтажа
**405** – индекс модификации (обязательный индекс)

Индекс типа контактов:
**ВНИМАНИЕ! Индекс типа контактов применяется один и тот же для обязательных ответных частей (вилки и розетки)**
**A** – корпус вилки для применения со штыревыми контактами, ответная часть – розетка с гнездовыми контактами
**Z** – корпус вилки для применения с гнездовыми контактами, ответная часть – розетка с со штыревыми контактами
**Разные индексы типа контактов могут применяться для вилок и розеток, не являющимися ответными частями по механическим, функциональным характеристикам или установленным на разных объектах**

Индекс контактной схемы

Индекс цвета корпуса:
**B** – бежевый **C** – антрацитовый

**3** – материал изолятора PEEK (обязательный индекс)

Индекс типа монтажа контактов:
**J** – контакты под пайку проводов
**K** – контакты под обжимку (только для вилок)
**L** – контакты под печатный монтаж (только для розеток)

Индекс цветового кода различия:
**2** – антрацитовый
**3** – зеленый
**4** – синий
**5** – желтый
**8** – бежевый

Индекс оснащения корпусов вилок эластичными патрубками:
**R** – корпуса вилок поставляются без эластичных патрубков
**S** – корпуса вилок поставляются с эластичными патрубками (силикон, Ø кабельного вывода 6.5 Max)
**T** – корпуса вилок поставляются с эластичными патрубками (TPE, Ø кабельного вывода 6.5 Max)
**U** – корпуса вилок поставляются с эластичными патрубками (силикон, Ø кабельного вывода 3.5 Max)
**W** – корпуса вилок поставляются с эластичными патрубками (TPE, Ø кабельного вывода 3.5 Max)
**не указывается – для розеток**

**ВНИМАНИЕ!**
При заказе обозначение полностью укомплектованной вилки должно состоять из двух частей – обозначение корпуса вилки с кожухом + обозначение монтажного комплекта

Пример:
S405A087-B3J2S – 1 шт.
E3 105.1/4.2 + B – 1 шт.
SI405A104-B3J2S – 1 шт.
E3 105.6/10.5 – 1 шт.

В обозначении монтажного комплекта учтены следующие параметры:

- Диаметр применяемого кабеля;
- Механическую защищенность полностью собранной вилки (наличие уплотнительных колец);
- Помехозащищенность полностью собранной вилки (наличие токопроводящих комплектующих монтажного комплекта);

**Примеры обозначений:**

**Вилка и розетки ПРИМЕНЯЮТСЯ в качестве ответных частей:**

Корпус вилки S405**A**087-B3J3U
Монтажный комплект E31 105.2/4.2 + B

Корпус вилки SI405**A**087-B3J3U
Монтажный комплект E3 105.6/3.5

Розетка для заднего монтажа на панели DBP405**A**087-B3L3

Корпус вилки S405**Z**038-B3K4T
Монтажный комплект E31 105.2/4.2 + B

Корпус вилки SI405**Z**038-B3K4T
Монтажный комплект E3 105.6/3.5

Розетка для заднего монтажа на панели DBP405**Z**038-B3J4

**Вилка и розетки НЕ ПРИМЕНЯЮТСЯ в качестве ответных частей:**

Корпус вилки S405**A**069-B3J3T
Монтажный комплект E31 105.2/4.2 + B

Корпус вилки SI405**Z**069-B3J3T
Монтажный комплект E3 105.6/3.5

Розетка для заднего монтажа на панели DBP405**Z**102-B3L3

Корпус вилки S405**A**110-B3J3S
Монтажный комплект E31 105.2/4.2 + B

Корпус вилки SI405**Z**104-B3J3S
Монтажный комплект E3 105.6/3.5

Розетка для заднего монтажа на панели DBP405**Z**069-B3L3

**Размеры. Вилки, тип S/SI**

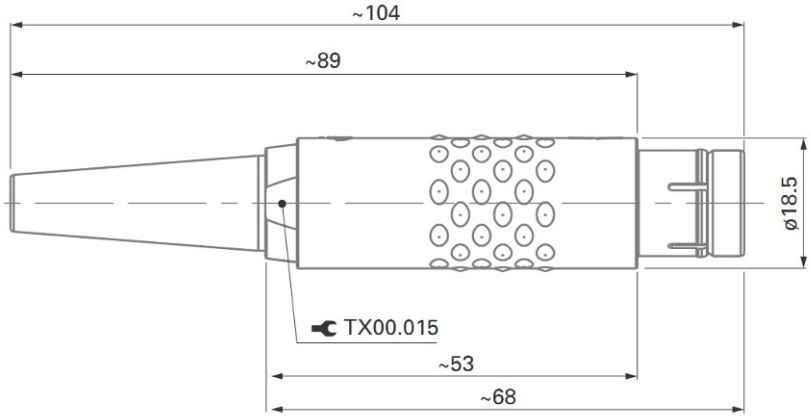


**Размеры. Розетки, тип DBP**

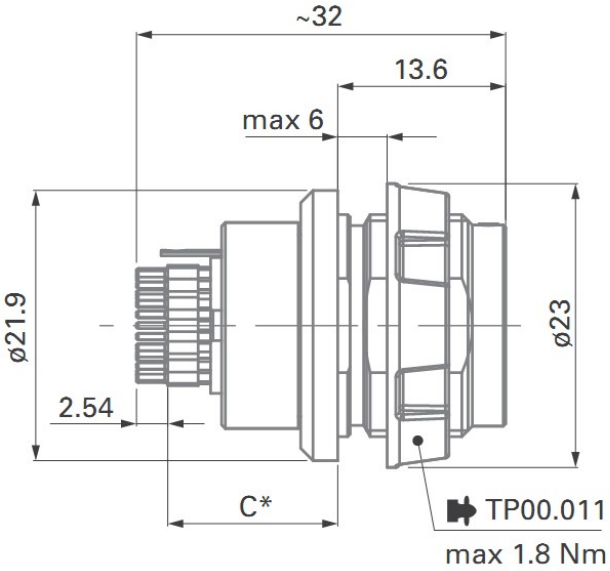


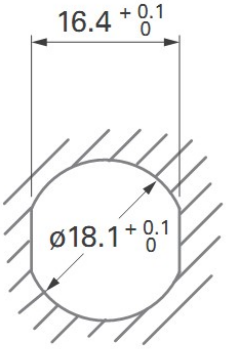


установочные размеры

**Контакты под обжимку. Инструменты для обжимки. Информация для заказа**

| Тип контакта | Ø контакта, мм | | | |
|---|---|---|---|---|
| | 0.7 | | 0.9 | |
| | Обозначения | | | |
| | контакт | позиционер | контакт | позиционер |
| штырь | 200.2884 | TX00.304 | 200.2890 | TX00.307 |
| гнездо | 200.2885 | TX00.305 | 200.2892 | TX00.309 |
| **Обжимные клещи** | **TX00.240** | | **TX00.240** | |

**Монтажные комплекты**
**для применения ТОЛЬКО с корпусами вилок, тип S/SI (405)**

**Состав комплекта. Размеры**
**Информация для совместного заказа с корпусами вилок**

**Экранирующие, незащищенные комплекты, IP50. Только для корпусов вилок, тип S**
**Контакты под пайку проводов и обжимку**

| Допустимый Ø кабеля | Внутренний Ø цанги | Обозначение комплекта |
|---|---|---|
| 3.2 – 4.2 | 4.2 | E3 105.1/4.2 + B |
| 4.2 – 5.2 | 5.2 | E3 105.1/5.2 + B |
| 5.2 – 6.2 | 6.2 | E3 105.1/6.2 + B |
| 6.2 – 7.2 | 7.2 | E3 105.1/7.2 + B |
| 7.2 – 8.2 | 8.2 | E3 105.1/8.2 + B |
| 8.2 – 9.2 | 9.2 | E3 105.1/9.2 + B |
| 9.2 – 10.0 | 10.0 | E3 105.1/10.0 + B |
| 10.0 – 10.7 | 10.7 | E3 105.1/10.7 + B |

**Неэкранирующие, незащищенные комплекты, IP50, для корпусов вилок, тип S/SI**
**Контакты под пайку проводов и обжимку**

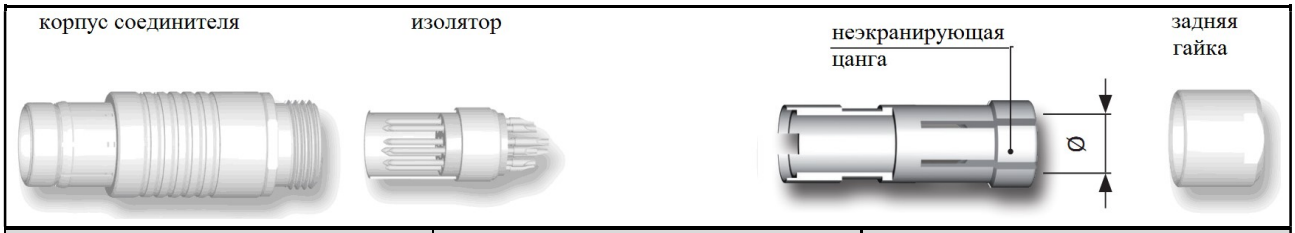


| Допустимый Ø кабеля | Внутренний Ø цанги | Обозначение комплекта |
|---|---|---|
| 2.5 – 3.5 | 3.5 | E3 105.6/3.5 |
| 3.5 – 4.5 | 4.5 | E3 105.6/4.5 |
| 4.5 – 5.5 | 5.5 | E3 105.6/5.5 |
| 5.5 – 6.5 | 6.5 | E3 105.6/6.5 |
| 6.5 – 7.5 | 7.5 | E3 105.6/7.5 |
| 7.5 – 8.5 | 8.5 | E3 105.6/8.5 |
| 8.5 – 9.5 | 9.5 | E3 105.6/9.5 |
| 9.5 – 10.5 | 10.5 | E3 105.6/10.5 |

**Экранирующие, защищенные комплекты, IP67. Только для корпусов вилок, тип S**
**Контакты – только под пайку проводов**

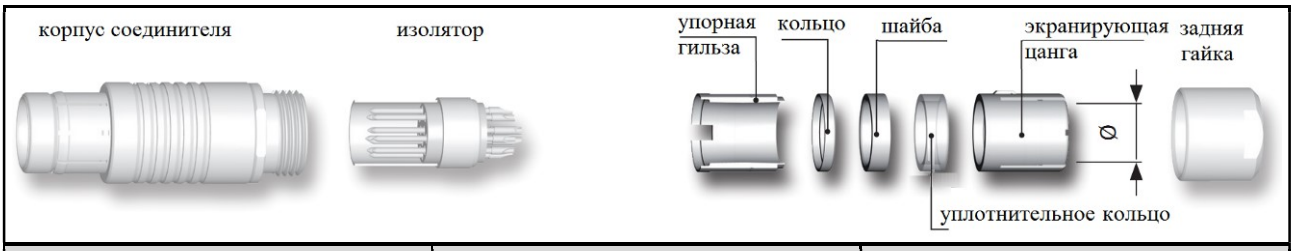


| Допустимый Ø кабеля | Внутренний Ø цанги | Обозначение комплекта |
|---|---|---|
| 3.2 – 4.2 | 4.2 | E31 105.2/4.2 + B |
| 4.2 – 5.2 | 5.2 | E31 105.2/5.2 + B |
| 5.2 – 6.2 | 6.2 | E31 105.2/6.2 + B |
| 6.2 – 7.2 | 7.2 | E31 105.2/7.2 + B |
| 7.2 – 8.2 | 8.2 | E31 105.2/8.2 + B |
| 8.2 – 9.2 | 9.2 | E31 105.2/9.2 + B |
| 9.2 – 10.0 | 10.0 | E31 105.2/10.0 + B |
| 10.0 – 10.7 | 10.7 | E31 105.2/10.7 + B |

**Эксплуатационные заглушки для вилок, со стальным кордом, с неустановленными дополнительными аксессуарами – 105.2740 (бежевый цвет)**
Заглушки – полиэфиримид
Корд – нержавеющая сталь/оболочка – Teflon®
Обжимная гильза (300.637) – алюминий

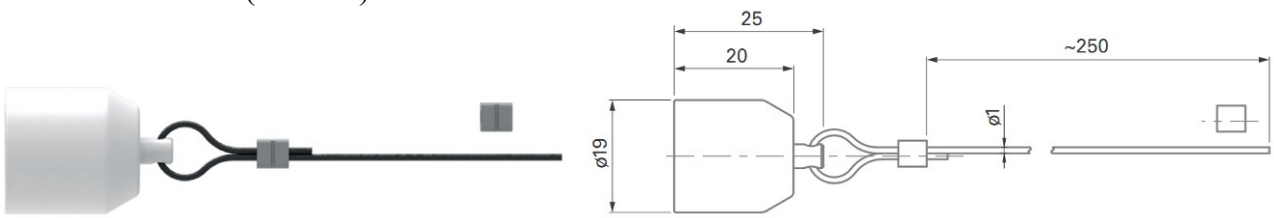


Комплект поставки заглушек для вилок = заглушка + обжимная гильза (300.637)
гильза поставляется в комплекте неустановленной

**Соединители серии «CORE PLASTIC-4032»**

**Контактные схемы для размера корпуса 4032. Материал изоляторов – PEEK**
**Электрические характеристики**

| Контактная схема | Вид | Кол-во контактов | Тип контактов | | | Ø контактов, мм Max | Параметры проводов | |
|---|---|---|---|---|---|---|---|---|
| | | | под пайку | под обжимку | под печатный монтаж | | контакты под пайку | контакты под обжимку |
| **051** | | 2 | ● | ● | **нет** | 1.3 | Ø 1.18 Max AWG17 [1] AWG18 [16/30] | Ø 0.58 – Ø 1.18 AWG18-24 |
| **052** | | 3 | ● | **нет** | **нет** | 1.3 | | не применяются |
| **053** | | 4 | ● | **нет** | ● | 0.9 | Ø 0.79 Max AWG21 [1] AWG22 [7/30] | |
| **054** | | 5 | ● | ● | ● | 0.9 | | Ø 0.48 – Ø 0.83 AWG22-26 |
| **056** | | 6 | ● | ● | **нет** | 0.7 | | Ø 0.38 – Ø 0.62 AWG24-28 |
| **057** | | 7 | ● | ● | **нет** | 0.7 | | |
| **010** | | 8 | ● | **нет** | ● | 0.7 | | |
| **012** | | 12 | ● | ● | ● | 0.7 | | |
| **019** | | 19 | ● | ● | ● | 0.5 | Ø 0.43 Max AWG26 [1] AWG28 [19/40] | Ø 0.20 – Ø 0.43 AWG28-32 |

**Контактные схемы для размера корпуса 4032. Материал изоляторов – PEEK**
**Электрические характеристики**

**Продолжение**

| Контактная схема | Вид | Кол-во контактов | Тестовое напряжение [кВ] сочлененная пара | | | | Ток на контакт [А] |
|---|---|---|---|---|---|---|---|
| | | | перем. ток ср.кв. | | пост. ток | | |
| | | | контакт/ корпус | контакт/ контакт | контакт/ корпус | контакт/ контакт | |
| **051** | | 2 | 1.5 | 2.2 | 2.2 | 3.0 | 13 |
| **052** | | 3 | 1.2 | 1.5 | 1.8 | 2.0 | 12 |
| **053** | | 4 | 1.2 | 1.6 | 2.0 | 2.4 | 7.0 |
| **054** | | 5 | 1.1 | 1.4 | 1.9 | 2.2 | 6.8 |
| **056** | | 6 | 1.0 | 1.3 | 2.0 | 2.0 | 5.2 |
| **057** | | 7 | 1.0 | 1.3 | 2.0 | 2.0 | 5.0 |
| **010** | | 8 | 1.4 | 1.5 | 2.0 | 2.2 | 4.5 |
| **012** | | 12 | 1.4 | 1.5 | 2.0 | 2.2 | 4.2 |
| **019** | | 19 | 1.2 | 0.9 | 2.0 | 1.5 | 2.5 |

## Координатные сетки для печатного монтажа (вид на розетку)

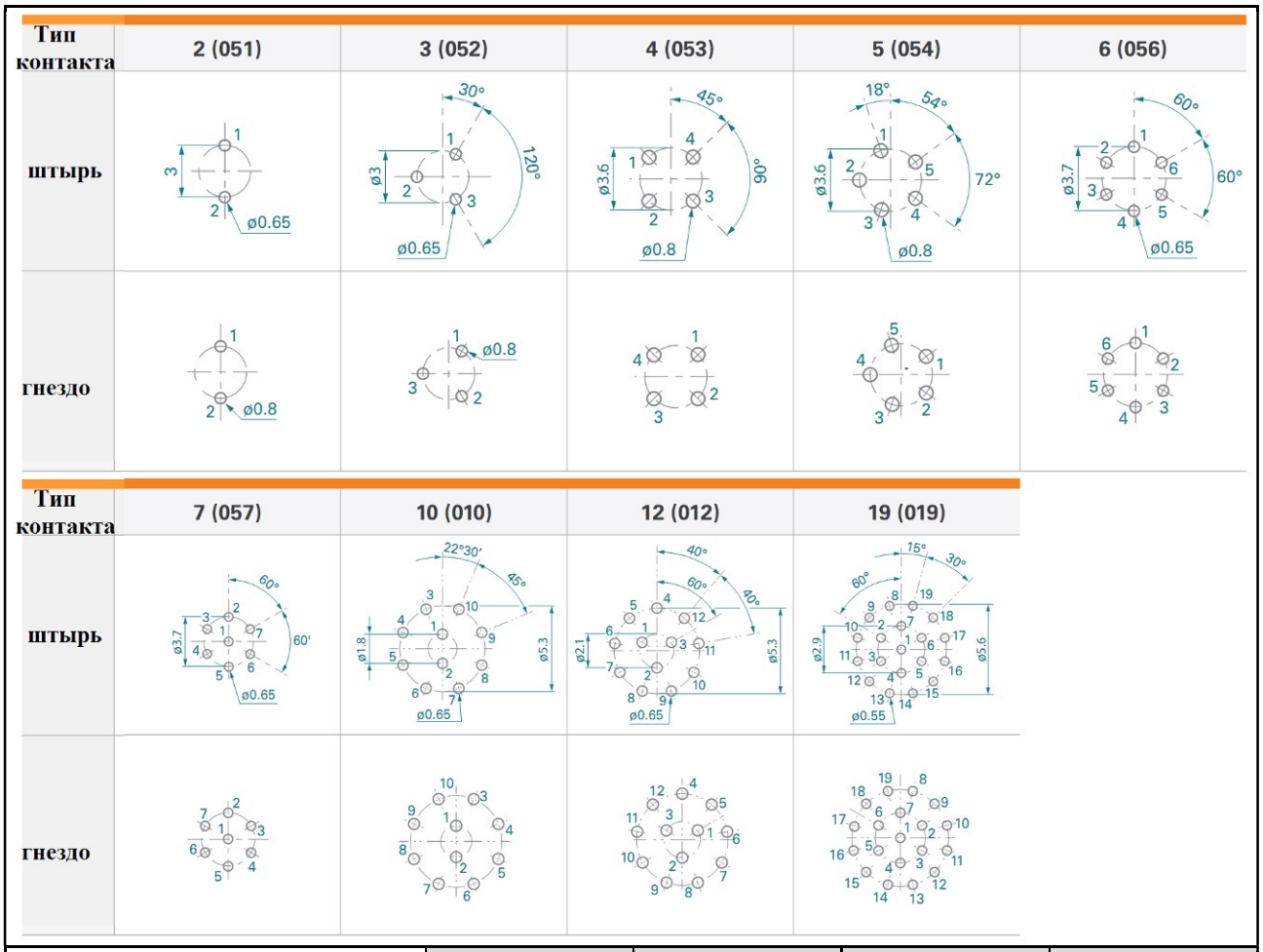


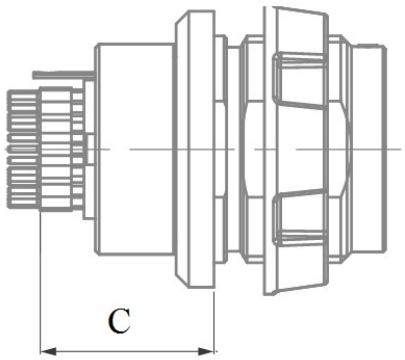


| Контактная схема | Кол-во контактов | Ø шпильки | C |
|---|---|---|---|
| **051** | 2 | н/д | н/д |
| **052** | 3 | н/д | н/д |
| **053** | 4 | штырь – 0.63<br>гнездо – 0.63 | штырь – 9.9<br>гнездо – 10.0 |
| **054** | 5 | штырь – 0.63 | штырь – 9.9 |
| **056** | 6 | н/д | н/д |
| **057** | 7 | н/д | н/д |
| **010** | 8 | штырь – 0.50 | штырь – 8.9 |
| **012** | 12 | штырь – 0.50 | штырь – 8.9 |
| **019** | 19 | штырь – 0.40 | штырь – 8.9 |

**Информация для заказа соединителей серии «CORE PLASTIC-4032»**

| SI | 4032 | A | 051 | -D | 3 | J | 2 | R |
|---|---|---|---|---|---|---|---|---|
| Индекс типа корпуса:<br>**SI** – корпус вилки<br>**DBP** – полностью укомплектованная розетка для заднего монтажа, IP50<br>**DBPO** – полностью укомплектованная защищенная розетка для заднего монтажа, IP68<br>**4032** – индекс модификации (обязательный индекс)<br>Индекс типа контактов:<br>**ВНИМАНИЕ! Индекс типа контактов применяется один и тот же для обязательных ответных частей (вилки и розетки)**<br>**A** – корпус вилки для применения со штыревыми контактами, ответная часть – розетка с гнездовыми контактами<br>**Z** – корпус вилки для применения с гнездовыми контактами, ответная часть – розетка с со штыревыми контактами<br>**Разные индексы типа контактов могут применяться для вилок и розеток, не являющимися ответными частями по механическим, функциональным характеристикам или установленным на разных объектах**<br>Индекс контактной схемы<br>**D** – материал корпуса полибутилентерефталат (обязательный индекс)<br>**3** – материал изолятора PEEK (обязательный индекс)<br>Индекс типа монтажа контактов:<br>**J** – контакты под пайку проводов<br>**K** – контакты под обжимку (только для вилок)<br>**L** – контакты под печатный монтаж (только для розеток)<br>Индекс цветового кода различия:<br>**1** – белый<br>**2** – черный<br>**3** – зеленый<br>**4** – синий<br>**5** – желтый<br>**6** – красный<br>**7** – серый<br>Индекс оснащения эластичными патрубками:<br>**R** – эластичные патрубки не применяются | | | | | | | | |

**ВНИМАНИЕ!**
При заказе обозначение полностью укомплектованной вилки должно состоять из двух частей – обозначение корпуса вилки с кожухом + обозначение монтажного комплекта

Пример:
SI4032A051-D3J2R – 1 шт.
E3 1031.2/5.2 – 1 шт.

В обозначении монтажного комплекта учтены следующие параметры:
- Диаметр применяемого кабеля;
- Механическую защищенность полностью собранной вилки (наличие уплотнительных колец);
- Помехозащищенность полностью собранной вилки (наличие токопроводящих комплектующих монтажного комплекта);

**Примеры обозначений:**

**Вилка и розетки ПРИМЕНЯЮТСЯ в качестве ответных частей:**

Корпус вилки SI4032**A**051-D3J2R
Монтажный комплект 4032.1003
Розетка для заднего монтажа на панели DBP4032**A**051-D3L2
Розетка для заднего монтажа на панели DBPO4032**A**051-D3L2

Корпус вилки SI4032**Z**019-D3K5R
Монтажный комплект E3 1031.2/6.7
Розетка для заднего монтажа на панели DBP4032**Z**019-D3J5
Розетка для заднего монтажа на панели DBPO4032**Z**019-D3J5

**Вилка и розетки НЕ ПРИМЕНЯЮТСЯ в качестве ответных частей:**

Корпус вилки SI4032**A**054-D3J2R
Монтажный комплект E3 1031.2/4.7
Розетка для заднего монтажа на панели DBP4032**A**054-D3L2
Розетка для заднего монтажа на панели DBPO4032**A**054-D3L2

Корпус вилки SI4032**Z**019-D3K5R
Монтажный комплект E3 1031.2/6.7
Розетка для заднего монтажа на панели DBP4032**Z**057-D3J5
Розетка для заднего монтажа на панели DBPO4032**Z**012-D3J5

**Размеры. Вилки, тип SI**

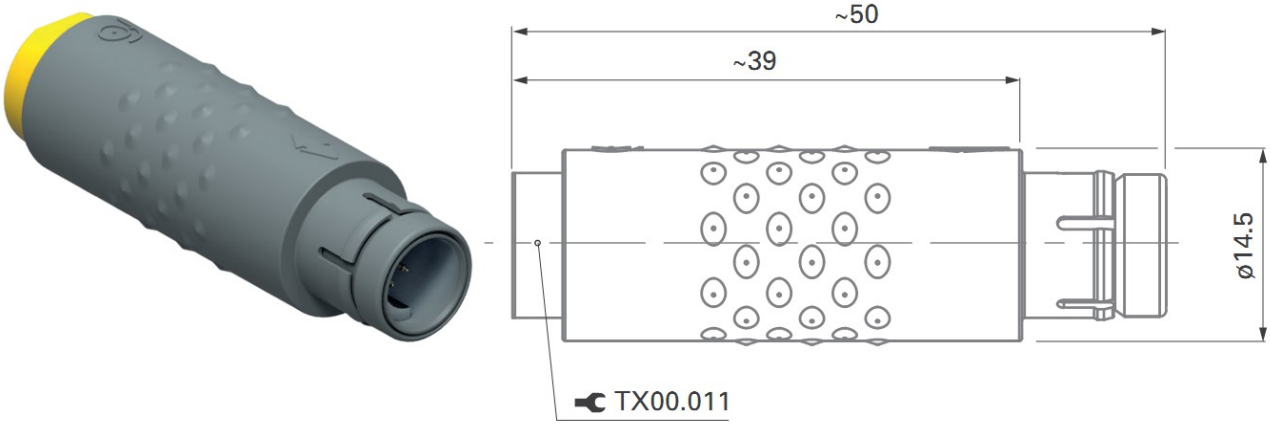


**Размеры. Розетки, тип DBP/DBPO**

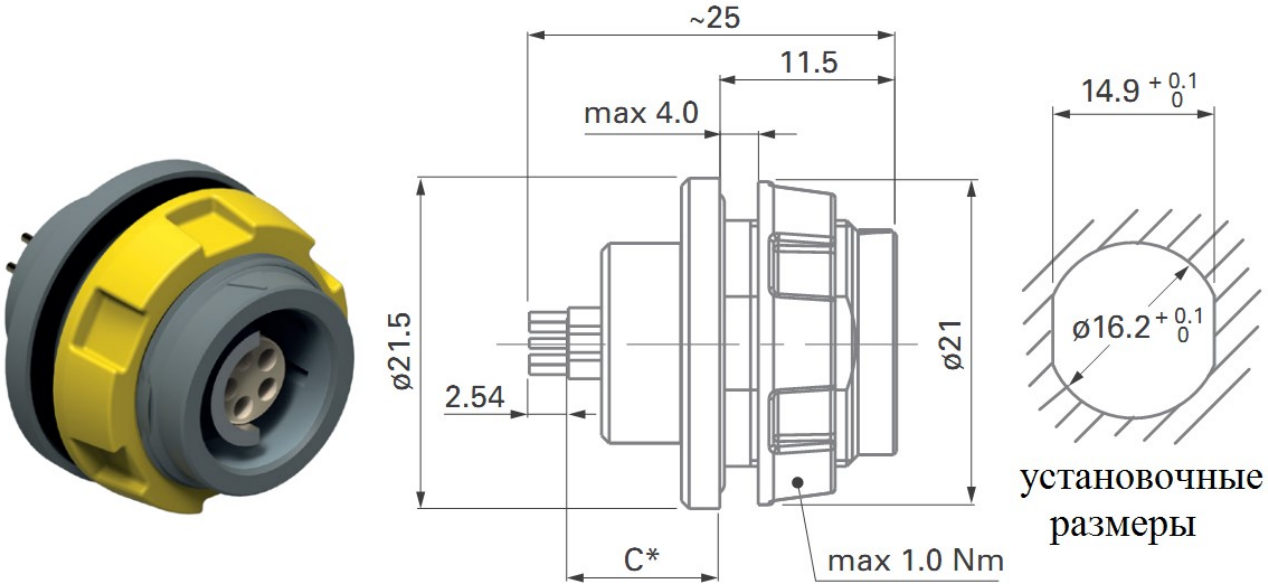

**Монтажные комплекты**
**для применения ТОЛЬКО с корпусами вилок, тип SI (4032)**

**Состав комплекта. Размеры**
**Информация для совместного заказа с корпусами вилок**

**Экранирующие, защищенные комплекты, размер корпуса 4032, IP68**
**Контакты – только под пайку проводов**

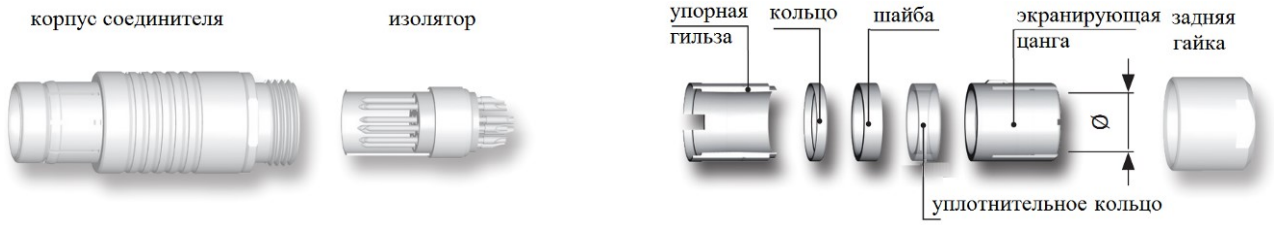


| Допустимый Ø кабеля | Внутренний Ø цанги | Обозначение комплекта |
|---|---|---|
| 2.2 – 2.7 | 2.7 | E3 1031.2/2.7 |
| 2.7 – 3.2 | 3.2 | E3 1031.2/3.2 |
| 3.2 – 3.7 | 3.7 | E3 1031.2/3.7 |
| 3.7 – 4.2 | 4.2 | E3 1031.2/4.2 |
| 4.2 – 4.7 | 4.7 | E3 1031.2/4.7 |
| 4.7 – 5.2 | 5.2 | E3 1031.2/5.2 |
| 5.2 – 5.7 | 5.7 | E3 1031.2/5.7 |
| 5.7 – 6.2 | 6.2 | E3 1031.2/6.2 |
| 6.2 – 6.7 | 6.7 | E3 1031.2/6.7 |

**Неэкранирующие, незащищенные комплекты, размер корпуса 4032, IP50**
**Контакты под пайку проводов и обжимку**

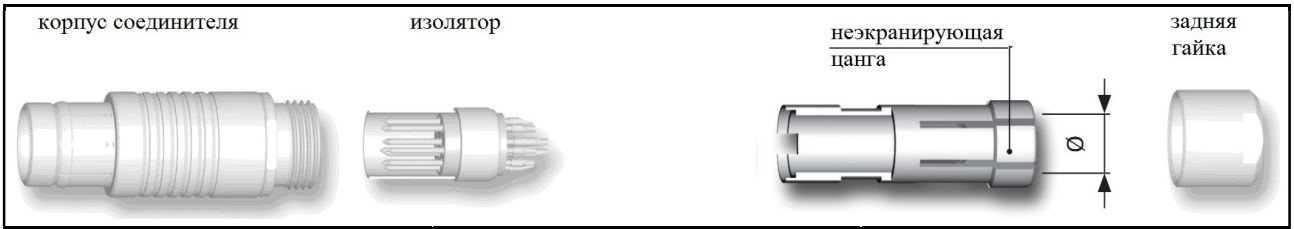


| Допустимый Ø кабеля | Внутренний Ø цанги | Обозначение комплекта |
|---|---|---|
| 1.7 – 2.2 | 2.2 | 4032.1003 |
| 3.2 – 3.7 | 3.7 | 4032.1002 |
| 4.7 – 5.2 | 5.2 | 4032.1001 |

**Эксплуатационные заглушки со стальным кордом, с неустановленными дополнительными аксессуарами**
Заглушки – POM (Delrin®)
Корд – нержавеющая сталь/оболочка – Teflon®

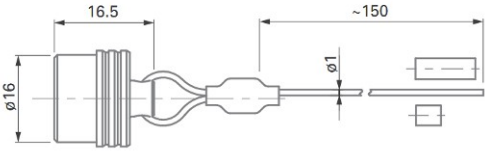


Комплект поставки заглушек для вилок = заглушка + термоусаживаемая трубка (300.930) + обжимная гильза (300.922)
ТУТ и гильза поставляются неустановленными

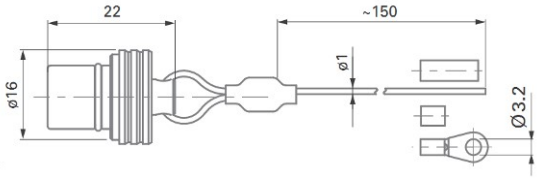


Комплект поставки заглушек для розеток = заглушка + термоусаживаемая трубка (ТУТ, 300.930) + обжимная гильза (300.922) + обжимной наконечник с ушком (300.299)
ТУТ, гильза, обжимной наконечник поставляются неустановленными

**Накидная головка для монтажа розеток серии «CORE PLASTIC-4032» – TH00.001 (пластик ABS)**

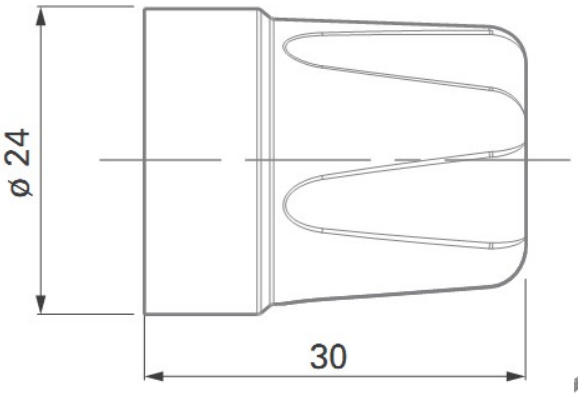

# ДЛЯ ЗАМЕТОК

**Headquarters**
**FISCHER CONNECTORS SA**
Ch. du Glapin 20
1162 Saint-Prex - Switzerland
Phone +41 21 800 95 95
**Free phone +41 800 800 008**
www.fischerconnectors.com
mail@fischerconnectors.ch

**Italy**
FISCHER CONNECTORS Srl
Monza
Phone +39 039 734 072
www.fischerconnectors.it
mail@fischerconnectors.it

**Asia**
FISCHER CONNECTORS ASIA Ltd.
Hong Kong
Phone +852 2620 6118
www.fischerconnectors.hk
mail@fischerconnectors.hk

**United States & Canada**
FISCHER CONNECTORS, Inc.
Atlanta, GA
Phone +1 678 393 5400
**Toll free : 800 551 0121**
www.fischerconnectors.com/us
mail@fischerconnectors.com

**United Kingdom & Ireland**
FISCHER CONNECTORS Ltd.
Waterlooville, Hampshire
Phone +44 23 9245 9600
**Toll free : 0 800 432 0301**
www.fischerconnectors.co.uk
sales@fischerconnectors.co.uk

**Japan**
FISCHER CONNECTORS K.K
Tokyo
Phone +81 (0)70 1056 6637
www.fischerconnectors.jp
mail@fischerconnectors.jp

**France**
FISCHER CONNECTORS Sarl
Paris
Phone +33 1 5578 2578
**Appel gratuit : 0 800 590 444**
www.fischerconnectors.fr
mail@fischerconnectors.fr

**India**
FISCHER CONNECTORS
India Pvt. Ltd.
Gurgaon - Haryana
Phone +91 124 4255642 to 45
www.fischerconnectors.com
salesin@fischerconnectors.in

**Germany, Austria & Eastern Europe**
FISCHER CONNECTORS GmbH
Zorneding
Phone +49 8106 37722 0
**Gebührenfrei : 0 800 233 3233**
www.fischerconnectors.de
mail@fischerconnectors.de